ТИПОВОЙ ПРОЕКТ
416-9-55.89

Пункт технического обслуживания 15 электропогрузчиков

Альбом 8

Задание заводу-изготовителю щитов автоматизации

25666-08

gost.e-ecolog.ru

ТИПОВОЙ ПРОЕКТ
416-9-55.89

Пункт технического обслуживания 15 электропогрузчиков

Альбом 8

Разработан
Гипропромтрансстроем
Главный инженер института С. А. Воронков
Главный инженер проекта Л. И. Баувштейн

Утвержден МПС
Указание от 14.07 1989 г. №Д1866 у

Альбом 8

Содержание альбома

Обозначение	Наименование	Стр.
	Титульный лист	
	Содержание альбома	2
АОВ Н1 СО2	Спецификация щитов и пультов	3, 4
АОВ Н2	Щит 3ЩА. Общий вид	5÷8
АОВ Н3	Щит 3ЩА. Таблица соединений	8÷9
АОВ Н4	Щит 3ЩА. Таблица подключений	10
АОВ Н5	Щит 1ЩС. Общий вид	11÷14
АОВ Н6	Щит 1ЩС. Таблица соединений	14÷16
АОВ Н7	Щит 1ЩС. Таблица подключений	17÷19

416-9-55.89

Инв. № подл. | Подпись и дата | Взам. инв. №

Лист 8

Позиция	Наименование и техническая характеристика оборудования и материалов. Завод-изготовитель (для импортного оборудования - страна, фирма)	Тип, марка оборудования. Обозначение документа и номер опросного листа.	Единица измерения: Наименование	Единица измерения: Код	Код завода-изготовителя	Код оборудования, материала	Цена единицы оборудования, тыс. руб.	Количество	Масса единицы оборудования, кг
1	2	3	4	5	6	7	8	9	10
	1. Щиты								
1	Щит автоматизации ЗЩА, состоящий из щита шкафного малогабаритного по ОСТ 36.13-76 ЩШМ - 1000 x 600 x 350 - II УХЛЧ УР30	ЛОВ Н2	шт	796				1	
2	Щит сигнализации 1ЩС, состоящий из щита шкафного малогабаритного по ОСТ 36.13-76 ЩШМ - 1000 x 600 x 500 - II УХЛЧ УР30	ЛОВ Н5	шт	796				1	

Инв. № подл. | Подпись и дата | Взам. инв. №

ГИП	Блюштейн		
Нач. отд.	Хомяк		
Н. контр.	Блюм		
Гл. спец.	Сазанцев		
ГИП	Блюштейн		
Вед. инж.	Попова		

416-9-55.89 ЛОВ Н1 СО2

Пункт технического обслуживания 15 электропогрузчиков.

Спецификация щитов и пультов

Стадия	Лист	Листов
Р	1	2

Гипропромтрансстрой

Копир.

25666-08 4 Формат А3

Позиция	Наименование и техническая характеристика оборудования и материалов. Завод изготовитель (для импортного оборудования - страна, фирма)	Тип, марка оборудования. Обозначение документа и номер опросного листа	Единица измерения: наименование	Единица измерения: код	Код завода-изготовителя	Код оборудования, материала	Цена единицы оборудования тыс. руб.	Количество	Масса единицы оборудования, кг
1	2	3	4	5	6	7	8	9	10
	2. Аппаратура и приборы, поставляемые комплектно со щитами и пультами								
1	Переключатель	ПКУ3-16/6403У3	шт	796				1	
2	Переключатель	ПКУ3-16А2845У3	шт	796				4	
3	Выключатель Цеп 2 толк красн	КЕ011У3	шт	796				1	
4	Выключатель Цеп 2 толк черн	КЕ 011У3	шт	796				1	
5	Арматура, линза молочная	АС-220	шт	796				1	
6	Арматура, линза красная	АС-220	шт	796				1	
7	Арматура, линза зеленая	АС-220	шт	796				4	
8	Реле У~ 220В	РКВ11-33-111-04	шт	796				2	
9	Реле вспомогательное У~ 220В	ВУЗ-1	шт	796				1	
10	Резистор 200 Ом	ПЭВР-20	шт	796				1	
11	Реле, У~ 220В	ПЭ-37-02293	шт	796				4	
12	Реле, У~ 220В	ПЭ-37-04293	шт	796				3	
13	Выключатель У~ 220В Ур = 2,5А	ВА14-26-14-2093	шт	796				1	
14	Выключатель У~ 220В Ур = 4А	ВА14-26-14-2093	шт	796				2	
15	Диод	Д226Б	шт	796				4	
16	Рамка для надписей	РПМ 66х26	шт	796				18	
17	Блок зажимов	БЗ-10	шт	796				8	

Инв. № подл. | Подпись и дата | Взам. инв. №

Альбом 8

Поз.	Обозначение	Наименование	Кол.	Примеч.
10		Блок БЗ-10	3	
11		Упор	2	
12		Перемычка П	1	
13		Рамка РПМ 66 х 26	2	
		Материалы		
14		Провод ПВ1 1х1 -380		
		ГОСТ 6323-79	15	м
15		Провод ПВ1 1х1.5 -380		
		ГОСТ 6323-79	5	м
16		Провод ПВ3 1х1.0-380		
		ГОСТ 6323-79	10	м
17		Провод НВЭ 1х0,75-380		
		ГОСТ 17517-72	5	м

Инв. N подл. | Подпись и дата | Взам. инв. N

416-9-55.89 АОВ Н2 Лист 2

Альбом

Поз.	Обозначение	Наименование	Кол.	Примеч.
		Документация		
	АОВ Н3	Таблица соединений		
	АОВ Н4	Таблица подключений		
		Стандартные изделия		
1		Шкаф щита ЩШМ 1000х600-		
		-II УХЛ4 УР30 ОСТ36.13-76	1	
2		Угольник УЗМ600 ТКЗ-128-81	4	
3		Рейка РБМ 500 ТКЗ-100-81	1	
		Прочие изделия		
4	3РВ1	Регулятор температуры		
		микроэлектронный ТМ-8	1	
5	3КР	Реле балансное БРЭ-1		
		~ 220В	1	
6	3К1	Реле ПЭ-37-04293, U~ 220В	1	
7	3К2	Реле ПЭ-37-02293, U~ 220В	1	
8	3SF1	Выключатель ВА14-26-14-2093		
		U~ 220В Jр = 2,5А	1	
9	3R	Резистор ПЭВР-20, 200 Ом, 10%	1	

Инв. N подл. | Подпись и дата | Взам. инв. N

416-9-55.89 АОВ. Н2

ГИП	Блувштейн	
Нач отд	Хомяк	
Н. контр.	Клюм	
Гл. спец.	Сизунцев	
ГИП эл.	Бельштейн	
Вед. инж.	Попова	

Пункт технического обслуживания 13 электропогрузчиков.

Стадия	Лист	Листов
Р	1	5

Щит ЗШ А
Общий вид.

Гипропромтрансстрой

25666-08 6

Формат А4

Альбом 8

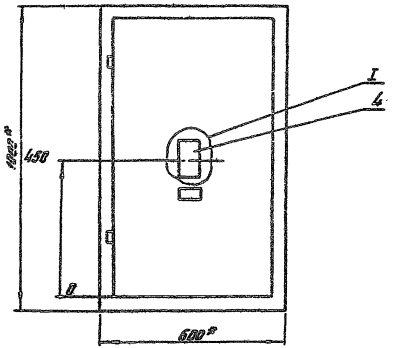

1.* Размеры для справок
2. Покрытие - Вариант 2 ОСТ 36.13-76
3. Таблицы соединений и подключений выполнены на основании схем, приведенных на листе АОВ-9

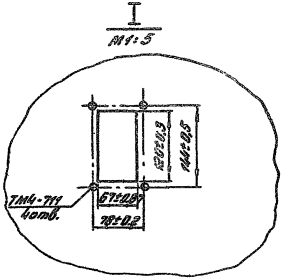

416-9-55.89	АОВ М2	Лист 3

25666-08 7

Инв. № подл. | Подпись и дата | Взам. инв. №

Копировал: Сверх.

Формат А3

Альбом 8

Вид на внутренние поверхности (развернуто)

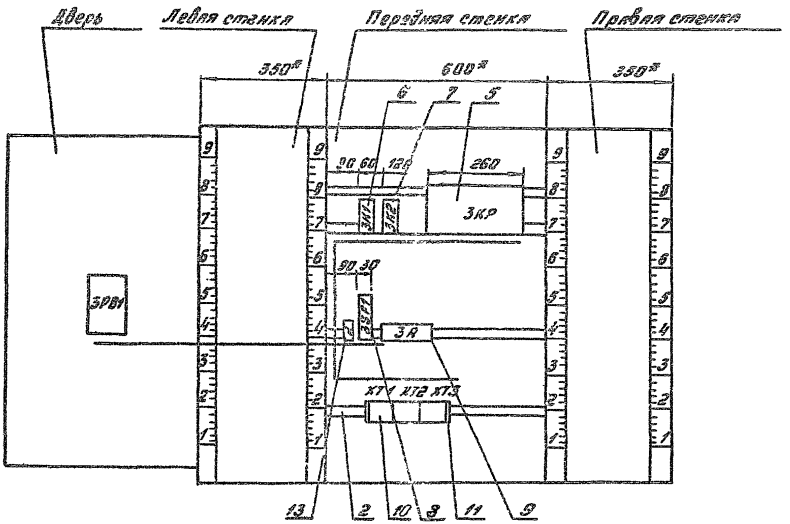

Инв.№ подл. | Подпись и дата | Взам.инв.№

Альбом 8

Проводник	Откуда идет	Куда поступает	Данные провода	Примечание
Технические требования				
Таблица соединений выполнена на основании схемы, приведенной на листе АОВ-10				
Передняя стенка				
N	XT1:9	XT1:10	Перемычка блока	
N	XT1:9	ЗК1:В		
		ЗК2:В		
N		ЗКР:2		
			ПВ1 1×1,0	
A	XT1:8	3SF1:1		
100	3SF1:2	ЗК2:33		
100	ЗК2:33	ЗК1:12		
100	ЗК1:12	ЗК1:21		П
100	ЗК1:21	ЗК1:53		П
100	ЗК1:53	ЗК1:63		П
100	ЗК1:63	XT2:9		
102	XT1:6	ЗК1:А		
103	ЗК1:54	XT3:1		

Инв. № подл. | Подпись и дата | Взам. инв. №

ГИП	Блувштейн		
Нач.отд.	Хомяк		
Н.контр	Блюм		
Гл.спец.	Сизинцев		
ГИПЭЛ	Блувштейн		
Вед.инж.	Попова		

АОВ Н3

Пункт технического обслуживания 15 электропогрузчиков

Стадия	Лист	Листов
Р	1	3

Щит ЗЩА
Таблица соединений

Гипропромтрансстрой

Копировал: Бор. Формат А4

Альбом 8

Надписи на табло и в рамках

N надписи	Текст надписи	Кол.	N надписи	Текст надписи	Кол.
	Рамка - 66×26				
1	Температура приточного воздуха	1			
2	Питание ~ 220В	1			

Инв. № подл. | Подпись и дата | Взам. инв. №

416-9-55.89 АОВ. Н2 Лист 5

Копировал. 25666-08 9 Формат А4

Альбом 8

Проводник	Откуда идет	Куда поступает	Данные провода	Примечание
		Дверь		
N	XT1:10	ЗРВ1:16		
101	XT2:10	ЗРВ1:14		
102	XT1:6	ЗРВ1:3		
103	XT3:1	ЗРВ1:5	ПВ31х1,0	
103	ЗРВ1:5	ЗРВ1:22		П
111	XT2:1	ЗРВ1:21		
112	XT2:2	ЗРВ1:13		
201	XT1:1	ЗРВ1:28		
202	XT1:2	ЗРВ1:20	ПВ31х0,75	
203	XT1:3	ЗРВ1:9		

Инв.№ подл. | Подпись и дата | Взам. инв.№

Копировал: Бер. Формат А4

Альбом 8

Проводник	Откуда идет	Куда поступает	Данные провода	Примечание
104	ЗК1:64	ЗКР:1		
105	ЗК2:34	XT3:2		
107	ЗК2:А	XT3:4		
111	ЗК1:11	XT2:1		
121	ЗКР:5	XT2:8		
122	ЗК1:22	ЗК2:33		
122	ЗК1:22	ЗКР:3		
131	ЗКР:6	XT3:3		
132	ЗКР:9	XT2:4		
133	ЗКР:8	XT2:5		
133	ЗКР:8	ЗR:2	ПВ1 1х1,0	
133	ЗR:2	ЗR:3		П
134	ЗКР:7	XT2:6		
135	ЗА:1	XT2:7		
Земля	РВ: ⏚	Рейка для установки аппаратов: ⏚	ПВ1 1х1,5	
Земля	Рейка для установки аппаратов: ⏚	Стойки: ⏚		

Инв.№ подл. | Подпись и дата | Взам. инв.№

25666-08 10 Копировал: Бер. Формат А4

Альбом 8

Проводник	Выв	Контакта	Вывод	Проводник
121	5			
131	6			
134	7			
133	8			
132	9			
		3SF1		
A	1		2	100
		3R		
135	1			
133*	П2			
133	П3			
		XT1		
201	1			
202	2			
203	3			
	4			
	5			
102*	6			
	7			
A	8			
N	П9			
N	П10			
		XT2		
111*	1			
112*	2			
131	3			
132	4			
133	5			
134	6			
135	7			
121	8			

Проводник	Вывод	Вид контакта	Вывод	Проводник
100	9			
101	10			
		XT3		
103	1			
105	2			
122	3			
	4			
107	5			
	6			
	7			
	8			
	9			
	10			
		Дверь		
		3PB1		
102	3			
103*	П5			
112	13			
101	14			
N	16			
111	21			
103	П22			
203	9			
202	20			
201	28			

Взам. инв. №

Подпись и дата

Инв. № подл.

АОВ. Н4 | Лист 2

Копировал: Бор. Формат А4

Альбом 8

Проводник	Вывод	Вид контакта	Вывод	Проводник
		Технические требования		
		Таблица подключения выполнена на основании схемы АОВ-10 и таблицы соединений АОВ Н3		
		Передняя стенка		
		3К1		
100*	12П	Р	11	112
100	21П	Р	22	122
100	53П	З	54	103
100*	63П	З	64	104
	43	З	44	
102	А	К	В	N*
		3К2		
100*	33	З	34	105
107	А	К	В	N*

Проводник	Вывод	Вид контакта	Вывод	Проводник
		3КР		
104	1			
N	2			
122	3			

Взам. инв. №

Подпись и дата

Инв. № подл.

416-9-55.89 АОВ Н4

ГИП	Блувштейн	
Нач. отд.	Хомяк	
Н. контр.	Блюм	
Гл. спец.	Сизинцев	
РИП эл.	Блувштейн	
Вед. инж.	Попова	

Пункт технического обслуживания 15 электропогрузчиков

Щит ЗЩА

Таблица подключения

Стадия	Лист	Листов
Р	1	2

Гипропромтрансстрой

25666-08 _ 11

Копировал: Бор. Формат А4

Альбом 8

Поз.	Обозначение	Наименование	Кол	Примечание
11	КТ1, КТ2	Реле времени РКВ11-33-111-04-220В	2	У47 ТМ3-25-81
12	К1, К3	Реле ПЭ-370-2293, ~220В	2	У209 ТМ3-13-81
13	К2, К4	Реле ПЭ-370-4293, ~220В	2	У209 ТМ3-13-81
14	SF1, SF2	Выключатель ВА14-26-14-2093		
		~220В Ур=4А	2	У423 ТМ3-13-81
15		Диод Д226Б	4	
16		Упор	2	
17		Перемычка	4	
18		Рамка РПМ 66×26	16	
19		Блок Б3-10	5	
		Материалы		
20		Провод ПВ1 1×1-380		
		ГОСТ 6323-79	30	м
21		Провод ПВ1 1×1,5-380		
		ГОСТ 6323-79	5	м
22		Провод ПВ3 1×1-380		
		ГОСТ 6323-79	20	м
23		Провод НВЭ 1×0,75-380		
		ГОСТ 17517-72	15	м

Инв.№ подл. | Подпись и дата | Взам.инв.№

АОВ. Н5 Лист 2

Копировал: Обар Формат А4

Альбом 8

Поз.	Обозначение	Наименование	Кол.	Примечание
		Документация		
	АОВ. Н6	Таблица соединений		
	АОВ. Н7	Таблица подключений		
		Стандартные изделия		
1		Шкаф щита ЩШМ 1000×600-		
		-Т УХЛ4 УР30 ОСТ36.13-76	1	
2		Уголь ник У3.М600 ТК3-129-81	4	
		Прочие изделия		
3	А1	Сигнализатор СТМ-2АУ2	1	
4	SA1	Переключатель ПКУ3-10С40364	1	
5	1SA4, 2SA4, 2SA2, 3SA2	Переключатель ПКУ3-16А2046У3	4	
6	SB1	Выключатель КЕ011У3 Исп2 толк.крас.	1	
7	SB2	Выключатель КЕ011У3 Исп2 толк.черн.	1	
8	HL1	Арматура АС-220, линза белая	1	
9	HL2	Арматура АС-220, линза красная	1	
10	HL3, HL4, 1HL, 2HL	Арматура АС-220, линза зеленая	4	

Инв.№ подл. | Подпись и дата | Взам.инв.№

416-9-55.89 АОВ. Н5

ГИП	Блувштейн	Пункт технического обслуживания 15 электропогрузчиков	Стадия	Лист	Листов
Нач.отд.	Хонях		Р	1	5
Н.контр.	Белан				
Гл.спец.	Разницев	Щит 1ЩС. Общий вид	Гипропромтрансстрой		
ГИП эл.	Блувштейн				
Разраб.	Попова				

25666-08 12 Формат А4

Альбом 6

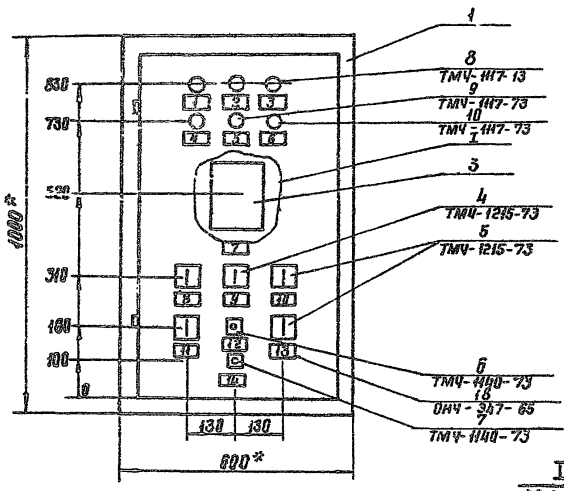

I
М 1:5

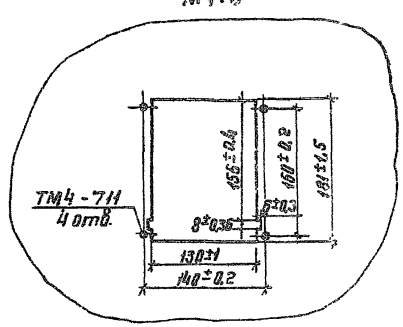

1. *Размеры для справок.
2. Покрытие - вариант 2 ОСТ 36.13-75
3. Таблицы соединений и подключений выполнены на основании схемы, приведенной на листе АОВ-11.

Инв.№ подл. | Подпись и дата | Взам.инв.№

Вид на внутренние плоскости (развернуто)

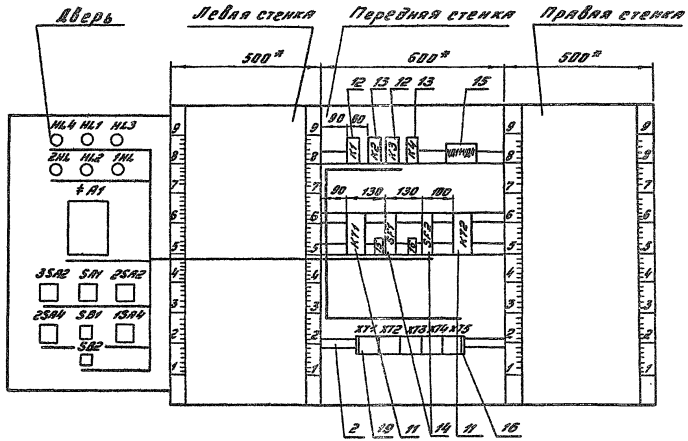

Копировал: Сбор 25666-08-14 Формат А3

Альбом 8

Проводник	Откуда идет	Куда поступает	Данные провода	Примечание
	Технические требования			
	Таблица соединений выполнена			
	на основании схемы, приведен-			
	ной на листе	АОВ-11		
	Передняя	стенка		
N	XT2:3	XT2:4	Перемычка блока	
N	XT2:4	XT2:5	Перемычка блока	
N	XT2:3	KT1:B		
N	KT1:B	K1:B		
N	K1:B	K2:B		
N	K2:B	K3:B		
N	K3:B	K4:B		
N	K4:B	KT2:B	ПВ1 1×1,0	
C1	XT2:1	SF1:1		
500	SF1:2	K1:A		
500	K1:A	K1:34		п
C2	XT2:2	SF2:1		
501	SF2:2	K1:11		
502	K1:33	K1:12		п
502	K1:12	K2:33		
502	K2:33	K4:33		

Взам. инв. № | Подпись и дата | Инв. № подл.

АОВ. Н6

ГИП	Блувштейн		Пункт технического обслуживания 15 электропогрузчиков	Стадия	Лист	Листов
Нач.отд.	Хомяк			Р	1	6
Н.контр.	Блюм					
Гл.спец.	Сизинцев		Щит 1ЩС. Таблица соединений	Гипропромтрансстрой		
ГИП эл.	Блувштейн					

Альбом 8

Надписи на табло и в рамках

№ надписи	Текст надписи	Кол.	№ надписи	Текст надписи	Кол.
	Рамка 66×26				
1	В1 Вент №2 норм. работа	1			
2	Наличие напряжения	1			
3	В1 Вент №3 норм. работа	1			
4	П1 Норм. работа	1			
5	Авария	1			
6	П2 Норм. работа	1			
7	Сигнализатор	1			
8	В1 Вент №2 Упр	1			
9	Выбор вентилятора	1			
10	В1 Вент №3 Упр	1			
11	Приточный Вент П1. Упр	1			
12	Съем сигнала	1			
13	Приточный Вент П2. Упр	1			
14	Опробование	1			
15	Питание ~220В	1			
16	Питание ~220В	1			

Взам. инв. № | Подпись и дата | Инв. № подл.

416-9-55.89 АОВ. Н5 Лист 5

Копировал: [illegible] 25666-08 15 Формат А4

Альбом 8

Проводник	Откуда идет	Куда поступает	Данные провода	Примечание
2-7	XT5:4	K2:44	ПВ1 1×1,0	
2-8	XT6:5	K2:43		
3-7	XT5:9	K2:54		
3-8	XT5:10	K2:53		
Земля	РВ: ⏚	Рейка для установки аппаратов: ⏚		
			ПВ1 1×1,5	
Земля	Рейка для установки аппаратов: ⏚	Стойки: ⏚		

Инв.№ подл. | Подпись и дата | Взам.инв.№

Альбом 8

Проводник	Откуда идет	Куда поступает	Данные провода	Примечание
502	K4:33	XT4:1	ПВ1 1×1,0	
502	XT4:1	XT4:2	перемычки блока	
505	XT3:2	KT1:A		
505	KT1:A	KT1:3		п
508	KT1:4	K2:A		
508	K2:34	K3:12		
509	K3:12	K3:34		п
509	K3:34	K4:34		
509	K4:34	XT4:3		
510	K3:11	XT2:9		
511	K3:33	K3:A		п
511	K3:A	XT2:10		
512	XT5:1	VД1:2		
513	XT5:6	VД2:2	ПВ1 1×1,0	
514	XT3:9	VД3:2		
515	XT4:4	VД4:2		
516	XT4:5	VД1:1		
516	VД1:1	VД2:1		
516	VД2:1	VД3:1		
516	VД3:1	VД4:1		
517	K4:11	K2:12		
518	K2:11	XT3:10		
520	XT2:8	KT2:A		
520	KT2:A	KT2:3		
521	KT2:4	K4:A		
522	XT3:4	K4:12		

Инв.№ подл. | Подпись и дата | Взам.инв.№

25666-08 16

Альбом 8

Проводник	Откуда идет	Куда поступает	Данные провода	Примечание
		Дверь		
N	XT2:5	HL1:1	ПВ3 1×1,0	
N	HL1:1	HL2:1		
N	HL2:1	HL3:1		
N	HL3:1	HL4:1		
N	HL4:1	1HL:1	ПВ1 1×1,0	
N	1HL:1	2HL:1		
N	2HL:1	A1:X1:2		
502	XT4:2	≠A1:X1:1	ПВ3 1×1,0	
502	≠A1:X1:1	≠A1:X7:4		п
502	≠A1:XT7:4	≠A1:X7:5		п
502	≠A1:XT7:8	SA1:1		
502	SA1:1	SA1:9		п
502	SA1:9	1SA4:1	ПВ1 1×1,0	
502	1SA4:1	SB2:14		
503	SA1:10	2SA2:1		
504	2SA2:2	3SA2:2		
504	3SA2:2	XT3:1	ПВ3 1×1,0	
506	SA1:2	3SA2:1	ПВ1 1×1,0	
407	1SA4:2	773:3	ПВ3 1×1,0	
509	XT4:3	≠A1:X7:2	ПВ3 1×1,0	
509	≠A1:X7:8	≠A1:X7:7	ПВ1 1×1,0	п
509	≠A1:X7:7	SB1:14	ПВ1 1×1,0	
509	SB1:14	HL2:2	ПВ1 1×1,0	
511	XT2:10	SB1:13	ПВ3 1×1,0	

Инв.№ подл. | Подпись и дата | Взам.инв.№

416-9-55.89 АОВ. Н6 Лист 4

Копировал: Форм. 25666-08 17 Формат А4

Альбом 8

Проводник	Откуда идет	Куда поступает	Данные провода	Примечание
512	XT5:1	HL3:2	ПВ3 1×1,0	
512	HL3:2	SA1:15	ПВ1 1×1,0	
513	XT5:6	HL4:2	ПВ3 1×1,0	
513	HL4:2	SA1:7	ПВ1 1×1,0	
514	XT3:9	1HL:2	ПВ3 1×1,0	
515	XT4:4	2HL:2	ПВ3 1×1,0	
515	XT4:5	SB2:13	ПВ3 1×1,0	
518	XT3:10	≠A1:X7:5	ПВ3 1×1,0	
519	XT2:7	≠A1:X7:6	ПВ3 1×1,0	
519	XT2:7	XT2:6	перемычка гибкая	
522	SA1:16	SA1:8	ПВ1 1×1,0	п
522	SA1:16	XT3:4	ПВ3 1×1,0	
550	≠A1:X2:1	XT1:1		
551	≠A1:X2:5	XT1:2		
552	≠A1:X2:7	XT1:3		
553	≠A1:X2:10	XT1:4		
554	≠A1:X2:9	XT1:5	НВЭ 1×0,75	
555	≠A1:X2:8	XT1:6		
556	≠A1:X2:3	XT1:7		
557	≠A1:X2:11	XT1:8		
558	≠A1:X2:6	XT1:9		
559	≠A1:X2:12	XT1:10		

Инв.№ подл. | Подпись и дата | Взам.инв.№

416-9-55.89 АОВ. Н6 Лист 5

Копировал: Форм. А4

Альбом 8

Проводник	Откуда идет	Куда поступает	Данные провода	Примечание

Инв. № подл. | Подпись и дата | Взам. инв. №

Альбом 8

Проводник	Откуда идет	Куда поступает	Данные провода	Примечание
П13	XT3:6	1SA4:3	ПВ3 1×1,0	
П17	1SA4:4	1SA4:7	ПВ1 1×1,0	п
П17	1SA4:7	XT3:7	ПВ3 1×1,0	
П18	1SA4:8	XT3:8	ПВ3 1×1,0	
П23	XT4:7	2SA4:3	ПВ3 1×1,0	
П27	2SA4:4	2SA4:7	ПВ1 1×1,0	п
П27	2SA4:7	XT4:8	ПВ3 1×1,0	
П28	2SA4:8	XT4:9	ПВ3 1×1,0	
2-2	XT5:2	SA1:3	ПВ3 1×1,0	
2-2	SA1:4	SA1:11		п
2-5	SA1:12	2SA2:3	ПВ1 1×1,0	
2-6	2SA2:4	2SA2:7		п
2-6	2SA2:4	XT5:3	ПВ3 1×1,0	
2-7	2SA2:8	XT5:4		
2-8	SA1:4	XT5:5		
3-2	XT5:7	SA1:5	ПВ3 1×1,0	
3-2	SA1:5	SA1:13		п
3-5	SA1:6	3SA2:3	ПВ1 1×1,0	
3-6	3SA2:4	3SA2:7		п
3-6	3SA2:7	XT5:8		
3-7	3SA2:8	XT5:9	ПВ3 1×1,0	
3-8	SA1:14	XT5:10		

Инв. № подл. | Подпись и дата | Взам. инв. №

Проводник	Вывод	Вид контакта	Вывод	Проводник
		XT1		
505	п3	Ж	4	508
505	пА	К	В	N
		XT2		
520	п3	Ж	4	521
520	пА	К	В	N
		SF1		
С1	1		2	500
		SF2		
С2	1		2	501
		XT1		
550	1			
551	2			
552	3			
553	4			
554	5			
555	6			
556	7			
557	8			
558	9			
559	10			
		XT2		
С1	1			
С2	2			
N	п3			
N	п4			
N	п5			

Проводник	Вывод	Вид контакта	Вывод	Проводник
п 519	6			
п 519	7			
520	8			
510	9			
511*	10			
		XT3		
504	1			
505	2			
507	3			
522*	4			
	5			
п 1-3	6			
п 1:7	7			
п 1:8	8			
514*	9			
518	10			
		XT4		
502	п1			
502	п2			
509*	3			
515*	4			
516*	5			
	6			
п 2-3	7			
п 2-7	8			
п 2-8	9			
	10			

Инв. № подл. | Подпись и дата | Взам. инв. №

	416-9-55.89 АОВ Н7		Лист 2

Формат А4

Проводник	Вывод	Вид контакта	Вывод	Проводник	Проводник	Вывод	Вид контакта	Вывод	Проводник
		Технические		требования					
		Таблица подключения выполнена							
		на основании схемы АОВ-11 и							
		таблицы соединений АОВ Н6							
Передняя стенка									
		К1					К5		
502	п12	Р	11	501	517	11	Р	12	522
502	п33	Ж	34п	500	502	33	Ж	34	509
500	пА	К	В	N*	521	А	К	6	N
		К2					VR1		
517	12	Р	11	518	516*	1		2	512
502*	33	Ж	34	509					
2-8	43	Ж	44	2-7			VR2		
3-8	53	Ж	54	3-7	516*	1		2	513
508	А	К	В	N					
							VR3		
		К3			516*	1		2	514
510	11	Р	12п	509					
511	п33	Ж	34п	509			VR4		
511	п17	К	В	N	516	1		2	515

Инв. № подл. | Подпись и дата | Взам. инв. №

			416-9-55.89 АОВ. Н7		
Гип	Блувштейн		Пункт технического обслуживания 15 в электролизном	Стадия	Лист	Листов
Нач.отд.	Хотях			Р	1	
Нач.сект.	Блюм					
Гл.спец.	Ушницкий					
Гип	Зв. Сычугов		Щит ЩУ1 Таблица подключения	Гипроэлектронефтегаз		
Пров.	Головко					
	25666-08	19	Копировал: Сафр	Формат А4		

Проводник	Вывод	Вид контакта	Вывод	Проводник
	Дверь			
		HL3		
N*	1		2	512
		HL1		
N*	1		2	502
		HL4		
N*	1		2	513
		1HL		
N*	1		2	514
		HL2		
N*	1		2	509
		2HL		
N*	1		2	515
		A1		
502	пх1:1			
N	х1:2			
550	х2:1			
555	х2:2			
556	х2:3			
552	х2:4			
551	х2:5			
558	х2:8			
554	х2:9			
553	х2:10			
557	х2:11			
559	х2:12			
502	пх7:4	д	х7:2п	509
502	пх7:8	д	х7:7п	509
	х7:5	р	х7:6	519

Проводник	Вывод	Вид контакта	Вывод	Проводник
		2SA2		
503	1		2	504
2-5	3		4п	2-6
2-6	п7		8	2-7
		5A1		
502	п1		2	506
2-2	3		4п	2-8
3-2	п5		6	3-5
	7		8	
502	п9		10	503
2-2	п11		12	2-5
3-2	п13		14	3-8
		3SA2		
506	1		2	504*
3-5	3		4п	3-6
3-6	п7		8	3-7
		1SA4		
502*	1		2	507
п1·3	3		4п	п1·7
п1·7	п7		8	п1·8
		SB1		
511	13	з	14	509*
		2SA4		
п2·3	3		4п	п2·7
п2·7	п7		8	п2·8
		SB2		
502	13	з	14	516

Инв. № подл. | Подпись и дата | Взам. инв. №

416-9-55.89 АОВ Н7	Лист 4

Копировал: Обар. Формат А4

Проводник	Вывод	Вид контакта	Вывод	Проводник
		XT5		
512*	1			
2-2	2			
2-6	3			
2-7*	4			
2-8	5			
513*	6			
3-2	7			
3-6	8			
3-7*	9			
3-8	10			

Проводник	Вывод	Вид контакта	Вывод	Проводник

Инв. № подл. | Подпись и дата | Взам. инв. №

416-9-55.89 АОВ. Н7	Лист 3

Копировал: Обар. Формат А4

gost.e-ecolog.ru