ТИПОВОЙ ПРОЕКТ
416-9-55.89

Пункт технического обслуживания 15 электропогрузчиков

Альбом 7

Задание заводу-изготовителю
низковольтных комплектных устройств

gost.e-ecolog.ru

ТИПОВОЙ ПРОЕКТ
416-9-55.89

ПУНКТ ТЕХНИЧЕСКОГО ОБСЛУЖИВАНИЯ 15 ЭЛЕКТРОПОГРУЗЧИКОВ

АЛЬБОМ 7

Задание заводу-изготовителю
низковольтных комплектных устройств

Разработан:
Гипропромтрансстроем
Главный инженер института С. А. Воронков
Главный инженер проекта А. И. Блувштейн

Утвержден МПС
Указание от 14.07.1989 г. № Д 1866 у

25666-07

Альбом 7

Содержание альбома

NN листов	Наименование и обозначение документа Наименование листа	стр
	Титульный лист	
	Содержание альбома	2
01	Перечень комплектных устройств	2
02 ВО	Щит разряда 1Щ щелочных аккумуляторных батарей. Чертеж общего вида.	3
02.	Щит разряда 1Щ щелочных аккумуляторных батарей. Технические данные аппаратов. Таблица.	3
02 Тб	Щит разряда 1Щ щелочных аккумуляторных батарей. Таблица перечня надписей	3
02. Э4	Щит разряда 1Щ щелочных аккумуляторных батарей. Схема электрических соединений.	4
03. ВО	Щит разряда 1Щ кислотных аккумуляторных батарей. Чертеж общего вида	5
03	Щит разряда 1Щ кислотных аккумуляторных батарей. Технические данные аппаратов. Таблица	5
03. Тб	Щит разряда 1Щ кислотных аккумуляторных батарей. Таблица перечня надписей.	5
03. Э4	Щит разряда 1Щ кислотных аккумуляторных батарей. Схема электрическая соединений	6
04. ВО	Ящик разряда Я1 щелочных аккумуляторных батарей. Чертеж общего вида.	7
04	Ящик разряда Я1 щелочных аккумуляторных батарей. Технические данные аппаратов. Таблица.	7
04. Тб	Ящик разряда Я1 щелочных аккумуляторных батарей. Таблица перечня надписей.	7
05 ВО	Ящик разряда Я1 кислотных аккумуляторных батарей. Чертеж общего вида.	8
05.	Ящик разряд Я1. кислотных аккумуляторных батарей. Технические данные аппаратов. Таблица.	8
05. Тб	Ящик разряда Я1 кислотных аккумуляторных батарей. Таблица перечня надписей.	8
04. Э4	Ящик разряда Я1 щелочных аккумуляторных батарей. Схема электрическая соединений	9
05. Э4	Ящик разряда Я1 кислотных аккумуляторных батарей. Схема электрическая соединений.	9
06. ВО	Ящик Я2. Чертеж общего вида	10
06	Ящик Я2. Технические данные аппаратов. Таблица.	10
06. Тб	Ящик Я2 Таблица перечня надписей.	10
06. Э4	Ящик Я2 Схема электрическая соединений	11
07. ВО	Ящик 26Я. Чертеж общего вида.	12
07	Ящик 26Я. Технические данные аппаратов. Таблица.	12
07. Тб	Ящик 26Я Таблица перечня надписей.	12
07. Э4	Ящик 26Я. Схема электрическая соединений	13

Наименование	Кол. НКУ	Кол. приведен. панел.	Обозначение таблицы аппаратов	Примечание
Щит разряда 1Щ щелочных аккумуляторных батарей	1	1	3.000.02	
Щит разряда 1Щ кислотных аккумуляторных батарей	1	1	3.000.03	
Ящик разряда Я1 щелочных аккумуляторных батарей	1	1	3.000.04	
Ящик разряда Я1 кислотных аккумуляторных батарей	1	1	3.000.05	
Ящик Я2	1	1	3.000.06	
Ящик 26Я	1	1	3.000.07	

ГИП	Блувштейн	416-9-55.89	3.090.00
Нач отд	Хомяк	Перечень комплектных устройств	Стадия Р; Лист 1; Листов 1
Н. конт	Иванова		Гипропромтранспроект
Гл спец	Сизинцев		
ГИП эл	Блувштейн		
Ред инж	Попова		

Инв. № подл. | Подпись и дата | Взам. инв. №

25666-07 3 Копир. зам.

Формат А2

Альбом 7

Формат	Зона	Поз.	Обозначение	Наименование	Кол.	Примечание
				Документация		
А3			3.000.02.ВО	Чертеж общего вида		
А2			3.000.02.Э4	Схема электрическая соединений		
А4			3 000. 02 ТБ	Таблица перечня надписей		
				Сборочные единицы		
		01		Выключатель ВА51-33,Jр=125А	01	QF1
		02		Выключатель ВА51-25Р=2208Jр=63А	01	QF2
		03		Выключатель ВА51-25Р=2208Jр=6,3А	01	QF3
		04		Контактор МК3-10	02	КМ1 КМ2
		05		Контактор МК4-10	02	КМ3 КМ4
		06		Шунт 150 ШСМ У3-0,5	01	RS
		07		Диод Д 246Б	04	VD1-VD4
		08		Конденсатор МБГО-2-400-10-П	01	С
		09		Блок резисторов ЯС4У3, 0,50 ом	01	R
		10		Блок резисторов ЯС4У3, 0,187ом	02	R2, R3
		11		Зажимы наборные ЗП24-95П 150-В/У3	02	
		12		Блок зажимов БЗ-24 на 10 зажимов	01	
		13		Блок зажимов БЗ-24 на 5 зажимов	01	

Инв. № подл. | Подпись и дата | Взам. инв. №

			416-9-55.89	Э 000. 02	
Нач. отд	Хомяк		Щит разряда 1 Щ щелочных аккумуляторных батарей. Технические данные аппаратов. ТАБЛИЦА.	Стадия	Лист	Листов
Н. контр	Иванова				1	1
Гл. спец	Сизинцев			Гипропромтранссстрой		
Гип эл.	Клубштейн					
Ст. инж	Попова					

Альбом 7

Планер	Строка	Позиция	Поз. обозначение	Место надписи	Текст	Кол.	Вид шрифта	Высота шрифта
		1	QF2	табличка	Защита ~ 220В	1		
		2	QF3	— " —	Защита = 220В	1		
		3	QF1	— " —	Разряд	1		

3

Инв. № подл. | Подпись и дата | Взам. инв. №

			416-9-55.89	Э 000. 02 ТБ	
Нач. отд.	Хомяк		Щит разряда 1 Щ щелочных аккумуляторных батарей	Стадия	Лист	Листов
Н. контр	Иванова				1	1
Гл. спец	Сизинцев		Таблица перечня надписей	Гипропромтранссстрой		
Гип эл.	Клубштейн					
Ст. инж	Попова					

Э 000. 02 ВО

Вид спереди
Дверь не показана

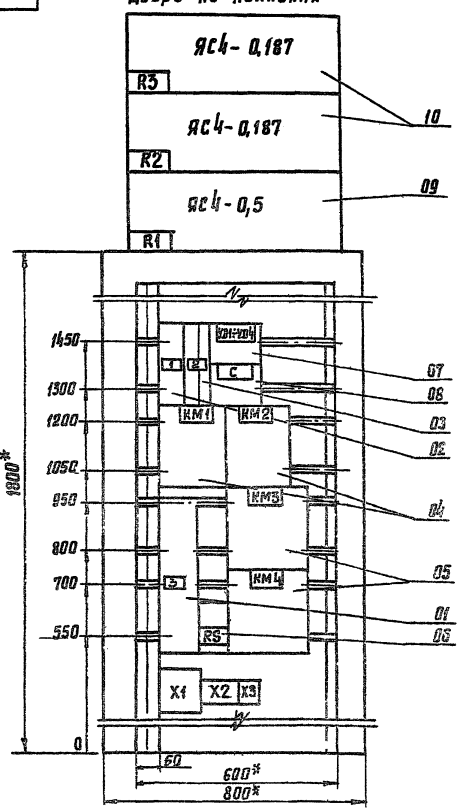

1. * Размеры для справок.
2. Неуказанные предельные отклонения размеров по...
3. В контуре табличек и аппаратов указаны номера надписей по перечню надписей.
4. Шкаф одностороннего обслуживания однорядный.

Инв. № подл. | Подпись и дата | Взам. инв. №

			416-9-55.89	3.000.02 ВО		
Гип	Клубштейн		Щит разряда 1 Щ щелочных аккумуляторных батарей. Чертеж общего вида	Стадия	Масса	Масштаб
Нач. отд	Хомяк					1:10
Н. контр	Иванова			Лист 1	Листов 1	
Гл. спец	Сизинцев			Гипропромтранссстрой		
Гип эл.	Клубштейн					
Вед. инж.	Попова					

Копировал

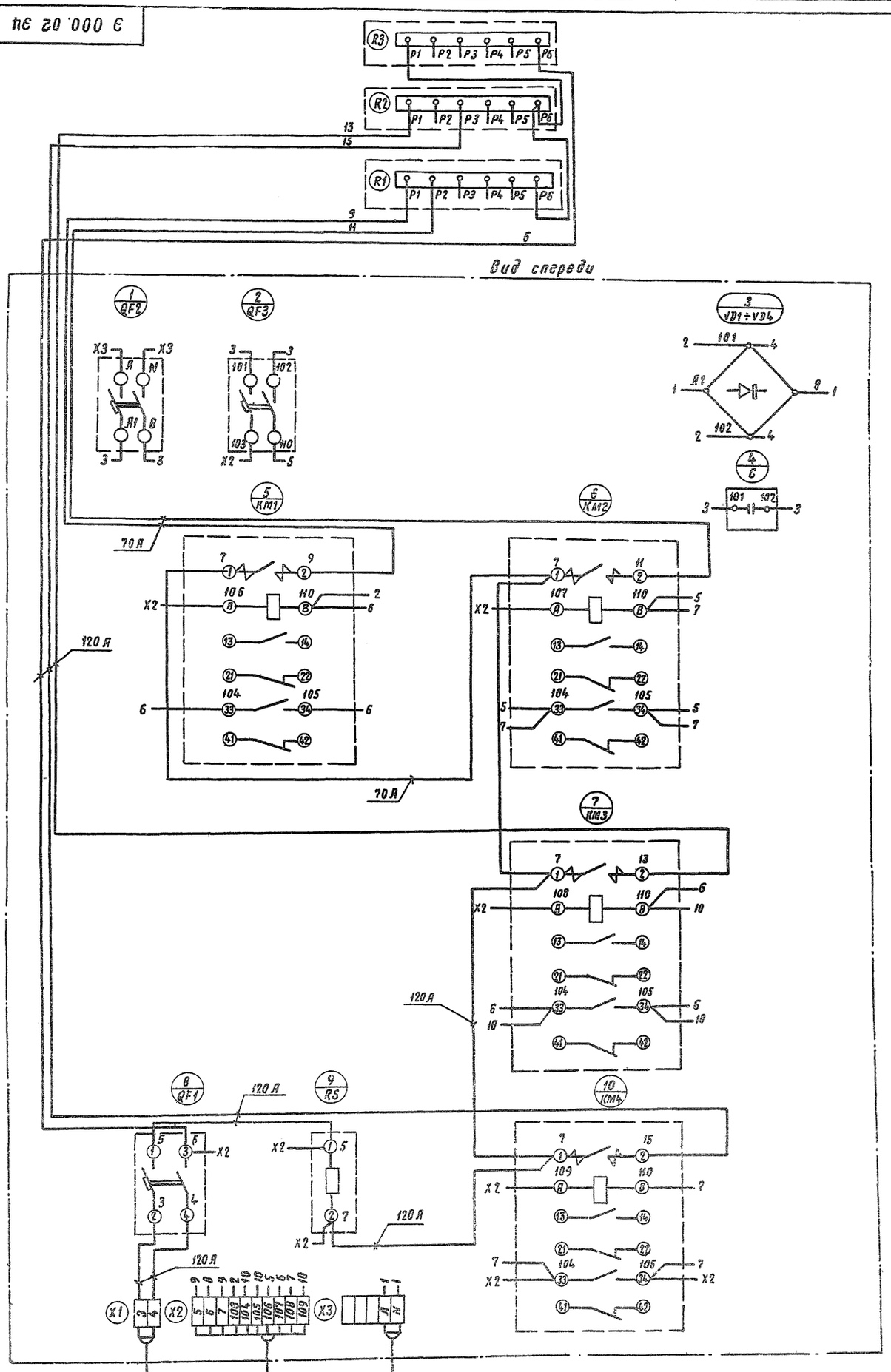

				416-3-55.89	3 000. 02 ЭЩ
ГИП	Блувштейн			Щит разряда 1Щ щелочных аккумуляторных батарей Схема электрических соединений	Стадия: — Масса: — Масштаб: —
Нач. отд.	Хотяк				Лист 1 Листов 1
Н. контр.	Иванова				Гипропромтранспроект
ГИП эл.	Блувштейн				
Разраб.	Рогова				

Инв. N подл. | Подпись и дата | Взам. инв. N

25666-07 5

Альбом 7

Формат	Зона	Поз.	Обозначение	Наименование	Кол.	Примечание
				Документация		
А3			Э 000. 03. ВО	Чертеж общего вида	01	
А2			Э 000. 03. ЭЧ	Схема электрическая соединений	01	
А4			Э 000. 03. ТБ	Таблица перечня надписей	01	
				Сборочные единицы		
		01		Выключатель ВА51-31Р Jр=50А	01	QF-1
		02		Выключатель ВА-51-25Р~220В, Jр=6,3А	01	QF-2
		03		Выключатель ВА51-25Р~220В Jр=6,3А	01	QF3
		04		Контактор МК3-10	04	КМ-1, КМ-2, КМ-3, КМ-4
		05		Шунт 75 ШСМУЗ-05	01	KS
		06		Диод Д 246Б	04	VD1÷VD4
		07		Конденсатор МБГО-2-400-10-п	01	C
		08		Блок резисторов ЯСЧУЗ, 2,060м	01	R1
		09		Блок резисторов ЯСЧУЗ, 0,75 Ом	02	R2, R3
		10		Зажимы наборные ЗН24-70п100-8/8УЗ	02	
		11		Блок зажимов БЗ-24НА10 зажимов	01	
		12		Блок зажимов БЗ-24НА 5 зажимов	01	

Взам. инв. N | Подпись и дата | Инв. N подл.

Нач отд.	Хомяк		
Н контр	Иванова		
Гл. спец.	Сизинцев		
ГИП ЭЛ	Блувштейн		
Ст. инж.	Попова		

416-9-55.89 Э 000. 03

Щит разряда 1 щ кислотных аккумуляторных батарей. Технические данные аппаратов. Таблица.

Стадия	Лист	Листов
	1	1

Гипропромтрансстрой

Альбом 7

Панель	Строка	Надпись	Поз обозначение	Место надписи	Текст	Кол.	Вид шрифта	Заготовка
		1	QF2	Табличка	Защита ~ 220 В	1		
		2	QF3	»	Защита = 220 В	1		
		3	QF1	»	Разряд	1		

Взам. инв. N | Подпись и дата | Инв. N подл.

Нач отд.	Хомяк		
Н контр	Иванова		
Гл. спец.	Сизинцев		
ГИП ЭЛ	Блувштейн		
Ст. инж.	Попова		

416-9-55.89 Э 000. 03 ТБ

Щит разряда 1 щ. кислотных аккумуляторных батарей Таблица перечня надписей.

Стадия	Лист	Листов
	1	1

Гипропромтрансстрой

Альбом 7

Э 000. 03. ВО

Вид спереди
Дверь не показана

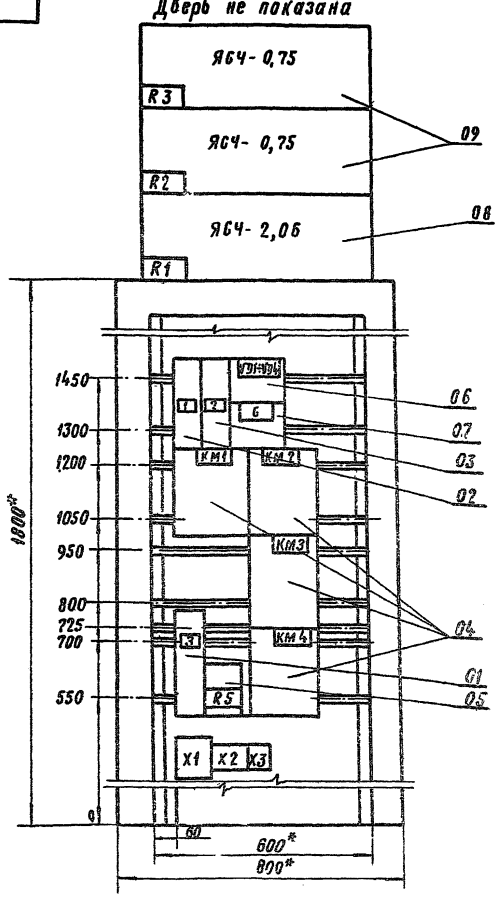

1 * Размеры для справок.
2 Неуказанные предельные отклонения размеров по....
3 В контуре табличек и аппаратов указаны номера надписей по перечню надписей.
4 Шкаф одностороннего обслуживания однорядный.

Взам. инв. N | Подпись и дата | Инв. N подл.

ГИП	Блувштейн		
Нач отд	Хомяк		
Н контр	Иванова		
Гл спец.	Сизинцев		
ГИП ЭЛ	Блувштейн		
Вед инж	Попова		

416-9-55.89 Э 000. 03 00

Щит разряда 1 щ кислотных аккумуляторных батарей Чертеж общего вида

Стадия	Масса	Масштаб
		1:10

Лист 1 | Листов 1

Гипропромтрансстрой

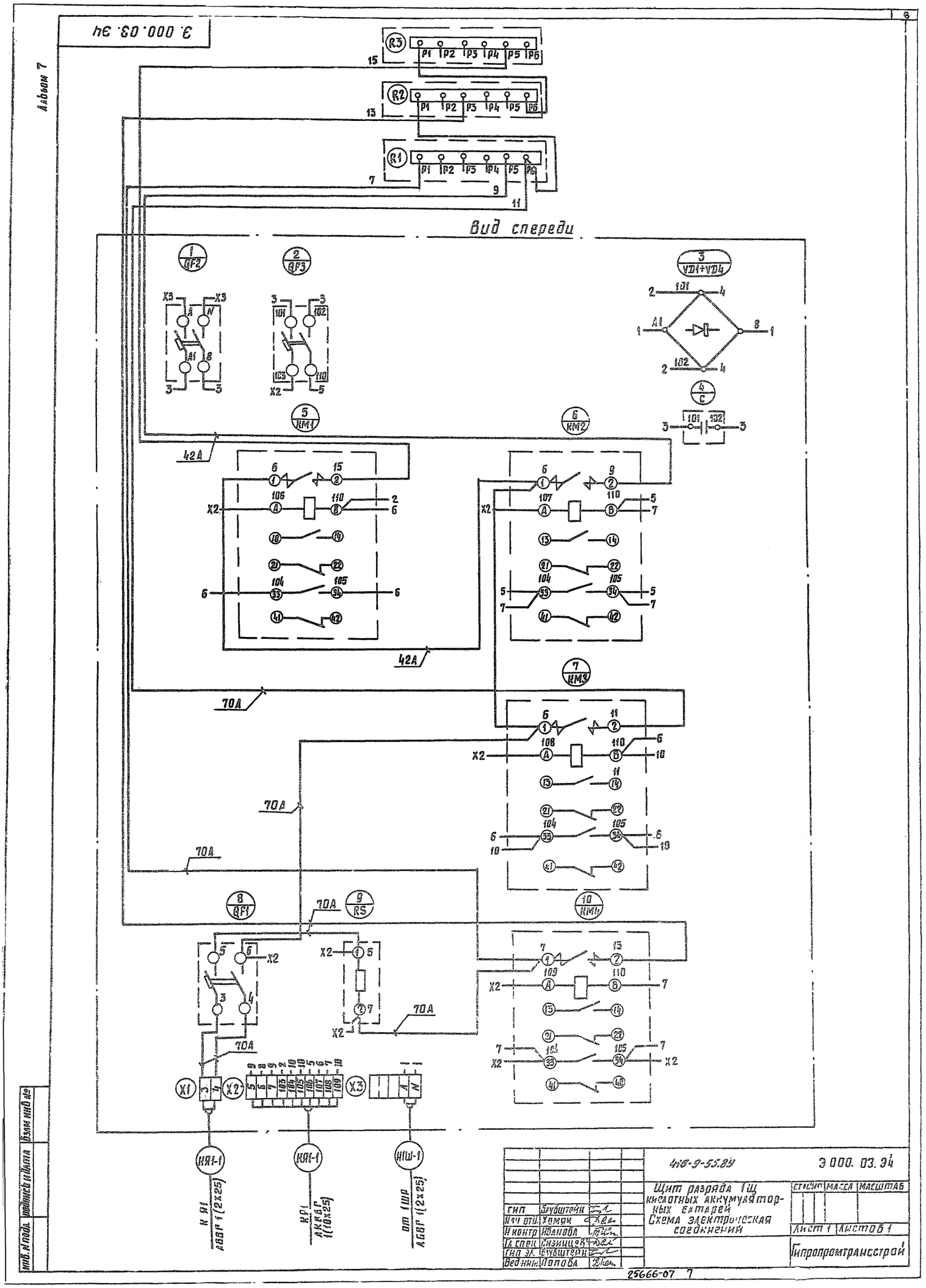

Альбом 7
Э.000.03.94
Вид спереди
R3
R2
R1
P1 P2 P3 P4 P5 P6
1 QF2
2 QF3
3 VD1÷VD4
4 C
5 KM1
6 KM2
7 KM3
8 QF1
9 RS
10 KM4
42A
70A
X1
X2
X3
КЯ1-1
КЯ1-1
НШ-1
К Я1 АБВГ 1(2х25)
К Я1 АКВГ 1(10х25)
от 1 ШР АБВГ 1(2х25)
416-9-55.89
Э 000. 03. 94
Щит разряда 1Щ кислотных аккумуляторных батарей
Схема электрическая соединений
Гип Брубштейн
Нач отд Хомяк
Н контр Иванова
Гл спец Сизинцев
Гип эл. Брубштейн
Вед инж Попова
Стадия
Масса
Масштаб
Лист 1
Листов 1
Гипропромтрансстрой
Инв. № подл.
Подпись и дата
Взам инв №
25666-07 7

Альбом 7

Формат	Зона	Поз.	Обозначение	Наименование	Кол.	Примечание
				Документация		
А3			Э 000 04. ВО	Чертеж общего вида	01	
А3			Э 000 04. Э4	Схема электрическая		
				соединений	01	
А4			Э 000 04 ТБ	Таблица перечня надписей	01	
				Сборочные единицы		
				НЗ1 01		
		01		Переключатель		
				ПКУ3-16А3035У3	01	SA
		02		Выключатель КЕ011У3		
				Исп 2 толк красн	01	SB1
		03		Выключатель КЕ011У3		
				Исп 2 толк черн	01	SB2
		04		Амперметр М4203		
				Предел 0÷150А	01	PA
		05		Вольтметр М4203		
				Предел 0-75В	01	PV
				Зажимы наборные ЗИ24-		
				-95Л160-В/ВУЗ	02	
				Блок БЗ-24 на 10 зажимов	01	
				Блок БЗ-24 на 5 зажимов	01	

Инв.№ подл. | Подпись и дата | Взам. инв.№

Нач.отд	Хомяк	
Н.контр	Иванова	
Гл.спец	Сизинцев	
ГИП эл.	Блувштейн	
Ведущ.	Попова	

416-9-55.89 Э 000. 04

Ящик разряда Я1 щелочных аккумуляторных батарей. Технические данные аппаратов. Таблица.

Стадия	Лист	Листов
	1	1

Гипропромтранссстрой

Альбом 7

Панель	Строка	Надпись	Поз. обозначение	Место надписи	Текст	Вид	Вид шрифта заглав.	Кол.
		1		Табличка	Я1	1		
		2	PA	"	Ток разряда	1		
		3	PV	"	Напряж. разряда	1		
		4	SA	На ключе	4,5,1,2,3	1		
		5		Табличка	34 ТНЖ-300 ВМ	1		
		6		"	34 ТНЖ-600 ВМ	1		
		7	SB2	"	Вкл.	1		
		8	SB1	"	Откл.	1		

Инв.№ подл. | Подпись и дата | Взам. инв.№

Нач.отд.	Хомяк	
Н.контр.	Иванова	
Гл.спец	Сизинцев	
ГИП эл	Блувштейн	
Ведущ.инж.	Попова	

416-9-55.89 Э 000. 04 ТБ

Ящик разряда Я1 щелочных аккумуляторных батарей. Таблица перечня надписей

Стадия	Лист	Листов
	1	1

Гипропромтранссстрой

Альбом 7

Э 000. 04. ВО

Вид спереди
Дверь не показана

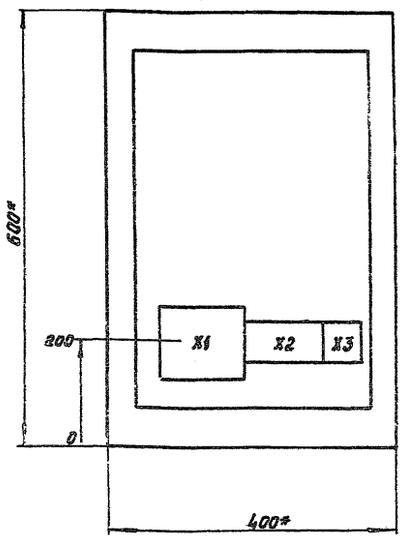

Дверь ящика
Вид спереди

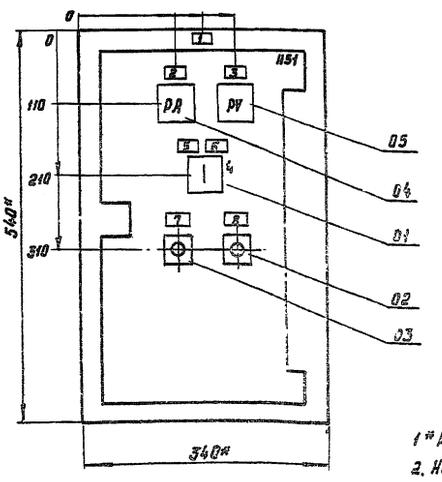

1* Размеры для справок.
2. Неуказанные предельные отклонения размеров по ...
3. В контуре табличек и аппаратов указаны номера надписей по перечню надписей.
4 Глубина ящика 380мм.

Инв.№ подл. | Подпись и дата | Взам. инв.№

ГИП	Блувштейн	
Нач отд	Хомяк	
Н. контр	Иванова	
Гл спец	Сизинцев	
ГИП эл.	Блувштейн	
Вед инж	Попова	

416-9-55.89 Э 000. 04 ВО

Ящик разряда Я1 щелочных аккумуляторных батарей Чертеж общего вида

Стадия	Масса	Масштаб
		1:5
Лист 1	Листов 1	

Гипропромтранссстрой

Копир Рор 25666-07 8 Формат

Альбом 7

Формат	Зона	Поз	Обозначение	Наименование	Кол	Примечание
				Документация		
А3			Э.000.05.ВО	Чертеж общего вида	01	
А3			Э.000.05.Э4	Схема электрическая		
				соединений	01	
А4			Э.000.05.ТБ	Таблица перечня надписей	01	
				Сборочные единицы		
				Н51 01		
		01		Переключатель		
				УП5313-Ф2279З	01	SA
		02		Выключатель КЕ011-УЗ-С		
				Исп.2 толк. красн.	01	SB1
		03		Выключатель КЕ011-УЗ-С		
				исп.2 толк. черн.	01	SB2
		04		Амперметр м4203		
				Предел 0-100А	01	PA
		05		Вольтметр м4203		
				Предел 0-150В	01	PV
				Зажимы наборные 3н24-		
				-95П160-В/ВЗ	02	
				Блок БЗ-24 на 10 зажимов	01	
				Блок БЗ-24 на 5 зажимов	01	

Инв. № подл. | Подпись и дата | Взам. инв. №

		418-9-55.89	Э.000.05
Нач.отд	Хомяк	Ящик разряда А1 кислотных аккумуляторных батарей. Технические данные аппаратов. Таблица	Стадия: — / Лист: 1 / Листов: 1
Н.контр	Иванова		Гипропромтрансстрой
Гл.спец.	Сизинцев		
ГИП эл.	Блувштейн		
Вед.инж.	Попова		

Альбом 7

Панель	Строка	Надпись	Назначение	Место надписи	Текст	Кол.	Вид дверцы	Заготовка
		1		Табличка	А1	1		
		2	РА	— « —	Ток разряда	1		
		3	PV	— « —	Напряж. разряда	1		
		4	SA	На ключе	3, 4, 1, 2	1		
		5		Табличка	2х20х ЗПАС 310	1		
		6		— « —	2х20х5 ПАС 350	1		
		7	SB2	— « —	ВКЛ.	1		
		8	SB1	— « —	Откл.	1		

Инв. № подл. | Подпись и дата | Взам. инв. №

		418-9-55.89	Э.000.05 ТБ
Нач.отд	Хомяк	Ящик разряда А1 кислотных аккумуляторных батарей. Таблица перечня надписей	Стадия: — / Лист: 1 / Листов: 1
Н.контр	Иванова		Гипропромтрансстрой
Гл.спец.	Сизинцев		
ГИП эл.	Блувштейн		
Вед.инж.	Попова		

Альбом 7

Э.000.05.ВО

Вид спереди
Дверь не показана

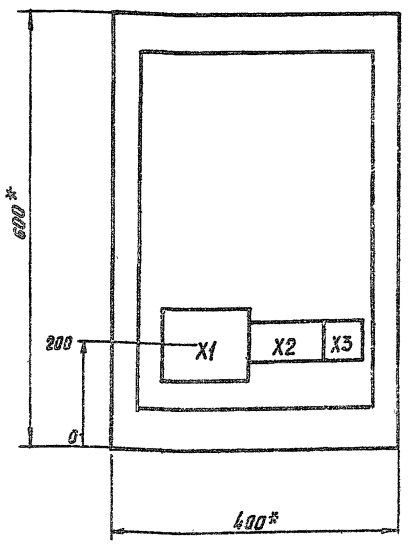

Дверь ящика
Вид спереди

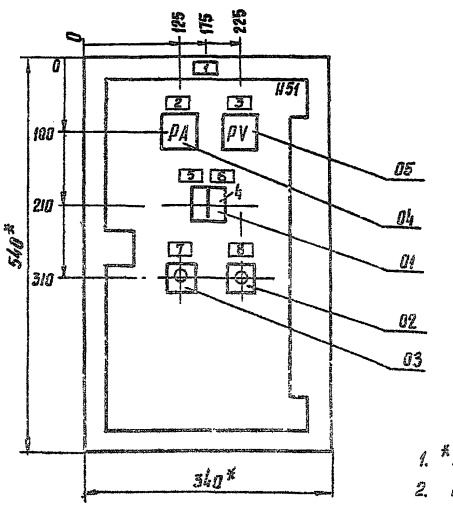

1. *Размеры для справок
2. Неуказанные предельные отклонения размеров по ....
3. В контуре табличек и аппаратов указаны номера надписей по перечню надписей.
4. Глубина ящика 360 мм.

Инв. № подл. | Подпись и дата | Взам. инв. №

		418-9-55.89	Э.000.05.ВО
ГИП	Блувштейн	Ящик разряда А1 кислотных аккумуляторных батарей. Чертеж общего вида.	Стадия: — / Масса: — / Масштаб: 1:5
Нач.сект	Хомяк		Лист 1 / Листов 1
Н.контр	Иванова		Гипропромтрансстрой
Гл.спец	Сизинцев		
ГИП эл	Блувштейн		
Вед.инж	Попова		

Альбом 7

Э.000.05.ЭЧ

Вид спереди

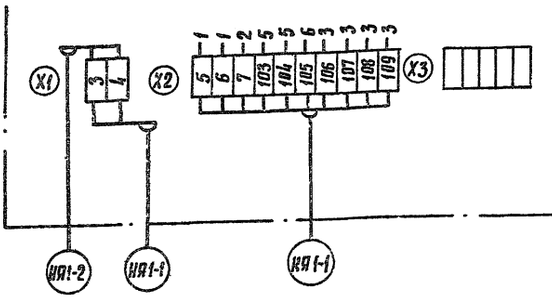

Дверь ящика
Вид со стороны монтажа

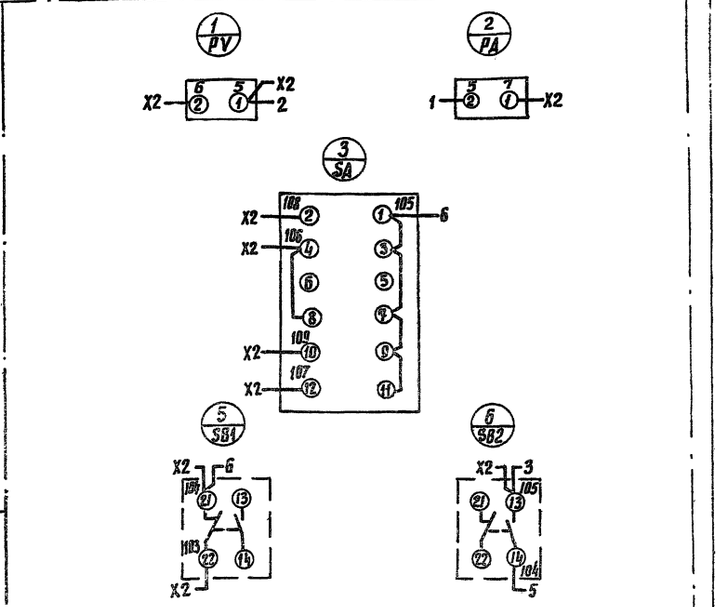

ГИП	Блувштейн	416-9-55.89	Э.000.05.ЭЧ
Нач.отд	Хомяк	Ящик разряда Я1 кислотных аккумуляторных батарей. Схема электрическая соединений	Стадия / Масса / Масштаб
Н.контр.	Иванова		Лист 1 / Листов 1
Гл.спец.	Сизинцев		Гипропромтрансстрой
Гип эл.	Блувштейн		
Вед.инж.	Попова		

Инв.№ подл. | Подпись и дата | Взам.инв.№

Альбом 7

Э.000.ОЧ.ЭЧ

Вид спереди

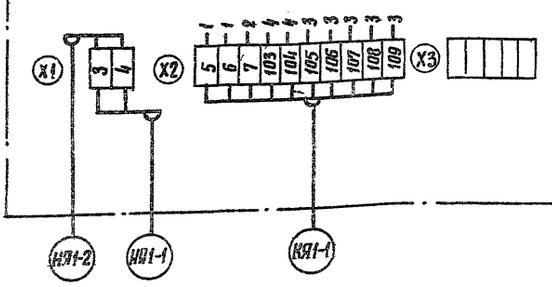

Дверь ящика
Вид со стороны монтажа

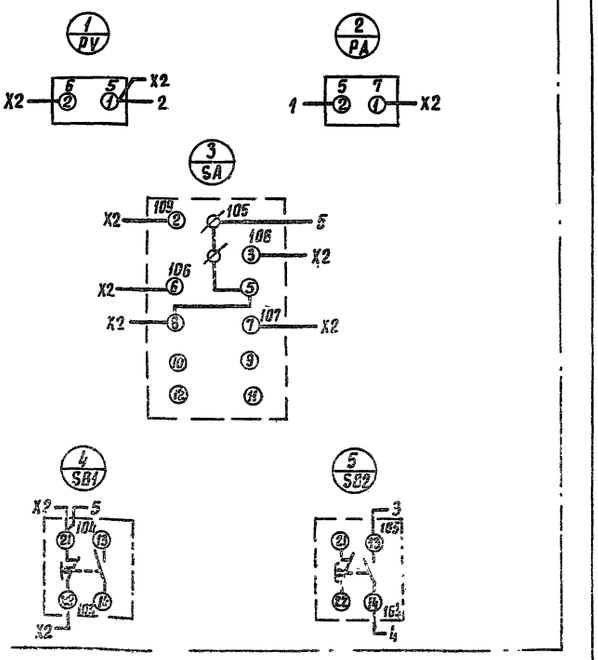

ГИП	Блувштейн	416-9-55.89	Э.000.04.ЭЧ
Нач.отд	Хомяк	Ящик разряда Я1 щелочных аккумуляторных батарей Схема электрическая соединений	Стадия / Масса / Масштаб
Н.контр.	Иванова		Лист 1 / Листов 1
Гл.спец.	Сизинцев		Гипропромтрансстрой
Гип эл.	Блувштейн		
Вед.инж.	Попова		

Инв.№ подл. | Подпись и дата | Взам.инв.№

Альбом 7

Формат	Зона	Поз.	Обозначение	Наименование	Кол.	Примечание
				Документация		
А3			Э. 000.06 ВО	Чертеж общего вида	01	
А2			Э. 000.06 ЭЧ	Схема электрическая соединений	01	
А4			Э. 000.06 ТБ	Таблица перечня надписей	01	
				Сборочные единицы		
				H1 01		
		01		Выключатель ВА-14-26-14-20У3~220В, Jр=4А	02	SF1, SF2
				Реле ПЭ370 42У3, ~220В	01	K2-1
		02		Реле ПЭ-370 22У3, ~220В	02	K1; K3
				HS1 01		
		03		Выключатель КЕ011У3, исп.2		
				Толк. красн	01	SB1
		04		Арматура АС4401 5У2, ~220В	01	HL1
		05		Арматура АС4401 1У2, ~220В	01	HL2
		06		Арматура АС4401 1У2, ~220В	01	HL3
		07		Арматура АС4401 3У2, ~220В	01	HL4
		08		Звонок ЗВП 220 ОМ5, ~220В	01	HA
		09		Выключатель КЕ011У3 исп 2, толк. крас.	01	SB2
				Блок зажимов БЗ-24-4П25-8/БЗ-10	03	

Взам. инв. № | Подпись и дата | Инв. № подл.

Нач. отд.	Хомяк		
Н. контр.	Иванова		
Гл. спец.	Сизинцев		
Гип эл.	Блувштейн		
Вед. инж.	Попова		

416-9-55.89 Э. 000.06

Ящик Я2. Технические данные аппаратов. Таблица

Стадия	Лист	Листов
	1	1

Гипропромтрансстрой

Альбом 7

Панель	Строка	Надпись	Поз. обозначение	Место надписи	Текст	Кол.	Вид пункта	Заготовка
		1		Табличка	Ящик Я2	1		
		2	HL1	— " —	Наличие напряжения	1		
		3	HL2	— " —	Пожар	1		
		4	HL3	— " —	Вентиль закрыт	1		
		5	HL4	— " —	Вентиль открыт	1		
		6	SB1	— " —	Съем звук. сигнала	1		
		7	SB2	— " —	откл. вентсистем при пожаре	1		

Взам. инв. № | Подпись и дата | Инв. № подл.

Нач. отд.	Хомяк		
Н. контр.	Иванова		
Гл. спец.	Сизинцев		
Гип эл.	Блувштейн		
Вед. инж.	Попова		

416-9-55.89 Э. 000.06 ТБ

Ящик Я2. Таблица перечня надписей

Стадия	Лист	Листов
	1	1

Гипропромтрансстрой

Альбом 7

Э. 000.06 ВО

Вид спереди
Дверь не показана

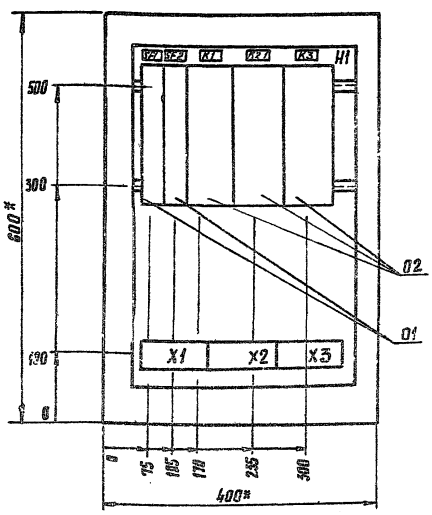

Дверь ящика
Вид спереди

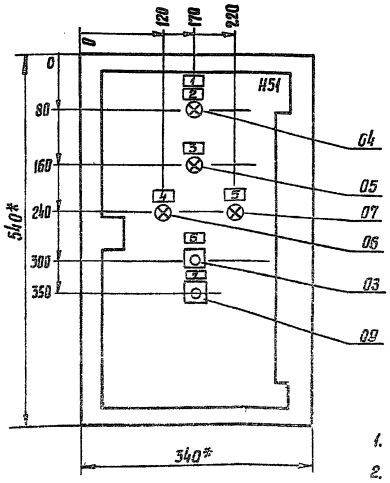

1. *Размеры для справок.
2. Неуказанные предельные отклонения размеров по...
3. В контуре табличек и аппаратов указаны номера надписей по перечню надписей.
4. Глубина ящика 360 мм.

Взам. инв. № | Подпись и дата | Инв. № подл.

Гип	Блувштейн		
Нач. отд.	Хомяк		
Н. контр.	Иванова		
Гл. спец.	Сизинцев		
Гип эл.	Блувштейн		
Вед. инж.	Попова		

416-9-55.89 Э. 000 06. ВО

Ящик Я2. Чертеж общего вида

Стадия	Масса	Масштаб
		1:5

Лист 1 Листов 1

Гипропромтрансстрой

Боковая стенка

Вид спереди

Дверь ящика

Вид со стороны монтажа

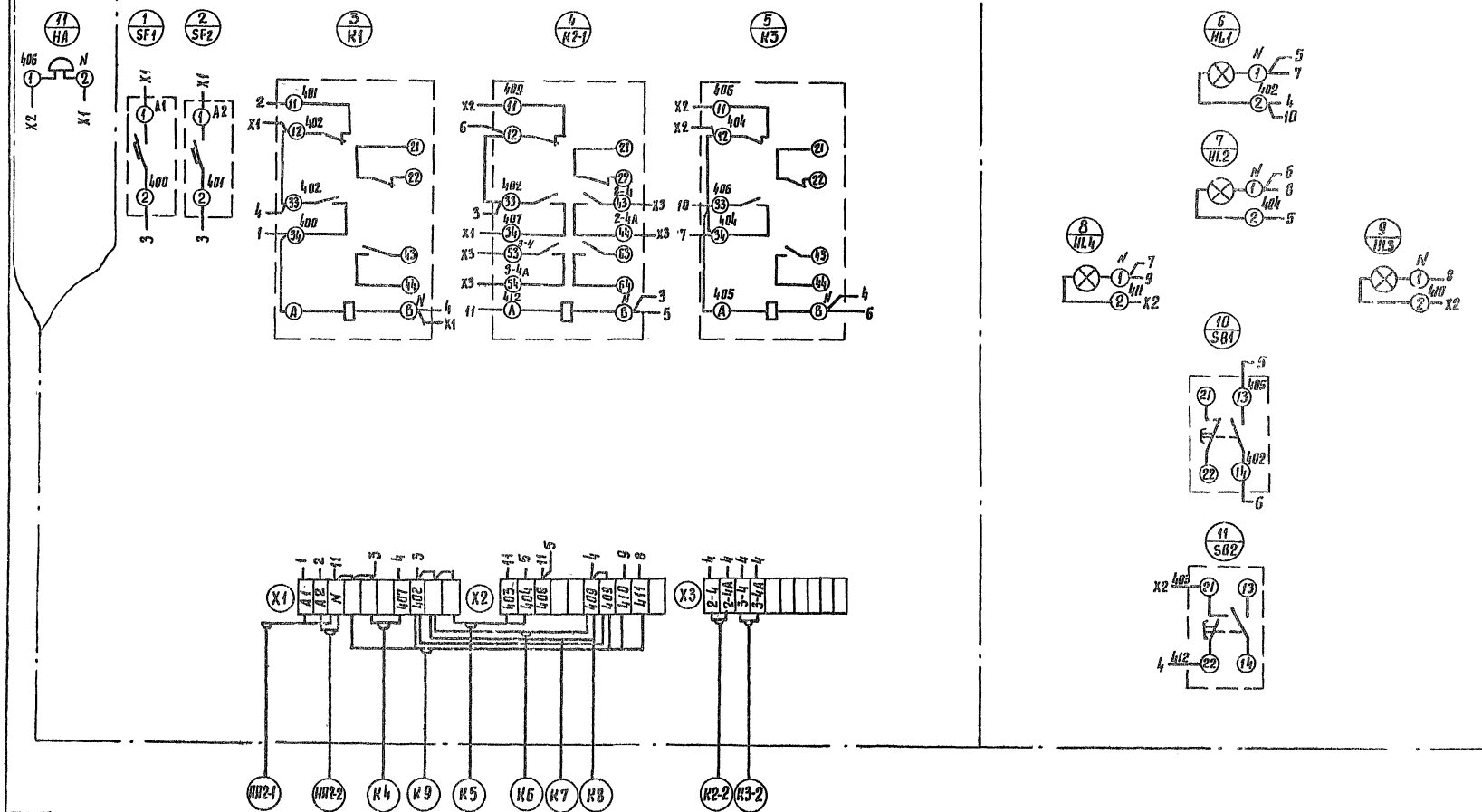

| | | |

Формат	Зона	Поз.	Обозначение	Наименование	Кол.	Примечание
				Документация		
А3			Э. 000. 07 ВО	Чертеж общего вида	01	
А2			Э. 000. 07 Э4	Схема электрическая соединений	01	
А4			Э. 000. 07 ТБ	Таблица перечня надписей	01	
				Сборочные единицы		
				Н1 01		
		01		Выключатель ВА14-26-14-20У3		
				Ур=4А	03	25QF, 27QF SP
		02		Реле ПЭ3704203, U~220В	02	25К1, 27К1
		03		Реле ПЭ3702203, U~220В	02	25К2, 27К2
				Н51 01		
		04		Выключатель КЕ011У3 исп.2 толк. красн.	02	25SB1, 27SB1
		05		Выключатель КЕ011У3 исп.2 толк. черн.	02	25SB2, 27SB2
		06		Арматура АС4402342, U~220В	02	25HL1, 27HL1
		07		Арматура АС4402542, U~220В	02	25HL2, 27HL2
		08		Арматура АС4402442, U~220В	02	25HL3, 27HL3
				Блок 6324-4П25-В/ВУЗ-10	03	

Инв. № подл. | Подпись и дата | Взам. инв. №

Нач. отд.	Хомяк	416-9-55.89	Э. 000. 07
Н. контр.	Иванова	Ящик 26Я Технические данные аппаратов. Таблица	Стадия: — / Лист: 1 / Листов: 1
Гл. спец.	Кизилшев		Гипропромтранcsстрой
ГИП эл.	Блувштейн		
Вед. инж.	Попова		

Планер	Стр. А	Поз. обозначение	Место надписи	Текст	Кол.	Вид. инстр.	Зд. 20-100-24
			Табличка	26Я	1		
		2	25HL1	" Насос N26 вкл	1		
		3	27HL1	" Насос N27 вкл.	1		
		4	25HL2	" Колодец хол. воды норм. уровень	1		
		5	25HL3	" Колодец хол. воды нижн. уровень	1		
		6	27HL2	" Колодец гор. воды норм. уровень	1		
		7	27HL3	" Колодец гор. воды нижн. уровень	1		
		8	25SB1	" Насос N26 откл.	1		
		9	27SB1	" Насос N27 откл.	1		
		10	25SB2	" Насос N26 вкл.	1		
		11	27SB2	" Насос N27 вкл.	1		

Инв. № подл. | Подпись и дата | Взам. инв. №

Нач. отд.	Хомяк	416-9-55.89	Э. 000. 07 ТБ
Н. контр.	Иванова	Ящик 26Я Таблица перечня надписей	Стадия: — / Лист: 1 / Листов: 1
Гл. спец.	Кизилшев		Гипропромтранcстрой
ГИП эл.	Блувштейн		
Вед. инж.	Попова		

Э. 000. 07 ВО

Вид спереди
Дверь не показана

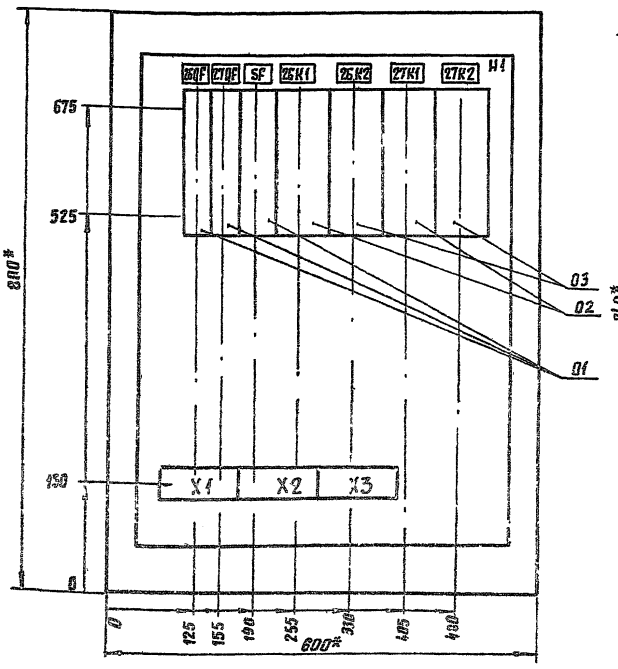

Дверь ящика
Вид спереди

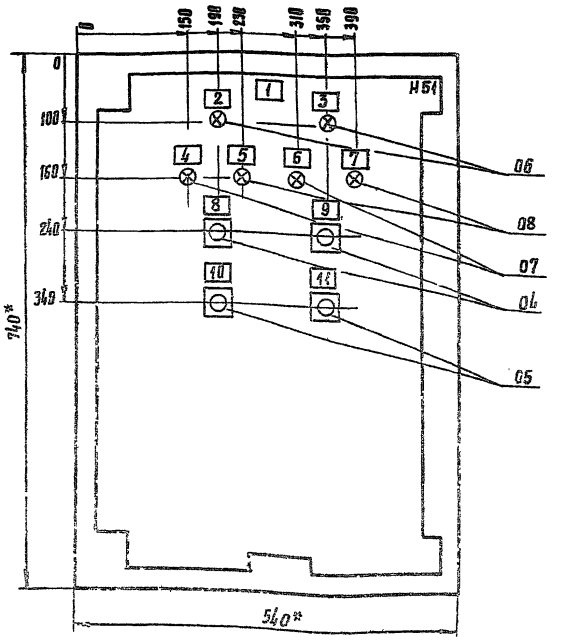

1. Размеры для справок.
2. Неуказанные предельные отклонения размеров по...
3. В контуре таблички аппаратов указаны номера надписей по перечню надписей.
4. Глубина ящика 360мм.

Инв. № подл. | Подпись и дата | Взам. инв. №

ГИП	Блувштейн	416-9-55.89	Э. 000. 07 ВО
Нач. отд.	Хомяк	Ящик 26Я Чертеж общего вида	Стадия: — / Масса: — / Масштаб: 1:10
Н. контр.	Иванова		Лист 1 / Листов 1
Гл. спец.	Кизилшев		Гипропромтранcстрой
ГИП эл.	Блувштейн		
Вед. инж.	Попова		

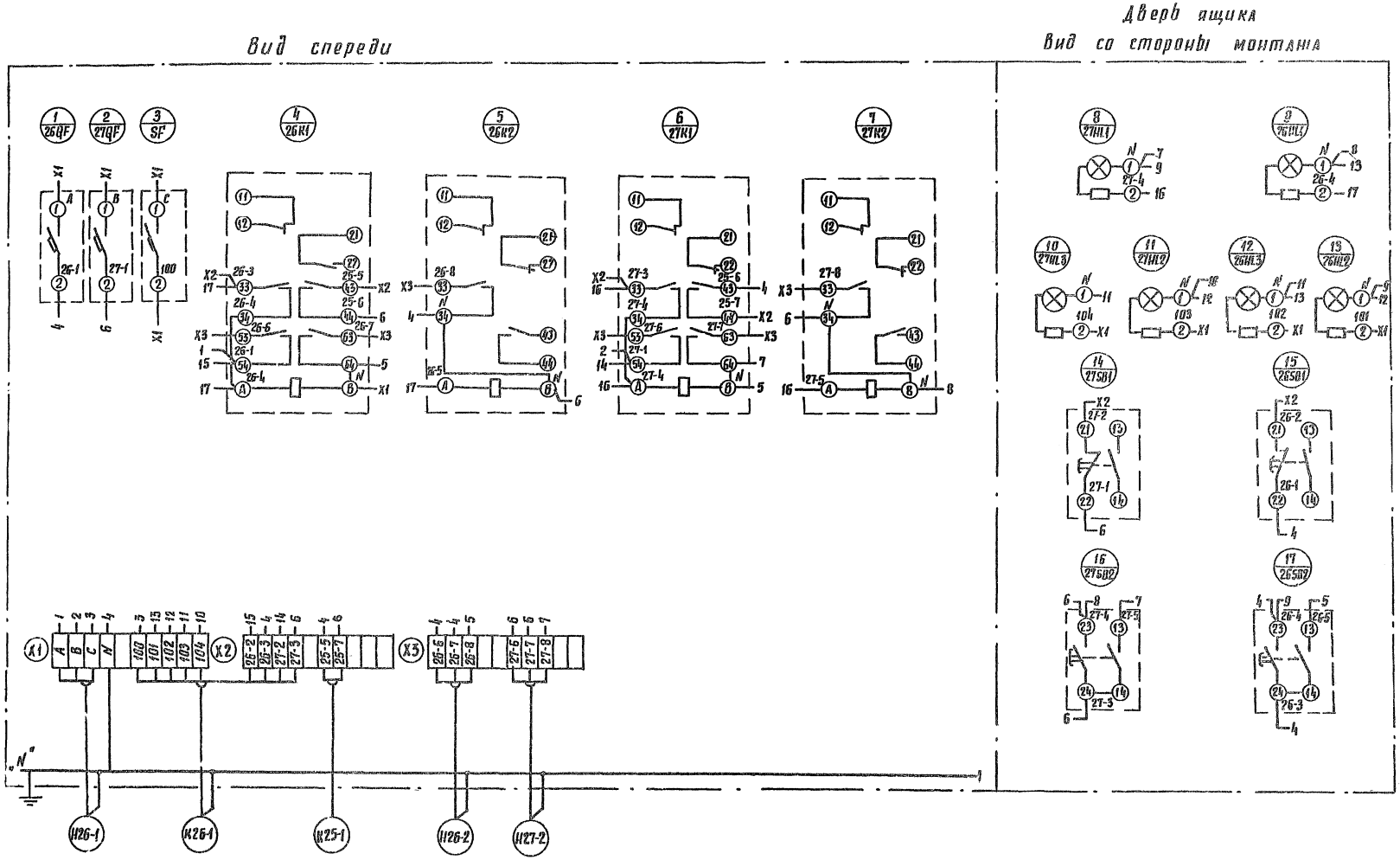

Э 000. 07. 34

416-9-55.89

Ящик 26Я.
Схема электрическая соединений

Стадия	Масса	Масштаб

Лист 1 | Листов 1

Гипропромтрансстрой

Формат 12 ГОСТ 2.2.1.1

25666-07 (14)

Гип	Бабкевич	
Нач.отд	Хомяк	
Н.контр	Иванова	
Гл.спец	Сизинцев	
Гип эл	Кузьмитрин	
Вед.инж	Попова	

Инв. № подл. | Подпись и дата | Взам. инв. №

Э.000.07 3

gost.e-ecolog.ru