ТИПОВОЙ ПРОЕКТ
416-9-55.89

ПУНКТ ТЕХНИЧЕСКОГО ОБСЛУЖИВАНИЯ 15 ЭЛЕКТРОПОГРУЗЧИКОВ

АЛЬБОМ 3

АР Архитектурно-строительные решения	стр. 3-11
КЖ Конструкции железобетонные	стр. 12-26
КМ Конструкции металлические	стр. 27-29.

25666-03

gost.e-ecolog.ru

ТИПОВОЙ ПРОЕКТ
416-9-55.89

ПУНКТ ТЕХНИЧЕСКОГО ОБСЛУЖИВАНИЯ 15 ЭЛЕКТРОПОГРУЗЧИКОВ

АЛЬБОМ 3

ПЕРЕЧЕНЬ АЛЬБОМОВ

Альбом	1	ПЗ	Пояснительная записка
Альбом	2	ТХ	Технологические решения
		ЭМ	Силовое электрооборудование
		ЭО	Электроосвещение
Альбом	3	АР	Архитектурно-строительные решения
		КЖ	Конструкции железобетонные
		КМ	Конструкции металлические
Альбом	4	ВК	Внутренние водопровод и канализация
		ОВ	Отопление и вентиляция
Альбом	5	АОВ	Автоматизация санитарно-технических систем
		СС	Связь и сигнализация
Альбом	6	КЖИ	Строительные изделия
Альбом	7	З	Задание заводу-изготовителю низковольтных комплектных устройств
Альбом	8	АОВК	Задание заводу-изготовителю щитов автоматизации
Альбом	9	СО	Спецификации оборудования
Альбом	10	ВМ	Ведомости потребности в материалах
Альбом	11		Сметы Книги 1 и 2

Разработан
Гипровпромтрансстроем

Главный инженер института С.А. Воронков

Главный инженер проекта А.И. Блувштейн

Утвержден МПС
Указание от 14.07.1989г. № Д-1866у

Содержание альбома

№ № листов	Наименование и обозначение документов. Наименование листа	Стр.
	Титульный этап	
	Содержание альбома	2
	Архитектурно-строительное решение „АР"	
1	Общие данные (начало)	3
2	Общие данные (окончание)	4
3	Фасады	5
4	План на отм. 0,000	6
5	Разрез 1-1... 3-3. Спецификация	7
6	Узлы плана и разрезов 1...5.	8
7	План полов. Схема расположения отверстий в перегородках	9
8	Приточная камера	10
9	План кровли. Схема расположения элементов молниезащиты	11
	Конструкции железобетонные „КЖ"	
1	Общие данные	12
2	Схема расположения элементов фундаментов	13
3	Схема расположения элементов фундаментов. Узлы 1...5. Развертки	14
4	Фундаменты ФМ1...ФМ4; ФМ7-ФМ11; ФМ-15	15
5	Фундаменты ФМ5; ФМ6; ФМ12... ФМ14; ФМ16... ФМ18	16
6	Схема расположения элементов каркаса. Сечения 1-1 ..4-4	17
7	Схема расположения элементов каркаса. Сечения 5-5; 6-6. Узлы 1; 2	18
8	Схемы расположения стеновых панелей	19
9	Схемы расположения стеновых панелей. Узел 1.	20
10	Схемы расположения элементов перегородок.	21
11	Схема расположения элементов подземного хозяйства	22
12	Схема расположения элементов подземного хозяйства.	
	Сечения, узлы, фундаменты под оборудование	23
13	Схема расположения элементов подземного хозяйства	
	Спецификация	24
14	Схема расположения элементов покрытия	25
15	Спецификация к схеме расположения элементов покрытия	26
	Конструкции металлические „КМ"	
1	Общие данные	27
2	Схема расположения подвесных путей и монорельса	28
3	Схемы расположения металлических элементов	29

Инв. № подл. | Подпись и дата | Взам. инв. №

Альбом

Ведомость основных комплектов рабочих чертежей

Обозначение	Наименование	Примечан.
ГХ	Технологические решения	Альбом 2
ЭМ	Силовое электрооборудование	
ЭО	Электроосвещение	
АР	Архитектурно-строительные решен	Альбом 3
КЖ	Конструкции железобетонные	
КМ	Конструкции металлические	
ВК	Внутренние водопровод и канализация	Альбом 4
ОВ	Отопление и вентиляция	
АОВ	Автоматизация санитарно-техниче-	Альбом 5
	ских систем	
СС	Связь и сигнализация	

Ведомость рабочих чертежей основного комплекта

Лист	Наименование	Примечание
1	Общие данные (начало)	
2	Общие данные (окончание)	
3	Фасады	
4	План на отм 0.000	
5	Разрезы 1-1, 3-3 Спецификация	
6	Узлы плана и разрезов 1.5	
7	План полов Схема расположения	
	отверстий в перегородках	
8	Приточная камера	
9	План кровли. Схема расположения элементов	
	молниезащиты	

Ведомость спецификаций

Лист	Наименование	Примечание
5	Спецификация элементов заполнения проемов	
	Спецификация перемычек	
8	Спецификация элементов	
9	Спецификация к схеме расположения элементов	
	молниезащиты	

Ведомость ссылочных и прилагаемых документов

Обозначение	Наименование	Примечан
	Ссылочные документы	
1.136.5-13	Двери деревянные блочные наружные тамбурные и служебные для жилых и общественных зданий	
ГОСТ 6629-88	Двери деревянные внутренние для жилых и общественных зданий	
1.236-6 вып.1	Прокладки для двери общественных зданий	
ГОСТ 14624-84	Двери деревянные для производств. зданий	
2.460-14 вып 0.1	Типовые узлы покрытий промышленных зданий в местах прохода вентиляционных	
1.435.9-17	Ворота распашные	
1.136.5-16. ч.1	Окно и балконные двери деревянные для жилых и общественных зданий	
ГОСТ 12506-81	Окна деревянные для производств. зданий	
1.479.5-1 ч II	Шкафы деревянные	
1.038.1-1 Вып 1,2	Перемычки железобетонные	
ГОСТ 6133-84	Камни бетонные стеновые	
1.431.6-23 вып.1,2	Перегородки кирпичных зданий промышленных предприятий	
2.230-1 в.5, 2.230-2 в.6	Детали стен и перегородок общественных зданий	
2.460-18 вып.1	Узлы покрытий одноэтажных произв. зданий с рулонными кровлями и их выпуски	
2.244-1.6.4	Детали полов общественных зданий	
1.494-27 вып 6	Воздухоприемные устройства с поворотными утепленными клапанами	
1.438.9-2 вып 1,2	Кабины душевых помещений вспомогательных зданий промышленных предприятий	
	Прилагаемые документы	
КЖИ	Строительные изделия	
	Задание заводу-изготовителю индивидуальных комплектных устройств	Альбом 1
	Задание заводу-изготовителю щитов автоматизации	Альбом 8
СО	Спецификации оборудования	Альбом 9
ВМ	Ведомости потребности в материалах	Альбом 10
С	Сметы	Альбом 11

Рабочие чертежи основного комплекта марки АР выполнены в соответствии с действующими строительными нормами и правилами и обеспечивают взрывную и пожарную безопасность при соблюдении установленных правил эксплуатации здания

Главный инженер проекта (Блувштейн)

Привязан

Инв. N

			416-9-55.88		АР
ГИП	Блувштейн				
Н.контр	Соколова		Пункт технического обслуживания 15 электропогрузчиков	Стадия	Лист	Листов
Нач.отд	Шишков			Р	1	9
Гл.спец	Кравцов					
Рук.гр	Широченко		Общие данные (начало)	Гипротрансстрой		
Разраб	Ефимова					
Н.контр	Гобз					

Инв. N подл. | Подпись и дата | Взам. инв. N

25666-03 4

Формат А2

Альбом 3

Ведомость отделки помещений

площадь, м²

Наименование или номер помещения	Потолок: Площадь	Потолок: Вид отделки	Стены или перегородки: Площадь	Стены или перегородки: Вид отделки	Низ стен или перегородок: Площадь	Низ стен или перегородок: Вид отделки	Низ стен или перегородок: Высота, мм	Колонны: Площадь	Колонны: Вид отделки	Примечание
17 Вариант с кислотн. аккумулят. батареями	10,4	Перхлорвиниловые эмали II и III группы	31,4	Мокрая штукатурка	3,8	Керамическая плитка кислотоупорная	300	0,3	Керамическая плитка кислотоупорная	Отделка колонны на высоту 0,3м
			53,0	Перхлорвиниловые эмали II и III группы						
1,2,11	27,8	Водоэмульсионная окраска	27,8	Мокрая штукатурка	—	—	—	—	—	—
			44,8	Однослойная штукатурка						
			58,3	Затирка цементным раствором по утеплителю						
			146,0	Водоэмульсионная окраска						
15,16,20 Вариант с кислотн. аккумул. батареями	172,5	Перхлорвиниловые эмали II и III группы	68,8	Мокрая штукатурка	32,4	Керамическая плитка кислотоупорная	300	1,89	Керамическая плитка кислотоупорная	Отделка колонны на высоту 0,3м
			372,5	Перхлорвиниловые эмали II и III группы						
15,16,17,20 Вариант с щелочн. аккумул. батареями	182,9	Известковая окраска	120,2	Мокрая штукатурка	36,0	Керамическая плитка	300	2,16	Керамическая плитка	отделка колонны на высоту 0,3м
			514,6	Известковая окраска						
12,13	62,0	Известковая окраска	148,6	Мокрая штукатурка	—	—	—	—	—	—
			48,8	Однослойная штукатурка						
			185,8	Известковая окраска						
10	35,4	Клеевая окраска	89,1	Мокрая штукатурка	88,9	Водоэмульсионная окраска	2000	—	—	—
			77,4	Однослойная штукатурка						
			118,5	Клеевая окраска						
7,8	22,1	Окраска водоэмульсионная	23,4	Мокрая штукатурка	—	—	—	—	—	—
			45,8	Однослойная штукатурка						
			105,5	Водоэмульсионная окраска						
3,4	4,9	Масляная окраска	27,3	Мокрая штукатурка	22,6	Керамическая плитка	2000	—	—	—
			27,3	Масляная окраска						
19,21	126,1	Известковая окраска	151,4	Мокрая штукатурка	—	—	—	—	—	—
			423,7	Известковая окраска						
5,6,9	14,8	Водоэмульсионная окраска	59,7	Однослойная штукатурка	54,2	Керамическая плитка	2000	—	—	—
			66,0	Водоэмульсионная окраска						
14,18	58,9	Известковая окраска	111,1	Мокрая штукатурка	32,0	Водоэмульсионная окраска	2000		—	—
			187,1	Известковая окраска						

Общие указания

1. Проект разработан для строительства в районах с расчетной зимней температурой наружного воздуха −30°С, для зон с нормальной влажностью наружного воздуха, величиной скоростного напора ветра для I географического района, с весом снегового покрова — для III географического района.
2. Типовой проект разработан для 2х вариантов строительства здания, в объемно-планировочном решении различия не имеющих:
   1) вариант с кислотными аккумуляторными батареями,
   2) вариант с щелочными аккумуляторными батареями.
3. Кирпичные вставки выполняются из обыкновенного глиняного кирпича ГОСТ 530-80 марки 100 на растворе марки 50
4. При привязке проекта все материалы для отделки помещений должны приниматься в соответствии с „Перечнем полимерных материалов и конструкций", разрешенных к применению в строительстве министерством здравоохранения СССР, приказ №3859 от 17.04.85г.
5. Вид подготовки под окраску внутри помещений следующий: отделка панельных наружных стен и перегородок - подготовка под окраску; кирпичные перегородки и внутренняя сторона кирпичных участков наружных стен - мокрая штукатурка; перегородки из штучных бетонных камней толщиной 90мм - однослойная штукатурка, по утеплителю - затирка цементным раствором.
6. В соответствии с классификацией СНиП 2.03.11-85 „Защита строительных конструкций от коррозии" и по техническому заданию в помещениях зарядной и электролитной в обоих вариантах среда среднеагрессивная по отношению к железобетонным и металлическим конструкциям, степень воздействия на полы - сильноагрессивная
7. Наружная отделка наружных стен следующая: панели имеют заводскую отделку - фактурный слой, который после монтажа здания окрашивается силикатными красками - силикатными красками светлых тонов. Кирпичные участки штукатурятся и окрашиваются теми же красками.
8. Здание запроектировано со стенами из керамзитобетонных панелей δ=300мм γ=1100 кг/м³. Влажностный режим производственных помещений φ=60%.

Гл. инж. пр.	Слуцкевич		
Н. контр.	Соколова		
Нач. отд.	Одиноков		
Гл. спец.	Твердохлеб		
Рук. гр.	Печ[illegible]		
Вед. инж.	Егорова		
Ст. инж.	[illegible]		

416-9-55.89 АР

Пункт технического обслуживания 15 электропогрузчиков

Стадия	Лист	Листов
РП	2	

Общие данные (окончание)

Гипропромтранестрой

Инв. № подл. | Подпись и дата | Взам. инв. №

копир. [illegible]

25666-03 5 формат А2

Альбом 3

Фасад 1-7

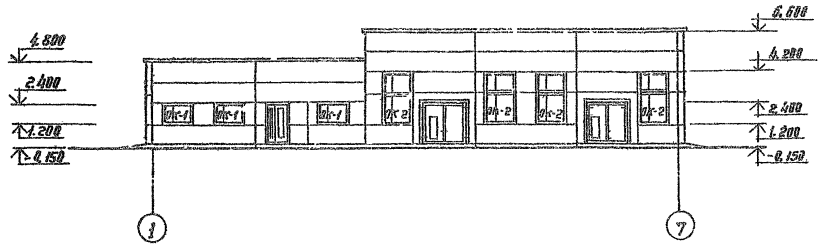

Фасад В-А

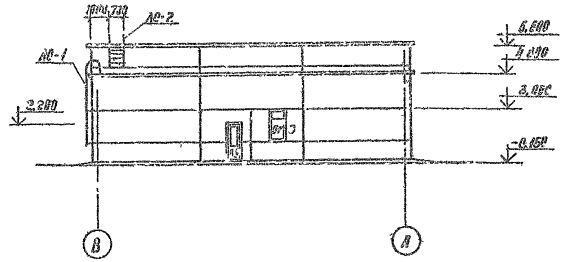

Фасад 7-1

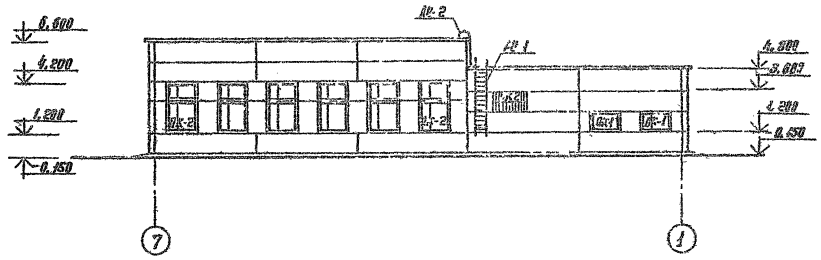

Фасад А-В

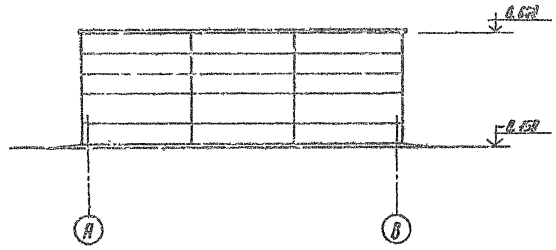

Схемы заполнения оконных проемов

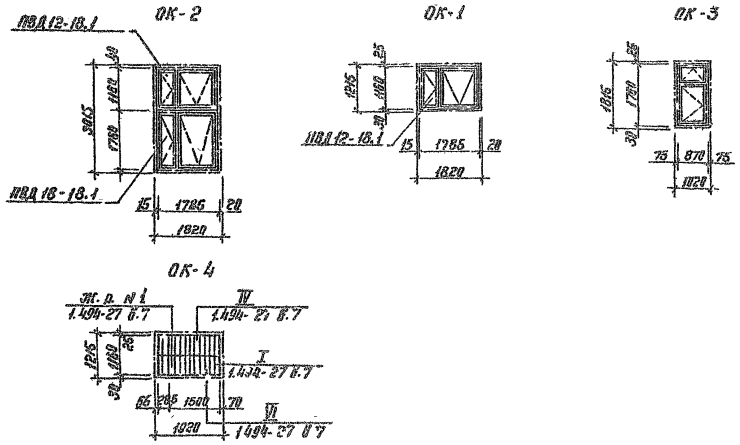

Спецификация элементов

Марка поз.	Обозначение	Наименование	Кол.	Масса ед., кг	Примечание
АР-1	КМ-3	Пожарная лестница АР-1	1	114,41	
АР-2		АР-2	1	81,57	

ГИП	Блувштейн		416-9-65.89		АР
Н контр	Рокалова				
Нач. отд.	Одинаков		Пункт технического обслуживания 15 электропогрузчиков	Стадия	Лист	Листов
Гл. спец.	[illegible]			Р	3	
Нач. гр.	[illegible]		Фасады	Гипропромтранестрой		
Вед. инж.	Егорова					

Привязан.

Инв. №

25666-03 6

Формат А2

Инв. № подл. | Подпись и дата | Взам. инв. №

Альбом 3

План на отм. 0.000

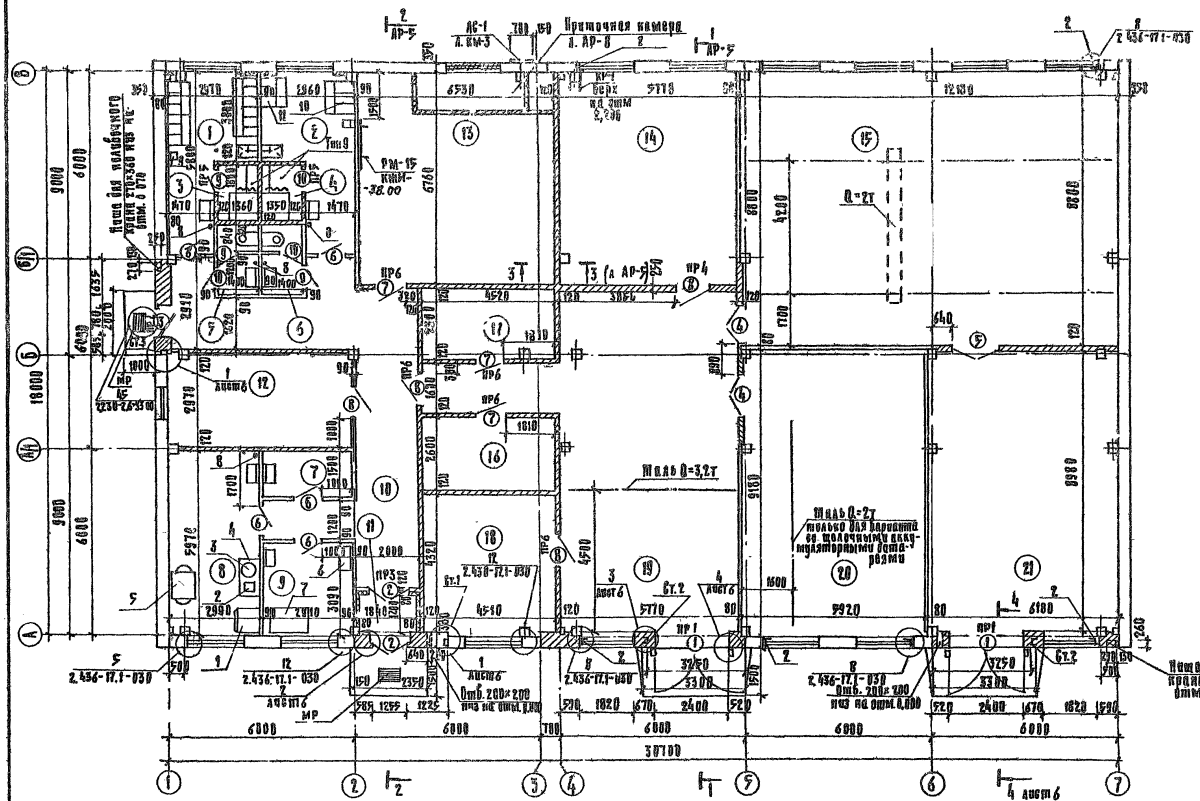

1. Над дверными проемами в перегородках из бетонных камней укладывается арматура 3ф8А-I см. сеч. а-а л. АР-7.
2. Отверстия в перегородках см. лист АР-7.

Экспликация помещений

Номер по плану	Наименование	Площадь м²	Категория производства по взрывной, взрывной по пожарной опасности
1	Мужская гардеродная	12.8	
2	Женская гардеродная	12.8	
3	Мужская душевая	2.5	
4	Женская душевая	2.4	
5	Мужская уборная	2.9	
6	Женская уборная	2.9	
7	Хозяйственная кладовая	4,4	
8	Комната приема пищи и отдыха	17,7	
9	Помещение для чистки и обезвреживания одежды	9.0	
10	Коридор	35,4	
11	Тамбур	2.4	
12	Кладовая запчастей и материалов	17.7	В
13	Тепловой пункт и вентиляторная	44.3	
14	Агрегатная	38.9	Г
15	Зарядное отделение	106,6	В
16	Кладовая химматериалов	11.8	В
17	Кладовая нейтрализующих материалов	10,4	В
18	Слесарно механическое отделение	20,0	Д
19	Ремонтное отделение	70.8	В
20	Электролитная	54,1	В
21	Стоянка электропогрузчиков	55,3	В

Привязан	ГИП	Клубштейн		416-9-55.89	АР
	Н контр	Соколова		Пункт технического обслуживания 15 электропогрузчиков	Стадия: Р; Лист: 4; Листов:
	Нач отд	Одинокоб			
	Гл спец	Гордеклед		План на отм. 0.000	Гипропромтрансстрой
Инв №	Рук гр	Кондратенко			
	Вед инж	Егорова			

Копир

25666-03 7

Формат А2

Альбом 3

Разрез 1-1

Защитный слой - гравий на битумной мастике МБК-Г-55 (ГОСТ 2889-80) - 10 мм
4 слоя рубероида РКК-350Б (ГОСТ 10923-82) на битумной мастике
Цементно-песчаная стяжка на растворе М50 - 15 мм
Слой пергамина насухо на силикатной продольных и поперечных кромок
Утеплитель - пенобетон γ = 400 кг/м³ - 140 мм
Керамзитовый гравий для уклона кровли γ = 400 кг/м³ - 20-70 мм
Сборные железобетонные плиты

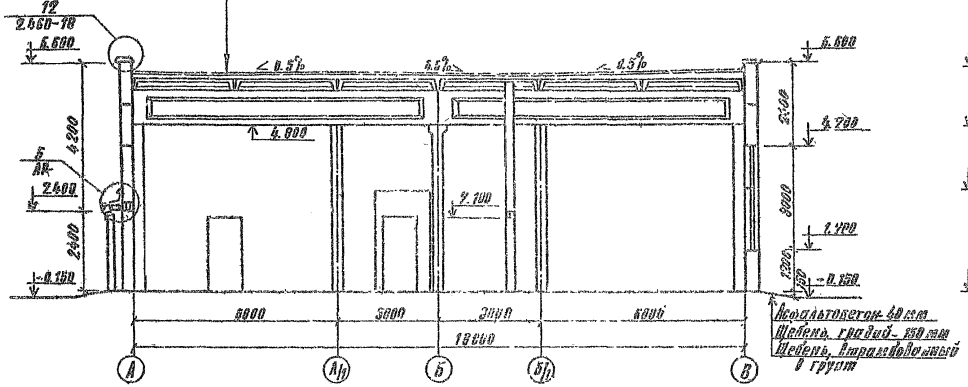

Разрез 3-3

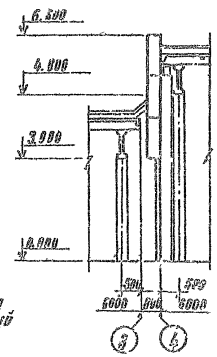

Разрез 2-2

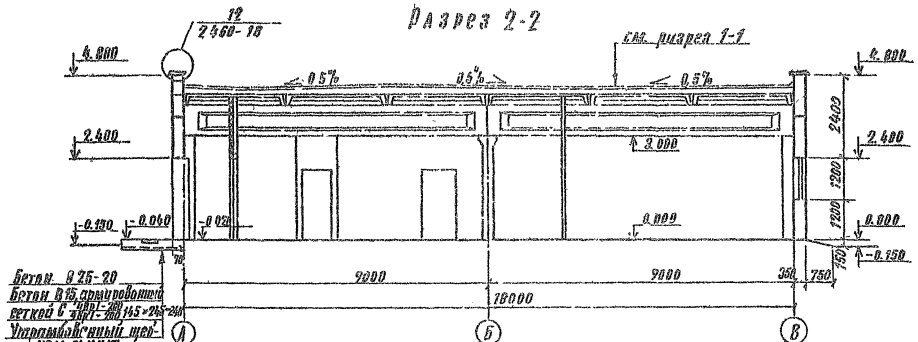

Спецификация элементов заполнения проемов

Марка поз.	Обозначение	Наименование	Кол.	Масса ед. кг.	Примечание
1	1.435 9-17, Вып. 3	Ворота распашные ВО24-24-К	2	385	
2	1.125 5-19	Дверной блок Д124-13ЩР1П	2		
3	1.136 8-15, Вып. 1	Дверной блок БС 22-9	1		
4	ГОСТ 16624-84	Дверной блок ДВГ 21-15	2		
5	ГОСТ 6629-80.	Дверной блок ДГ 24-19	1		
6	"	Дверной блок ДГ 21-9	5		
7	ГОСТ 16624-84	Дверной блок ДВГ 19-9	3		
8	1.236-5, Вып 1	Дверной блок ДП1.17.09.03Зз	4		
9	ГОСТ 6629-80	Дверной блок ДГ 21-7	3		
10	"	Дверной блок ДГ 21-7.а	3		
ОК-1	ГОСТ 12506-81	Оконный блок ПВД 12-18.1	5		
ОК-2	ГОСТ 12506-81	Оконный блок ПВД 12-18.1/Пмс	10		
	ГОСТ 12506-81	Оконный блок ПВД 18-18.1/Змр			
ОК-3	1.236.8-12, Вып 1	Оконный блок ВС 18-98	1		
ОК-4	ГОСТ 12506-81	Оконный блок БГО12-18.1	1		
	1.494-27 Вып 7	Жалюзийная решетка №1 (см. 22)			

Спецификация перемычек

Марка поз.	Обозначение	Наименование	Кол	Масса ед. кг.	Примечание
1	1.038 1-1 Вып. 1	3ПБ 30-8	6	197	
2	"	1ПБ 13-1	5	25	
3	"	3ПБ 16-37	3	102	
4	"	2ПБ 16-2	5	65	

Ведомость перемычек

Марка поз.	Схема сечения	Марка поз	Схема сечения
пр1	1	пр4	3
пр2	2	пр5	2
пр3	3	пр6	1

Ведомость проемов ворот и дверей

Поз	Размер проема, мм
1	2400 × 2400
2	1320 × 2400
3	910 × 2210
5	1870 × 2400
6	910 × 2100
7	910 × 1870
8	1010 × 2070
9, 10	710 × 2100
4	1820 × 2100

Инв. № подл. | Подпись и дата | Взам. инв. №

Привязан

Инв. №

ГИП	Блувштейн		416-9-55.89 АР
Н. контр	Соколова		
Нач. отд	Обинеков		Пункт технического обслуживания 15 электропогрузчиков
Гл. спец	Корневецкая		Стадия Р; Лист 5; Листов
Рук. гр	Чечуторенко		Разрезы 1-1... 3-3 Спецификация
Вед. инж	Гончова		Гипропромтрансстрой
Инжен	Пахова		

Копир № 25666-03 8 Формат А2

Альбом 3

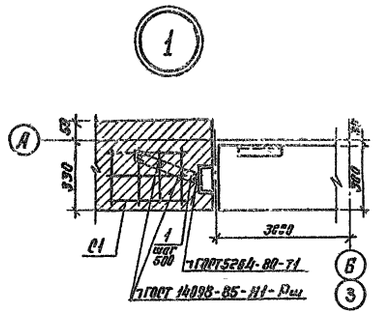

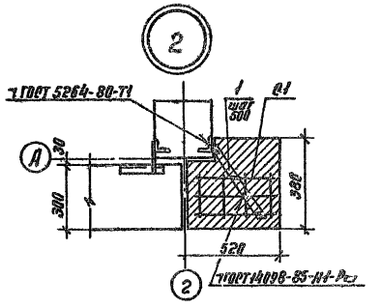

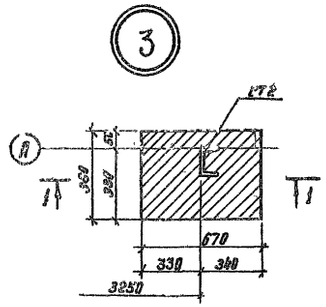

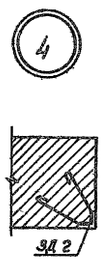

Фрагмент крепления утеплителя к стенам

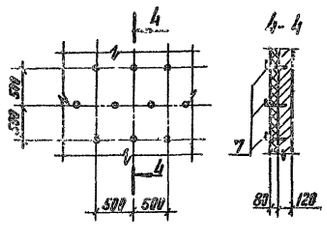

4-4

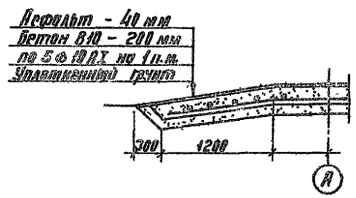

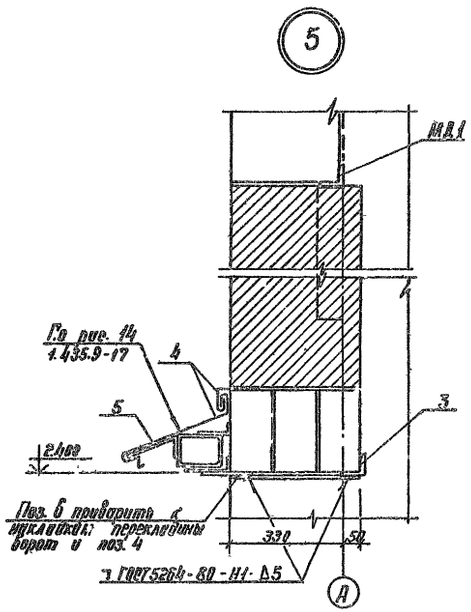

Ведомость элементов

Марка поз.	Обозначение	Наименование	Кол	Масса ед. кг	Примечание
тип 9	1.488.9-2, вып. 1	Душевая кабина тип 9	2		
МР	2.230-2.6-49.02	Решетка РН1 (шт. 1)	2	19,89	
	2.230-2.6-49.03				
ЗД2	Альбом 6; кжи-23.00	Закладная деталь ЗД-2	4	22,93	
С1	кжи-29.00	Сетка С1	14	0,54	
МС1	2.436-17.1-360	Костыль МС1	58	0,13	
МС9	-390	МС9	4	0,17	
1	Б.Ч	Полоса $\frac{-6\times80\ ГОСТ\ 19903-74}{ВСт3кп2\ ГОСТ\ 380-88}$ ℓ=550	14	2,07	
2	Б.Ч	Уголок $\frac{L\ 63\times40\times6\ ГОСТ\ 8510-86}{ВСт3кп2\ ГОСТ\ 380-88}$ ℓ=2990	6	13,84	
3	Б.Ч	Уголок $\frac{L\ 70\times70\times5\ ГОСТ\ 8509-76}{ВСт3кп2\ ГОСТ\ 380-88}$ ℓ=3100	2	16,68	
4	Б.Ч	ОЦ $\frac{БПН\text{-}1,0\times1200\times520\ ГОСТ\ 19904-74}{ОН\text{-}КР\text{-}1\ ГОСТ\ 14918-80}$	6,3 м²	7,85 кг/м²	
5	Альбом 6; кжи-34.00	Костыль К1	10	0,94	
6	Б.Ч	Полоса $\frac{-5\times100\ ГОСТ\ 103-76}{ВСт3пс\ ГОСТ\ 535-79}$ ℓ=500	4	1,96	
7	Б.Ч	ФБ А1 ГОСТ 5781-82 ℓ=200	840	0,04	
СТ1	КМ-3	Стойка СТ1	1	29.4	
СТ2	КМ-3	СТ2	2	51.54	
СТ3	КМ-3	СТ3	1	36.78	
		Материалы			
	ГОСТ 5742-76	Пенобетон Б 100.50.8	3.4		м³

Инв. № подл.	Подпись и дата	Взам. инв. №			

Привязан

Инв. №

ГИП	Блувштейн		
Н. контр.	Соколова		
Нач. отд.	Одинаков		
Гл. спец.	Кореневский		
Нач. гр.	Нечипоренко		
Вед. инж.	Егорова		
Инженер	Казакова		

416-9-55.89 АР

Пункт технического обслуживания 15 электропогрузчиков

Узлы плана и разрезов 1...5

Стадия	Лист	Листов
Р	6	

Гипропромтранострой

Копир

25666-03 9

Формат А2

План полов

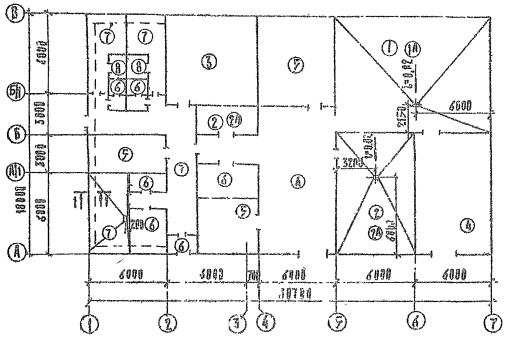
6000
3000
3000
6000
6000
6000
6000
6000
6000
6000
3000
3000
6000
6000
6000
6000
6000
6000
6

Альбом 3

Приточная камера
(барометр щелочными аккумуляторными батареями)

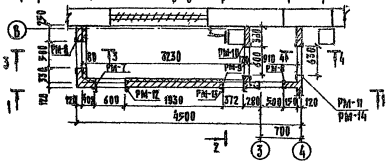

1-1

Приточная камера
(барометр с кислотными аккумуляторными батареями)

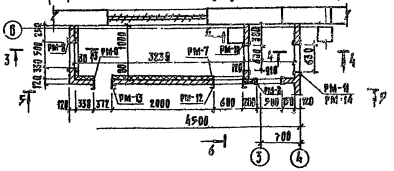

5-5

Спецификация элементов

Марка поз.	Обозначение	Наименование	Кол.	Масса ед., кг	Приме-чание
РМ-7	Альбом 3, кзм-58.00-86	Рама металлическая РМ-7	1	48,48	
РМ-8	" -07	" РМ-8	2	47,48	
РМ-9	" -08	" РМ-9	1	22,32	
РМ-10	" -09	" РМ-10	1	33,98	
РМ-11	" -10	" РМ-11	1	28,47	
РМ-12	" -11	" РМ-12	1	29,07	
РМ-13	" -12	" РМ-13	1	14,84	
РМ-14	" -13	" РМ-14	1	33,59	
		Материалы			
1	Б Ч	ФВАТ, ГОСТ 5781-82, Е=400	30	0,86	
2	Б Ч	Швеллер 140×60×4 ГОСТ 8278-83 Ст3кп2 ГОСТ 380-88	2,85	п м	12,3 кг/п м
		Бетон В15	0,1		м³

2-2

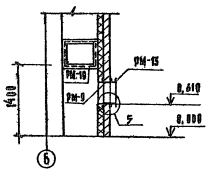

3-3

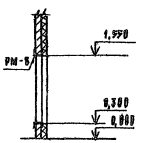

4-4

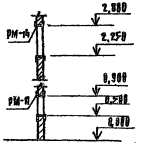

6-6

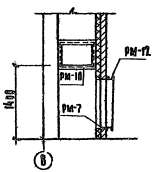

А-А

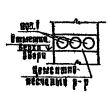

Б-Б

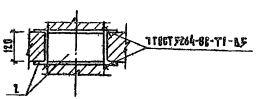

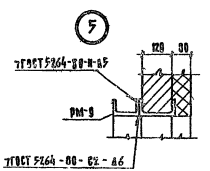

Привязан

Инв. №

ГИП	Шаповалов		
Н. контр.	Сокол		
Нач. отд.	Шевелев		
Гл. спец.	Куценобская		
Рук. гр.	Кучеренко		
Зав. сект.	Сторожев		
Инженер	Козлова		

Копировал

Формат А2

ЛР

416-9-55.89

Цикл технического обслуживания и электроремонта ручных.

Стадия	Лист	Листов
Р	8	

Приточная камера

Гипропромтранстрой

25666-03 11

Альбом 3

План кровли

Вариант с щелочными аккумуляторами

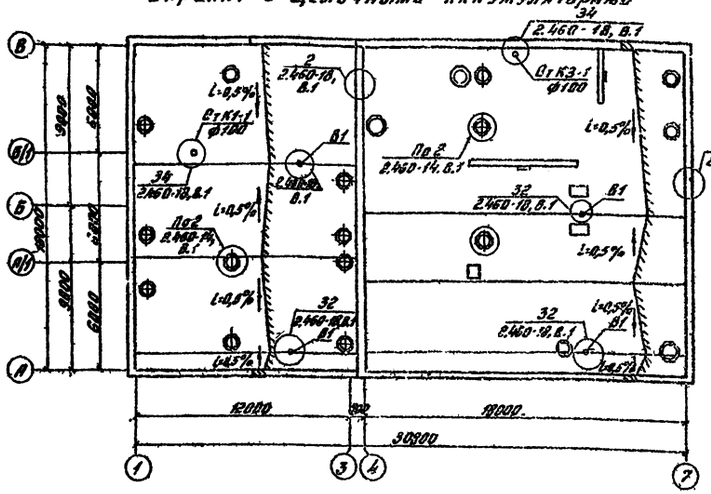

Вариант с кислотными аккумуляторами

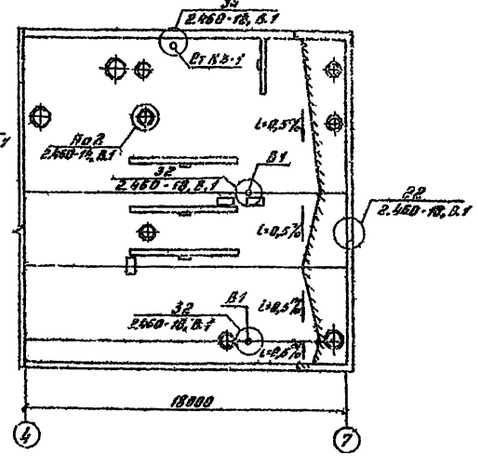

Спецификация к схеме расположения элементов молниезащиты

Марка, поз.	Обозначение	Наименование	Кол.	Масса ед., кг	Примечание
1	б/ч	Ф6А1 ГОСТ 5781-82	195.0	0.222	п.м.
2	б/ч	Ф12А1 ГОСТ 5781-82	16.6	0.888	п.м.

1. Молниеприемная сетка (поз. 1) укладывается по плитам покрытия в слое цементно-песчаной стяжки.
2. Молниеприемная сетка в местах, указанных на плане, соединяется с арматурой колонны (через закладную деталь опорной части колонны), которая соединяется с арматурой фундамента отдельными стержнями (поз. 2) на сварке.
3. Сварка производить электродами Э-42 ГОСТ 9467-75, катет шва-4 мм.
4. Соединительные стержни и закладные детали покрыть лакокрасочными материалами группы I по СН и П Е.03.11-85
5. В местах пересечения элементы молниеприемной сетки соединяются сваркой ручной дуговой.

Схема расположения элементов молниезащиты

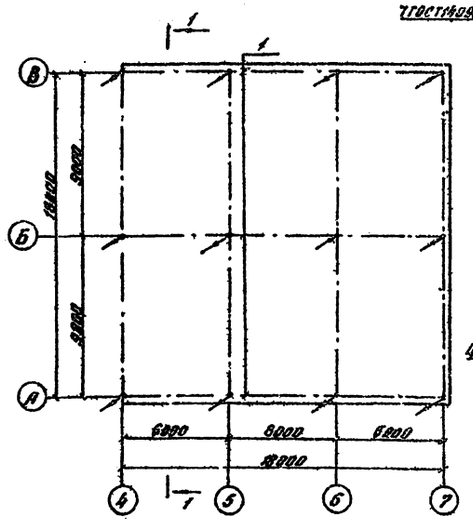

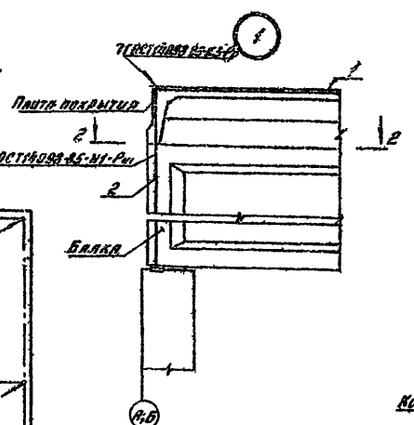

1-1

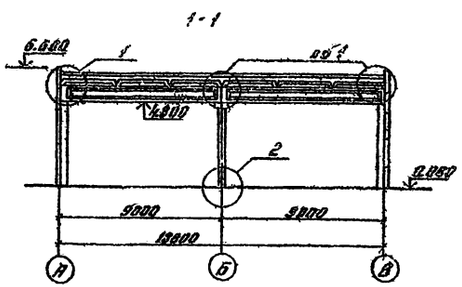

2-2

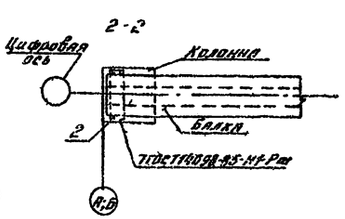

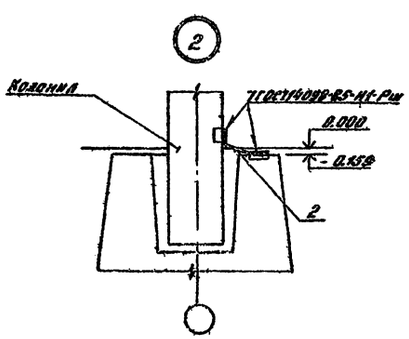

Условные обозначения.

Молниеприемная сетка

Колонны, имеющие непрерывную связь от молниеприемной сетки до арматуры фундаментов.

Согласовано:

Инв. № подл.	Подпись и дата	Взам. инв. №	Отдел эл.

				416-9-55.89	АР
Привязан	ГИП	Блувштейн			
	Н.контр.	Соколова		Пункт технического обслуживания 15 электропогрузчиков	Стадия: Р; Лист: 9; Листов:
	Нач.отд.	Одиноков			
	Гл.спец.	Кореневский			
	Рук.гр.	Ничипоренко		План кровли. Схема расположения элементов молниезащиты	Гипропромтрансстрой
	Вед.инж.	Егорова			
Инв. №	Инженер	Шалкова			

25666-03 12

Копировал: [illegible] Формат А2

Альбом 3

Ведомость рабочих чертежей основного комплекта

Лист	Наименование	Примечание
1	Общие данные	
2	Схема расположения элементов фундаментов	
3	Схема расположения элементов фундаментов. Узлы 1. 5 Развертки	
4	Фундаменты ФМ1 ФМ4, ФМ7. ФМ11, ФМ15	
5	Фундаменты ФМ5, ФМ6, ФМ12 .. ФМ14, ФМ16. ФМ18	
6	Схема расположения элементов каркаса Сечения 1-1...4-4	
7	Схема расположения элементов каркаса Сечения 5-5, 6-6, Узлы 1, 2	
8	Схемы расположения стеновых панелей	
9	Схемы расположения стеновых панелей Узел 1	
10	Схемы расположения элементов перегородок	
11	Схема расположения элементов подземного хозяйства	
12	Схема расположения элементов подземного хозяйства	
	Сечения, узлы, фундаменты под оборудование	
13	Схема расположения элементов подземного хозяйства	
	Спецификация	
14	Схема расположения элементов покрытия	
15	Спецификация к схеме расположения элементов покрытия	

Ведомость спецификаций

Лист	Наименование	Примечание
2	Спецификация к схеме расположения элементов фундаментов	
4	Спецификация элементов монолитных фундаментов	
5	Спецификация элементов монолитных фундаментов	
6	Спецификация к схеме расположенной на листе	
7	Спецификация к схеме расположения элементов каркаса	
9	Спецификация к схемам расположения стеновых панелей	
10	Спецификация к схеме расположения элементов перегородок	
12	Спецификация на фундаменты под оборудование	
13	Спецификация сборных железобетонных элементов	
	Спецификация монолитных элементов	
15	Спецификация к схеме расположения элементов покрытия	

Ведомость объемов бетонных и железобетонных конструкций

№ строки	Наименование группы элементов конструкций	Код	Нал м³	Примечание
1	Колодцы		3.0	
2	Фундаментные плиты	581 321 0000	12	
3	Фундаментные балки	582 411 0000	5.0	
4	Блоки бетонные для стен подвалов		7.0	
5	Колонны	582 121 0000	13.2	
6	Балки	582 211 0000	15.4	
7	Плиты парапетные		4.4	
8	Стаканы		1.6	
9	Перемычки	582 821 0000	0.75	
10	Панели стеновые	583 111 0000	160.5	
11	Плиты покрытия	584 121 0000	40.4	

Ведомость ссылочных и прилагаемых документов (начало)

Обозначение	Наименование	Примечание
	Ссылочные документы	
1.412-1/77, вып. 1,2,3	Монолитные железобетонные фундаменты под типовые колонны прямоугольного сечения одноэтажных промышленных зданий	
1.415 1-2, вып.1	Фундаментные балки для стен с шагом колонн 6м	
1.410-3, вып.1	Унифицированные арматурные изделия для монолитных железобетонных конструкций	
ГОСТ 13579-78	Блоки бетонные для стен подвалов	
1.494-24 вып.1	Железобетонные стаканы с отверстиями диаметром 400 700 1000 1700 и 1450	
1.412.1-4	Монолитные железобетонные фундаменты на естественном основании под железобетонные стойки фахверка	
3.006 1-2,87 вып.2	Сборные железобетонные каналы и тоннели из лотковых элементов	

Ведомость ссылочных и прилагаемых документов (окончание)

Обозначение	Наименование	Примечание
1.423-3 вып 1	Железобетонные колонны прямоугольного сечения для одноэтажных производственных зданий без мостовых кранов высотой 9.6м	
1.427 1-3 вып 0..3	Колонны железобетонные прямоугольного сечения для продольного и торцевого фахверка одноэтажных производственных зданий высотой 3.0-14.4м	
Серия 1.030 1-1 вып.0-0, 0-1, 0-3; 1-1, 2-1, 3-1, 3-3, 4-1, 4-2	Стены наружные из однослойных панелей, для каркасных общественных зданий, производственных и вспомогательных зданий промышленных предприятий	
ГОСТ 22 701 1-77, 22 701 2-77	Плиты железобетонные ребристые предварительно-напряженные размером 3х6 м для покрытий производственных зданий	
1.030 9-2 вып.1,4	Перегородки панельных зданий промышленных и сельскохозяйственных предприятий	
1.438 1-2	Плиты парапетные железобетонные для производственных зданий	
1.400-7	Стальные изделия для сопряжения сборных железобетонных конструкций одноэтажных промышленных зданий	
5.904-1, вып 0	Детали крепления воздуховодов	
1.494-30 вып 2	Установка и крепление вентиляторов к строительным конструкциям	
1.462.1-10/89	Балки стропильные железобетонные для покрытий зданий с пролетами 6 и 9м	
	Прилагаемые документы	
ВМ	Ведомость потребности в материалах	Альбом 10
КЖИ	Строительные изделия	Альбом 6

Общие указания

1. Проект разработан, исходя из условий строительства в местностях типа Б, на площадке со спокойным рельефом, при отсутствии грунтовых вод и непучинистых грунтах, имеющих следующие характеристики $\varphi^н = 0{,}49$ рад, $C^н = 2$ кПа, $E = 14{,}7$ мПа, $\gamma = 1{,}8$ т/м³
2. В целях защиты от коррозии металлические конструкции покрываются лакокрасочными материалами группы I по СНиП 2.03.11.85 Грунтовка металлических конструкций первым слоем должна производиться на заводе
Все закладные детали и соединительные элементы в помещениях зарядной и электролитной после металлизации, а также поверхности железобетонных и металлических конструкций покрываются лакокрасочными материалами III группы в соответствии со СНиП 2.03.11.85, табл. 18 и 25.
3. Применение рабочих чертежей проекта не предусмотрено в районах вечной мерзлоты, районах с сейсмичностью свыше 6 баллов, районах с просадочными грунтами и над местами горных выработок. Чертежи типового проекта предназначаются для производства по ним строительных и монтажных работ и подлежат применению в строительстве после привязки проекта
4. За условную отм 0.000 принят уровень чистого пола здания, что соответствует абсолютной отметке на эскизе

Рабочие чертежи типового проекта марки КЖ выполнены в соответствии с действующими строительными нормами и правилами и обеспечивают взрывную и пожарную безопасность при соблюдении установленных правил эксплуатации здания

Главный инженер проекта Блуш Блувштейн А.И.

Инв. № подл. | Подпись и дата | Взам. инв.

Привязан			
Инв №			
ГИП	Блувштейн		
Н контр	Соколова		
Нач отд	[illegible]		
Гл спец	[illegible]		
Рук. гр	[illegible]		
Вед. инж	[illegible]		
Инж.	[illegible]		

416-9-55.89 КЖ

Пункт технического обслуживания 15 электропогрузчиков	стадия	лист	листов
	Р	1	15
Общие данные	Гипропромтранстрой		

25666-03 13 Формат А2

Схема расположения элементов фундаментов

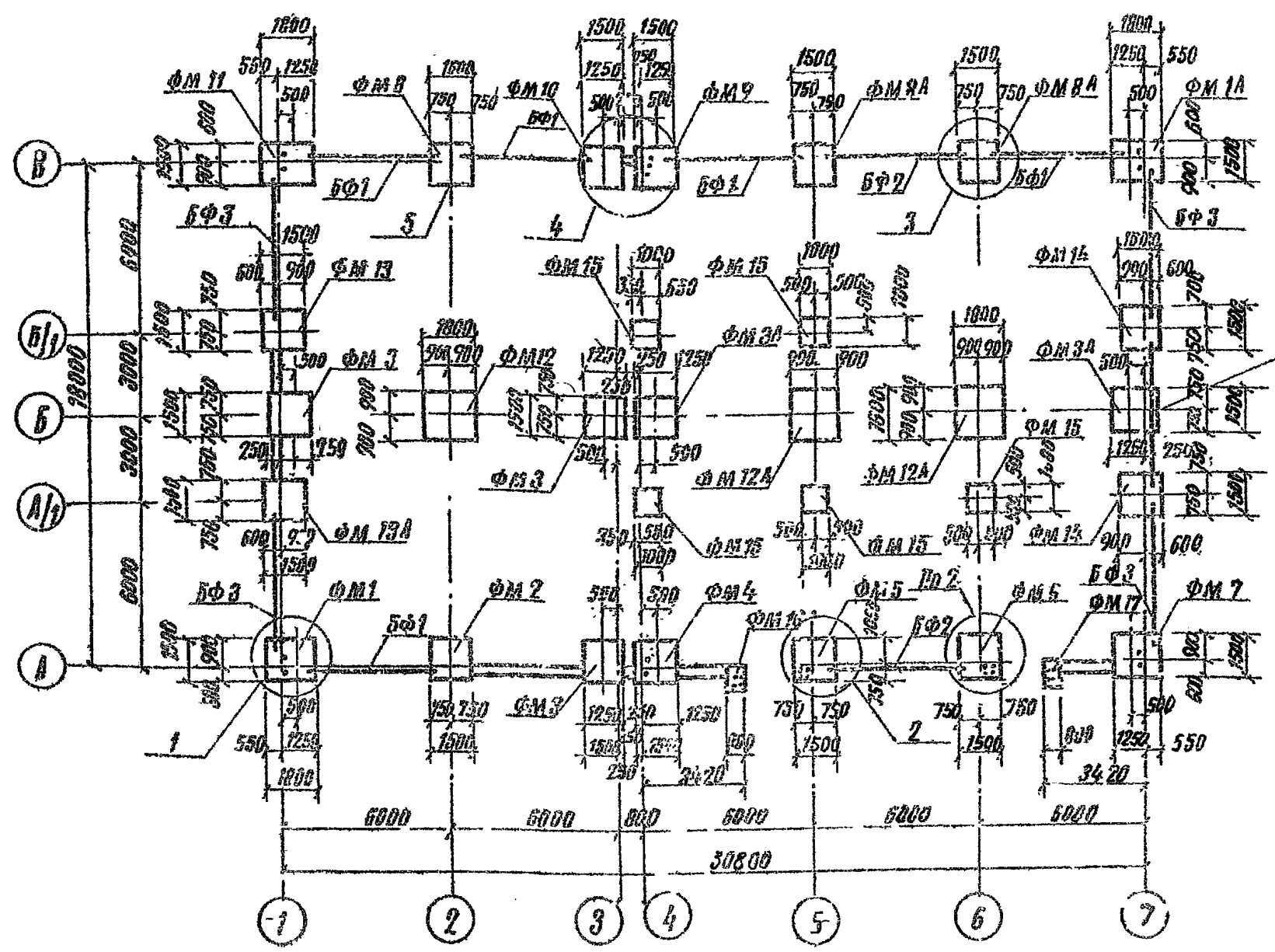

Схема нагрузок на обрез фундаментов на отм. -0.150

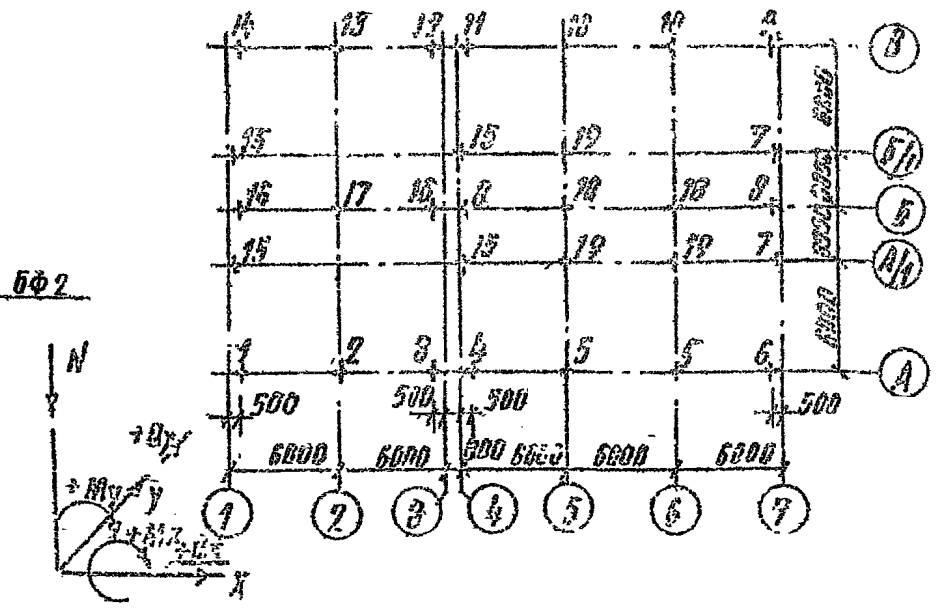

1. Под монолитными фундаментами (кроме ФМ16, ФМ17) выполнить бетонную подготовку из бетона марки В10 толщиной 100мм, превышающую габариты подошвы фундамента на 100 мм в каждую сторону.
2. Фундаментные плиты устанавливаются на выравненное песчаное основание (при песчаных грунтах) или песчаную подготовку толщиной 100 мм при глинистых грунтах.
3. Фундаментные балки укладываются на цементном р-ре марки 100 на бетонные столбики, предусмотренные в фундаментах.
4. После монтажа фундаментных балок на фундаментах устраиваются подбетонки под наружные стены из бетона В7,5 по узлам 1...5, расположенным на листе КЖ-3.
5. Фундаментные балки необходимо до монтажа покрыть полимерным эпоксидным покрытием δ=5 мм.
6. Горизонтальная гидроизоляция выполняется по периметру здания на отм. -0.030 из цементного раствора М. 100.
7. Узлы и развертки по осям см. л. КЖ-3.

Таблица нормативных и расчетных нагрузок на обрез фундаментов на отм. -0.150

№ № точек	Схема	Нагрузки	Nmax кН/тс	Nmin кН/тс	Mx кНм/тсм	My кНм/тсм	Qx кН/тс	Qy кН/тс
1		Нормативная	222.55/22.70	141.0/14.38	11.47/1.17	-24.51/-2.50	7.75/0.79	-5.10/-0.52
		Расчетная	252.0/25.70	161.80/16.50	13.14/1.34	-26.03/-2.88	8.82/0.9	-5.88/-0.60
2		Нормативная	286.43/29.21	123.65/12.61	22.83/2.33	—	15.49/1.57	—
		Расчетная	329.48/33.60	142.29/14.51	26.20/2.68	—	17.75/1.81	—
3		Нормативная	160.92/16.41	79.53/8.11	11.47/1.17	—	7.75/0.79	—
		Расчетная	185.04/18.87	91.49/9.33	13.14/1.34	—	8.82/0.92	—
4		Нормативная	166.0/17.13	86.59/8.83	17.94/1.83	—	7.75/0.79	—
		Расчетная	192.88/19.67	99.73/10.16	20.59/2.10	—	8.83/0.90	—
5		Нормативная	290.2/29.6	127.45/13.0	35.78/3.65	—	15.39/1.57	—
		Расчетная	333.34/34.0	147.10/15.0	41.10/4.2	—	17.75/1.81	—
6		Нормативная	244.12/24.9	162.65/16.59	17.94/1.83	27.74/2.83	7.75/0.79	7.06/0.72
		Расчетная	275.5/28.1	182.35/18.60	20.59/2.10	31.85/3.25	8.82/0.9	8.14/0.83
7		Нормативная	191.57/19.54	—	—	-14.80/-1.51	—	-3.33/-0.34
		Расчетная	213.92/21.82	—	—	-23.3/-2.36	—	-5.29/-0.54
8		Нормативная	308.83/31.5	68.63/7.0	10.78/1.10	—	2.16/0.22	—
		Расчетная	372.55/38.0	87.75/8.95	12.06/1.23	—	2.45/0.25	—
9		Нормативная	244.12/24.9	162.65/16.59	-17.94/-1.83	27.74/2.83	-7.75/-0.79	7.06/0.72
		Расчетная	275.5/28.1	182.35/18.60	20.59/2.10	31.85/3.25	8.82/0.9	8.14/0.83
10		Нормативная	290.2/29.6	127.45/13.0	-35.78/-3.65	—	-15.39/-1.57	—
		Расчетная	333.34/34.0	147.10/15.0	-41.13/-4.2	—	-17.75/-1.81	—

№ № точек	Схема	Нагрузки	N max кН/тс	N min кН/тс	Mx кНм/тсм	My кНм/тсм	Qx кН/тс	Qy кН/тс
11		Нормативная	168.0/17.13	86.59/8.83	-17.94/-1.83	—	-7.75/-0.79	—
		Расчетная	192.83/19.67	99.73/10.17	-20.59/-2.10	—	-8.83/-0.90	—
12		Нормативная	160.92/16.41	79.53/8.11	-11.47/-1.17	—	-7.75/-0.79	—
		Расчетная	185.04/18.87	91.49/9.33	-13.14/-1.34	—	-8.83/-0.90	—
13		Нормативная	286.43/29.21	123.65/12.61	22.83/-2.33	—	-15.40/-1.57	—
		Расчетная	329.40/33.60	142.29/14.51	-26.20/-2.68	—	-17.75/-1.81	—
14		Нормативная	222.55/22.70	141.0/14.38	-11.47/-1.17	-24.51/-2.50	-7.75/-0.79	-5.10/-0.52
		Расчетная	252.0/25.70	161.80/16.50	-13.14/-1.34	-26.03/-2.88	-8.82/-0.9	-5.88/-0.60
15		Нормативная	140.69/14.35	—	—	3.26/0.33	—	0.98/0.10
		Расчетная	147.06/15.00	—	—	3.52/0.36	—	1.08/0.11
16		Нормативная	305.12/31.04	64.71/6.6	5.69/0.58	—	1.76/0.18	—
		Расчетная	355.9/36.30	77.45/7.9	6.47/0.66	—	1.96/0.20	—
17		Нормативная	432.0/44.06	123.53/12.60	11.27/1.15	—	3.53/0.36	—
		Расчетная	485.30/49.50	142.16/14.50	12.94/1.32	—	4.02/0.41	—
18		Нормативная	426.47/43.5	127.45/13.0	21.00/2.15	—	4.22/0.43	—
		Расчетная	490.2/50.0	146.57/14.95	24.22/2.47	—	4.80/0.49	—
19		Нормативная	—	—	—	-11.1/-1.13	—	4.90/0.5
		Расчетная	—	—	—	-12.37/-1.26	—	5.94/0.6

Спецификация к схеме расположения элементов фундаментов

Марка, поз.	Обозначение	Наименование	Кол	Масса, ед. кг	Примечание
ФМ1	КЖ-4	Фундамент монолитный ФМ1	1	2,95м³	
ФМ1А	КЖ-4	" ФМ1А	1	2,95м³	
ФМ2	КЖ-4	" ФМ2	1	1,82м³	
ФМ3	КЖ-4	" ФМ3	3	1,43м³	
ФМ3А	КЖ-4	" ФМ3А	2	1,43м³	
ФМ4	КЖ-4	" ФМ4	1	1,75м³	
ФМ5	КЖ-5	" ФМ5	1	2,37м³	
ФМ6	КЖ-5	" ФМ6	1	2,37м³	
ФМ7	КЖ-4	" ФМ7	1	2,41м³	
ФМ8	КЖ-4	" ФМ8	1	2,0м³	
ФМ8А	КЖ-4	" ФМ8А	2	2,0м³	
ФМ9	КЖ-4	" ФМ9	1	2,22м³	
ФМ10	КЖ-4	" ФМ10	1	1,82м³	
ФМ11	КЖ-4	" ФМ11	1	2,95м³	
ФМ12	КЖ-5	" ФМ12	1	1,95м³	
ФМ12А	КЖ-5	" ФМ12А	2	1,95м³	
ФМ13	КЖ-5	" ФМ13	1	2,05м³	
ФМ13А	КЖ-5	" ФМ13А	1	2,05м³	
ФМ14	КЖ-5	" ФМ14	2	2,23м³	
ФМ15	КЖ-4	" ФМ15	5	1,5м³	
ФМ16	КЖ-5	" ФМ16	1	1,22м³	
ФМ17	КЖ-5	" ФМ17	1	1,22м³	
		Балки фундаментные			
БФ1	1.415.1-2, вып. 1	2БФ6 - 25Ат-V ск	5	750	
БФ2	1.415.1-2, вып. 1	2БФ6 - 13Ат-V ск	3	850	
БФ3	1.415.1-2 вып. 1	2БФ6 - 19Ат-V ск	4	800	
1	ГОСТ 13580-85	Плита фундаментная ФЛ6.12-4	7	450	
2	ГОСТ 13579-78	Блок фундаментный ФБС9.4.6-Т	6	470	
3	ГОСТ 13579-78	" ФБС12.4.6-Т	9	640	
4	ГОСТ 13579-78	" ФБС24.4.6-Т	3	1300	
		Материалы			
		бетон В7,5 (подбетонки)	1.0		м³
		(заделки)	3.3		м³

Привязан

Инв. N

ГИП	Глувштейн		
Н. контр.	Соколова		
Нач. отд.	...нков		
Гл. спец.	...сский		
Рук. гр.	...ченко		
Вед. и...	...рзз		
Инж.			

416-9-55 89 КЖ

Пункт технического обслуживания 15 электропогрузчиков

Стадия	Лист	Листов
Р	2	

Схема расположения элементов фундаментов

Гипропромтрансстрой

Альбом 3

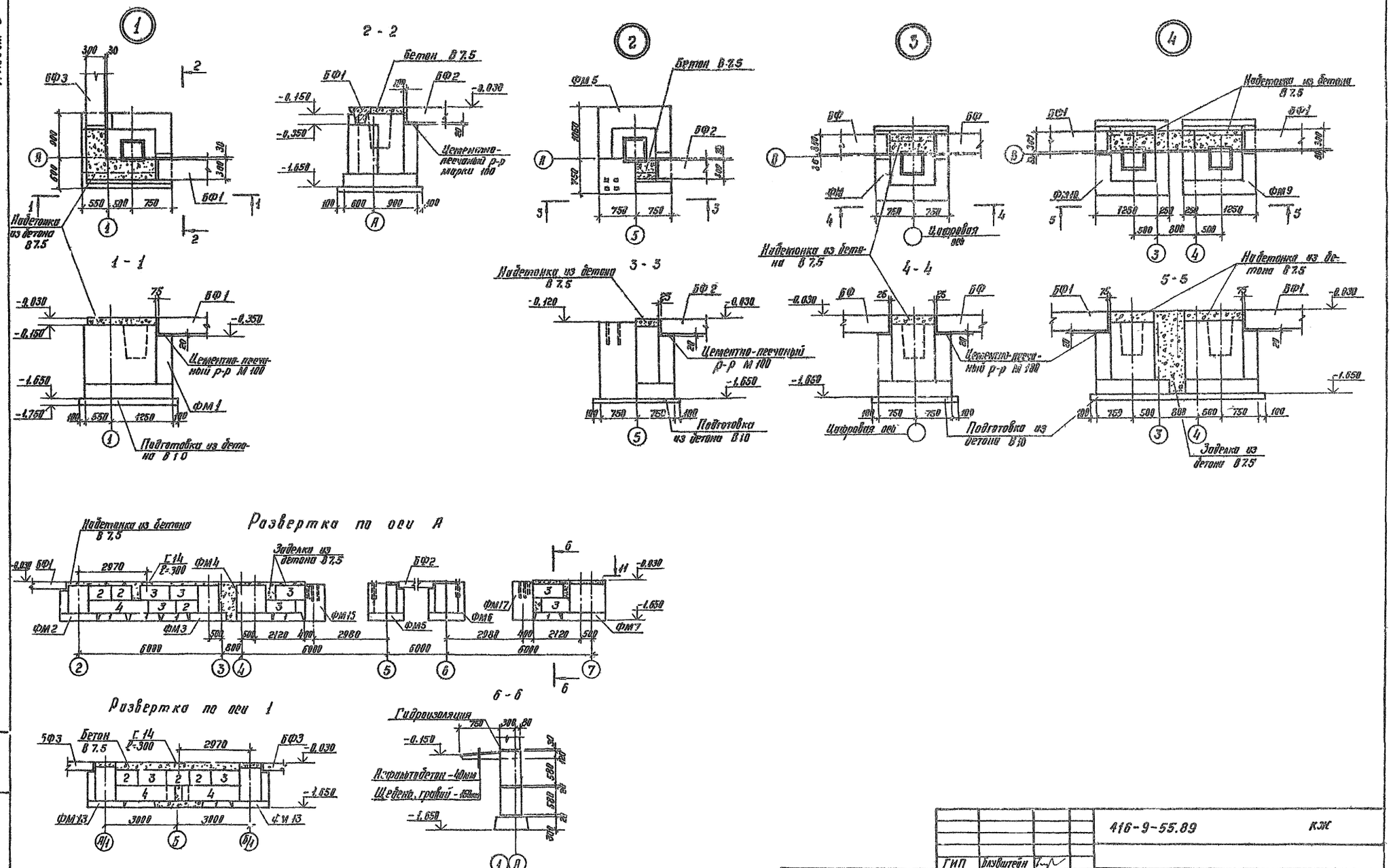

				416-9-55.89	КЖ
Привязан	ГИП	Блувштейн		Пункт технического обслуживания 15 электропогрузчиков	Стадия: Р; Лист: 3
	Н. контр.	Соколова			
	Нач. отд.	Одинаков			
	Гл. спец.	Кореневский		Схема расположения элементов фундаментов. Узлы 1...5. Развертки.	Гипропромтранострой
	Нач. груп.	Н[illegible]поренко			
Инв №	Вед. инж.	Егорова			

Копир. [illegible]

25666-03 15

Формат А2

Инв. № подл. | Подпись и дата | Взам. инв. №

Альбом 5

ФМ1; ФМ1А
ФМ7; ФМ11 (зеркально)

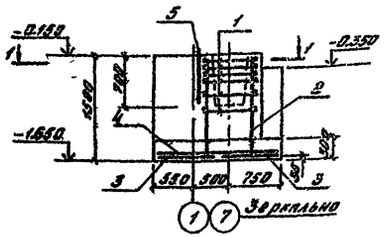

2-2

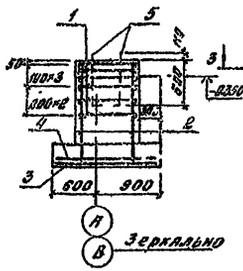

ФМ2; ФМ8; ФМ8А

ФМ3; ФМ3А; ФМ10

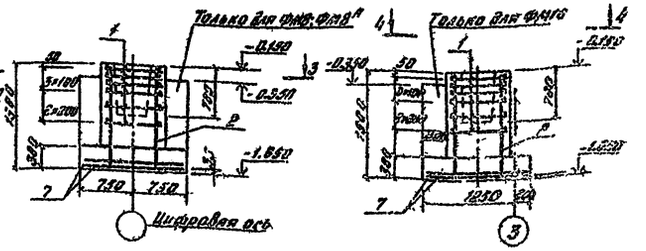

1-1

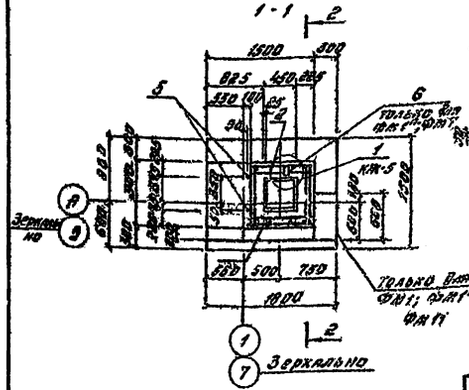

Схема раскладки сеток подошвы

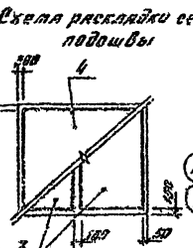

3-3

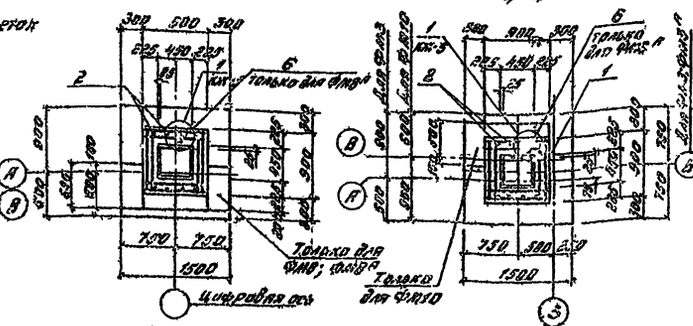

4-4

Ведомость расхода стали на элемент, кг

Марка элемента	Изделия арматурные: Арматура класса A-III, ГОСТ 5781-82, ф6	ф10	Итого	A-II, ф12	Итого	A-I, ф8	Всего	Изделия закладные: Арматура класса A-I, ГОСТ 5781-82, ф8	Итого	Прокат марки ВСт3кп2 ГОСТ 380-71: ГОСТ 103-76, Полоса 60×8	ГОСТ 8509-72, Уголок 63×6	Итого	ГОСТ 19903-74, δ=8	δ=6	Итого	Всего	Общий расход
ФМ1; ФМ11	2.2	17.6	19.8	10.4	10.4	17.8	48.0	—	—	5.46	0.44	5.90	0.90	—	0.90	6.80	54.80
ФМ1А; ФМ7	2.2	17.6	19.8	10.4	10.4	17.8	48.0	0.08	0.08	5.46	0.44	5.90	0.90	0.25	1.10	7.05	55.08
ФМ2; ФМ3; ФМ8; ФМ10	2.0	14.4	16.4	10.4	10.4	17.8	44.6	—	—	—	—	—	—	—	—	—	44.60
ФМ4; ФМ9	2.0	14.4	16.4	10.4	10.4	17.8	44.6	0.08	0.08	5.46	0.44	5.90	0.90	0.20	1.10	7.08	51.68
ФМ3А; ФМ8А	2.0	14.4	16.4	10.4	10.4	17.8	44.6	0.08	0.08	—	—	—	—	0.20	—	0.20	44.88
ФМ15	—	—	—	—	—	—	—	—	—	6.88	0.66	7.54	—	—	—	—	7.54

ФМ4; ФМ9 (зеркально)

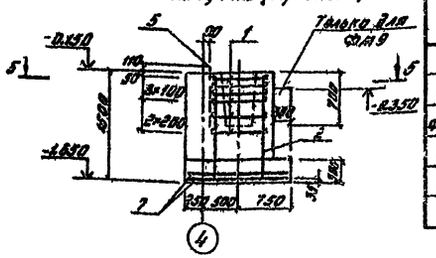

5-5

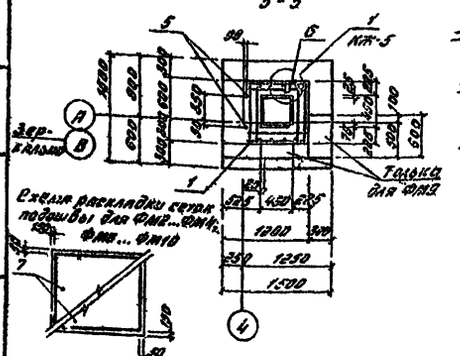

ФМ15

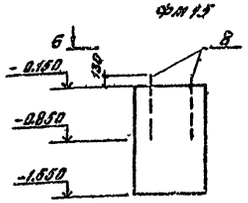

6-6

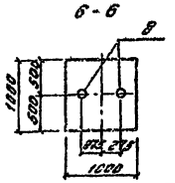

Спецификация элементов монолитных фундаментов

Формат	Зона	Поз.	Обозначение	Наименование	Кол.	Примечание
				Фундаменты ФМ1; ФМ1А; ФМ7; ФМ11		
				Сборочные единицы		
		1	1.412-1/77, Вып.3	Сетка СА-3Н2	6	2.7кг
		2	1.412-1/77, Вып.3	Сетка СН12АП-6×15	2	6.0кг
		3	1.411П-3, Вып.1	Сетка 1С 12 А-III / 600 / 85×145	2	5.1кг
		4	1.410-3, Вып.1	Сетка 1С 12 А-III / 600 / 145×175	1	3.6кг
		5	1.412.1-4	Закладной элемент МН1	2	3.4кг
				Переменные данные		
				Для ФМ1А; ФМ7		
				Детали		
		6	Альбом 6 КЖН-27.00	Закладная деталь ЗД-5	1	0.28кг
				Материалы		
				Бетон В12,5		
				Для ФМ1; ФМ1А; ФМ11	2.95	м³
				ФМ7	2.41	м³
				Фундаменты ФМ2; ФМ3; ФМ3А; ФМ8; ФМ8А; ФМ10		
				Сборочные единицы		
		1	1.412-1/77, Вып.3	Сетка СА-3Н2	6	2.7кг
		2	1.412-1/77, Вып.3	Сетка СН12АП-6×15	2	6.0кг
		7	1.410-3, Вып.1	Сетка 1С 12 А-III / 600 / 145×185	2	8.2кг
				Переменные данные		
				Детали		
				Для ФМ4; ФМ9		
		5	1.412.1-4	Закладной элемент МН1	2	3.4кг
				Для ФМ3; ФМ3А; ФМ8; ФМ8А; ФМ9		
		6	Альбом 6 КЖН-27.00	Закладная деталь ЗД-5	1	0.28кг
				Материалы		
				Бетон В12,5 для ФМ2; ФМ10	1.82	м³
				ФМ3; ФМ3А	1.43	м³
				ФМ4	1.75	м³
				ФМ8; ФМ8А	2.0	м³
				ФМ9	2.22	м³
				Фундамент ФМ15		
				Детали		
		8	ГОСТ 24379.1-80	Болт 1.1М24×900	2	3.77кг
				Материалы		
				Бетон В12,5	1.5	м³

Инв. № подл. | Подпись и дата | Взам. инв. №

Привязан

Инв. № подл.

		416-9-55.89	КЖ
ГИП	Потапов		
Нач.отд.	Соловьев		
Гл.спец.	Кислицын		
Нач.гр.	Кислицын		
Вед.инж.	Ефимова		

Пункт технического обслуживания 15 электропогрузчиков

Стадия	Лист	Листов
Р	4	

Фундаменты ФМ1...ФМ7; ФМ1...ФМ11; ФМ15

Стройпроект г. Горький

25666-03 16

Копировал: Озер.

Альбом 3

ФМ 5; ФМ 6 (зеркально)

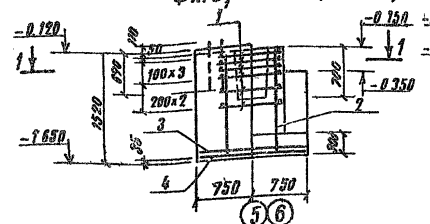

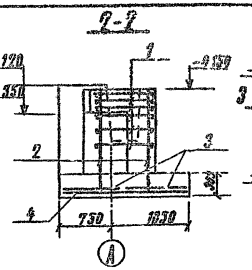

ФМ 12; ФМ 12А

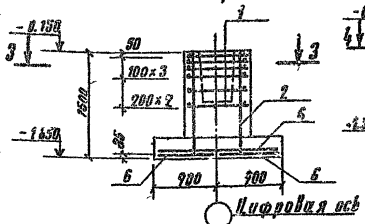

ФМ 13; ФМ 13А; ФМ 14

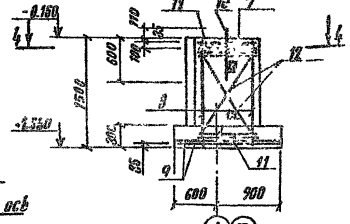

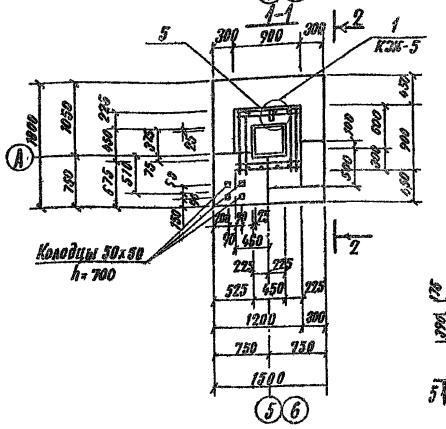

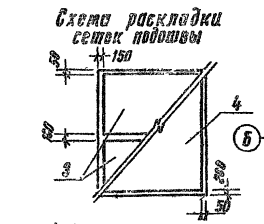

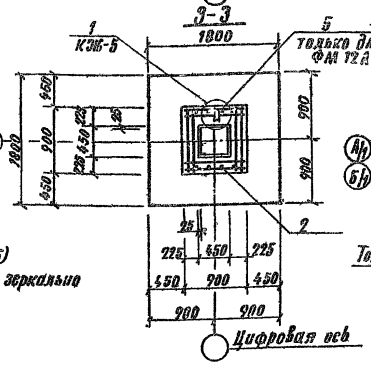

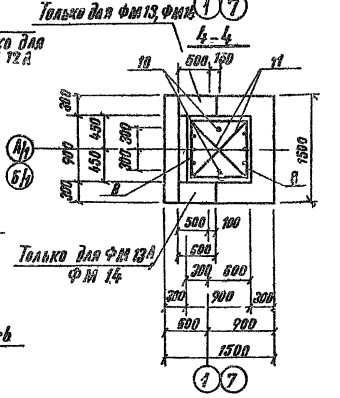

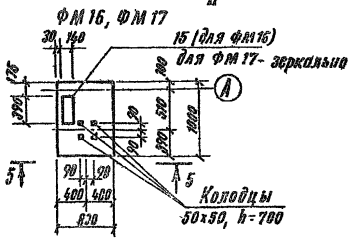

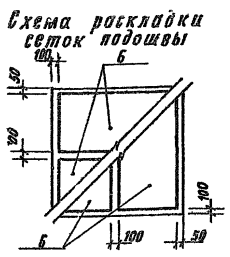

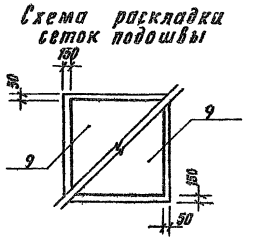

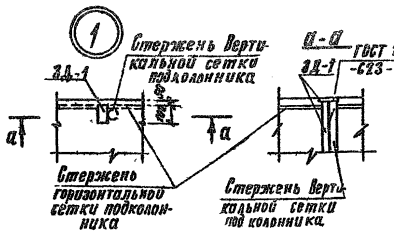

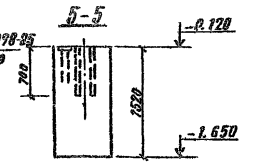

Спецификация элементов монолитных фундаментов

Формат	Зона	Поз	Обозначение	Наименование	Кол	Примечание
				Фундаменты ФМ5; ФМ6		
				Сборочные единицы		
		1	1.412-1/77, Вып 3	Сетка СА-8АI	6	2,7 кг
		2	1.412-1/77, Вып 3	Сетка СН 12АII-6х15	2	6,0 кг
		3	1.410-3, Вып. 1	Сетка 1С 12АIII/6АIII 85х145	2	5,1 кг
		4	1.410-3. Вып. 1	Сетка 1С 12АIII/6АIII 145х175	1	9,6 кг
				Детали		
		5	Альбом 8 КЖИ-27.00	Закладная деталь 3Д-5	1	0,28 кг
				Материалы		
				Бетон В12,5	2,37	м3
				Фундаменты ФМ12, ФМ12А		
				Сборочные единицы		
		1	1.412-1/77, Вып 3	Сетка СА-8АI	6	2,7 кг
		2	1.412-1/77, Вып 3	Сетка СН 12АII-6х15	2	6,0 кг
		6	1.410-3, Вып. 1	Сетка 1С 12АIII/6АIII 85х175	4	6,0 кг
				Материалы		
				Бетон В12,5	1,95	м3
				Переменные марки для ФМ12		
		5	Альбом 6 КЖИ-27.00	Закладная деталь 3Д-5	1	0,28 кг
				Фундаменты ФМ13; ФМ13А; ФМ14		
				Сборочные единицы		
		7	1.412.1-4.050	Сетка СН-6АI	2	3,5 кг
		8	1.410-3, Вып 1	Сетка 1С 12АIII/6АIII 85х145	2	7,6 кг
		9	1.410-3, Вып 1	Сетка 1С 12АIII/6АIII 145х145	2	8,2 кг
		10	1.412.1-4.060	Закладной элемент МН1	2	3,4 кг
				Детали		
		11	1.412.1-4.080	Соединительный элемент МН1	4	0,73 кг
		12	1.412.1-4.080	МН2	4	0,85 кг
		13	1.412.1-4.080	МН3	4	0,52 кг
				Материалы		
				Бетон В12,5 для ФМ13, ФМ13А	2,05	м3
				ФМ14	2,23	м3
				Фундаменты ФМ16; ФМ17		
				Детали		
		15	1.400-6/76, Вып. 1	Закладная деталь М2-3	1	13,3 кг
				Материалы		
				Бетон В10	1,22	м3

Ведомость расхода стали на элемент, кг.

Марка элемента	Изделия арматурные											Изделия закладные											Общий расход
	Арматура класса										Всего	Арматура класса				Всего	Прокат: марки						Всего	
	A-III				A-II		A-I					A-III		A-I			ВСт 3пс 2			ВСт 3кп 2				
	ГОСТ 5781-82											ГОСТ 5781-82					ГОСТ 2590-71 болт М24	ГОСТ 5915-70 гайка М24	Итого	ГОСТ 19903-72				
	ф6	ф10	ф12	Итого	ф12	Итого	ф5	ф8	ф10	Итого		ф16	Итого	ф8	Итого					б=20	б=8	б=6	Итого	
ФМ5, ФМ6	2,2	11,6	—	13,8	10,4	10,4	—	17,8	—	17,8	48,0	—	—	0,08	0,08	0,08	—	—	—	—	—	0,20	0,20	0,28	48,28
ФМ12	2,4	21,6	—	24,0	10,4	10,4	—	17,8	—	17,8	52,2	—	—	—	—	—	—	—	—	—	—	—	—	—	52,20
ФМ 12А	2,4	21,6	—	24,0	10,4	10,4	—	17,8	—	17,8	52,2	—	—	0,08	0,08	0,08	—	—	—	—	—	0,20	0,20	0,28	52,48
ФМ13; ФМ13А; ФМ14	3,2	14,4	12,8	30,4	—	—	7,0	—	8,4	15,4	45,8	—	—	—	—	—	5,46	0,44	5,90	—	0,90	—	0,90	6,80	52,60
ФМ16, ФМ17	—	—	—	—	—	—	—	—	—	—	—	2,5	2,5	—	—	2,5	—	—	—	10,8	—	—	10,8	10,8	13,30

Привязан

Инв. №

ГИП	Блуштейн		
Н. контр.	Соколова		
Нач. отд.	—	—	
Гл. спец.	—	—	
Нач. гр.	—	—	
Вед. инж.	Гг		

416-9-55.89 КЖ

Пункт технического обслуживания 16 электрологрузчиков

Стадия	Лист	Листов
Р	5	

Фундаменты ФМ15, ФМ16, ФМ12 ФМ14, ФМ14, ФМ18

Гипропромтрансэлектромонтаж

Инв. № подл. | Подпись и дата | Взам. инв. №

25666-03 17

Альбом 3

Схема расположения элементов каркаса

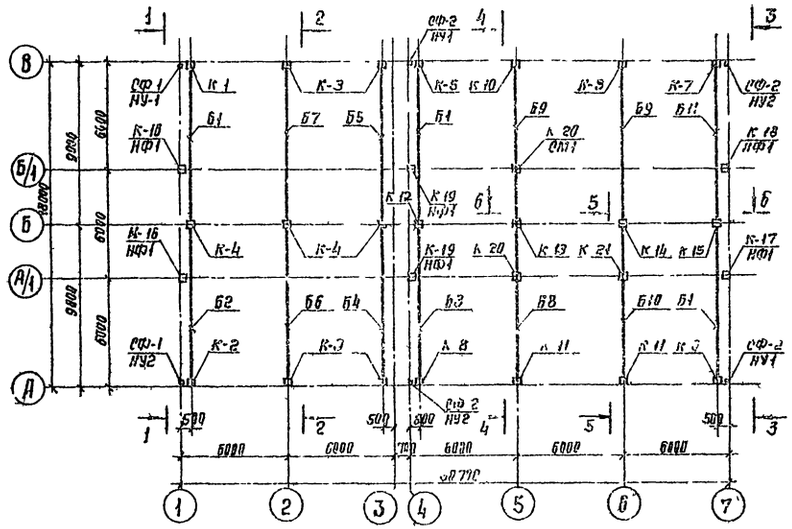

1 - 1

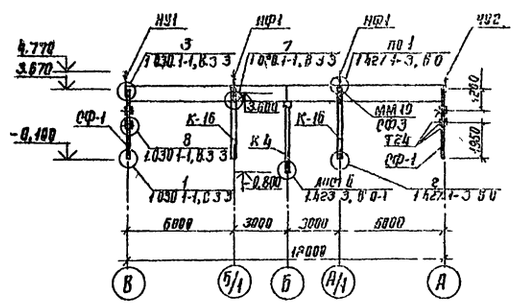

2 - 2

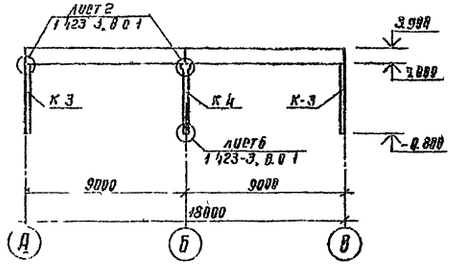

3 - 3

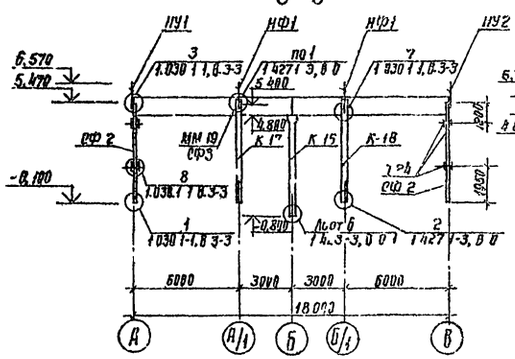

4 - 4

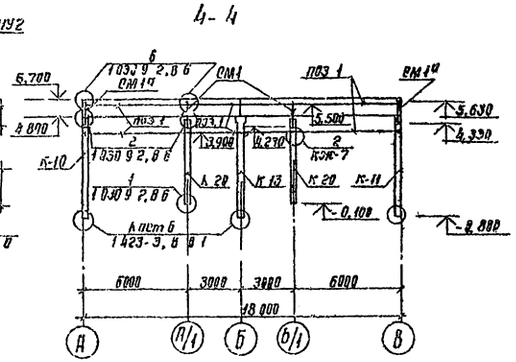

Спецификация к схеме расположенной на листе

Марка поз	Обозначение	Наименование	Кол	Масса ед, кг	Примечание
	Сборные железобетонные конструкции				
		Колонны			
К1	Альбом 6, кжи 02 00	К30-1-1	1	650	
К2	-01	К30-1-2	1	850	
К3	-02	К30-1-3	4	850	
К4	1.423-3 Вып 1	К30-6	3	930	
К5	Альбом 6, кжи-03.00	К48-1-1	1	1300	
К6	-01	К48-1-2	1	1300	
К7	-02	К48-1-3	1	1300	
К8	-03	К48-1-4	1	1300	
К9	-04	К48-1-5	1	1300	
К10	-05	К48-1-6	1	1300	
К11	-06	К48-1-7	2	1300	
К12	КЖИ-04 00	К48-25-1	1	1300	
К13	-01	К48-25-2	1	1300	
К14	-02	К48-25-3	1	1300	
К15	-03	К48-25-4	1	1300	
К16	КЖИ-05 00	1КФ37-1-Н1	2	800	
К17	КЖИ-06 00	1КФ55-1-Н1	1	1200	
К18	-01	1КФ55-1-П1	1	1200	
К19	-02	1КФ55-1-Н2	2	1200	
К20	Альбом 6, кжи-07.00	КБ5 1-1	2	1080	
К21	-01	КБ5 1-2	1	1080	
Б1	Альбом 6, кжи 01 00	Балка 1БСД9-1АтУСКТ-П1	3	2750	
Б2	-01	1БСД9-1АтУСКТ-П2	1	2750	
Б3	-02	1БСД9-3АтУСКТ-П1	1	2750	
Б4	" -03	1БСД9-4АтУСКТ-П1	1	2750	
Б5	" -04	1БСД9-4АтУСКТ-П2	1	2750	
Б6	" -05	1БСД9-5АтУСКТ-П1	1	2750	
Б7	-06	1БСД9-5АтУСКТ-П2	1	2750	
Б9	-07	1БСД9-5АтУСКТ-Н1	2	2750	
Б11	-08	1БСД9-5АтУСКТ-П2	1	2750	
	Для варианта с кислотными аккумуляторными батареями				
Б8	Альбом кжи 01 00 09	1БСД9 6АтУСКТ-П1	1	2750	
Б10	-10	1БСД9 4АтУСКТ-П1	1	2750	
	Для варианта с щелочными аккумуляторными батареями				
Б8	Альбом кжи-01 00 11	1БСД9-7АтУСКТ-П1	1	2750	
Б10	-12	1БСД9-5АтУСКТ-П1	1	2750	

Привязан

Инв №

ГИП	Блувштейн		
Н.контр	Соколова		
Нач.отд	Яйчников		
Гл.спец			
Нач.гр			
Вед.т			
Инж			

416-9-55.89 КЖ

Пункт технического обслуживания 15 электропогрузчиков

Схема расположения элементов каркаса. Сечения 1-1, 2-2, 3-3, 4-4

Стадия	Лист	Листов
Р	6	1

Гипроспецгазтрест

Копир

25666-03 18

Формат А2

Инв.№ подл. | Подпись и дата | Взам.инв.№

5-5

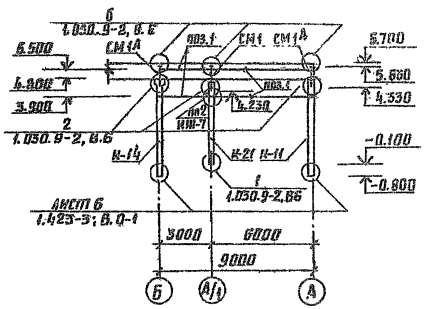

1

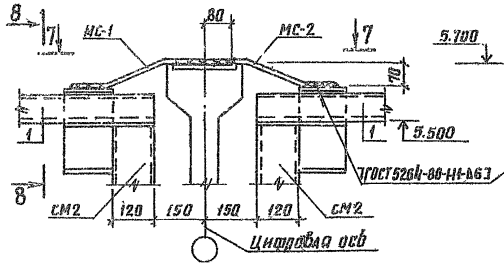

8-8

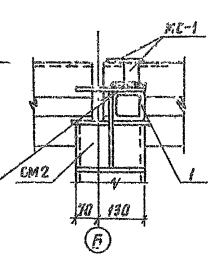

6-6

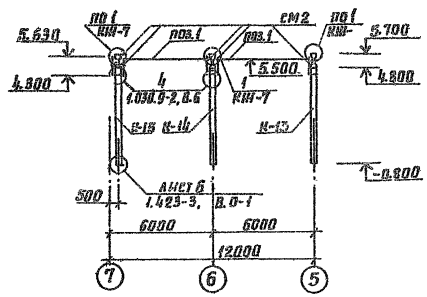

7-7

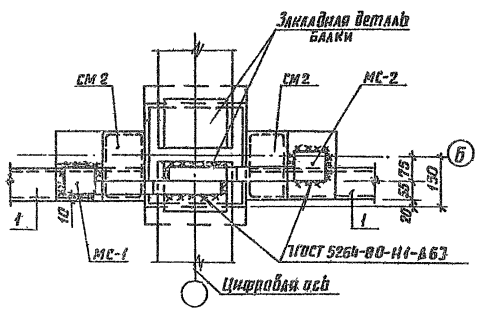

2

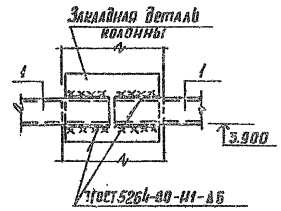

Спецификация к схеме расположения элементов каркаса

Марка поз.	Обозначение	Наименование	Кол.	Масса ед, кг	Примечание
	Металлические элементы				
СФ-1	Альбом 6, КМ-36.00	СФ-1	2	208,06	
СФ-2	1.050.1-1.4-2-10-01	СФ-2	4	300,4	
НУ1	Альбом 6, КМ-36.00-01	НУ-1	3	32,10	
НУ2	-02	НУ-2	3	32,10	
НФ1	КМ-36.00-01	НФ1-1	6	34,30	
СМ1	1.030.9-2, в.4	Т8	3	32,0	
СМ1А	1.050.9-2, в.4	Т8А	4	32,0	обрезать на 100 мм
СМ2	Альбом 6, КМ-36.00	Т12А	5	41,4	
МС99	1.030.9-2.7-2-01.5.0-02	МС99	7	7,00	
СФ-3	Альбом 6, КМ-37.00	СФ3	4	21.10	
ММ19	4.400-7	ММ19	4	6,30	
МС-1	Альбом 6, КМ-37.00-01	МС-1	3	1,90	
МС-2	-02	МС-2	2	1,90	
1	Ч.Ч.	Труба 110х10Х6 ГОСТ 8639-82 В10 ГОСТ 13663-68	63,1 п.м.	19,11 кг/м	
Т24	1.030.1-1.4-1-240	Т24	24	0,84	

1. Данный лист см. совместно с листом КМ-6.
2. При монтаже каркаса колонны К1...К3; К5...К13 ориентировать знаком ◊ к оси Б/1; колонны К14, К15, К17, К18 - к оси 7; К16 - к оси 1; К19; К20; К21 - к оси 4.
3. Балки Б1...Б12 ориентировать знаком ◊ к оси Б.
4. В помещениях зарядной и электролитной марки железобетонных конструкций приняты в соответствии с видом воздействия (аэрозоли хорошо растворимые гигроскопичные) и величиной воздействия (средне-агрессивная среда) по СНиП 2.03.11-85.
5. В процессе монтажа конструкций после сварки к закладным изделиям колонн все сварные швы в зарядном помещении и электролитной, а также участки закладных изделий с нарушенным защитным покрытием должны быть дополнительно металлизированы. Все закладные детали и соединительные элементы в помещениях зарядной и электролитной после металлизации, а также поверхности железобетонных и металлических конструкций покрыть лакокрасочными материалами III группы в соответствии со СНиП 2.03.11.85.
6. Для замоноличивания колонн в стаканах фундаментов применять бетон В10 на мелком заполнителе.
7. Вес металлических элементов, вычерченных в разделе КМ, дан без учета веса наплавленного металла.

				416-8-55.89		КМ	
ГИП	Глущенко						
Н.контр	Сергеева			Пункт технического обслуживания 15 электропогрузчиков	Стадия	Лист	Листов
Нач. отд.	Гончаров				Р	7	
Гл. спец.	Ильина						
Рук. гр.	Ильина			Схема расположения элементов каркаса. Сечения 5-5; 6-6. Узлы 1; 2.	Гипропромтранспстрой		
Вед. инж.	Ильина						
Инж.	Ильина						

Привязан

Инв.№

Инв.№ подл. | Подпись и дата | Взам. инв.№

25666-03 19

Альбом 3

Схема расположения стеновых панелей по оси А

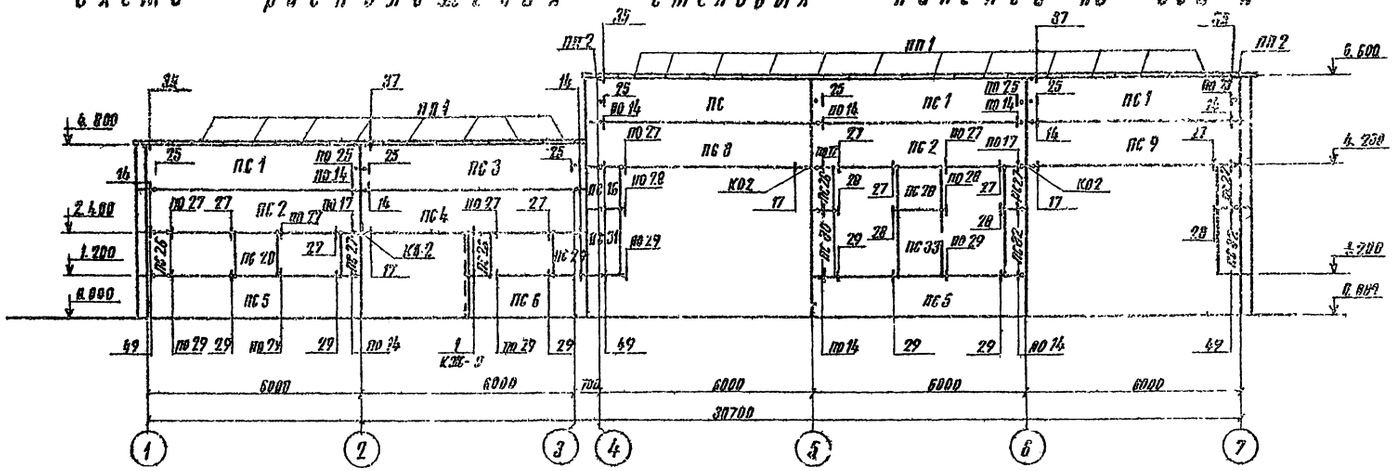

Схема расположения стеновых панелей по оси Б

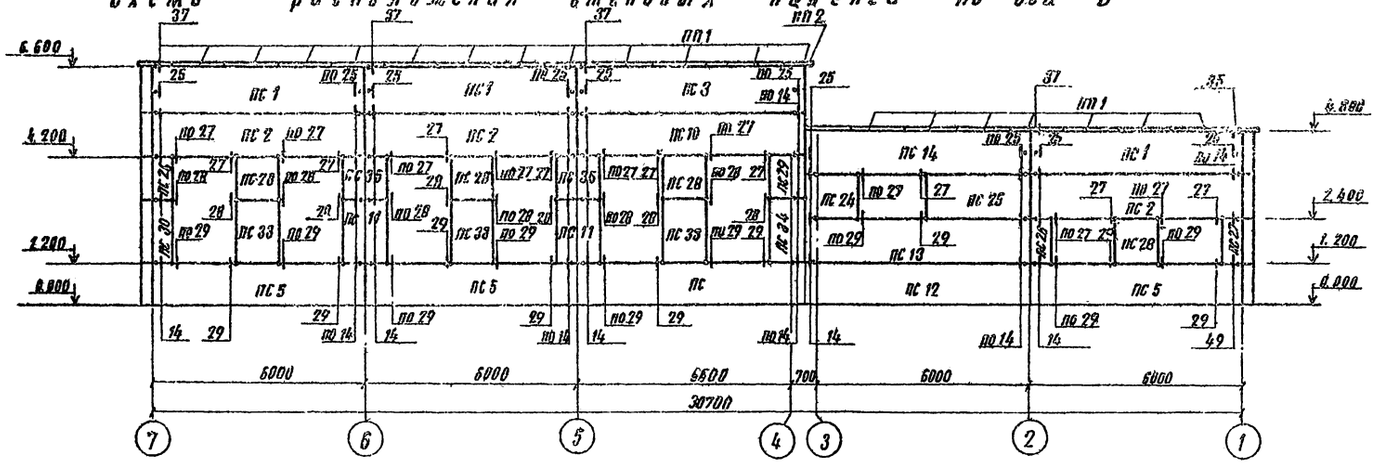

Схема расположения стеновых панелей по оси 1

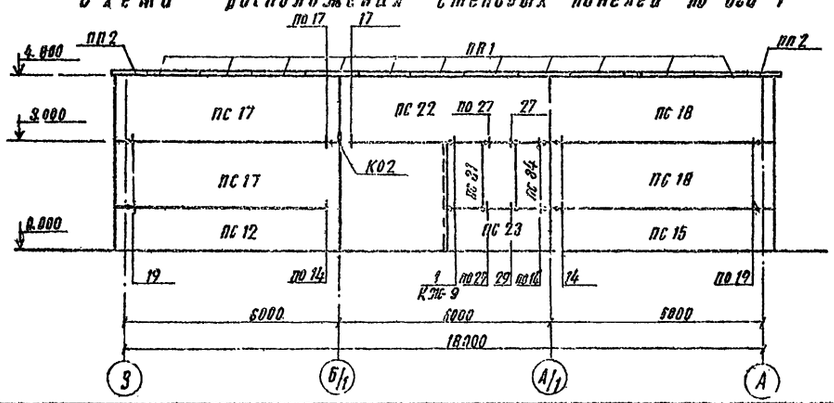

Спецификацию к схемам, примечание и узел 1 см. лист КЖ-9.

					416-9-55.89	КЖ	
ГИП	Блувштейн						
Н. контр.	Соколова						
Нач. отд.	Куликов				Пункт технического обслуживания 15-электропогрузчиков	Стадия: Р	Лист: 8	Листов:
Гл. спец.							
Рук. гр.					Схемы расположения стеновых панелей	Гипропромтранстрой	
Инв. № подл.							
Привязан							
Инв. №							

25666-03 20 Формат А2

Альбом 3

Схема расположения стеновых панелей по оси 4

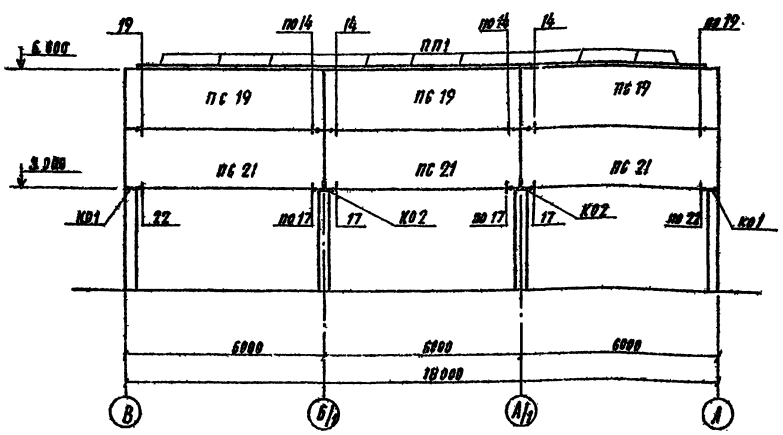

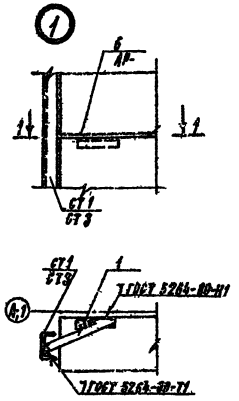

Схема расположения стеновых панелей по оси 7

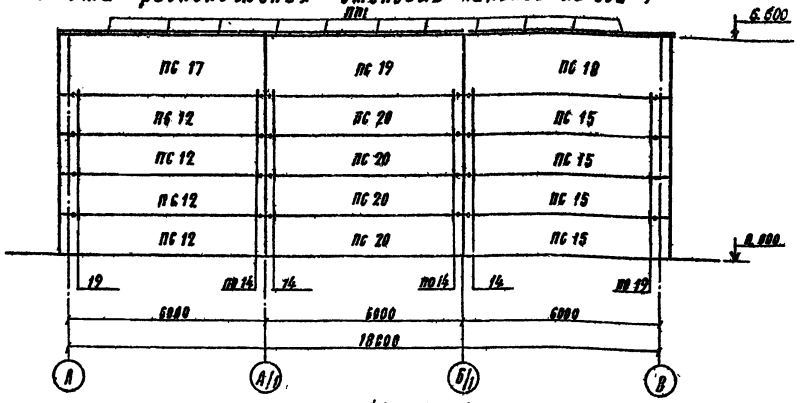

Спецификация к схемам расположения стеновых панелей (начало)

Марка, поз.	Обозначение	Наименование	Кол	Масса, ед, кг.	Примечание
		Железобетонные элементы			
ПС1	Альбом 6; КЖИ-08.00	Панель ПС 60.12.3.0-6А-1	6	2980	
ПС2	-01	ПС 60.12.3.0-6А-2	5	2980	
ПС3	КЖИ-12.00-01	ПС 63,5.12.3.0-6А-3	2	3150	
ПС4	-03	ПС 63,5.12.3.0-6А-4	1	3150	
ПС5	КЖИ-08.00-02	ПС 60.12.3.0-6А-5	3	2980	
ПС6	КЖИ-13.00	ПС 30.12.3.0-6А-6	1	1480	
ПС7	КЖИ-10.00	ПС 63,5х3.0-6А-7	1	3150	
ПС8	-02	ПС 63,51.2-30-6А8	1	3150	
ПС9	КЖИ-08.00-03	ПС 60.12.3.0-6А-9	1	2980	
ПС10	КЖИ-11.00-01	ПС 63,5.12.3.0-6А-10	1	3150	
ПС11	Альбом 6; КЖИ-15.00-05	Панель 2ПС12.18.3.0-А-11	2	880	
ПС12	КЖИ-11.00	ПС 63,5.12.3.0-6А-12	6	3150	
ПС13	-02	ПС 63,5.12.3.0-6А-13	1	3150	
ПС14	-03	ПС 63,5.12.3.0-6А-14	1	3150	
ПС15	-04	ПС 63,5.12.3.0-6А-15	5	3150	
ПС16	КЖИ-04.00-02	2ПС 9,3.12.3.0-А-16	1	460	
ПС17	КЖИ-02.00	ПС 63,5.18.3.0-6А-17	3	4710	
ПС18	-01	ПС 63,5.18.3.0-6А-18	3	4710	
ПС19	КЖИ-09.00-01	ПС 60.18.3.0-6А-19	4	4460	
ПС20	КЖИ-08.00-04	ПС 60.12.3.0-6А-20	4	2980	
ПС21	КЖИ-09.00-0	ПС 60.18.3.0-6А-21	3	4460	
ПС22	-02	ПС 60.18.3.0-6А-22	1	4460	
ПС23	КЖИ-13.00-01	ПС 30.12.3.0-6А-23	1	1480	
ПС24	КЖИ-14.00-06	2ПС 15.12.3.0-А-24	1	850	
ПС25	КЖИ-13.00-02	ПС 30.12.3.0-6А-25	1	1480	
ПС26	КЖИ-14.00-01	2ПС 6.12.3.0-А-26	5	290	
ПС27	14.00	2ПС 6.12.3.0-А-27	4	290	
ПС28	-04	2ПС 12.12.3.0-А-28	6	590	
ПС29	-03	2ПС 9,3.12.3.0-А-29	2	460	
ПС30	КЖИ-15.00-01	2ПС 6.18.3.0-А-30	2	440	
ПС31	КЖИ-15.00-02	2ПС 9.3.18.3.0-А-31	2	680	
ПС32	КЖИ-15.00	2ПС 6.18.3.0-А-32	2	440	
ПС33	КЖИ-15.00-04	2ПС 12.18.3.0-А-33	4	880	
ПС34	КЖИ-15.00-03	2ПС 9.3.18.3.0-А-34	2	680	
ПС35	КЖИ-34.00-05	2ПС 12.12.3.0-А-35	2	590	
ПС36	КЖИ-10.00-04	ПС 63,5.12.3.0-6А-36	1	3150	
ПП1	1.438.1-2	Плита парапетная ПП15.4-П	66	98	
ПП2	"	ППУ10.4-П	10	66	

Спецификация к схемам расположения стеновых панелей (окончание)

Марка поз.	Наименование	Обозначение	Кол	Масса ед, кг	Примечание
		Металлические элементы			
Т3	1.030.1-1.4-1-120	Элемент крепления Т13	89	0,4	
Т5	-130	" Т5	9	0,4	
Т8	-140	" Т8	20	0,5	
Т17	-220	" Т17	14	0,3	
Т19	-220-02	" Т19	19	0,5	
16	1.030.1-1.3-2-511	поз. 16	2	0,09	
19	-514	поз. 19	61	0,70	
22	-515	поз. 22	18	1,23	
К01	1.030.1-1.4-1-070-01	Консоль опорная ТК2	6	20,1	
К02	-060-02	" РК2	2	15,6	

1. Стены запроектированы из керамзитобетонных панелей δ=300 мм; γ=1100 кг/м³
2. Швы между панелями заделываются цементным раствором М50 с уплотняющей прокладкой из пористой резины Ф40 ГОСТ 19177-81 на тиоколовой мастике АМ-05 γ=1,5 г/см³ согласно узлам 56 и 57 серии 1.030.1-1 вып. 3-3
3. Монтажные узлы приняты по серии 1.030.1-1 вып. 3-3
4. Схемы расположения металлических отсек СТ1...СТ3 см. лист КМ-3.

Подпись и дата | Инв. № подл.

Привязан

Инв. №

ГИП	Блуштейн	
Н. контр.	Соколова	
Нач. отд.	Одинцов	
Гл. спец.	[illegible]	
Нач. гр.	[illegible]	
Вед. инж.	[illegible]	
Инж.	[illegible]	

416-9-55.89 КЖ

Пункт технического обслуживания 15 электропогрузчиков

Схемы расположения стеновых панелей Узел 1

Стадия	Лист	Листов
Р	9	

Гипропромтрансстрой

25666-0324

Формат А2

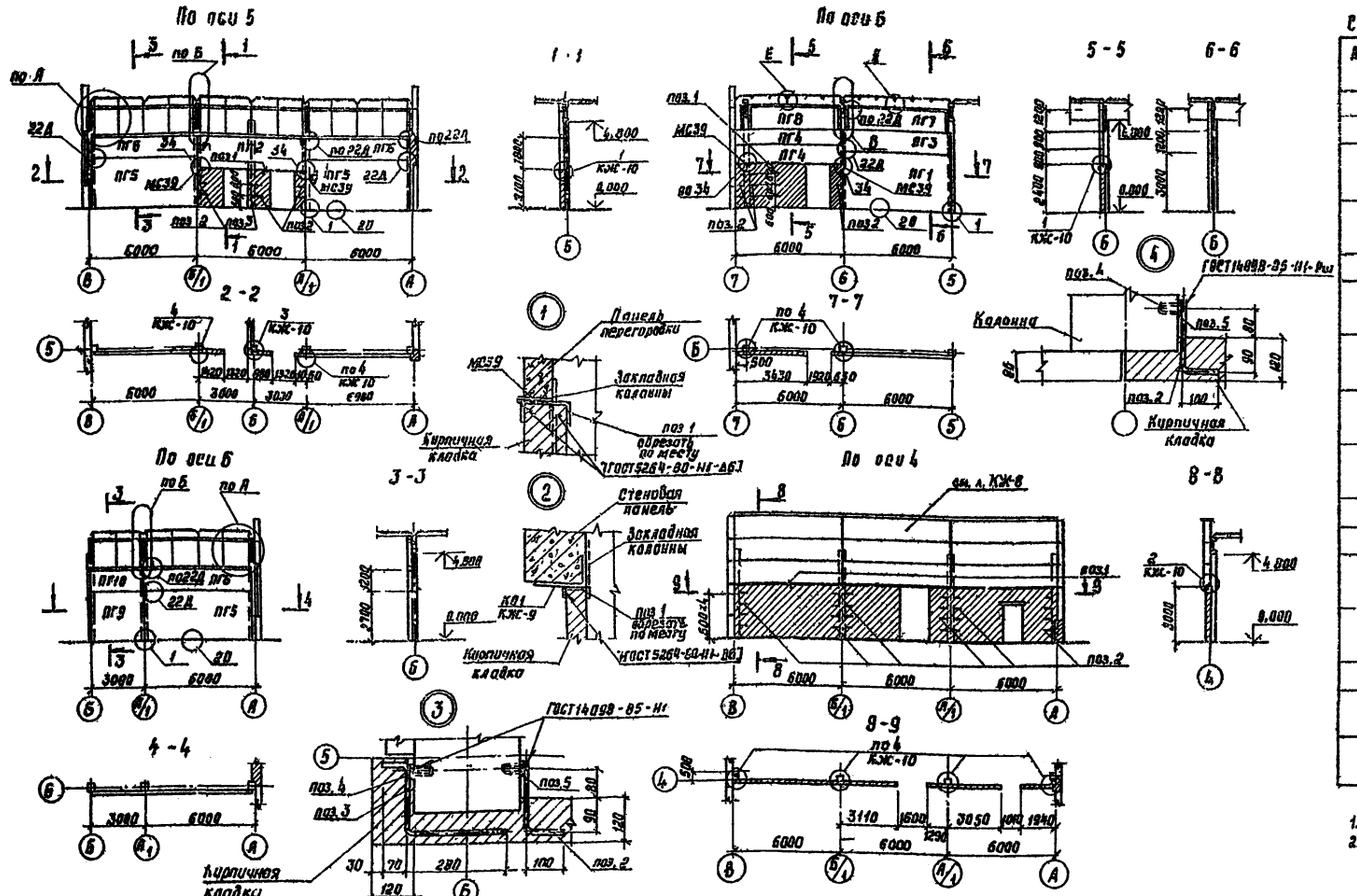

Альбом 3

Спецификация к схемам расположения элементов перегородок (начало)

Марка, поз.	Обозначение	Наименование	Кол.	Масса ед., кг	Примечание
		Панели перегородок			
ПГ1	1.030.9-2.1-01.0-28	ПГ60.30-1-Т	1	3430	
ПГ2	Альбом КЖИ-07.00СБ	ПГ60.18-1-Т-1	1	2040	
ПГ3	1.030.9-2.1-05.0-108	ПГ60.12-1-Т	1	1370	
ПГ4	1.030.9-2.1-06.0-22	ПГ60.9-1-Т	2	1010	
ПГ5	1.030.9-2.1-01.0-34	ПГ58.27-1-Т	3	3140	
ПГ6	1.030.9-2.1-05.0-109	ПГ58.12-1-Т	3	1320	
ПГ7	1.030.9-2.1-05.0-110	ПГ56.12-1-Т	1	1270	
ПГ8	1.030.9-2.1-05.0-112	ПГ60.12-1-Т	1	1150	
ПГ9	1.030.9-2.1-07.0-03	ПГ30.27-2-Т	1	1560	
ПГ10	1.030.9-2.1-09.0-03	ПГ30.12-2-Т	1	670	
		Изделия соединительные			
МС4	1.030.9-2.7-2-0.18.0	МС4	30	0,5	
МС5	-0.16.0-02	МС5	4	0,5	
МС9	-0.19.0	МС9	16	0,5	

Марка, поз.	Обозначение	Наименование	Кол.	Масса ед., кг	Примечание
МС9а	1.030.9-2.7-2-0.19.0-01	МС9а	15	0,5	
МС14	-0.16.0-07	МС14	16	0,2	
МС39	-0.18.0-05	МС39	4	2,5	
МС68	-0.22.0-08	МС68	36	0,5	
1	Б.Ч	Швеллер 14 ГОСТ 8240-72 / ВСт3кп2 ГОСТ 380-88 ℓ=5980	5	73,6	
2	Б.Ч	Ф10 А-I ГОСТ5781-82; ℓ=300	39	0,19	
3	Б.Ч	Ф10 А-I ГОСТ5781-82; ℓ=550	2	0,34	
4*	11761.00.00.000	Дюбель ДРК-М10	105	0,04	
5*	Б.Ч.	Болт М10×30.58 ГОСТ7798-70 С шайбой 10.01 ГОСТ11371-78	105	0,03	

*В колич. штук поз. 4 и 5 включены элементы крепления узла 22Д

Спецификация к схемам расположения элементов перегородок (окончание)

Марка, поз.	Обозначение	Наименование	Кол.	Масса ед., кг	Примечание
		Элементы крепления			
		Каркасно-обшивных вкладышей			
	б/ч	Гн.уголок 50×50×4 ГОСТ19771-74 / ВСт3кп2 ГОСТ380-88 ℓ=440	18	1,28	
	б/ч	Уголок Б-50×50×5 ГОСТ8509-72 / ВСт3кп2 ГОСТ380-88 ℓ=400	4	1,51	
	б/ч	—"— ℓ=50	10	0,19	
	б/ч	Лист Б-ПН-4 ГОСТ19903-74 / ВСт3кп2 ГОСТ380-88; 60×120	22	0,23	
	б/ч	—"— 60×190	144	0,36	
	б/ч	Лист Б-ПН-5 ГОСТ19903-74 / ВСт3кп2 ГОСТ380-88; 50×50	4	0,12	
	б/ч	Лист Б-ПН-8 ГОСТ19903-74 / ВСт3кп2 ГОСТ380-88; 120×250	4	1,89	
	б/ч	—"— 100×240	2	1,51	
	б/ч	—"— 60×240	2	0,90	
	б/ч	Самонарезающие болты ф6 по ТУ34-5815-70	574		
	б/ч	Гн.профиль 90×25×0,6 ТУ67-522-83 / ВСт3кп2 ГОСТ380-88	202,1 п.м	0,66 кг/п.м	
		Материалы			
		Плиты мягкие минераловатные П125-1000 500,90 ГОСТ9573-82	4,05 л		
		Листы асбестоцементные АП-П-1,5×1,5-1,0 ГОСТ18124-75	113 м²		

1. Узлы без обозначения принять по серии 1.030.9-2 В.6
2. Монтаж панелей перегородок производить на фиксирующие прокладки размером 300×50×15 мм из плоских асбестоцементных листов или прессованных плит шлакоситалла по ГОСТ19246-82 с последующим заполнением швов в соответствии с листом 10 серии 1.030.9-2 В.6
3. Кирпичные перегородки выполнять из обыкновенного глиняного кирпича М100 на растворе марки М50
4. Верхняя часть перегородок выполняется из каркасно-обшивных щитов. Конструкция щитов состоит из каркаса, обшитого с двух сторон плоскими асбестоцементными листами толщиной 10 мм по ГОСТ18124-75 и средним слоем из минераловатных плит. Каркас щитов в пределах огнестойкости 0,75 часа выполняется из стальных холодногнутых профилей сеч. 90×25×0,6 по ТУ67-522-83. Крепление асбестоцементных листов к стальному каркасу осуществляется при помощи самонарезающих винтов по ТУ400-28-392-81, устанавливаемых с шагом 200 мм. Конструирование и крепление щитов производится по узлам серии 1.030.9-2.В.8.
5. Швеллер - поз. 1 устанавливается после возведения кирпичных перегородок.
6. Крепление панелей перегородок к железобетонным колоннам предусмотрено при помощи распорных дюбелей, устанавливаемых в отверстия. Отверстия для дюбелей устраиваются путем сверления с помощью ручного механизированного инструмента при монтаже перегородок по монтажным узлам.

Привязан:

Инв. № подл. | Подпись и дата | Взам. инв. №

ГИП	Блюштейн		
Н.контр.	Соколова		
Нач.отд.	[illegible]		
Гл.спец.	[illegible]		
Рик.гр.	[illegible]		
Вед.инж.	[illegible]		
Инж.ен.	[illegible]		

416-9-55.89 КЖ

Пункт технического обслуживания 15 электропогрузчиков	Стадия	Лист	Листов
	Р	10	
Схемы расположения элементов перегородок	Гипропромтранострой		

25666-03 22

Альбом 3

Схема расположения элементов подземного хозяйства

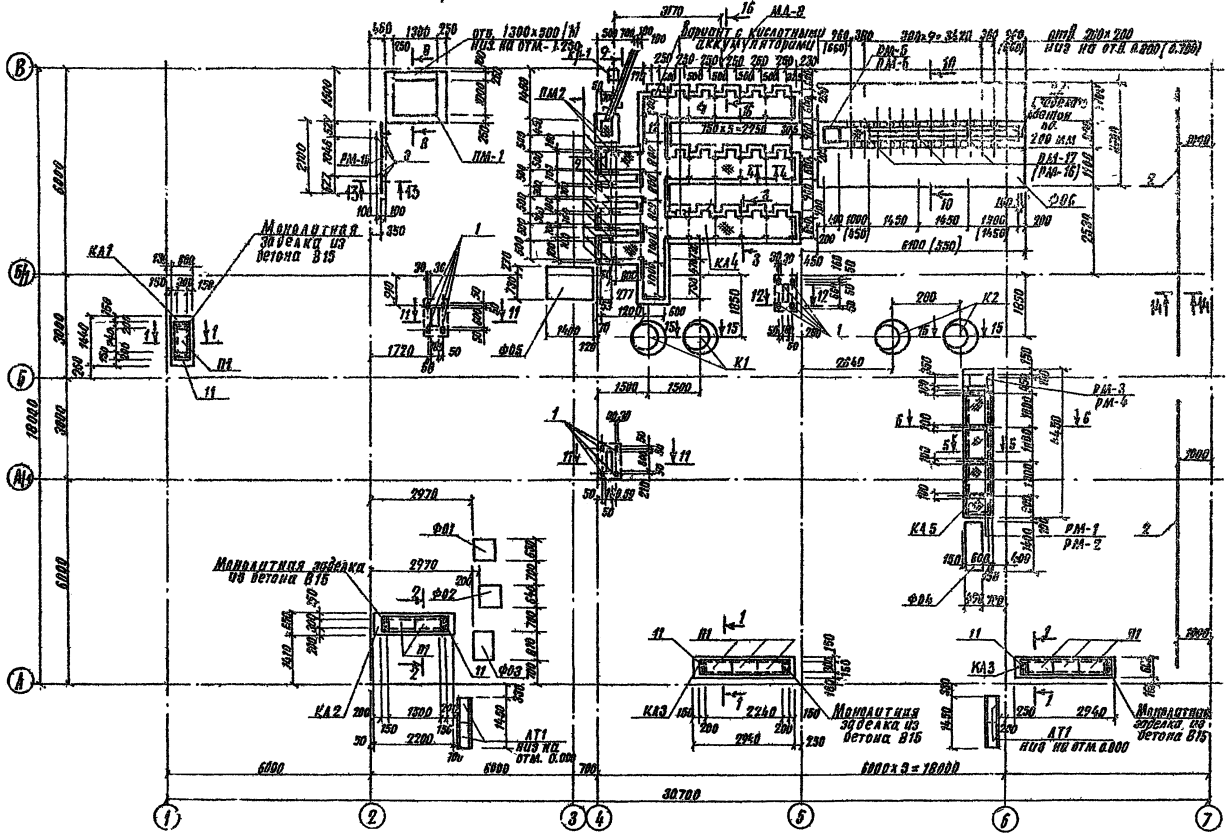

Спецификация к схеме расположения элементов подземного хозяйства

Марка, поз.	Обозначение	Наименование	Кол.	Масса ед, кг	Примечание
		Железобетонные элементы			
КА1	КЖ16-11	Канал КА1	1		
КА2	"	" КА2	1		
КА3	"	" КА3	2		
КА4	"	" КА4	1		
КА5	"	" КА5	1		
ПМ1	"	Приямок ПМ1	1		
ПМ2	"	" ПМ2	1		
Ф01	"	Фундамент под оборудование Ф01	1		
Ф02	"	" Ф02	1		
Ф03	"	" Ф03	1		
Ф04	"	" Ф04	1		
Ф05	"	" Ф05	1		
Ф06	"	" Ф06	1		
К1	"	Колодец К1	2		

Марка поз	Обозначение	Наименование	Кол	Масса ед, кг	Примечание
К2	КЖ-11	Колодец К2	2		
ЛТ1	3.006.1-2.87.2	Лоток Л1з-8	4	0,11	
		Металлические элементы			
РМ-15	Альбом 6, КЖИ-38.00-14	Рамка РМ-15	1	80,0	
КР-1	1.494-30. Вып. 1	Кронштейн 514М014 000-08	1	36,1	на отм. 2.200
1	1.400-15	Закладная деталь МН 101-6	28	0,6	
2	Альбом 6, КЖИ-24.00	" ЗД-1	2	241,48	
3	ГОСТ 24379.1-80	Болт 5М12×300	4	0,35	
МД-8	Альбом 6, КЖИ-37.00-05	Монтажная деталь МД-8	2	4,1	на отм. 4.200,5400
25	5.904-1 Вып. 1 ч.2	Фланец опорный 1Ф0-14	2	2,9	

Согласовано: Отдел ОК, Отдел ТК, Отдел ЭЛ — Лифман, Феоронов, Блувштейн

Инв. № подл. | Подпись и дата | Взам. инв. №

Привязан

Инв. №

ГИП	Блувштейн	
Н. контр	Соколова	
Нач. отд.	Одинокова	
Гл. спец.	Кореневский	
Нач. гр.	Кечипоренко	
Вед. инж.	Егорова	
Инжен.	Алатева	

416-9-55.89 КЖ

Пункт технического обслуживания 15 электро-погрузчиков

Стадия	Лист	Листов
Р	11	

Схема расположения элементов подземного хозяйства

Гипропромтрансстрой

Копир

25666-03 23

Формат А2

Альбом 3

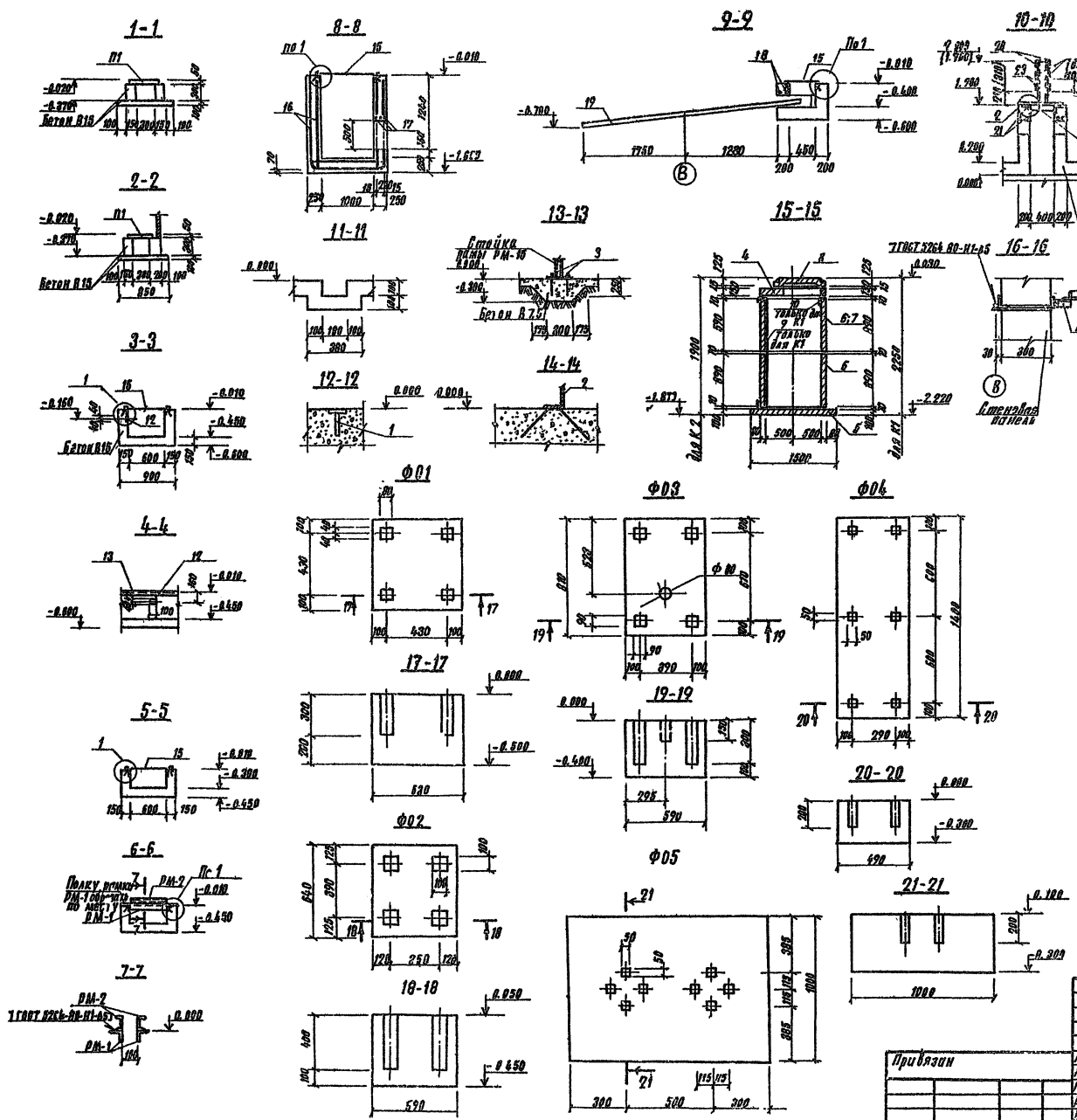

Таблица нормативных нагрузок на фундаменты под оборудование

Марка фундамента	N кН / т
Ф01	1,52 / 0,160
Ф02	3,78 / 0,385
Ф03	4,41 / 0,450
Ф04	1,32 / 0,235
Ф05	0,520 / 0,053
Ф06	2,91 / 0,297

Спецификация на фундаменты под оборудование

Формат	Зона	Поз	Обозначение	Наименование	Кол	Примечание
				Фундамент Ф01		
				Бетон В15	0,19	м³
				Фундамент Ф02		
				Бетон В15	0,17	м³
				Фундамент Ф03		
				Бетон В15	0,18	м³
				Фундамент Ф04		
				Бетон В15	0,20	м³
				Фундамент Ф05		
				Бетон В15	0,56	м³

1. Металлические элементы фундамента Ф06 окрасить с двух сторон лакокрасочными материалами III группы по СНиП 2.03.11-85 в 4 слоя
2. Стенки и днища железобетонных колодцев с внутренней стороны облицевать кислотоупорной керамической плиткой на силикатной кислотоупорной замазке
3. Указанные в скобках данные приведены для варианта с кислотно-аккумуляторными батареями

			416-9-55.89	КЖ
ГИП	Блувштейн			
Н контр	[illegible]		Пункт технического обслуживания 15 электропогрузчиков	Стадия: Р; Лист: 12; Листов:
Нач отд	[illegible]			
Гл спец	[illegible]			
Рук гр	[illegible]		Схема расположения элементов подземного хозяйства. Сечения узлы, фундаменты под оборудование	Гипропромтрансстрой
Инв. N				

Привязан

Инв. N подл. | Подпись и дата | Взам. инв. N

Согласовано: Отдел 30 Блувштейн; Отдел 08 Гурбин

25666-03 24

А2

Альбом 3

Спецификация сборных железобетонных элементов

Марка поз.	Обозначение	Наименование	Кол.	Масса ед. кг	Примечание
		Колодец КТ			
		Железобетонные элементы			
4	3.900-3. Вып.7	Плита покрытия КЦП-10-1	1	250	
5	"	Плита днища КЦД-10	1	450	
6	"	Кольцо стеновое КЦ-10-9	2	600	
		Металлические элементы			
8		Люк Т.В ГОСТ 3634-79	1	100	
9	Б.Ч.	Полоса $\frac{5\times200}{\text{ВСт3кп2 ГОСТ 535-88}}$ ГОСТ 103-76* $\frac{\text{Б-5}\times\text{200}}{\text{ВСт3кп2 ГОСТ 535-88}}$ L=2200	1	2,07	
10	Б.Ч.	Уголок $\frac{70\times70\times5}{\text{ВСт3пс6 ГОСТ 8509-86}}$ $\frac{\text{Б-70}\times\text{70}\times\text{5}}{\text{ВСт3пс6 ГОСТ 8509-86}}$ ГОСТ 380-88* L=200	1	1,08	
		Материалы			
	ГОСТ 6141-82	Плитка керамическая кислотоупорная; δ=20	6,4		м²
		Колодец К2			
		Железобетонные элементы			
4	3.900-3. Вып.7	Плита покрытия КЦП-10-1	1	250	
5	"	Плита днища КЦД-10	1	450	
6	"	Кольцо стеновое КЦ-10-9	1	600	
7	"	" КЦ-10-6	1	400	
		Металлические элементы			
8		Люк Т.В ГОСТ 3634-79	1	100	
		Материалы			
	ГОСТ 6141-82	Плитка керамическая кислотоупорная; δ=20	5,5		м²

Спецификация монолитных элементов (начало)

Обозначение	Наименование	Кол.	Примечание
	Канал КА1		
	Железобетонные элементы		
3.006.1-2.87. Вып.2	Плита П1-5	1	40 кг
	Металлические элементы		
Б.Ч.	ф 8А-I ГОСТ 5781-82* L=500	4	0,20 кг
	Материалы		
	Бетон В15	0,19	м³
	Канал КА2		
	Железобетонные элементы		
3.006.1-2.87. Вып.2	Плита П1-5	2	40 кг
	Металлические элементы		
Б.Ч.	ф 8А-I ГОСТ 5781-82* L=500	4	0,20 кг
	Материалы		
	Бетон В15	0,22	м³
	Канал КА3		
	Железобетонные элементы		
3.006.1-2.87. Вып.2	Плита П1-5	3	40 кг
	Металлические элементы		
Б.Ч.	ф 8А-I ГОСТ 5781-82* L=500	4	0,20 кг
	Материалы		
	Бетон В15	0,59	м³

Спецификация монолитных элементов (продолжение)

Обозначение	Наименование	Кол.	Примечание
	Канал КАЧ		
7.407-4. Вып.6.(А172)	Металлические элементы		
	Закладная деталь М-3	47	0,55
Вариант с кислотными аккумуляторными батареями			
Альбом Б. КЖИ-39.00	Закладная деталь ЗД-6	51	4,0 кг
Б.Ч.	Квадрат $\frac{\text{В10 ГОСТ 2591-88}}{\text{ВСт3кп2 ГОСТ 380-88}}$	58,6	п.м.
ГОСТ 8568-77*	Рулон ромб К5,0×1000	15,06	м²
	Материалы		
	Бетон В15	6,76	м³
Вариант с щелочными аккумуляторными батареями			
	Металлические элементы		
Альбом Б. КЖИ-39.00	Закладная деталь ЗД-6	69	4,0 кг
	Квадрат $\frac{\text{В10 ГОСТ 2591-88}}{\text{ВСт3кп2 ГОСТ 380-88}}$	49,3	п.м.
ГОСТ 8568-77*	Рулон ромб К5,0×1000	14,9	м²
	Материалы		
	Бетон В15	6,61	м³
	Канал КА5		
	Металлические элементы		
Альбом Б. КЖИ-39.00	Закладная деталь ЗД-6	7	4,0 кг
" КЖИ-39.00	Рамка РМ-1	4	9,4 кг
-01	" РМ-2	4	12,0 кг
-02	" РМ-3	1	11,2 кг
-03	" РМ-4	1	13,6 кг
Б.Ч.	Квадрат $\frac{\text{В10 ГОСТ 2591-88}}{\text{ВСт3кп2 ГОСТ 380-88}}$	6,02	п.м.
ГОСТ 8568-77*	Рулон ромб К5,0×1000	2,06	м²
Вариант с кислотными аккумуляторными батареями			
	Материалы		
	Бетон В25	1,04	м³
Вариант с щелочными аккумуляторными батареями			
	Материалы		
	Бетон В15	2,06	м³
	Приямок ПМ1		
	Металлические элементы		
Альбом Б. КЖИ-39.00	Закладная деталь ЗД-6	5	4,0 кг
Б.Ч.	Квадрат $\frac{\text{В10 ГОСТ 2591-88}}{\text{ВСт3кп2 ГОСТ 380-88}}$	4,0	п.м.
ГОСТ 8568-77*	Рулон ромб К50×1000	1,44	м²
ГОСТ 23279-85	Сетка 4С $\frac{\text{5Вр-I-100}}{\text{5Вр-I-100}}$ 175	14,6	1,61 кг/п.м.
Б.Ч.	ф 12А-I ГОСТ 5781-82* L=1000	3	1,60 кг
	Материалы		
	Бетон В15	2,46	м³

Спецификация монолитных элементов (окончание)

Обозначение	Наименование	Кол.	Примечание
	Приямок ПМ2		
	Металлические элементы		
Альбом Б. КЖИ-39.00	Закладная деталь ЗД-6	2	4,0 кг
Б.Ч.	Квадрат $\frac{\text{В10 ГОСТ 2591-88}}{\text{ВСт3кп2 ГОСТ 380-88}}$	1,7	п.м.
ГОСТ 8568-77*	Рулон ромб К5,0×1000	0,18	м²
Б.Ч.	ф 10А-I ГОСТ 5781-82 L=700	2	0,48 кг
	Материалы		
Б.Ч.	Трубы асбестоцементные БНТ 100 ГОСТ 1839-80*	10,0	п.м.
	Бетон В15	0,29	м³
	Фундамент Ф06		
	Металлические элементы		
Б.Ч.	Уголок $\frac{\text{Б-30}\times\text{30}\times\text{3}}{\text{ВСт3пс6 ГОСТ 8509-86}}$ $\frac{\text{Б-30}\times\text{30}\times\text{3}}{\text{ВСт3кп2 ГОСТ 380-88}}$	8,8	п.м.
Б.Ч.	ф 19А-I ГОСТ 5781-82*	12,32	п.м.
Альбом Б. КЖИ-38.00-04	Рамка РМ-5	1	8,8 кг
-05	РМ-6	1	15,2 кг
Вариант с кислотными аккумуляторными батареями			
Б.Ч.	Швеллер $\frac{\text{16 ГОСТ 8240-72}}{\text{ВСт3пс6 ГОСТ 380-88}}$ L=900	1	12,78 кг
Б.Ч.	Лист $\frac{\text{6Н}\times\text{50 ГОСТ 19903-74*}}{\text{ВСт3кп2 ГОСТ 380-88}}$	8,9	п.м.
Альбом Б. КЖИ-39.00	Закладная деталь ЗД-6	9	4,0 кг
Б.Ч.	Квадрат $\frac{\text{В10 ГОСТ 2591-88}}{\text{ВСт3кп2 ГОСТ 380-88}}$	9,0	п.м.
Б.Ч.	Рулон ромб К5,0×1000	2,0	м²
Альбом Б. КЖИ-38.00-15	Рамка РМ-15	3	13,39 кг
ГОСТ 19177-81	Прокладка-40 К-10.300	9,0	п.м.
	Материалы		
	Бетон В25 кислотоупорный на силикатном заполнителе с уплотняющими добавками	4,8	м³
Вариант с щелочными аккумуляторными батареями			
Б.Ч.	Швеллер $\frac{\text{16 ГОСТ 8240-72}}{\text{ВСт3пс6 ГОСТ 380-88}}$ L=900	1	14,2 кг
Б.Ч.	Лист $\frac{\text{6Н}\times\text{50 ГОСТ 19903-74*}}{\text{ВСт3кп2 ГОСТ 380-88}}$	17,9	п.м.
Альбом Б. КЖИ-39.00	Закладная деталь ЗД-6	10	4,0 кг
Б.Ч.	Квадрат $\frac{\text{В10 ГОСТ 2591-88}}{\text{ВСт3кп2 ГОСТ 380-88}}$	14,2	п.м.
Б.Ч.	Рулон ромб К5,0×1000	2,28	м²
Альбом КЖИ-38.00-16	Рамка РМ-17	3	4,81 кг
ГОСТ 19177-81	Прокладка-40.К-10.300	10,2	п.м.
	Материалы		
	Бетон В30	5,3	м³

Инв.№ подл. | Подпись и дата | Взам.инв.№

Привязан:

Инв.№

ГИП	Шустов		416-9-55.89 КЖ
Н.контр.	Соловова		
Нач.отд.			Пункт технического обслуживания 15 электропогрузчиков
Гл.спец.			Стадия Р; Лист 13; Листов
Нач.гр.			Схема расположения элементов тазового хозяйства. Спецификация.
Зав.маст.			Гипропромтрансспецстрой
Исполн.			

25666-03 25

Формат А2

Альбом 3

Вариант с кислотными аккумуляторными батареями

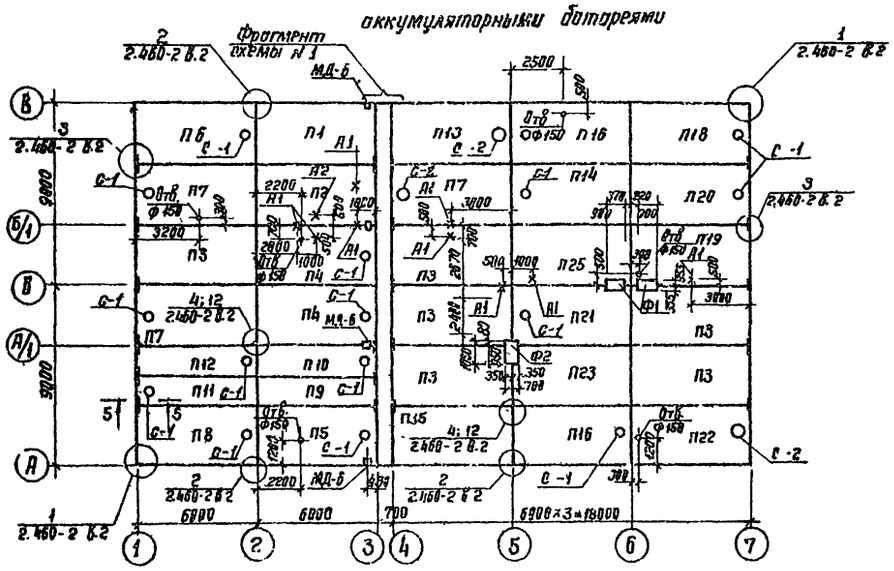

Вариант со щелочными аккумуляторными батареями

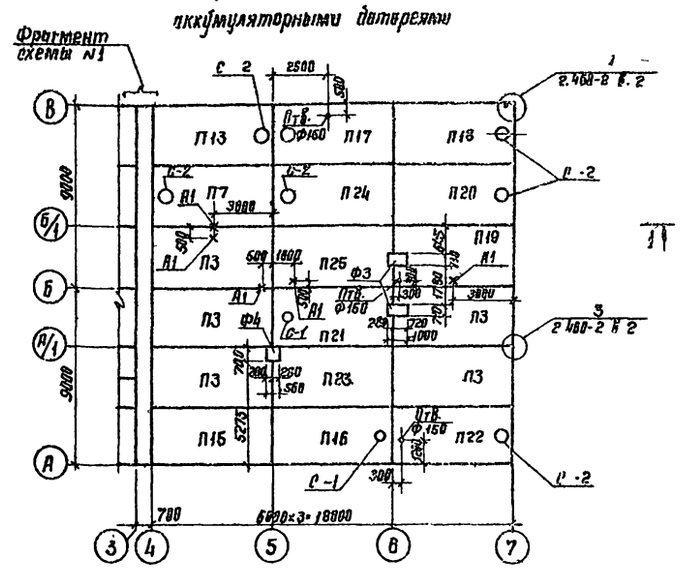

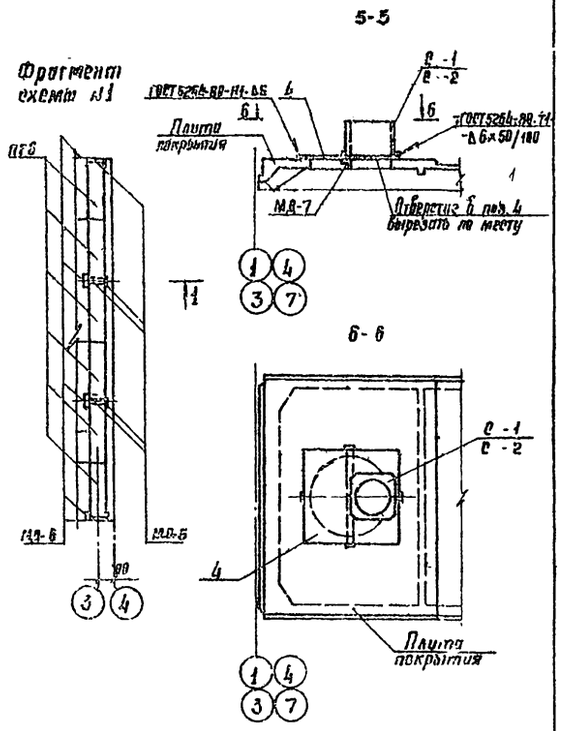

Схема расположения деталей МД-4 на покрытии
(для кислотного варианта) (для щелочного варианта)

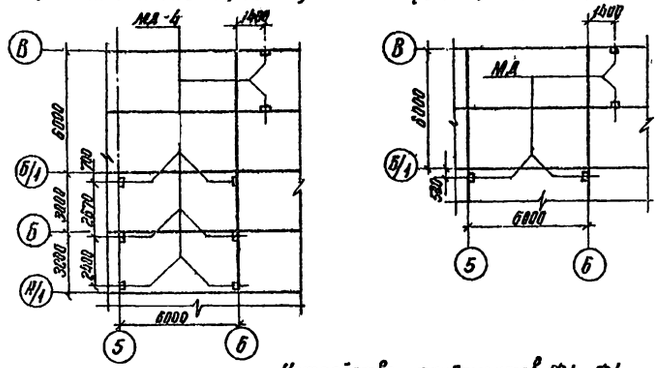

1 - 1

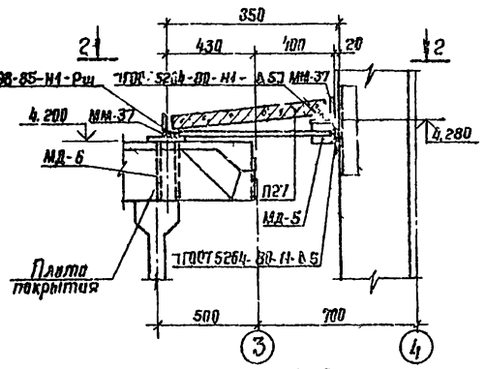

2 - 2

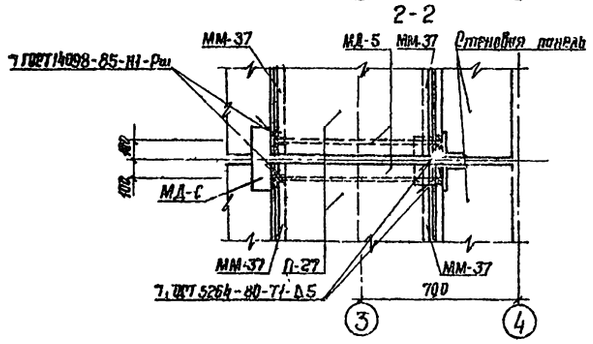

Устройство фундаментов Ф1...Ф4

4 - 4

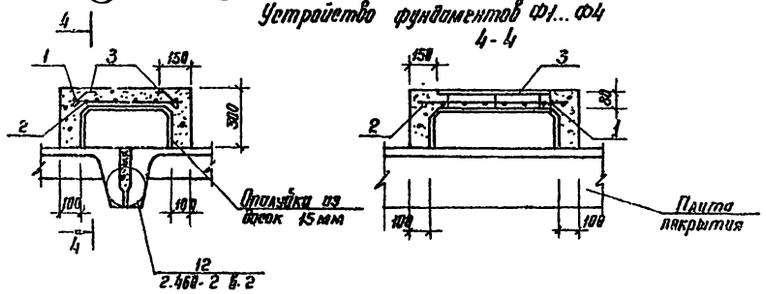

1. Плиты покрытия должны привариваться по ходу монтажа во всех опорных узлах, доступных для наложения швов. Приварка осуществляется ручной сваркой угловыми швами и по всей длине или ширине закладной детали.
2. Сварку производить электродами типа Э42 по ГОСТ 9467-75. Высота шва h = 6 мм.
3. Швы между плитами тщательно заполнить цементным раствором М200 или бетоном на мелком заполнителе кл. В 15.
4. Монтажные детали МД-4 и МД-6 установить в швы между плитами до их замоноличивания согласно привязкам, данным на схеме.
5. Отверстия диаметром до 150 мм сверлить по месту.
6. До замоноличивания швов между плитами с отверстиями в ребрах, соединить эти отверстия металлическими трубками.
7. При монтаже ориентировать знак ◇ на плитах: П2 и П9 - к оси 3; П3 - к осям 1 или 4; П19 и П22 - к оси 7; П1 - к оси В; П15 - к оси А.
8. Схему расположения опор под трубопроводы на покрытии см. лист КМ-3.

				416-9-55.89			КЖ
Привязан		ГИП	Блувштейн	Пункт технического обслуживания 15 электропогрузчиков.	Стадия	Лист	Листов
		Н. контр	Соколова		Р	14	
		Нач. отд	Удинаков				
		Гл. спец	[illegible]	Схема расположения элементов покрытия	Гипропромтрансстрой		
		Нач. гр	[illegible]				
Инв. №		Ст. инж	[illegible]				

Копир. [illegible]

25666-03 26

Формат А2

Согласовано

Отдел ОВ Гурвич

Отдел ВК Лидман

Инв. № подл. | Подпись и дата | Взам. инв. №

Альбом 3

Спецификация к схеме расположения элементов покрытия

Марка, поз	Обозначение	Наименование	Кол	Масса ед. кг	Примечание
	Сборные железобетонные элементы				
П1	Альбом 6 кжи-17.00-04	ПГ-5АтV̄скт-П1	1	2650	
П2	кжи-17.00-01	ПГ-5АтV̄скт-П2	1	2650	
П3	кжи-17.00-02	ПГ-3АтV̄скт-П1	6	2650	
П4	кжи-20.00	ПВ10-6АтV̄скт-П1	2	3600	
П5	кжи-20.00-02	ПВ10-5АтV̄скт-П2	1	3600	
П6	кжи-18.00-01	ПВ4-3АтV̄скт-П1	1	3300	
П7	кжи-20.00-01	ПВ10-3АтV̄скт-П1	3	3600	
П8	кжи-18.00-02	ПВ4-3АтV̄скт-П2	1	3300	
П9	кжи-16.00	2ПГ6-2АтV̄скт-П1	1	1600	
П10	кжи-21.00-01	2ПВ6-3АтV̄скт-10П-1	1	1800	
П11	кжи-21.00-02	2ПВ6-2АтV̄скт-10П-1	1	1800	
П12	кжи-21.00	2ПВ6-2АтV̄скт-4П-1	1	2000	
П13	кжи-19.00-01	ПВ7-3АтV̄скт-П1	1	3200	
П15	кжи-17.00-05	ПГ-3АтV̄скт-П2	1	2650	
П18	кжи-20.00-04	ПВ10-4АтV̄скт-П1	1	3600	
П19	кжи-17.00-03	ПГ-3АтV̄скт-П3	1	2650	
П20	кжи-20.00-05	ПВ10-3АтV̄скт-П2	1	3600	
П21	ГОСТ 22701.2-77	ПВ4-3АтV̄скт-П	1	3300	
П22	кжи-20.00-03	ПВ10-3АтV̄скт-П3	1	3600	
П23	ГОСТ 22701.1-77	ПГ-3АтV̄скт-П	1	2650	
П25	Альбом 6 кжи-17.00	ПГ-3АтV̄скт-П4	1	2650	
П26	3.006.1-2.87 в.2	П5-8	6	410	
	Вариант с кислотными аккумуляторными батареями				
П14	Альбом 6 кжи-18.00-03	ПВ4-3АтV̄скт-П3	1	3300	
П16	кжи-18.00	ПВ4-3АтV̄скт-П4	2	3300	
С-1	1.494-24 вып 1	СБ4А-1	16	1600	
С-2	1.494-24 вып.1	СБ7А-1	3	290	
Ф1	кж-11	Фундамент Ф1	2	0.11	м³
Ф2	кж-11	Ф2	1	0,125	м³
	Вариант со щелочными аккумуляторными батареями				
Ф3	кж-11	Фундамент Ф3	2	0.12	м³
Ф4	кж-11	Ф4	1	0.08	м³
П16	Альбом 6 кжи-18.00-01	ПВ4-3АтпV̄т-П-1	1	3300	
П17	кжи-19.00	ПВ7-3АтV̄скт-П2	1	3200	
П21	кжи-19.00-02	ПВ7-3АтV̄скт-П3	1	3200	
С-1	1.494-24 вып.1	СБ4А-1	12	150	
С-2	1.494-24 вып.1	СБ7А-1	7	290	

Марка поз	Обозначение	Наименование	Кол.	Масса ед кг	Примечание
	Металлические элементы				
	1.400-7	ММ-48	22	1.1	
ММ-37	1.400-7	ММ-37	6	72.2	
МД-5	Альбом 6 кжи-32.00	МД-5	6	2.72	
МД-6	кжи-33.00	МД-6	4	4.31	
А1	5.904-1 вып 1	2ТЯ-05	9	1.72	
	5.904-1 вып.1	1П-01			
А2	5.904-1 вып.1	2ТЯ-04	1	1.5	
	5.904-1 вып.1	1П-01			
МД-7	Альбом 6, кжи-37.00-04	МД-7	11	8.13	
4		Лист Б-ПН-6 ГОСТ 19903-74, ВСТ 3КП2 ГОСТ 380-88 Н30×Н30	11	60.1	
	Вариант с кислотными аккумуляторными батареями				
МД-4	Альбом 6 кжи-31.00	МД-4	8	1.65	
РО-1	ИМ-3	РО-1	1	27,79	
РО-2	"	РО-2	1	47.44	
РО-3	"	РО-3	1	48 07	
РО-4	"	РО-4	1	46.49	
	Вариант со щелочными аккумуляторными батареями				
МД-4	Альбом 6 кжи-31.00	МД-4	4	1.65	
РО-5	ИМ-3	РО-5	1	30.2	
РО-6	"	РО-6	1	50.1	

Формат	Зона	Поз.	Обозначение	Наименование	Кол	Примечание
				Ф1		
				Сборочные единицы		
		1	б/ч	ф6А-I ГОСТ 5781-82; ℓ=760	3	0.17 кг
		2	б/ч	ф6А-I ГОСТ 5781-82; ℓ=570	4	0.13 кг
		3	Альбом 6, кжи-26.00	Закладная деталь ЗД-4	2	1.92 кг
				Материалы		
				Бетон кл. В15	0.11	м³
				Ф2		
				Сборочные единицы		
		1	б/ч	ф6А-I ГОСТ 5781-82; ℓ=890	3	0.20 кг
		2	б/ч	ф6А-I ГОСТ 5781-82; ℓ=560	5	0.12 кг
		3	Альбом 6, кжи-26.00	Закладная деталь ЗД-4	2	1.92 кг
				Материалы		
				Бетон кл. В15	0.125	м³
				Ф3		
				Сборочные единицы		
		1	б/ч	ф6А-I ГОСТ 5781-82; ℓ=860	3	0.19 кг
		2	б/ч	ф6А-I ГОСТ 5781-82; ℓ=570	5	0.13 кг
		3	Альбом 6, кжи-26.00	Закладная деталь ЗД-4	2	1.92 кг
				Материалы		
				Бетон кл. В15	0.12	м³
				Ф4		
				Сборочные единицы		
		1	б/ч	ф6А-I ГОСТ 5781-82 ℓ=560	2	0.12 кг
		2	б/ч	ф6А-I ГОСТ 5781-82 ℓ=420	5	0.09 кг
		3	Альбом 6, кжи-26.00	Закладная деталь ЗД-4	2	1.92 кг
				Материалы		
				Бетон кл. В15	0.08	м³

Инв № подл. | Подпись и дата | Взам. инв. №

Привязан

Инв №

Гип	Блувштейн	
Н.контр	Соколова	
Нач отд	Одинаков	
Гл.спец	Кореневский	
Рук гр	Кондратенко	
Ст инж	[illegible]	

416-9-55.89 КЖ

Пункт технического обслуживания 15 электропогрузчиков.

Стадия	Лист	Листов
Р	15	

Спецификация к схеме расположения элементов покрытия

Гипропромтрансстрой

25666-03 27 Копир.

Альбом 3

Ведомость чертежей комплекта

Лист	Наименование	Примечание
1	Общие данные	
2	Схема расположения подвесных путей и монорельса	
3	Схемы расположения металлических элементов	

Ведомость ссылочных документов

Обозначение	Наименование	Примечание
1.462.2-3 в.2	Пути подвесного транспорта пролетом 3, 4 и 6 м	

Выборка стали

Наименование конструкций	NN п/п	Масса конструкций, т: по видам профилей стали: Балки двутавровые	Швеллеры	Уголки равнополочные	Уголки неравнополочные	Гнутые профили	Всего	Вред с учетом 2% на брак	Вред с учетом 2% на наплавленный металл
1	2	3	4	5	6	7	8		
Стены	1	0,2					0,2	0,2	
Покрытие (кислотный вариант)	2					0,2	0,2	0,2	
Покрытие (щелочной вариант)	3					0,1	0,1	0,1	
Пути подвесного транспорта (кислотный вариант)	4	1,7	0,1	0,1	0,1		2,0	2,0	
Пути подвесного транспорта (щелочный вариант)	5	2,3	0,1	0,3	0,1		2,8	2,8	
Пожарная лестница	6		0,1				0,1	0,1	
Итого с учетом 3% на уточнение массы в чертежах КМД (кислотный вариант)	7	2,0	0,2	0,1	0,3		2,6		
Итого с учетом 3% на уточнение массы в чертежах КМД (щелочной вариант)	8	2,6	0,2	0,3	0,2		3,3		

1	2	3	4	5	6	7	8
Итого с учетом отходов 3,3% (кислотный вариант)	9	2,0	0,2	0,1	0,3		2,6
Итого с учетом отходов 3,3% (щелочной вариант)	10	2,6	0,2	0,3	0,2		3,3
Приведенная к стали класса Ст3 масса металла с учетом 3% на уточнение массы в чертежах КМД (кислотный вариант)	11	2,0	0,2	0,1	0,4		2,7
Приведенная к стали класса Ст3 масса металла с учетом 3% на уточнение массы в чертежах КМД (щелочной вариант)	12	2,6	0,2	0,3	0,3		3,4
Приведенная к стали класса Ст3 масса металла с учетом 3,3% на отходы (кислотный вариант)	13	2,0	0,2	0,1	0,4		2,7
Приведенная к стали класса Ст3 масса металла с учетом 3,3% на отходы (щелочной вариант)	14	2,6	0,2	0,3	0,3		3,4

Техническая спецификация стали

Вид профиля к ГОСТ, ТУ	Марка металла и ГОСТ, ТУ	Обозначение и размер профиля мм	NN п/п	Стены	Покрытие: кислотный вариант	Покрытие: щелочной вариант	Пути подвесного транспорта: кислотный вариант	Пути подвесного транспорта: щелочной вариант	Пожарная лестница	Общая масса, т: кислотный вариант	Общая масса, т: щелочной вариант
1	2	3	4	5	6	7	8	9	10	11	12
Балки двутавровые для монорельсов ТУ14-2-427-80	ВСт3Гпс5 ГОСТ 380-88	I 30м	1				1,7	1,7		1,7	1,7
		Всего профиля	2				1,7	1,7		1,7	1,7
Балки двутавровые для монорельсов ГОСТ 19425-74*		I 24м	3					0,2			0,2
		Всего профиля	4					0,2			0,2
Балки с параллельными гранями полок ТУ14-2-24-72	ВСт3Гпс5-1 ТУ14-1-3023-86	I 25Б1	5					0,4			0,4
		Всего профиля	6					0,4			0,4
Сталь горячекатаная Швеллеры ГОСТ 8240-72	ВСт3кп2 ГОСТ 380-88	[14	7	0,2						0,2	0,2
		Всего профиля	8	0,2						0,2	0,2
Швеллеры стальные гнутые равнополочные ГОСТ 8278-83*	ВСт3Гпс5-1 ТУ14-1-3023-86	Гн [60×32×3	9				0,1	0,1		0,1	0,1
		Всего профиля	10				0,1	0,1		0,1	0,1
Сталь прокатная угловая равнополочная ГОСТ 8509-86	ВСт3Гпс5-1 ТУ14-1-3023-86	L 63×5	11				0,1	0,1		0,1	0,1
		Итого	12				0,1	0,1		0,1	0,1
	ВСт3кп2 ГОСТ 380-86	L 50×5	13						0,1	0,1	0,1
		Итого	14						0,1	0,1	0,1
		Всего профиля	15				0,1	0,1	0,1	0,2	0,2
Профили гнутые замкнутые сварные квадратные ТУ 36-2287-80	4-ПВСт3сп ГОСТ 380-88	□ 80×80×3	16		0,2	0,1				0,2	0,1
		Всего профиля	17		0,2	0,1				0,2	0,1
Сталь листовая горячекатаная ГОСТ 19903-74*	ВСт3Гпс5-1 ТУ14-1-3023-80	б=8	18				0,1	0,2		0,1	0,2
		б=6	19					0,1			0,1
	Всего профиля		20				0,1	0,3		0,1	0,3
Всего масса металла			21	0,2	0,2	0,1	2,0	2,8	0,1	2,5	3,2
В том числе по маркам	ВСт3Гпс5-1		22				0,3	0,9		0,3	0,9
	ВСт3Гп.5		23				1,7	1,9		1,7	1,9
	ВСт3кп2		24	0,2					0,1	0,3	0,3
	4-ПВСт3сп		25		0,2	0,1				0,2	0,1

Проект разработан в соответствии с действующими нормами и правилами с соблюдением мероприятий, обеспечивающих взрыво- и пожаровзрывобезопасность при эксплуатации здания

Главный инженер проекта /Блувштейн/

Привязан

Инв. N

416-9-55.89 КМ

ГИП	Блувштейн	
Н. контр.	Голова	
Нач. отд.	Шахов	
Гл. спец.	Шахов	
Нач. гр.	Шахов	
Вед. и.	Шахов	
Инж.	Шахов	

Пункта технического обслуживания 15 электропогрузчиков

Стадия	Лист	Листов
Р	1	3

Общие данные

Гипропромтранспроект

Инв. N подл. | Подпись и дата | Взам. инв. N

25666-03 28

ГАЗ

Альбом 3

Схема 1

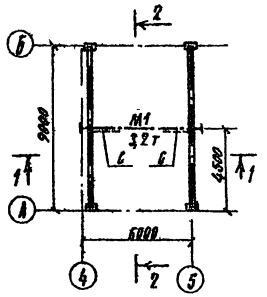

Схема 2

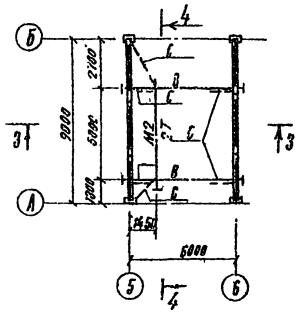

Схема 3

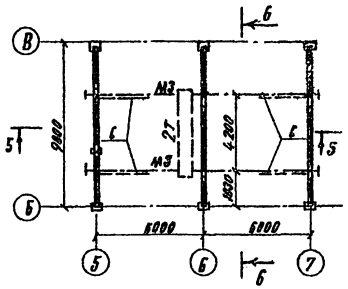

Ведомость элементов

Марка	Сечение			Опорные усилия				Марка металла	Примечание
	Эскиз	Поз.	Состав	M тсм	N тс	B тс			
М1	I		30 м	—	—	4,8	1	ВСт3Гпс5	
М2	I		24 м	—	—	3,1	"		
М3	I		30 м	—	—	3,4	"		
П1	II		Гн2С60х32х3	—	3,2	—	"	ПСт3Гпс5-1	
П2	II		Гн2С60х50х3	0,1	4,1	—	"		
П3	II		Гн2С60х32х3	0,1	4,9	—	"		
В	I		I 2661	Конструктивно			"		
С	L		L 63х63х5	по гибкости λ=400			"		
У	L		L 100х100х7	—	—	—			

1-1

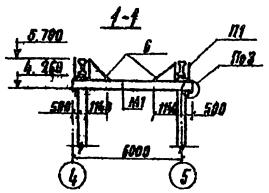

3-3

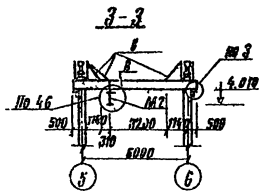

5-5

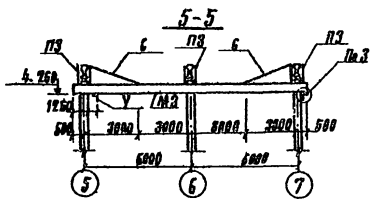

2-2

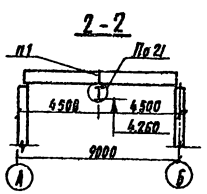

4-4

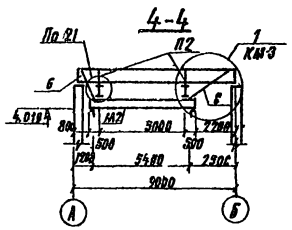

6-6

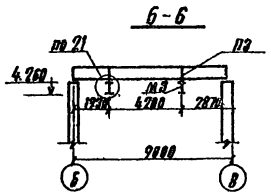

1. Узлы подвесных путей приняты по серии 1.426.2-3 вып. 2
2. Сварку производить электродами типа 3-42 по ГОСТ 9467-75.
3. Степень очистки от окислов поверхностей стальных конструкций четвертая по ГОСТ 9.402-80.
4. В помещениях зарядной и электролитной в целях защиты от коррозии все элементы подвесных путей, кроме ездовых поверхностей, покрываются лакокрасочными материалами III группы; в помещении ремонтного отделения-I группы в соответствии со СНиП 2.03.11-85.

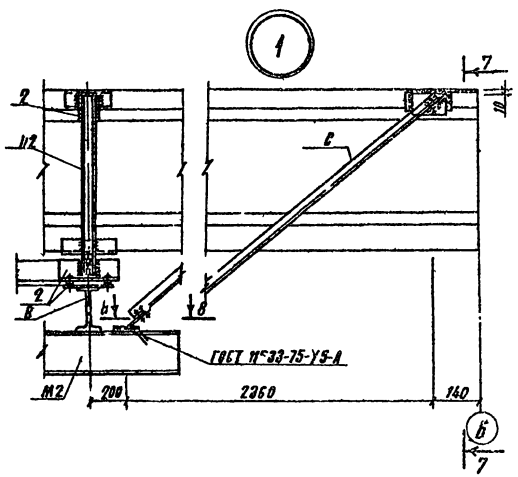

7-7

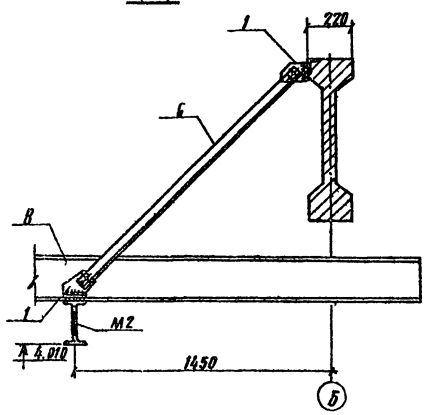

8-8

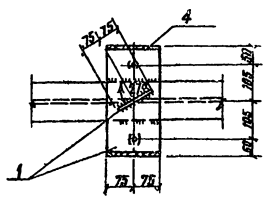

				416-9-55.89		КМ
		ГИП	Блувштейн			
Привязан		Н. контр	Соколова	Пункт технического обслуживания, 15 электропогрузчиков	Стадия	Лист	Листов
		Нач. отд	Одиноков		Р	2	
		Гл. спец.	Кореневский	Схемы расположения подвесных путей и монорельса	Гипропромтрансстрой		
		Нач. гр	Неминоренко				
		Вед. инж.	Егорова				
Инв. №		Инжен	Ко[illegible]ова				

Копир Дж

25666-03 29

Инв. № подл. | Подпись и дата | Взам. инв. №

Альбом 3

Схема расположения опор под трубопроводы на покрытии

(для кислотного варианта) (для щелочного варианта)

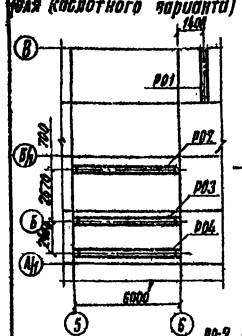

Схемы расположения пожарных лестниц

АС-1

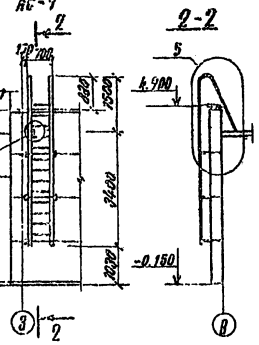

АС-2

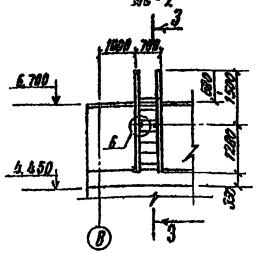

1-1

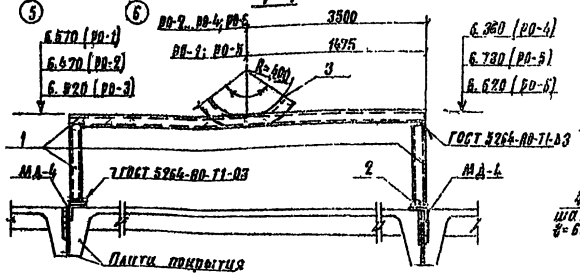

4-4

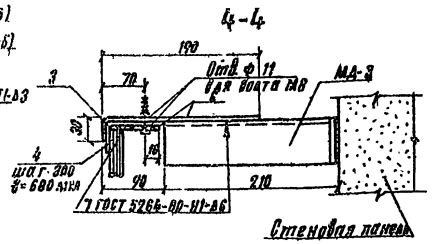

5

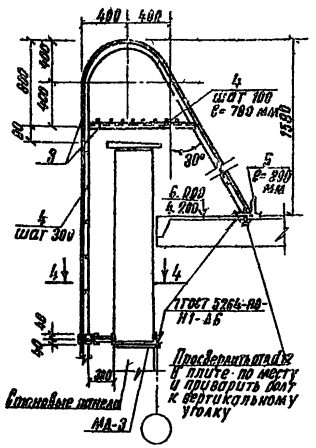

Схема расположения металлических элементов в стенах по осям А и 1

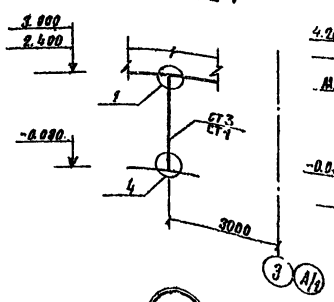

Схема расположения металлических элементов в стене по оси А

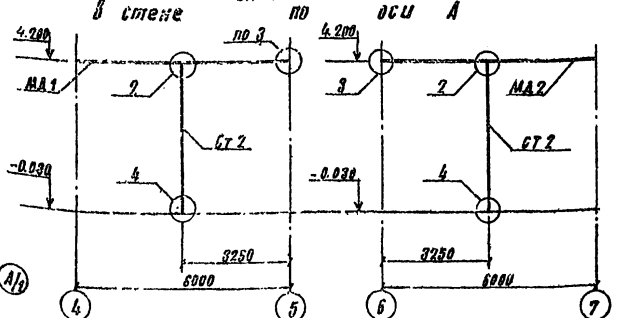

6

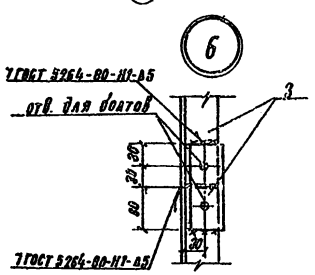

1

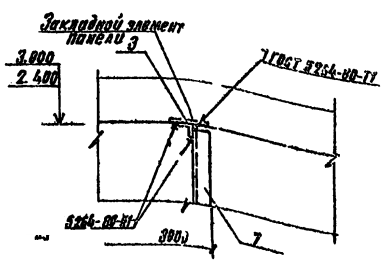

2

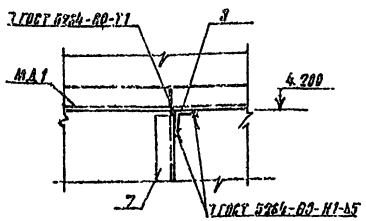

3

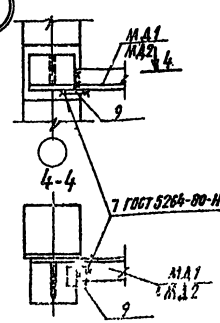

4

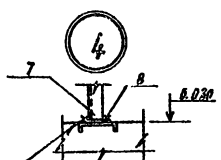

Спецификация деталей к схемам расположения на листе

Марка поз.	Обозначение	Наименование	Кол.	Масса ед кг.	Примечание
МД-1	Альбом 6 КЖ11-30.00	МД-1	4	127,4	
МД-2	" -01	МД-2	1	127,4	
МД-3	Альбом 6 КЖК-37.00-65	МД-3	8	4,8	

Ведомость элементов

Марка	Сечение: Эскиз	Поз.	Сечение: Состав	Опорные усилия: М. тсм	N тс	Q тс	Группа конструкций	Марка металла	Примечание
Р0-1... Р0-6	□	1	□ 80х80х3	Конструктивно			IV	4-гр: ВСт3кп2	
	—	2	б=6	"				ВСт3пс6-1	
		3	L 50х5	"				ВСт3кп2	
Элементы пожарной лестницы АС-1, АС-2	L	3	L 50х5	"				"	
	○	4	круг Ø16	"				"	
	L	5	L 125х8	"				ВСт3пс6-1	
	—	6	— 80х8	"				"	
СТ1 СТ2	I	7	I 14	"				ВСт3кп2	
	[	8	[50х5	"				"	
	—	8	б=8	"				ВСт3пс6-1	
	—	9	б=10	"				"	

1. В целях защиты от коррозии металлические элементы покрываются лакокрасочными материалами группы I А-2(55)

ГИП	Блувштейн		416-9-55.89 КМ		
Н. контр.	Соколова				
Нач. отд.	О. Синоков		Пункт технического обслуживания 15 электропогрузчиков	Стадия: Р	Лист: 3
Гл. спец.	[illegible]		Схемы расположения металлических элементов	Листов:	
Нач. гр.	[illegible]			Гипропромтрансстрой	
Разраб.	[illegible]				
Инженер	[illegible]				

Привязан

Инв. N

Инв. N подл. | Подпись и дата | Взам. инв. N

25666-03 (30) Формат А2

gost.e-ecolog.ru