ТИПОВОЙ ПРОЕКТ
901-1-32.83

РЕЧНЫЕ ВОДОЗАБОРНЫЕ СООРУЖЕНИЯ СОВМЕЩЕННОГО ТИПА

ПРОИЗВОДИТЕЛЬНОСТЬЮ 1,0÷3,0 $м^3/с$

АЛЬБОМ III/1

Строительная часть при производстве работ опускным методом (глубина подземной части 12,6 м).

СФ ЦИТП
инв N 8459/3
ПРИВЯЗАН:

gost.e-ecolog.ru

ТИПОВОЙ ПРОЕКТ
901-1-32.83

РЕЧНЫЕ ВОДОЗАБОРНЫЕ СООРУЖЕНИЯ СОВМЕЩЕННОГО ТИПА

ПРОИЗВОДИТЕЛЬНОСТЬЮ 1,0÷3,0 м³/с

АЛЬБОМ III/1

СОСТАВ ПРОЕКТА:

I — Технологическая часть, нестандартизированное оборудование.
II — Архитектурно-строительная часть, отопление и вентиляция, указания по производству строительных работ.
III/1 — Строительная часть при производстве работ опускным методом (глубина подземной части 12.6 м).
III/2 — Строительная часть при производстве работ опускным методом (глубина подземной части до 16,2 м).
III/3 — Строительная часть, при производстве работ опускным методом (глубина подземной части до 19.8 м).
III/4 — Строительная часть при производстве работ методом „Стена в грунте" (глубина подземной части 12,6 м).
III/5 — Строительная часть. Индустриальные изделия.
IV — Электротехническая часть.
V — Задания заводам-изготовителям на комплектные электротехнические устройства.
VI — Спецификации оборудования.
VII — Ведомости потребности в материалах.
VIII — Сметы. Книги 1, 2, 3, 4.

Разработан
проектным институтом
„Укрводоканалпроект"

Директор института Якименко В.Н.
Главный инженер института Писанко Н.В.
Главный инженер проекта Каган К.И.

Утвержден
Протоколом технического совета института
„Союзводоканалпроект" от 8.12.82г. №80
и введен в действие в/о „Союзводоканалниипроект"
приказ № 12 от "21 января 1983г.

СФ ЦИТП инв.N 8459/3
Привязан:
Инв.№

Типовой проект 901-1-32.83 Альбом III/1

Ведомость рабочих чертежей основного комплекта

Лист	Наименование	Примечания
1	Общие данные	
2	Схема расположения стеновых панелей подземной части	
3	Спецификации к схеме расположения стеновых панелей	
4	Клиновидный и шпоночный стык панелей.	
5	Стык ножевой части панелей. Узлы сопряжения панелей с обвязочной балкой и днищем.	
6	Схема армирования днища	
7	Схемы расположения каркасов днища, выпусков и приямков	
8	Схема расположения закладных изделий днища	
9	Стенка СТМ-1. Общий вид	
10	Стенка СТМ-1. Узлы	
11	Стенка СТМ-1. Схема армирования (начало)	
12	Стенка СТМ-1. Схема армирования (окончание).	
13	Стенка СТМ-1. Спецификации	
14	Схема расположения фундаментов под оборудование	
15	Конструкция водосборного колодца	

Ведомость ссылочных и прилагаемых документов

Обозначение	Наименование	Примечание
	Ссылочные документы	
3.901-5	Сальники набивные ДУ=50÷1400мм для пропуска труб через стены	
1.400-15.6	Унифицированные закладные детали сборных железобетонных конструкций	
ГОСТ 2.3279-78	Сетки сварные из стержневой арматуры диаметром до 40мм	
ЭК-1247	Швартовные устройства	
	Прилагаемые документы	
ТП901-1- -КЖН-	Изделия	Альбом

Ведомость спецификаций

Лист	Наименование	Примечание
КЖ-3	Спецификации к схеме расположения стеновых панелей	
КЖ-7	Спецификации монолитной конструкции (днище)	
КЖ-13	Спецификации монолитной конструкции (стена СТМ-1).	

Общие указания:

1. В проекте принято: величина временной нагрузки на поверхности земли в пределах призмы обрушения 1.0 тс/м²; коэффициент постели основания принят К=7000 тс/м², величина нормативного сопротивления грунта на боковой поверхности уплотнителя при погружении 2.0 тс/м².
2. Для железобетонных конструкций марка бетона по водонепроницаемости принята В6.
3. Марка бетона по морозостойкости принимается для районов с расчетной зимней температурой наружного воздуха: до -30°С - Мрз 50; ниже -30° Мрз - 75.
4. Необетонируемые закладные детали согласно СНиП II-28-73* „Защита строительных конструкций от коррозии" подлежат защите от коррозии слоем цинка толщиной 120 мкм, наносимого методом металлизации.
5. Стыки стеновых панелей между собой приняты двух вариантов: а) открытый клиновидный стык с двойной (равнопрочной со стеновой панелью) арматурой. Заделка стыка „набрызг-бетоном" осуществляется с внутренней стороны. Материал для омоноличивания клиновидных стыков - бетон марки М300 на мелком заполнителе (зерна крупностью до 20мм);
   б) шпоночный стык с заполнением шпонки раствором снизу вверх.
   Рекомендации по замоноличиванию шпоночных стыков, состав раствора, принимать по указаниям серии 3.900-3, вып. 2/82.
6. В ножевой части стеновых панелей стыки выполняют при помощи стальных листов. Замоноличивание стыков производится бетоном марки М300 на мелком заполнителе.

8459/3

Настоящий раздел проекта разработан в соответствии с действующими нормами и правилами и обеспечивает эксплуатацию при соблюдении предусмотренных проектом мероприятий.

Главный инженер проекта [подпись] /Каган К.И/

Гл. инж. пр.	Каган	[подпись]
Н. контр.	Козловичер	[подпись]
Нач. отд.	Серик	[подпись]
Гл. спец.	Козловичер	[подпись]
Рук. гр.	Савельева	[подпись]
Инженер	Белобровая	[подпись]

ТП 901-1-32.83 КЖ

Речные водозаборные сооружения, совмещенного типа, производительностью 1.0÷3.0 м³/с

Стадия	Лист	Листов
Р	1	15

Общие данные

Госстрой СССР Укрводоканалпроект Киев

Инв. № подл. | Подпись и дата | Взам. инв. №

Альбом VII-2

Типовой проект 901-1-32.83

Развертка наружной стены

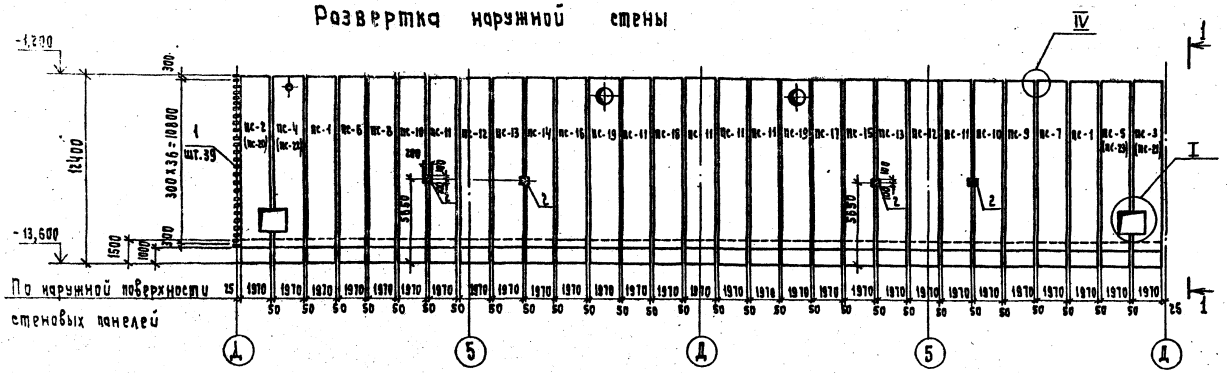

Схема расположения стеновых панелей

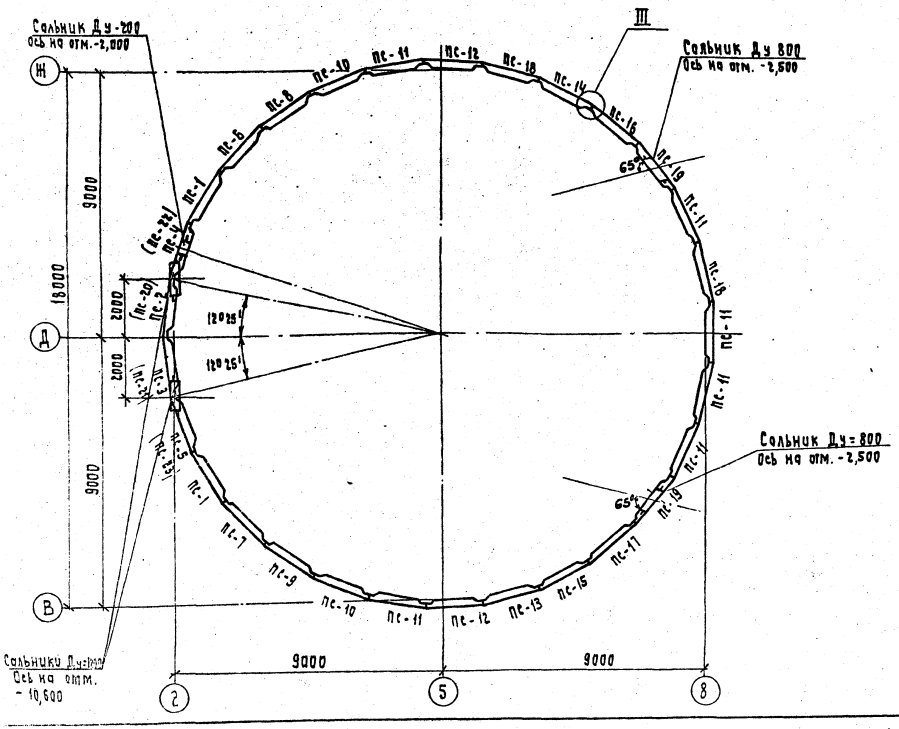

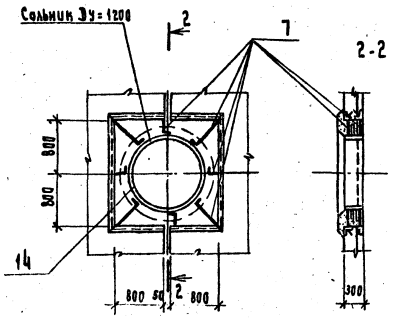

1. Маркировка панелей дана на вариант с самотечным подводом воды, для варианта с сифонным подводом воды марка замененных панелей дана в скобках.
2. Спецификация к схеме расположения стеновых панелей приведена на документе.
3. После монтажа сальников и приварки стержней отверстия в панелях забетонировать бетоном марки М300 на мелком заполнителе. Сварку производить электродами Э-42 ГОСТ 9467-75, толщину сварных швов принять - 6 мм.

8459/3

				ТП 901-1-32.83 КЖ	
Привязан		Гл.инж.пр.	Каган	Речные водозаборные сооружения совмещенного типа производительностью 1,0÷3,0 м³/с	Стадия: Р; Лист: 2; Листов:
		Н.контр.	Козловичер		
		Нач.отд.	Керик	Схема расположения стеновых панелей подземной части.	Госстрой СССР Укрводоканалпроект Киев
		Гл.спец.	Козловичер		
		Рук.гр.	Сабельева		
Инв.№		Ст.инж.	Филькина		

Копировал:

Формат А2

Марка	Обозначение	Наименование	Кол.	Масса ед. кг	Примечание
	Вариант с клиновидным стыком панелей				
	а) самотечный подвод воды				
ПС-1	01.00.00	2ПС 114.3-1к	2		
ПС-2	05.00.00	2ПС 114.3-1к-01	1		
ПС-3	-01	2ПС 114.3-1к-02	1		
ПС-4	-02	2ПС 114.3-1к-03	1		
ПС-5	-03	2ПС 114.3-1к-04	1		
ПС-6	-04	2ПС 114.3-1к-05	1		
ПС-7	-05	2ПС 114.3-1к-06	1	15820	
ПС-8	-06	2ПС 114.3-1к-07	1		
ПС-9	-07	2ПС 114.3-1к-08	1		
ПС-10	-08	2ПС 114.3-1к-09	2		
ПС-11	-09	2ПС 114.3-1к-10	6		
ПС-12	-10	2ПС 114.3-1к-11	2		
ПС-13	-11	2ПС 114.3-1к-12	2		
ПС-14	-12	2ПС 114.3-1к-13	1		
ПС-15	-13	2ПС 114.3-1к-14	1		
ПС-16	-14	2ПС 114.3-1к-15	1		
ПС-17	-15	2ПС 114.3-1к-16	1		
ПС-18	-16	2ПС 114.3-1к-17	1		
ПС-19	-17	2ПС 114.3-1к-18	2		
	б) сифонный подвод воды				
	См. выше кроме ПС-2÷ПС-5				
ПС-20	-18	2ПС 114.3-1к-19	1		
ПС-21	-19	2ПС 114.3-1к-20	1	15820	
ПС-22	-20	2ПС 114.3-1к-21	1		
ПС-23	-21	2ПС 114.3-1к-22	1		
	Вариант со шпоночным стыком панелей				
	а) самотечный подвод воды				
ПС-1	01.00.00-01	2ПС 114.3-1ш	2		
ПС-2	05.00.00-22	2ПС 114.3-1ш-01	1		
ПС-3	-23	2ПС 114.3-1ш-02	1	17700	
ПС-4	-24	2ПС 114.3-1ш-03	1		
ПС-5	05.00.00-25	2ПС 114.3-1ш-04	1		
ПС-6	-26	2ПС 114.3-1ш-05	1		
ПС-7	-27	2ПС 114.3-1ш-06	1		
ПС-8	-28	2ПС 114.3-1ш-07	1		
ПС-9	-29	2ПС 114.3-1ш-08	1		
ПС-10	-30	2ПС 114.3-1ш-09	2		
ПС-11	-31	2ПС 114.3-1ш-10	6		
ПС-12	-32	2ПС 114.3-1ш-11	2		
ПС-13	-33	2ПС 114.3-1ш-12	2		
ПС-14	-34	2ПС 114.3-1ш-13	1		
ПС-15	-35	2ПС 114.3-1ш-14	1		
ПС-16	-36	2ПС 114.3-1ш-15	1		
ПС-17	-37	2ПС 114.3-1ш-16	1		
ПС-18	-38	2ПС 114.3-1ш-17	1		
ПС-19	-39	2ПС 114.3-1ш-18	2		
	б) сифонный подвод воды				
	см. выше кроме ПС-2÷ПС-5				
ПС-20	-40	2ПС 114.3-1ш-19	1		
ПС-21	-41	2ПС 114.3-1ш-20	1		
ПС-22	-42	2ПС 114.3-1ш-21	1		
ПС-23	-43	2ПС 114.3-1ш-22	1		

Типовой проект 901-1-32.83 Альбом III

Инв.№ подл. | Подпись и дата | Взам.инв.№

8453/3

ТП 901-1-32.83 КЖ

Привязан

Инв.№

Гл.инж.пр.	Каган	
Н.контр.	Козловичер	
Нач.отд.	Черик	
Гл.спец.	Козловичер	
Рук.гр.	Савельева	
Ст. инж.	Фильчина	

Речные водозаборные сооружения, совмещенного типа производительностью 1,0÷3,0 м³/с

Стадия	Лист	Листов
Р	3	

Спецификация к схеме расположения стеновых панелей

Госстрой СССР Укрводоканалпроект Киев

Копировал

Формат

Узел	Обозначение	Тип стыка	Примеч.
III	01	клиновидный	
	-01	шпоночный	

(III) (Клиновидный стык)

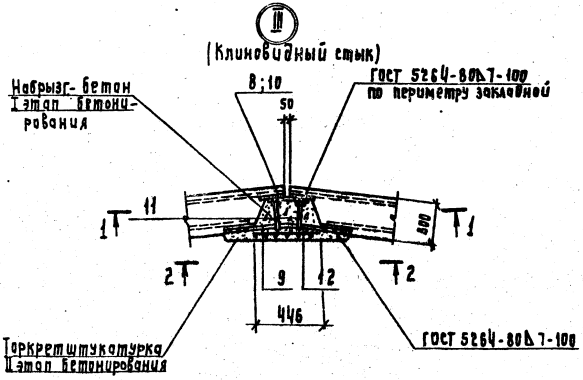

(III) (Шпоночный стык)

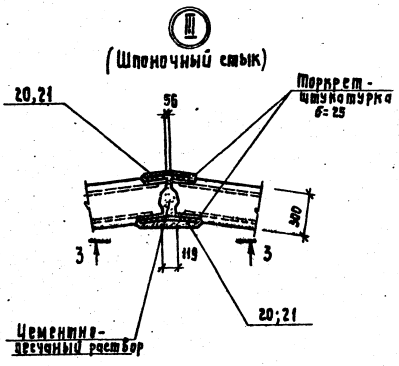

1-1

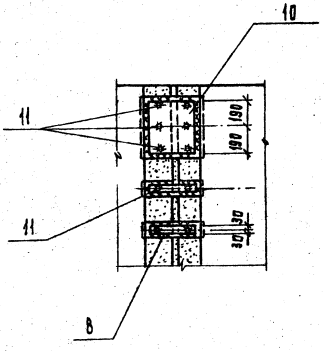

2-2

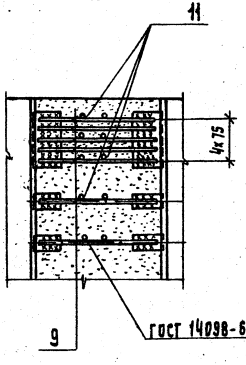

3-3

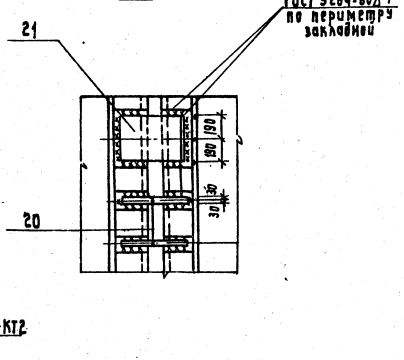

Марка поз.	Обозначение	Наименование	Кол.	Масса ед. кг	Примечание
		01			
		Изделия закладные			
1	1.400-19 В.1 120-04	МН 105-5	39	1,30	
2	1.400-15 В.1 130-11	МН 118-6	4	3,90	
		Изделия соединительные			
8	00.22.00	Мс 2	1160	2,03	
9	3.902.1-10.1.00.27.00-05	Мс 47	1450	2,47	
10	00.22.00-01	Мс 3	29	12,86	
11	3.902.1-10.1 00.28.00-02	Мс 52	2378	0,14	
12	ГОСТ 2715-75	Сетка пробивная $\frac{В.Б}{Г.250}$ В=400; l=1960	29	2,14	
13	3.902.1-10.1 00.28.00	Мс 50	203	2,20	
14	3.901-5	Сальник dу=1200; l=300	2	130,0	
15	3.902.1-10.1 00.26.00-30	Мс 31	87	10,84	
16	3.902.1-10.1 00.26.00-38	Мс 39	29	4,11	
17	3.902.1-10.1 00.29.00-07	Мс 61	58	1,58	
18	3.902.1-10.1 00.32.00-05	Мс 69	29	12,37	
19	3.902.1-10.1 00.32.00-13	Мс 77	58	12,11	
		01-01			
		Изделия соединительные			
20	00.22.00-02	Мс 4	2088	2,15	
21	00.22.00-03	Мс 5	58	12,7	
		Остальное			
		поз. 1, 2, 13 ÷ 19 см.	Выше		

8459/3

ТП 901-1-32.83 КЖ

Гл. инж. пр.	Коган	
Гл. спец.	Козлобичер	
Нач. отд.	Серик	
Гл. спец.	Казлобичер	
Рук. гр.	Сивельева	
Ст. инж.	Ампольская	
Ст. техн.	Берегова	

Речные водозаборные сооружения совмещенного типа производительностью 1,0÷3,0 м³/с

Клиновидный и шпоночный стык панелей.

Стадия	Лист	Листов
Р	4	

Госстрой СССР Укрводоканалпроект Киев

Привязан

Инв. №

Копировал:

Формат 22

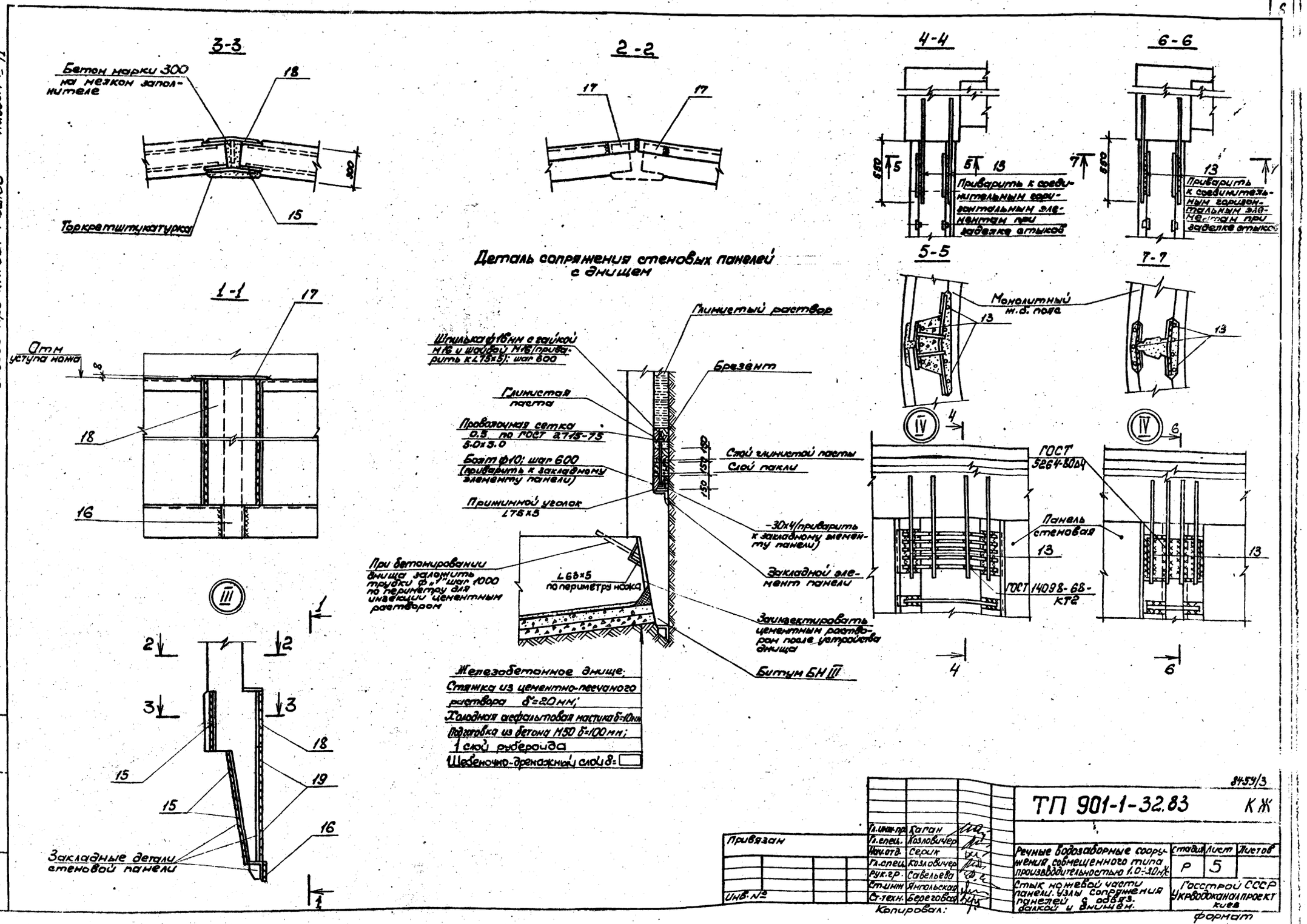

3-3
Бетон марки 300 на мелком заполнителе
18
300
15
Торкретштукатурка
2-2
17
17
4-4
550
5
5
13
7
Приварить к соединительным горизонтальным элементам при заделке стыков
6-6
550
13
Приварить к соединительным горизонтальным элементам при заделке стыков
5-5
Монолитный ж.б. пояс
13
7-7
13
1-1
17
Отм уступа ножа
8
18
16
Деталь сопряжения стеновых панелей с днищем
Глинистый раствор
Шпилька ф16мм с гайкой М16 и шайбой М16 (приварить к L75x5); шаг 600
Брезент
Глинистая паста
Проволочная сетка 0.5 по ГОСТ 2715-75 5.0x3.0
Болт ф10; шаг 600 (приварить к закладному элементу панели)
Слой глинистой пасты
Слой пакли
150
150
150
Прижимной уголок L75x5
-30x4 (приварить к закладному элементу панели)
При бетонировании днища заложить трубки ф"1" шаг 1000 по периметру для инъекции цементным раствором
L63x5 по периметру ножа
Закладной элемент панели
Заинъектировать цементным раствором после устройства днища
Битум БН III
Железобетонное днище:
Стяжка из цементно-песчаного раствора δ=20мм;
Холодная асфальтовая мастика δ=10мм
Подготовка из бетона М50 δ=100мм;
1 слой рубероида
Щебеночно-дренажный слой δ=
IV
4
IV
6
ГОСТ 5264-80Δ4
Панель стеновая
13
13
ГОСТ 14098-68-КТ2
4
6
III
1
2
2
3
3
18
15
19
15
16
Закладные детали стеновой панели
1
Инв. № подл.
Подпись и дата
Взамен инв. №
Привязан
Инв. №
Гл.инж.пр. Каган
Гл.спец. Козловичер
Нач.отд. Серик
Гл.спец. Козловичер
Рук.гр. Савельева
Ст.инж. Янпольская
Ст.техн. Береговая
Копировал:
8459/3
ТП 901-1-32.83 КЖ
Речные водозаборные сооружения совмещенного типа производительностью 1.0÷3.0м³/с
Стык ножевой части панели. Узлы сопряжения панелей с обвяз. балкой и днищем.
Стадия Р
Лист 5
Листов
Госстрой СССР Укрводоканалпроект Киев
Формат

Типовой проект 901-1-32.83 Альбом III/1

Схема армирования днища

Верхние сетки

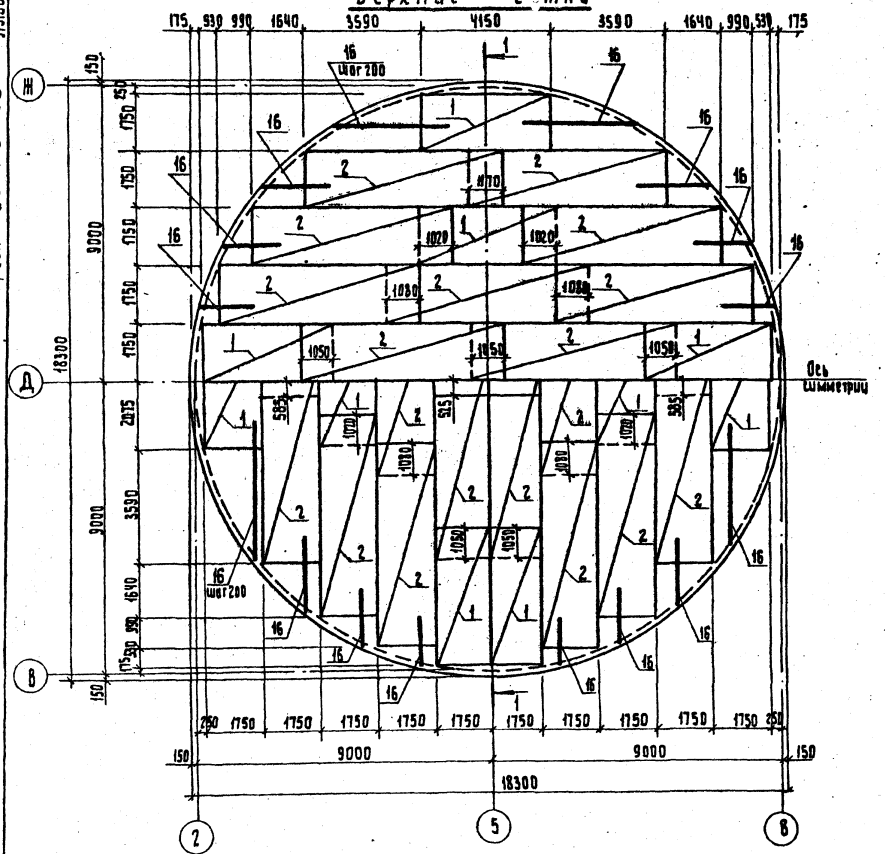

Нижние сетки

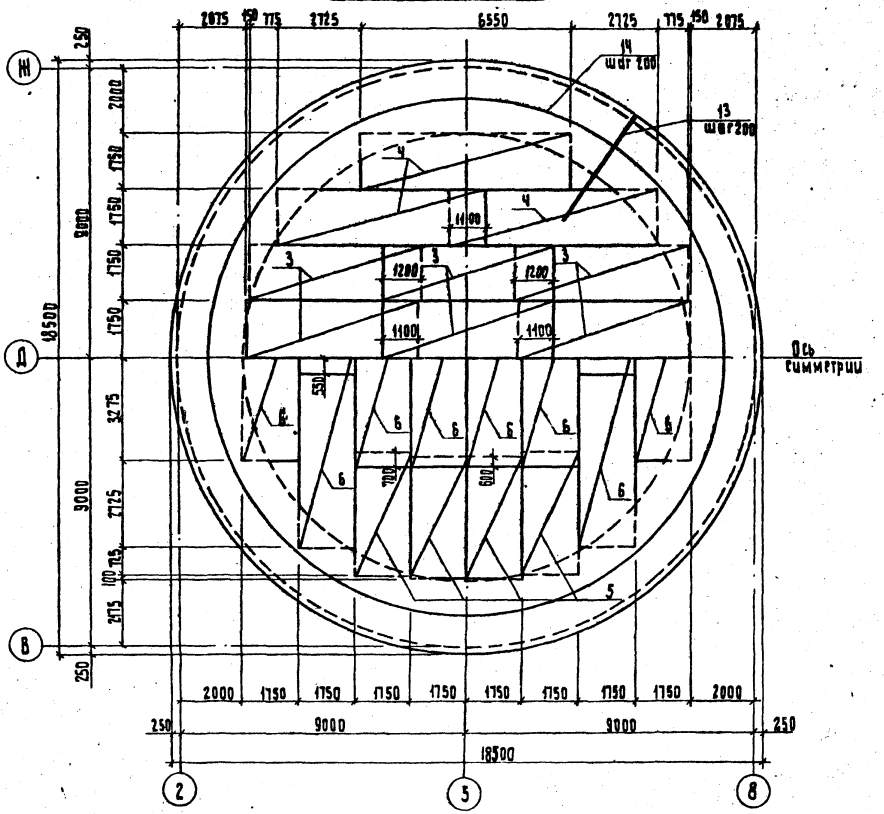

1-1

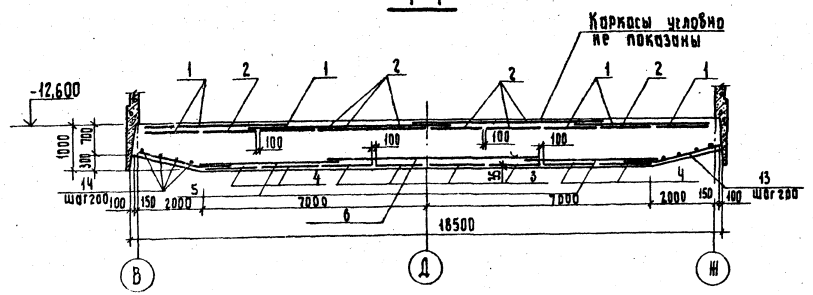

8459/3

Гл. инж. пр.	Каган		ТП 901-1-32.83		КЖ
Н. контр.	Козловичер				
Нач. отд.	Серик		Речные водозаборные сооружения, совмещенного типа производительностью 1,0÷3,0 м³/с	Стадия	Лист	Листов
Гл. спец.	Козловичер			Р	6	
Рук. гр.	Савельева		Схема армирования днища	Госстрой СССР УКРВОДОКАНАЛПРОЕКТ Киев		
Ст. инж.	Ямпольская					
Инженер	Белобровая					

Привязан

Инв. N

Копировал

Формат

Типовой проект 901-1-32.83 Альбом III/1

Схема расположения каркасов днища, выпусков и приямков

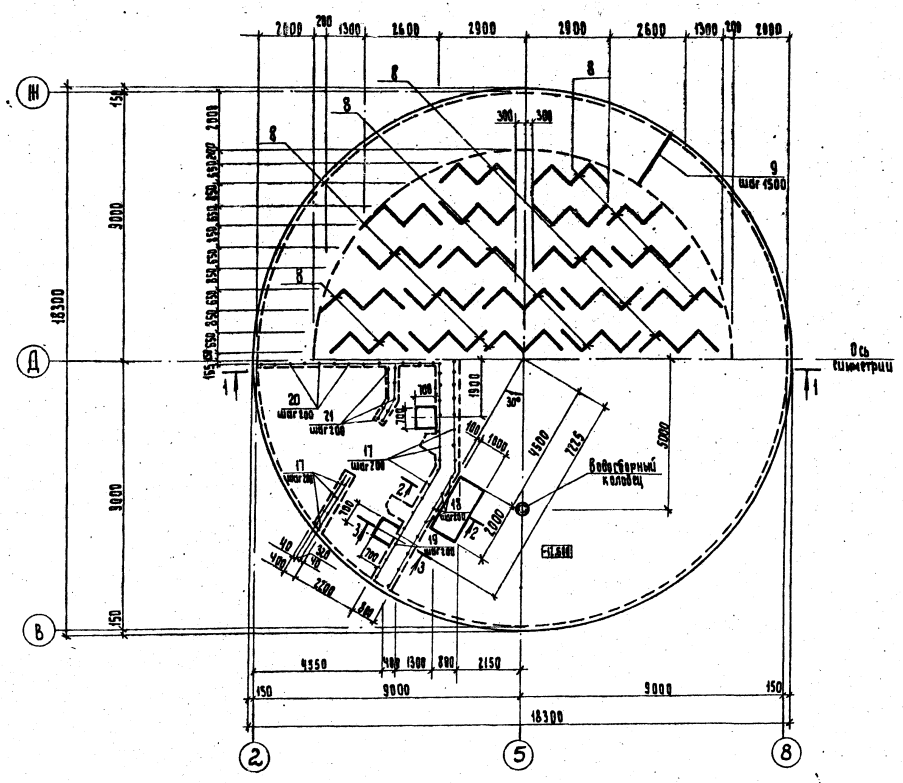

1-1

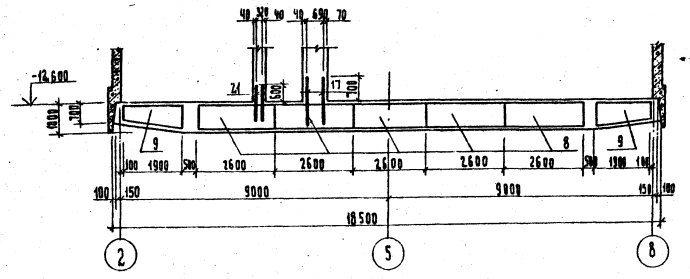

Спецификация элементов монолитной конструкции

Формат	Зона	Поз.	Обозначение	Наименование	Кол.	Примеч.
				Сборочные единицы		
				Сетка арматурная		
		1	ГОСТ 23279-78	С $\frac{25АIII-200}{8АI-600}$ 1650×4150 $\frac{275}{275}$	18	149
		2	"	С $\frac{25АIII-200}{8АI-600}$ 1650×6250 $\frac{125}{125}$	36	225
		3	"	С $\frac{32АIII-200}{8АI-600}$ 1650×5350 $\frac{275}{275}$	12	312
		4	"	С $\frac{32АIII-200}{8АI-600}$ 1650×6550 $\frac{275}{275}$	6	380
		5	"	С $\frac{18АI-200}{6АI-600}$ 1650×4190 $\frac{275}{275}$	8	79
		6	"	С $\frac{18АI-200}{6АI-600}$ 1650×6550 $\frac{275}{275}$	10	122
		7	"	$\frac{1}{2}$ С $\frac{25АIII-200}{8АI-600}$ 1650×6250 $\frac{125}{125}$	12	75
		8		Каркас плоский КР-1	40	10
		9		Каркас плоский КР-2	38	5
				Изделие закладное		
		10	Серия 1.400-15. 8.0	МН 111-2	12	1,5
		11	"	МН 537 п.м.	12,4	12,2
		12	ГОСТ 10704-76	Труба 325×9. l=500	8	35,1
		22	Типовой проект ЛК-1247, лист 30÷32	Рым на усилие 10т скрюком	7	93,0
				Детали		
		п.13÷п.21		Отдельные стержни		
				Материал		
				бетон М200, в.6		250м³

1. Арматуру, попадающую в приямки и водосборные колодцы, резать по месту.

Конструкцию колодца см. документ

3. Разрезы 2-2 и 3-3 см. документ

8459/3

ТП 901-1-32.83 КЖ

Гл.инж.пр.	Каган		
Н.контр.	Козловичер		
Нач.отд.	Серик		
Гл.спец.	Козловичер		
Рук.гр.	Савельева		
Ст.инж.	Ямпольская		
Инженер	Белобровая		

Привязан

Инв.№

Копировал

Речные водозаборные сооружения совмещенного типа производительностью 1.0÷3.0м³/с

Схемы расположения каркасов днища, выпусков и приямков

Стадия	Лист	Листов
Р	7	

Госстрой СССР УКРВОДОКАНАЛПРОЕКТ Киев

Формат

Типовой проект 901-1-32.83 Альбом III/1

Схема расположения закладных изделий

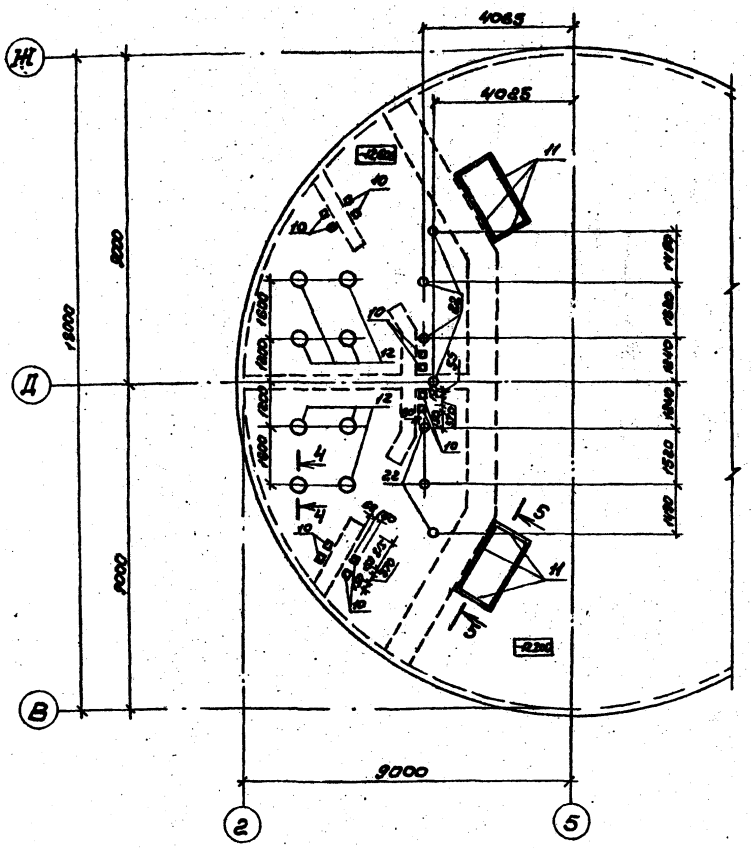

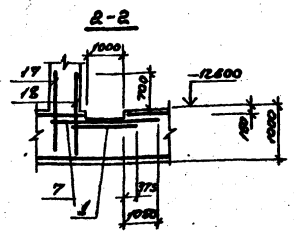

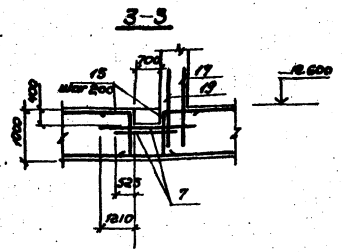

Ведомость стержней на один элемент

Марка	Поз	Эскиз или сечение	ф мм	Длина	Кол
Отдельные стержни	13	1800 2200	18А III	4000	283
	14	12×7000÷9000	18А III	ср. 50940	11
	15	1000 100	25А III	2000	60
	16	1600÷4600	25А III	ср. 3100	288
	17	—	20А III	1400	184
	18	—	20А III	1600	22
	19	—	20А III	1800	16
	20	—	25А III	1800	62
	21	—	16А III	1200	48
КР-1	23	—	8АI	3680	2
	24	—	8АI	940	20
КР-2	25	—	8АI	1900	1
	26	—	8АI	1940	1
	27	640÷940	8АI	ср. 790	10

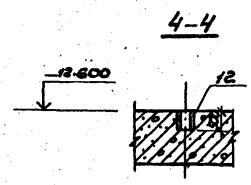

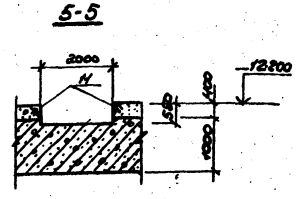

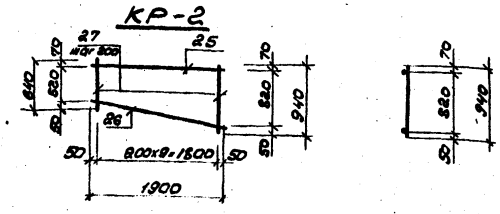

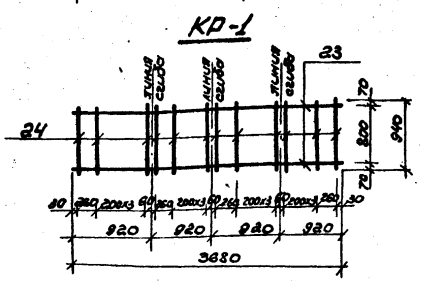

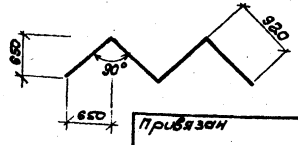

1. Спецификацию см. документ
2. Трубу поз. 12 приварить к арматуре днища.

Расчетные схемы днища

Строительный случай

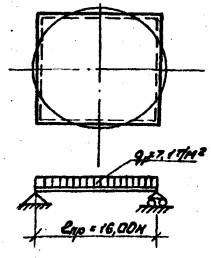

Эксплуатационный случай

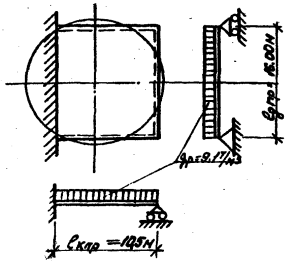

Гл.инж.пр.	Капан		
Н.контр.	Козловичер		
Нач.отд.	Серик		
Гл.спец.	Козловичер		
Рук.гр.	Савельева		
Ст.инж.	Ямпольская		
Инженер	Белобровая		

Привязан

Инв №

8459/3

ТП 901-1-32.83 КЖ

Речные водозаборные сооружения совмещенного типа производительностью 1,0÷3,0 м³/с

Схема расположения закладных изделий днища

Стадия	Лист	Листов
Р	8	

Госстрой СССР Укрводоканалпроект Киев

Копировал:

Формат

Подпись и дата | Взам.инв.№

Альбом III/1

Типовой проект 901-1-32.83

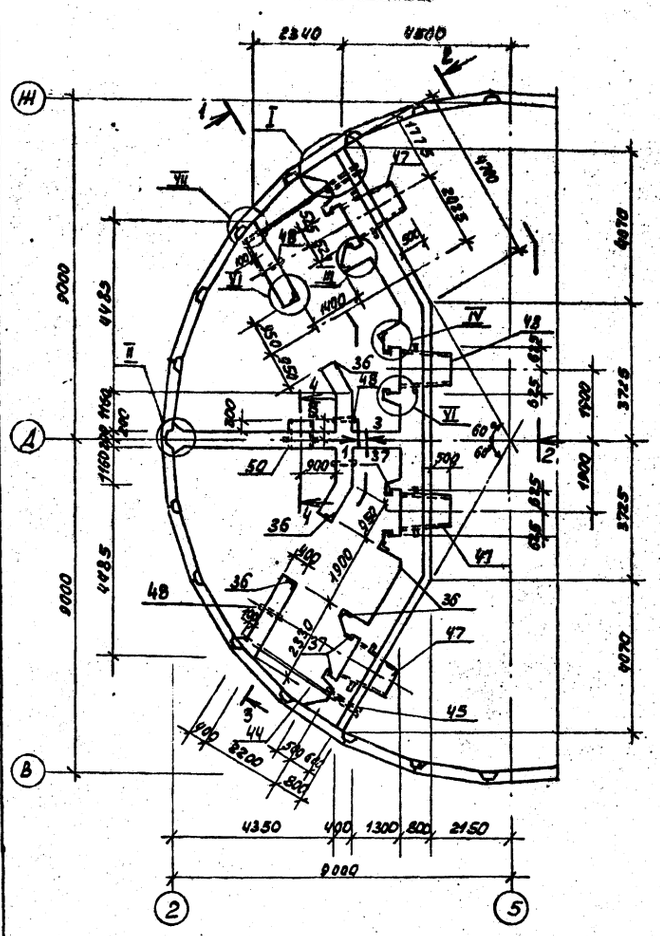

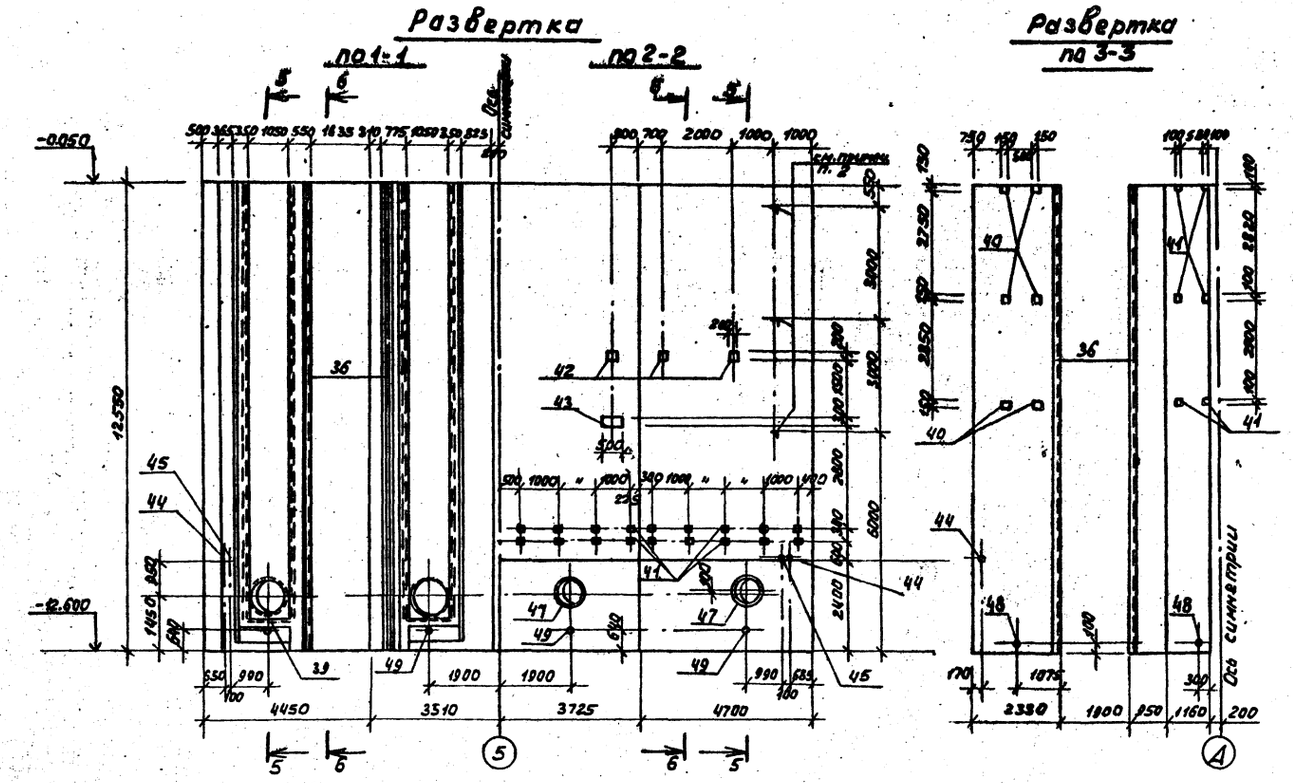

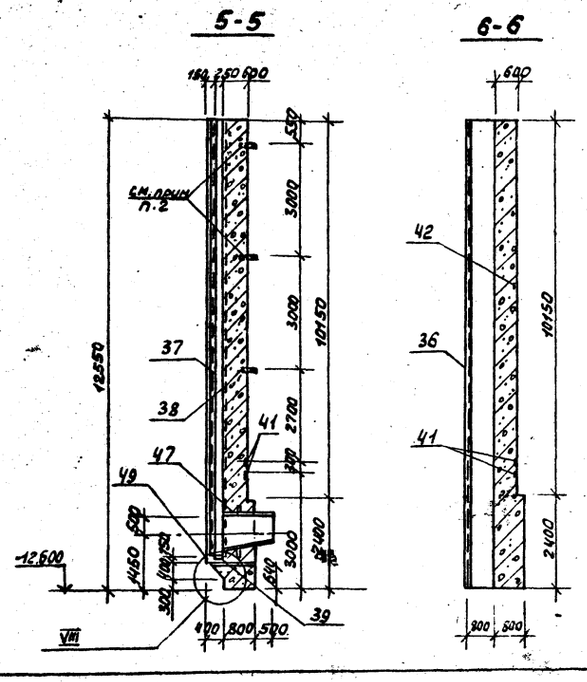

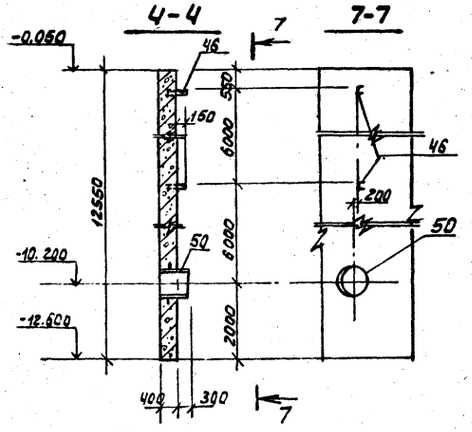

1. Узлы I ÷ VIII см. документ
2. В монолитную стену СТм-1 до бетонирования заложить кронштейны 1 КВВ (с 5.904-1).
3. В монолитную стену СТм-1 до бетонирования заложить балки металлических площадок согласно документов

8459/3

				ТП 901-1-32.83			КЖ
Привязан	Гл.инж.пр.	Каган		Речные водозаборные сооружения, совмещенного типа производительностью 1.0÷3.0 м³/с	Стадия	Лист	Листов
	Н.конт.	Козловичер			Р	9	
	Нач.отд.	Герик					
	Гл.спец.	Козловичер		Стенка СТм-1 Общий вид	Госстрой СССР Укрводоканалпроект Киев		
	Рук.гр.	Савельева					
Инв.N	Ст.инж.	Ямпольская					

Формат

Типовой проект 901-1-32.83 Альбом III/1

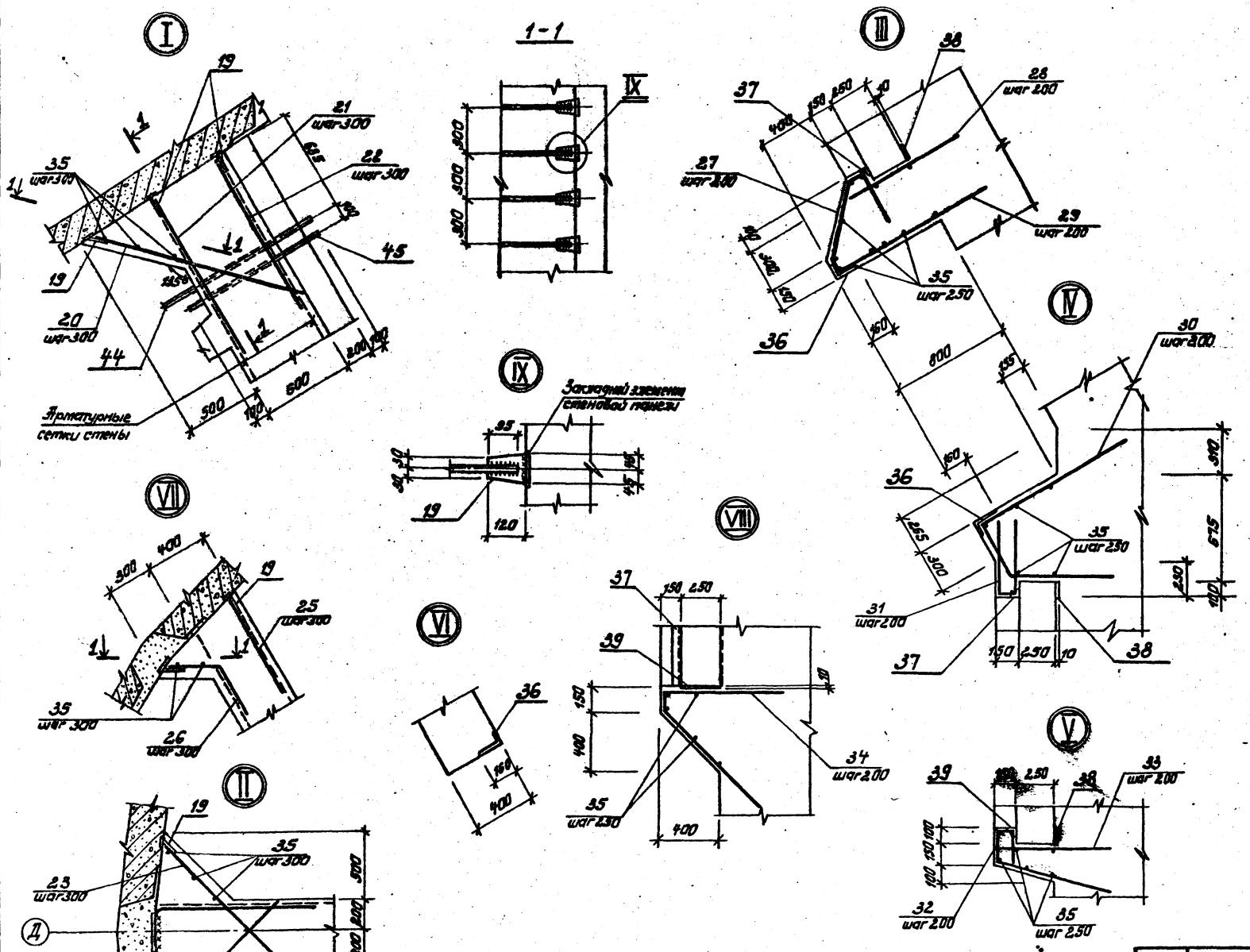

Ведомость стержней на один элемент

Марка эл-та	Поз.	Эскиз или сечение	ф мм	Длина мм	Кол.
СТм-1 Узлы Т÷IX	19	—90×8	—	120	468
	20	1400	20АIII	1400	78
	21	1200	20АIII	1200	78
	22	1000	16АIII	1000	78
	23	1300	16АIII	1300	78
	24	1600 / 1600	32АIII	[illegible]	39
	25	1000	20АIII	1000	78
	26	400 / 120 / 700	20АIII	1100	78
	27	520 / 510 / 100 / 45° / 500	12АIII	1120	128
	28	900	12АIII	900	128
	29	1200	12АIII	1200	128
	30	1200 / 120 / 400 / 800	12АIII	2400	128
	31	500 / 100 / 500	12АIII	1100	128
	32	200 / 100 / 200	12АIII	500	236
	33	800 / 100 / 900	12АIII	1800	236
	34	1000 / 100 / 1100	16АIII	2200	16
	35	распред.	6АI	п.м.	990

1. Местоположение узлов см. документ

8459/3

Привязан	Гл. инж. пр.	Каган	ТП901-1-32.83	КЖ
	Н. контр.	Казловичер		
	Нач. отд.	Серик	Речные водозаборные сооружения совмещенного типа производительностью 1.0÷3.0 м³/с	Стадия: Р; Лист: 10; Листов:
	Гл. спец.	Казловичер	Стенка СТМ-1. Узлы.	Госстрой СССР Укрводоканалпроект Киев
Инв. №	Рук. гр.	Савельева		
	Ст. инж.	Ямпольская		

Типовой проект 901-1-32.83 Альбом III/1

Схема армирования СТМ-1 по 5-5

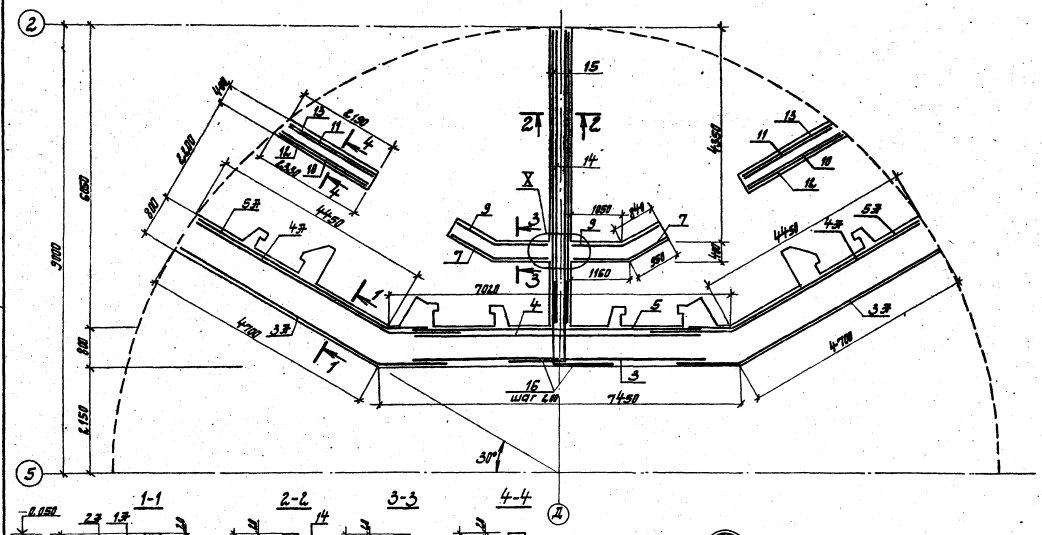

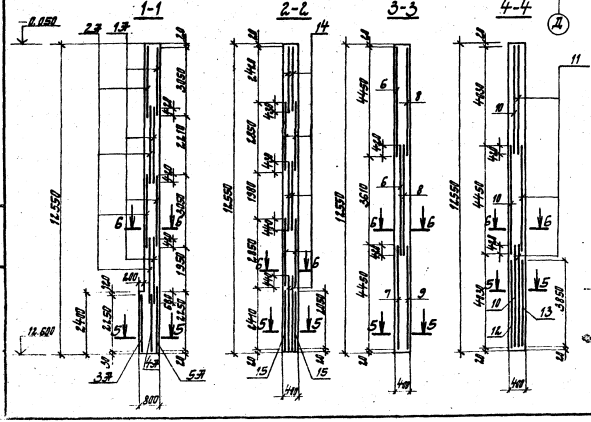

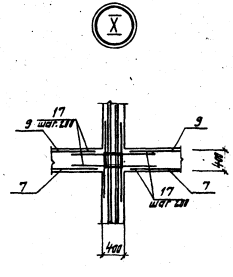

Ведомость стержней на один элемент

Марка	Поз.	Обозначение	ф мм	Длина	Кол.
	16	1700	25 ЭШ	3400	26
	17	1000	16 ЭШ	2000	256
	18	1500	25 ЭШ	3000	102

1. Защитный слой бетона - 30 мм.

8459/3

Гл. инженер	Каган		ТП 901-1-32.83		КЖ
Н. контр.	Козлевичер				
Нач. отд.	Серик		Речные водозаборные сооружения, совмещенного типа, производительностью 1.0÷3.0 м³/с	Стадия	Лист	Листов
Гл. спец.	Козлевичер			Р	11	
Рук. гр.	Савельева		Стенка СТМ-1. Схема армирования (начало)	Госстрой СССР Укрводоканалпроект Киев		
Ст. инж.	Ямпольская					
Инженер	Белобровская					

Привязан

Инв. №

Схема армирования СТМ-1 по 6-6

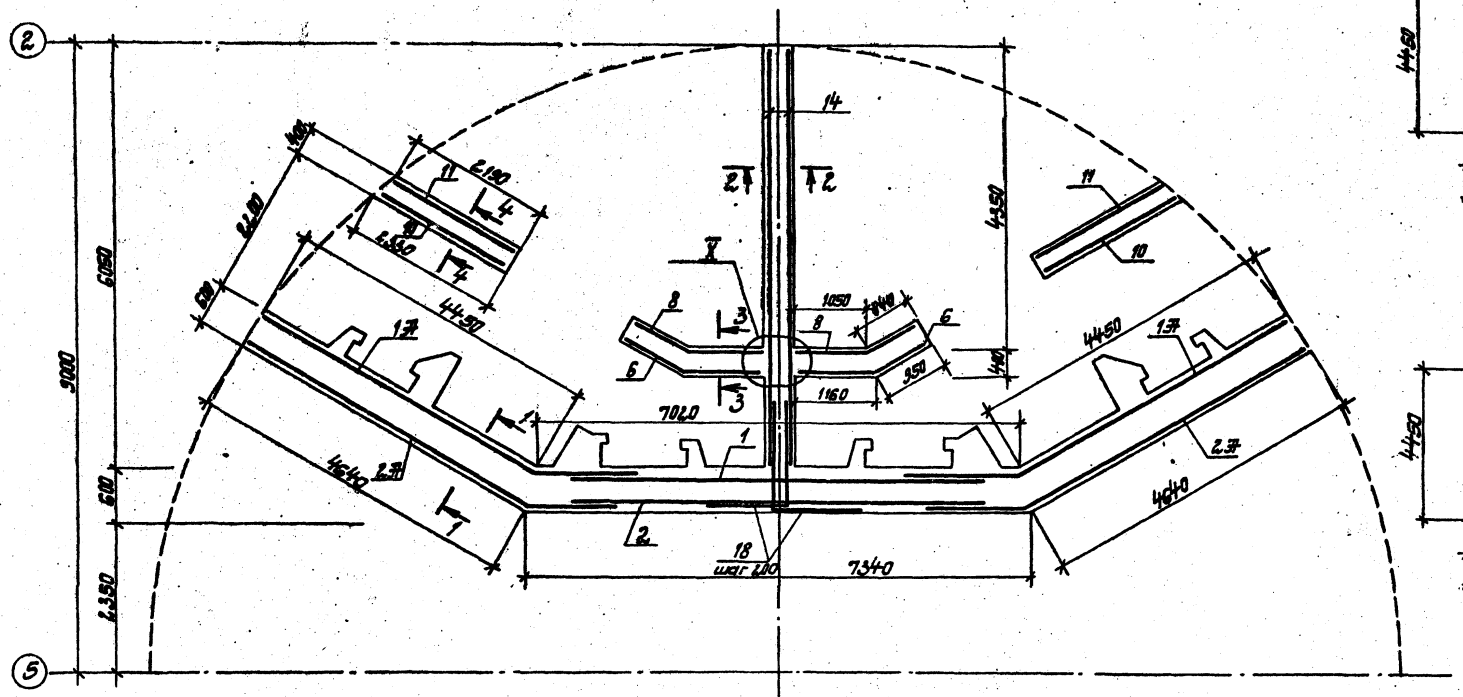

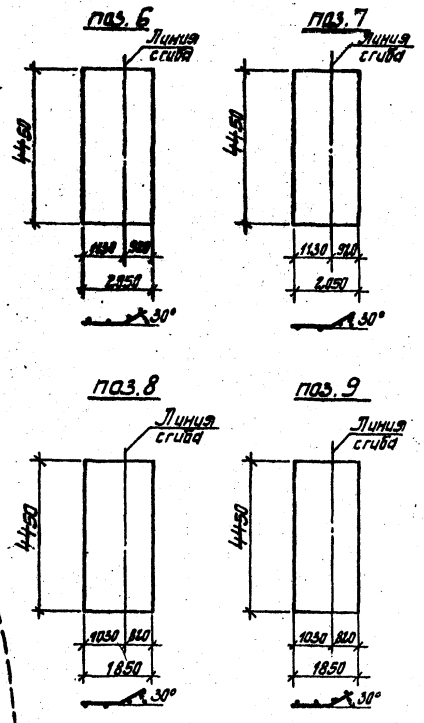

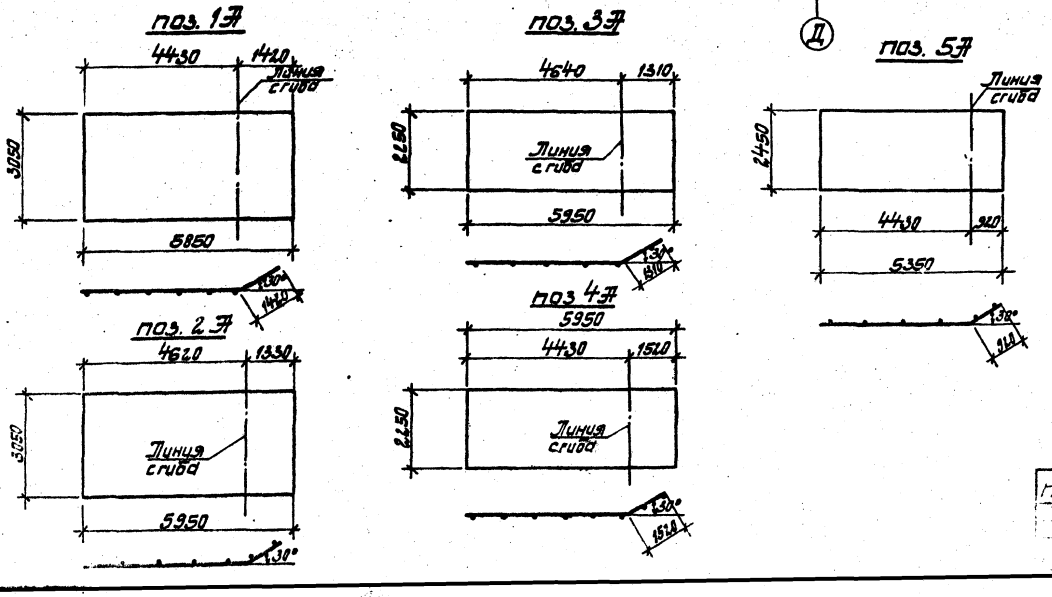

1. Защитный слой бетона - 30мм

8459/3

Гл. инж. пр.	Каган		ТП 901-1-32.83 КЖ				
Н. контр.	Козловичер		Речные водозаборные сооружения, совмещенного типа, производительностью 1.0÷3.0м³/с	Стадия	Лист	Листов	
Нач. отд.	Серик			Р	12		
Гл. спец.	Козловичер		Стенка СТМ-1	Госстрой СССР Укрводоканалпроект Киев			
Рук. гр.	Савельева		Схема армирования (окончание)				
Ст. инж.	Ямпольская						
Инженер	Белборовая						

Привязан

Инв. №

Альбом III/1

Типовой проект 901-1-32.83

Спецификация элементов на монолитное изделие

Позиция	Зона	Поз.	Обозначение	Наименование	Кол. шт.	Примечание: Масса единицы, кг
				Стена СТМ-1		
				Сборочный чертеж		
				Сборочные единицы:		
				Сетки арматурные		
		1	ГОСТ 23279-78	С 11.81-1.00 / 16.81-1.00 / 1.81-1.00 / 6.81-6.00 3850×5950	12	312
		2	—"—	С 15.81-1.00 / 16.81-1.00 / 1.81-1.00 / 6.81-6.00 3850×5950	14	231
		3	—"—	С 11.81-1.00 / 16.81-1.00 / 1.81-1.00 / 6.81-6.00 2250×5950	3	187
		4	—"—	С 2.081-1.00 / 1.81-1.00 / 6.81-6.00 2250×5950	3	181
		5	—"—	С 6.81-1.00 / 1.081-1.00 / 6.81-6.00 2450×5350	3	176
		6	—"—	С 2.081-1.00 / 16.81-1.00 / 1.81-1.00 / 6.81-6.00 2250×4450	4	118
		7	—"—	С 16.81-1.00 / 16.81-1.00 / 1.81-1.00 / 6.81-6.00 2050×4450	2	152
		8	—"—	С 11.81-1.00 / 16.81-1.00 / 1.81-1.00 / 6.81-6.00 1850×4450	4	107
		9	—"—	С 16.81-1.00 / 1.81-1.00 / 6.81-6.00 1950×4450	2	158
		10	—"—	С 11.81-1.00 / 1.081-1.00 / 6.81-6.00 2250×4450	6	176
		11	—"—	С 2.081-1.00 / 16.81-1.00 / 1.81-1.00 / 6.81-6.00 2050×4450	6	166
		12	—"—	С 2.081-1.00 / 1.81-1.00 / 6.81-6.00 2250×3850	2	118
		13	—"—	С 1.81-1.00 / 6.81-6.00 2050×3850	2	109
		14	—"—	С 2.081-1.00 / 11.81-1.00 2850×5950	10	420
		15	—"—	С 2.081-1.00 / 6.81-6.00 2050×5950	2	251
				Детали:		
				Стержни одиночные	—	—
				—"—		
				Изделия закладные		
		36	серия 1.400-15. в.0.1	МН 522; ℓ = 12550;	8	265
		37	—"—	МН 548; ℓ = 11600	8	49
		38	—"—	МН 127-1; ℓ = 11600	8	68
		39	—"—	МН 131-1; ℓ = 1000	4	13
		40	—"—	МН 201-5;	12	5
		41	—"—	МН 105-1;	48	1
		42	—"—	МН 118-1	6	4
		43	—"—	МН 146-1	2	12
		44	ГОСТ 3262-75	Водогазопроводная труба ф25; ℓ = 3600	2	9
		45	—"—	ф25; ℓ = 1000	2	2
		46	ГОСТ 8240-72	С16; ℓ = 350	2	45
		47	МВН л.8	Раструб ф 1000×800	4	
		49		Патрубок dy = 80	4	
		50		Патрубок dy = 600	1	
		48	ГОСТ 10704-76	Тр. 108×4; ℓ = 600	4	6
				Материалы на СТМ-1		
				Бетон м200; В6		221,2 м³

Ведомость расхода стали на элемент, кг

Марка элемента	Изделия арматурные: Арматура класса AIII ГОСТ 5.1459-72 ϕ12	ϕ16	ϕ18	ϕ20	ϕ25	ϕ32	Итого	Арматура класса AI ГОСТ 5781-75 ϕ6	ϕ8	ϕ18	Итого	Всего: Арматура класса AIII ГОСТ 5.1459-72 ϕ12	ϕ10	Итого	ГОСТ 5781-75 ϕ8	Итого
СТМ-1	4,91	44,32	—	71,70	54,32	8,55	112,81	2,75	2,8	—	3,03	2,3104	1,94	—	1,94	2,29	2,29
Плиты	—	9,1	3,386	7,95	156,3	5,304	256,86	7,1	111,4	1,780	2,976	2,8845	—	3,2	3,2	5	5

Продолжение

Изделия закладные. Прокат марки В ст. 3 кп. 2 ГОСТ 8240-72 С16	Итого	ГОСТ 8509-72 L 63×5	L 90×7	Итого	ГОСТ 8510-72 L 160×10 = 9	Итого	ГОСТ 82-70 δ=8	Итого	ГОСТ 103-76 δ=10	δ=8	δ=6	Итого	ГОСТ 10704-76 Тр. 426×9	Тр. 108×4	Итого	ГОСТ 3262-75 Тр. Ø25	Итого	т.н. АК-ПРП т.н. 3.0.14 Пым	Всего	Общий расход
9	9	3,54		3,54	180,8	180,8	1,9	1,9	4,5	2,77	5,08	8,18		2,4	2,4	2,2	2,2	—	358,5	2,6689
			11,9	11,9							1,3	1,3	2,81		2,81			6,61	110,1	2,9946

8453/3

ТП 901-1-32.83 КЖ

Привязан

Инв. №

Гл. инж. пр.	Каган	
Нач. отд.	Серич	
Гл. спец.	Кальбович	
Рук. гр.	Савельева	
Ст. инж.	Ярославская	

Речные водозаборные сооружения, совмещенного типа, производительностью 1,0-3,0 м³/с

Стадия: Р | Лист: 13 | Листов:

Стенка СТМ-1 Спецификации

Госстрой СССР Укрводоканалпроект Киев

Типовой проект 901-1-32.83 Альбом III/1

Схема расположения фундаментов под оборудование

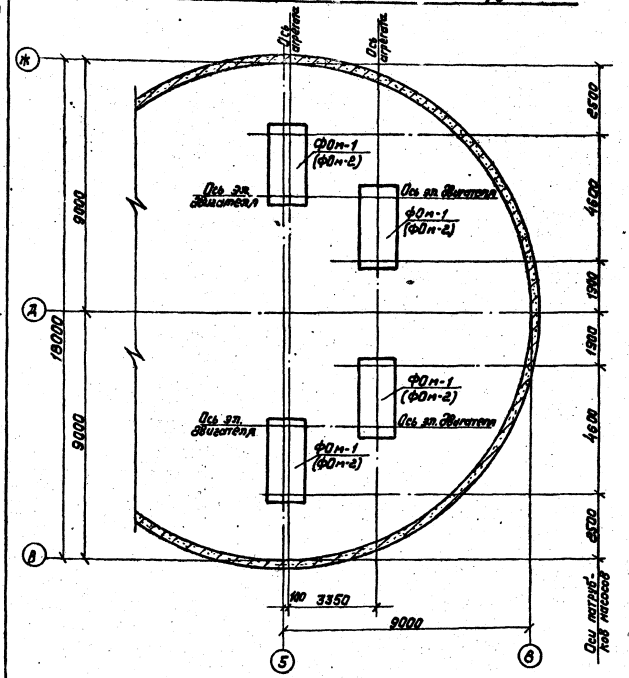

Таблица привязочных размеров ФОм-1 и ФОм-2

Тип производительн.	Марка насоса	Серия электродвигателя	Марка фундамента	Размеры в мм														Примечания
				а	б	в	г	д	е	ж	к	л	м	р	с	н	h	
I	Д 1250-65	А 114-4м	ФОм-1	1960	1160	605	755	202	325	755	325	605	425	202	760	2110	1360	
	Д1250-125а(б)	А 12-52-4	ФОм-1	2760	1500	800	1080	210	435	825	435	800	725	337	785	2096	1310	
		А 12-41-4	ФОм-1															
	Д1600-90	А 12-41-4	ФОм-1	2760	1500	800	1080	210	435	825	435	800	725	337	785	2122	1337	
II	Д 2000-100	А 13-46-6	ФОм-2	3070	1800	—	1400	200	450	1400	400	2300	370	200	973	2115	897	
		А 13-59-6	ФОм-2															
		СД 2-85/57-6	ФОм-2															
		СД 2-85/45-6	ФОм-2															
	Д 2500-62	А 12-42-8	ФОм-2	3070	1800	—	1400	200	570	1400	400	2300	370	200	1023	2175	1152	
		А 13-37-6	ФОм-2															
		СД 2-85/45-6	ФОм-2															
		А 13-46-6	ФОм-2															
III	Д 3200-33	А 12-49-6	ФОм-2	3000	1675	—	1275	200	500	1120	500	1980	520	277	1100	2250	1150	
		А 12-35-6	ФОм-2															
		А 12-39-6	ФОм-2															
		СД 2-74-41-6	ФОм-2															
		СД 2-74/47-6	ФОм-2															
	Д 3200-75	А 13-59-6	ФОм-2	3620	2030	—	1460	285	710	1630	200	3220	200	200	1175	2182	1007	
		СД 2-85/57-6	ФОм-2															
		СД 2-85/40-8	ФОм-2															
		А 13-42-8	ФОм-2															
	Д 4000-95	А 13-62-8	ФОм-2	3620	2030	—	1460	285	660	1630	200	3220	200	200	1215	2195	920	
		СД 2-85/57-8	ФОм-2															

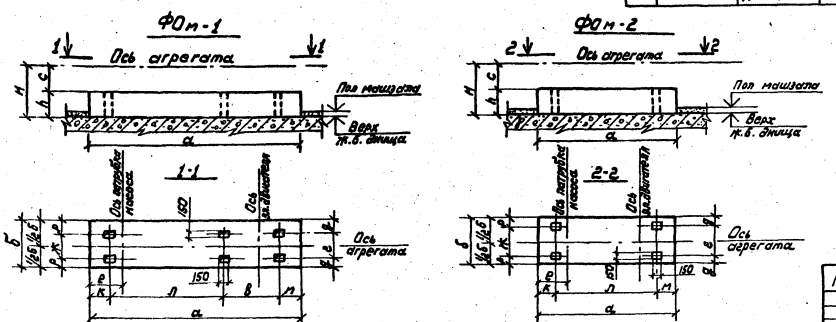

8459/3

Привязан	Гл.инж.пр.	Каган		ТП 901-1-32.83 КЖ	
	Н.контр.	Козловичер		Речные водозаборные сооружения совмещенного типа производительностью 1.0÷3.0 м³/с	Стадия: Р; Лист: 14; Листов:
	Нач.отд.	Серик		Схема расположения фундаментов под оборудование	Госстрой СССР Укрводоканалпроект г. Киев
	Гл.спец.	Козловичер			
	Рук.гр.	Савельева			
Инв.№:	Инженер	Шацова			

Инв.№ подл. | Подпись и дата | Взам. инв.№

Типовой проект 901-1-32.83 Альбом III/1

Водосборный колодец

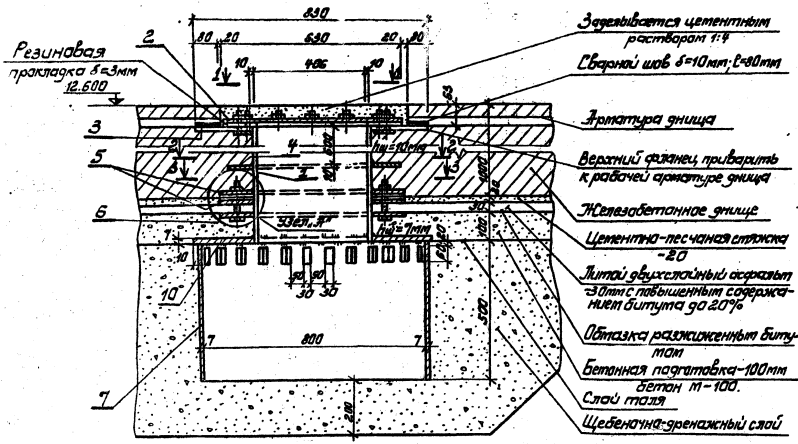

Верхний фланец

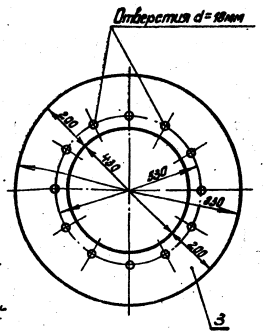

Нижний фланец

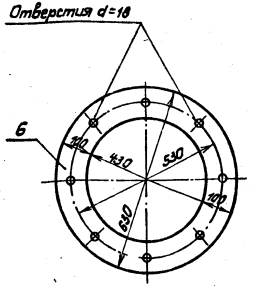

Деталь приварки

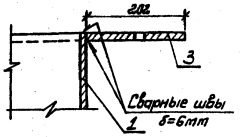

Ведомость стержней на один элемент

Марка эл-та	Поз.	Эскиз или сечение	Ф мм	Длина мм	Кол.
	1	Тр. 426×10 ГОСТ 10704-76		1087	1
	2	Глухой фланец $d_н$=630	δ=15	M^2 0.31	1
	3	Фланец $d_{ср}$=630	δ=15	шир 200	1
	4	Фланец $d_{ср}$ = 530	δ=10	шир 100	1
	5	Полукольцо $r_{ср}$=265	δ=10	шир 100	2
	6.	Фланец $d_{ср}$=530	δ=10	шир 100	1
	7	Тр. 820×7 ГОСТ 10704-76		500	1
	8	Болт М16×100		100	8
	9	Болт М16×70		70	12
	10	Фланец $d_{ср}$ = 634	δ=7	шир 200	1

1-1

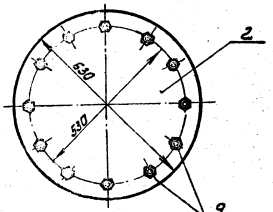

3-3

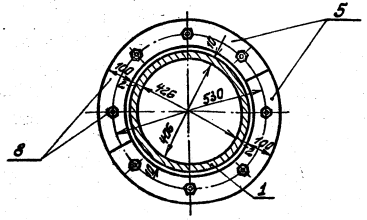

2-2

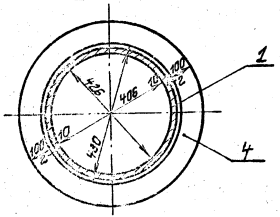

Крышка перфорированного патрубка

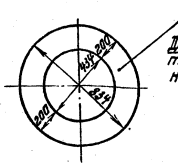

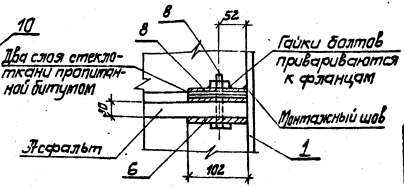

1. В месте установки патрубка с фланцами арматура днища вырезается по месту.
2. Местоположение водосборных колодцев см. документ.

8459/3

Привязан	Гл. инж. пр.	Каган		ТП 901-1-32.83			КЖ
	Н. контр.	Козловичер					
	Нач. отд.	Серик		Речные водозаборные сооружения совмещенного типа производительностью 1.0÷3.0 м³/с	Стадия	Лист	Листов
	Гл. спец.	Козловичер			Р	15	
	Рук. гр.	Савельева		Конструкция водосборного колодца.	Госстрой СССР Укрводоканалпроект Киев		
Инв. N	Инженер	Белобровая					

Ведомость чертежей основного комплекта

Лист	Наименование	Примечания
1	Общие данные	
2	Техническая спецификация металла	
3	Схема расположения площадок, стремянок, щитов, ограждений	
4	Узлы, ведомость элементов	
5	Схема расположения лестниц машзала	
6	Схема расположения переходных площадок машзала	
7	Схема расположения стоек под переходные площадки машзала	
8	Щиты Щ-1÷Щ-5, стремянка СМ-1, рама РМ-1	

Ведомость ссылочных и прилагаемых документов

Обозначение	Наименование	Примечание
	Ссылочные документы	
1.459-2, 6.1.2	Стальные лестницы, переходные площадки и ограждения	

Ведомость спецификаций

Лист	Наименование	Примечания
КМ-2	Техническая спецификация стали	

Общие указания

1. Разработку деталировочных чертежей металлоконструкций производить согласно СНиП II-В 3-72 „Стальные конструкции. Нормы проектирования."
2. Соединение стальных элементов предусматривать ручной электродуговой сваркой.
3. Все сварные швы выполняются электродами типа Э42а по ГОСТ 9467-75.
4. Предусмотреть антикоррозийную защиту металлоконструкций, произвести очистку поверхности стальных конструкций от окислов по ГОСТ 9.025-74 четвертой степени и окраску лакокрасочными материалами группы I согласно СНиП II-28-73 „Защита строительных конструкций от коррозии (дополнение)
5. Высоту неоговоренных швов принимать по наименьшей толщине свариваемых элементов.

Настоящий раздел проекта разработан в соответствии с действующими нормами и правилами и обеспечивает эксплуатацию при соблюдении предусмотренных проектом мероприятий.

Главный инженер проекта /Каган К.О/

Инв. № подл. | Подп. и дата | Взам. инв. №

8453/3

Привязан

Инв. №:

Гл.инж.пр.	Каган		
Н.контр.	Козловичев		
Нач.отд.	Серик		
Гл.спец.	Козловичев		
Рук.гр.	Савельева		
Инженер	Белобровцев		

ТП 901-1-32.83 КМ

Речные водозаборные сооружения совмещенного типа производительностью 10-20 м³/с

Стадия: Р | Лист: 1 | Листов: 8

Общие данные

Госстрой СССР Укрводоканалпроект г. Киев

Типовой проект 901-1-32.83 Альбом III/1

Техническая спецификация металла

Вид профиля и ГОСТ	Марка металла и ГОСТ	Обозначение и размер профиля	N п.п.	Код: Марки металла	Код: Вида профиля	Код: Размера профиля	Количество шт.	Длина мм	Масса металла по элементам конструкций, т: Монорельсовые пути	Фахверки	Балки и щиты рабоч. площ.	Стойки рабоч. площад.	Лестницы и ограждения	Щиты каналов		Прочие	Общая масса, т	Масса потребности в металле по кварталам, т (заполняется изготовителем)				Заполняется ВЦ
Балки двутавровые для подвесных крановых путей ГОСТ 19425-74	Вст3пс6 ГОСТ 380-71*	I 30							2.4								2.4					
		Итого							2.4								2.4					
Швеллеры ГОСТ 8240-72	—"—	[8							0.16								0.16					
	Вст3кп2 ГОСТ 380-71*	[12														0.05	0.05					
		[16									0.5	1.1				0.11	1.71					
		Итого:							0.16		0.5	1.1				0.16	1.82					
Сталь прокатная угловая равнополочная ГОСТ 8509-72	Вст3пс6 ГОСТ 380-71*	L 63×5							0.03								0.03					
	Вст3кп2 ГОСТ 380-71*	L 50×5														0.02	0.02					
		L 80×6											1.2				1.2					
		L 90×6									0.04						0.04					
		L 75×8									0.4						0.4					
		Итого:							0.03		0.44		1.2			0.02	1.69					
Сталь прокатная угловая неравнополочная ГОСТ 8510-72		L 140×90×8									0.05						0.05					
		L 125×80×12									0.2						0.2					
		Итого:									0.25						0.25					
Сталь полосовая ГОСТ 103-76	Вст3пс6 ГОСТ 380-71*	δ=8							0.1								0.1					
		δ=10							0.04								0.04					
	Вст3кп2 ГОСТ 380-71*	δ=4									0.04			0.2			0.24					
		δ=6											0.01				0.01					
		δ=10									0.11						0.11					
		Итого:							0.14		0.15		0.01	0.2			0.5					
Сталь широкополосная ГОСТ 82-70	Вст3кп2 ГОСТ 380-71*	δ=10										0.2					0.2					
		Итого:										0.2					0.2					
Сталь рифленая ромбическая ГОСТ 8568-77	Вст3кп2 ГОСТ 380-71*	δ=4									0.2			0.5			0.7					
		δ=5												2.8			2.8					
		Итого:									0.2			3.3			3.5					

Техническая спецификация металла (продолжение)

Вид профиля и ГОСТ	Марка металла и ГОСТ	Обозначение и размер профиля	N п.п.	Код: Марки металла	Код: Вида профиля	Код: Размера профиля	Количество шт.	Длина мм	Масса металла по элементам конструкций, т: Монорельсовые пути	Фахверки	Балки и щиты рабоч. площ.	Стойки рабоч. площад.	Лестницы и ограждения	Щиты каналов		Прочие	Общая масса, т	Масса потребности в металле по кварталам, т (заполняется изготовителем)				Заполняется ВЦ
Сталь горячекатанная круглая ГОСТ 2590-71*	Вст3кп2 ГОСТ 380-71*	ф18											0.3				0.3					
		Итого:											0.3				0.3					
Трубы стальные водогазопроводные ГОСТ 3262-75	Вст3кп2 ГОСТ 380-71*	ф50														0.5	0.5					
		Итого														0.5	0.5					
Метизы болты ГОСТ 7798-70* гайки ГОСТ 5915-70 шайбы ГОСТ 11371-78	Сталь класса 4 б ГОСТ 1759-70	М12								0.12							0.12					
		М20							0.04								0.04					
		Итого							0.04	0.12							0.16					
Итого масса металла									2.77	0.12	1.54	1.3	1.51	3.5		0.68	11.42					
Серия 1.459-2 в. 1.2	Вст3кп2 ГОСТ 380-71*										2.6		4.8				7.4					
шифр 460-75										4.4							4.4					
шифр 41-74, в. 1.2																0.44	0.44					
Всего масса металла									2.77	4.52	4.14	1.3	6.31	3.5		1.12	23.66					
В том числе по маркам	Вст3кп2								—	4.52	4.14	1.3	6.31	3.5		1.12	20.89					
	Вст3пс6								2.77	—	—	—	—	—		—	2.77					

8459/3

Привязан	Гл.инж.пр.	Каган		ТП 901-1-32.83	КМ
	Н. контр.	Козловичер		Речные водозаборные сооружения совмещенного типа производительностью 1.0÷3.0 м³/с	Стадия: Р; Лист: 2; Листов:
	Нач. отд.	Серик			
	Гл. спец.	Ямпольская		Техническая спецификация металла	Госстрой СССР Укрводоканалпроект Киев
	Рук. гр.	Савельева			
Инв. N	Ст. инж.	Ямпольская			

Инв. N подл. | Подп. и дата | Взам.

Типовой проект 901-1-32.83 Альбом V

Схема расположения площадок, стремянок, щитов, ограждений, на отм. 0.000

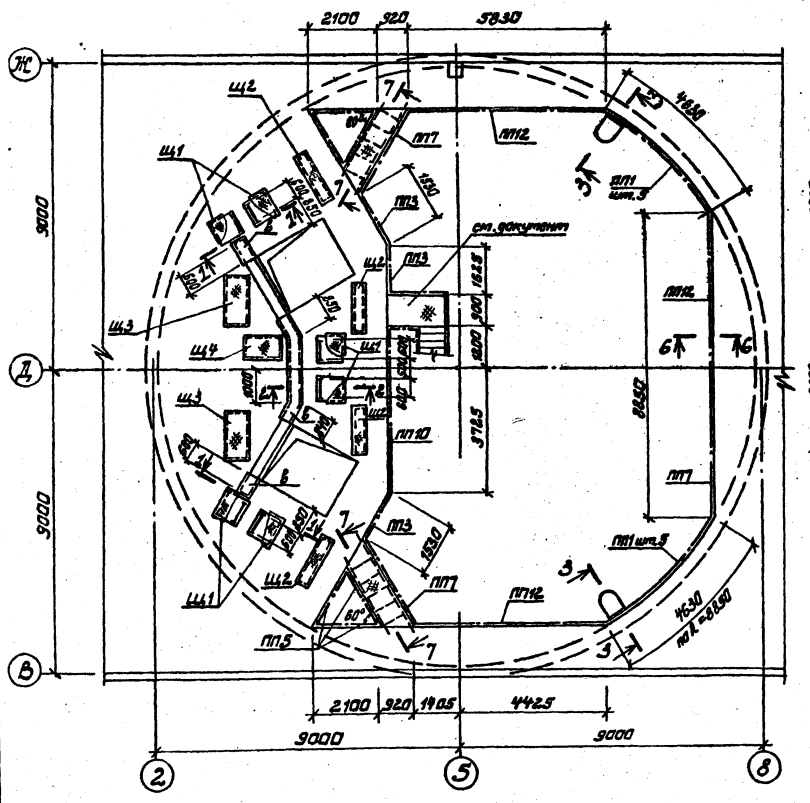
2100
920
5830
9000
ЩЗ
ЩЗ
ЩЗ

Типовой проект 901-1-32.83 Альбом III/1

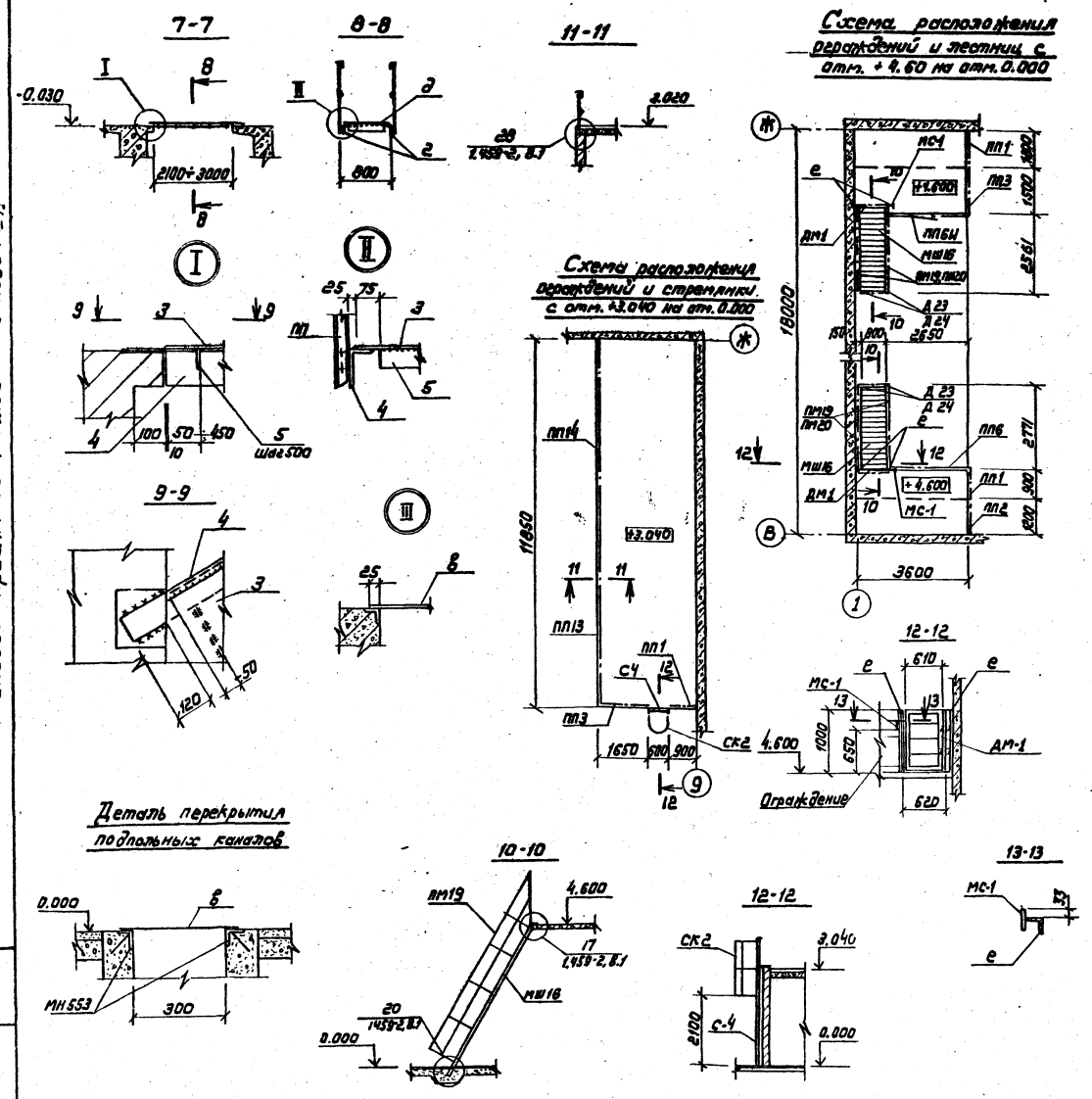

Ведомость элементов

Марка	Сечение: Эскиз	Сечение: Поз.	Сечение: Состав	Опорные усилия: M тс.м	Опорные усилия: N тс	Опорные усилия: Q тс	Группа конструкций	Марка металла	Примечан.
									Кол. шт.
МШ 16	1.459-2		в.1 л. 28				VI	Вст.3кп2	2
ПМ 19	"		в.2 л. 63				VI	"	2
ПМ 20	"		"				VI	"	2
ПП 1	"		в.2 л. 75				VI	"	3
ПП 2	"		" "				VI	"	1
ПП 3	"		" "				"	"	2
ПП 6	"		" л. 76				"	"	1
ПП 13	"		" л. 79				"	"	2
ПП 14	"		" л. 79				"	"	1
ПП 6И	1.459-2 . в. 2 п. 76 и						"	"	1
Д 23	1.459-2		в.1 л. 81				"	"	2
Д 24	"		" л. 81				"	"	2
С4	"		в1 л.				"	"	1
СК2	"		в2 л. 89				"	"	1
ДМ-1	Дверца						"	"	2
МС-1	Пластина						"	"	2
в	Рифленая сталь	3	δ=4				"	"	S=4.8м²
г	———	4	L 125×80×12				"	"	L=11.0п.м.
д	3 / 5	3	δ=4				"	"	S=4.2м²
		5	-40×4				"	"	L=8.0п.м.
е	Стойка 1100	6	L 50×5						L=4.4 п.м.

1. Схему расположения для узла III и разреза 7-7 см. документ.

8459/3

Привязан	Гл.инж.пр.	Каган	ТП 901-1-32.83		КМ
	Н.контр.	Козловичер	Речные водозаборные сооружения совмещенного типа производительностью 1.0÷3.0 м³/с	Стадия: Р	Лист: 4
	Нач.отд.	Серик			Листов
	Гл.спец.	Козловичер	Узлы, ведомость элементов	Госстрой СССР Укрводоканалпроект г. Киев	
	Рук.гр.	Савельева			
Инв. №	Ст.инж.	Ямпольская			

Типовой проект ТП-1-32.83 Альбом III/1

Схема расположения лестниц с отм. -2.400 на отм. -4.800

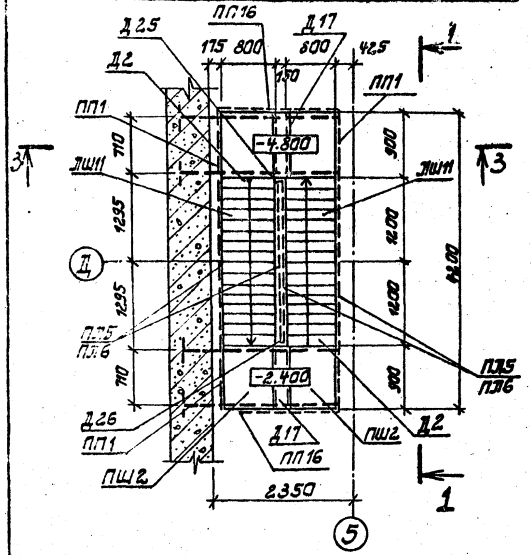

Схема расположения лестниц на отм. 0.000.

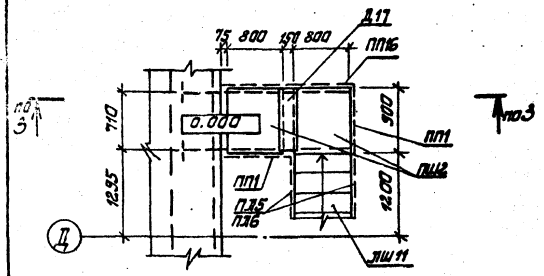

Схема расположения лестниц на отм. -7.200

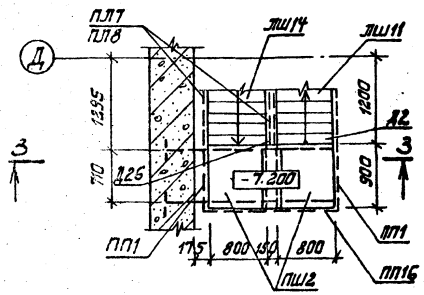

1-1

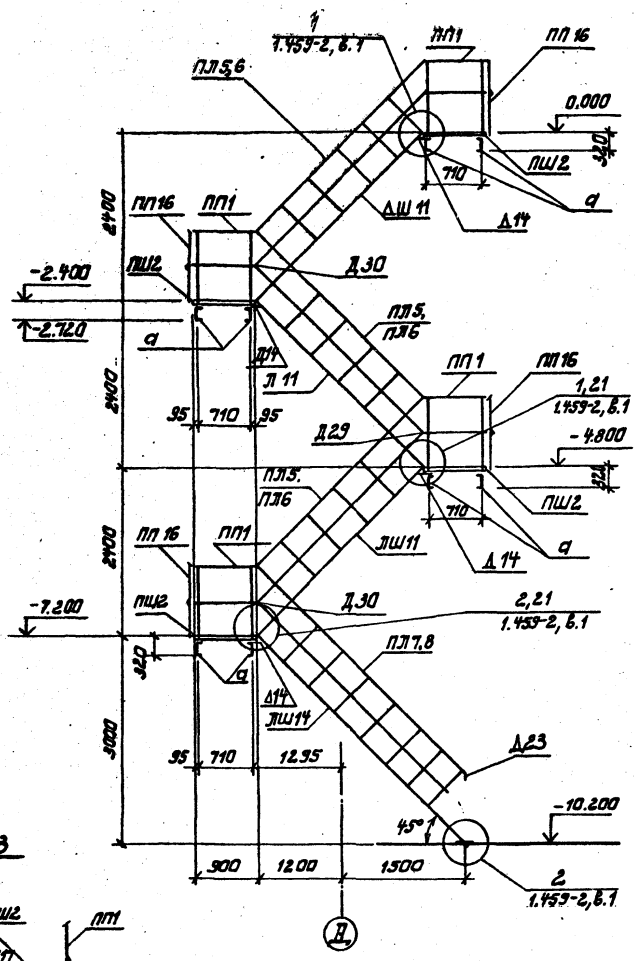

3-3

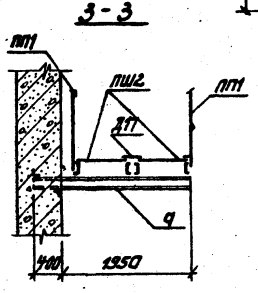

Ведомость элементов

Марка	Сечение: Эскиз	Сечение: Поз.	Сечение: Состав	Опорные усилия: М, тс.м	Опорные усилия: У, тс	Опорные усилия: Q, тс	Группа констр.	Марка металла	Примечания
									Кол. шт.
ЛШ11	1.459-2		в.1 л.16				VI	Вст3кп2	3
ЛШ14	1.459-2		" л.17				VI	—"—	1
ПШ2	1.459-2		" л.34				VI	—"—	8
ПЛ5	1.459-2		в.2 л.44				VI	—"—	3
ПЛ6	1.459-2		—"— —"—				VI	—"—	3
ПЛ7	1.459-2		—"— л.45				VI	—"—	1
ПЛ8	1.459-2		—"— —"—				VI	—"—	1
ПП1	1.459-2		—"— л.75				VI	—"—	9
ПП16	—"—		—"— л.80				VI	—"—	4
Д2	—"—		в.1 л.76				VI	Вст3кп2	3
Д14	—"—		—"— л.80				VI	—"—	4
Д17	—"—		—"— —"—				VI	—"—	4
Д23	—"—		—"— л.81				VI	—"—	1
Д24	—"—		—"— —"—				VI	—"—	1
Д25	—"—		—"— —"—				VI	—"—	2
Д26	—"—		—"— —"—				VI	—"—	2
Д29	—"—		—"— л.82				VI	—"—	8
Д30	—"—		—"— —"—				VI	—"—	8
									Общая длина п.м.
а	2 1 2	1	[16				VI	"	18.8
		2	L 90×6				"	"	3.7

8459/3

Привязан	Гл. инж. пр.	Каган		ТП 901-1-32.83	КМ
	Н. контр.	Козловичер			
	Нач. отд.	Серик		Речные водозаборные сооружения, совмещенного типа, производительностью 1.0÷30 м³/с	Стадия: Р; Лист: 5; Листов:
	Гл. спец.	Козловичер		Схема расположения лестниц машзала.	Госстрой СССР Укрводоканалпроект
	Рук. гр.	Савельева			
Инв. N	Ст. инж.	Ямпольская			

Типовой проект 901-1-32.83 Альбом III/1

Схема расположения переходных площадок машзала

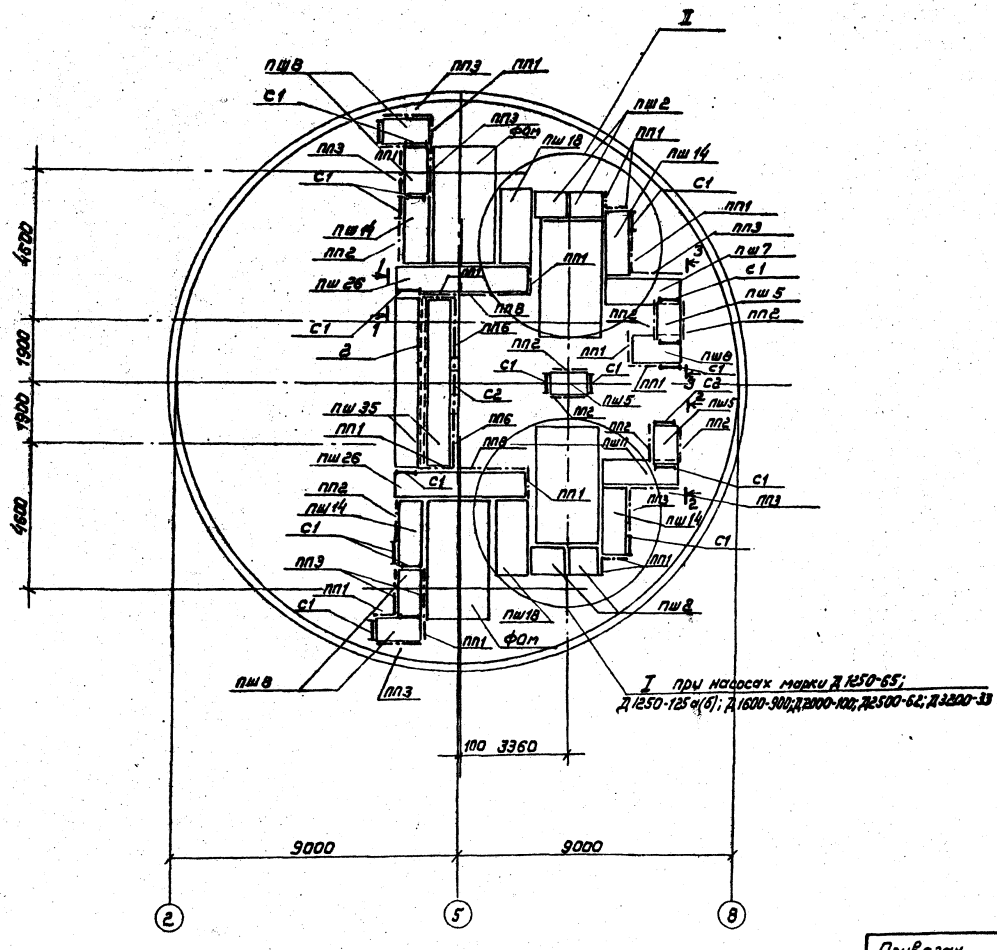

Ведомость элементов

Марка	Сечение: Эскиз	Поз.	Состав	Опорные усилия: М1 тс.м	N1 тс	Q1 тс	Группа констр.	Марка металла	Примечан. Кол. шт.
При насосах марки Д3200-75, Д4000-95									
пш26	1.459-2		Вып.1 л.42						2
пш17	"		" л.39						1
пш18	"		" л.39						2
пш14	"		" л.38						4
пш11	"		" л.37						1
пш8	"		" л.36						5
пш5	"		" л.35						3
пп1	"		Вып.2 л.75						14
пп2	"		" л.75						8
пп3	"		" л.75						9
пп6	"		" л.76						2
пп8	"		" л.77						2
пп15	"		" л.80						1
с1	"		Вып.1 л.62						16
с2	"		" л.62						2
пш35	"		" л.45						2
пш2	"		" л.						4
2		6	сталь рифл. б=4				IV	Вст3кп2	—
При насосах марки Д1250-65; Д1250-125а(б); Д1600-900; Д2000-100; Д2500-62; Д3200-33									
См. выше кроме пш18 и пш2									
пш16	1.459-2		Вып.1 л.39					Вст3кп2	4
пш2	"		" л.					"	2
2	6, 7, ш300	6	Сталь рифл. б=4					"	—
		7	-40×4					"	—

1 Разрезы 1-1, 2-2, 3-3 и узел I

8459/3

Привязан					ТП 901-1-32.83			КМ
				Н. конт.	Козловичер	Речные водозаборные сооружения совмещенного типа производительностью 1.0÷3.0 м³/с	Стадия	Лист	Листов
				Нач. отд.	Серик		Р	6	
				Гл. спец.	Козловичер				
				Рук. гр.	Савельева	Схема расположения переходных площадок машзала	Госстрой СССР Укрводоканалпроект г. Киев		
				Ст. инж.	Ямпольская				
Инв. №				Инженер	Ямпольская				

Типовой проект 901-1-32.83 Альбом III

Схема расположения стоек под переходные площадки при насосах марки Д3200-75 и Д400-95

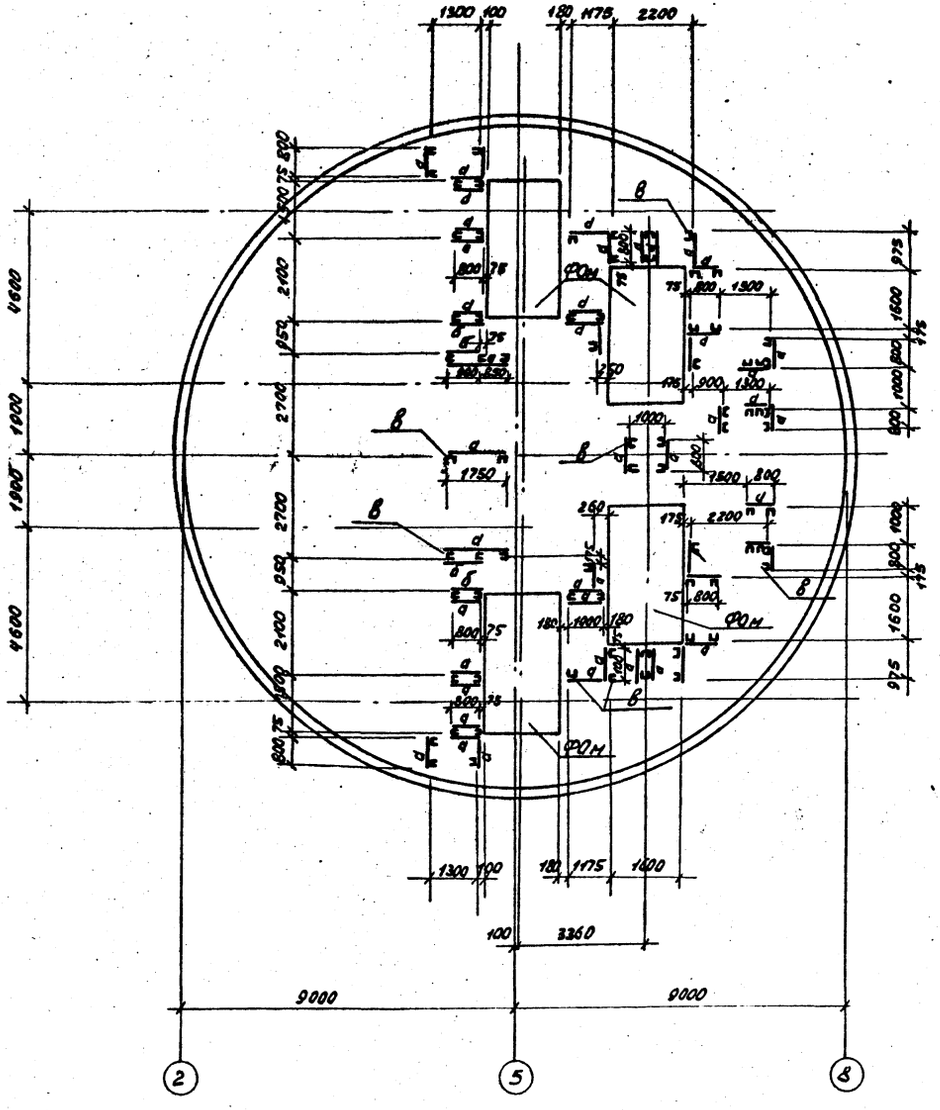

Ведомость элементов

Марка	Сечение			Опорные усилия			Группа конструк.	Марка металла	Примечание
	Эскиз	Поз.	Состав	M тс.м	N тс	Q тс.			
а	1	1	∠75×8				VI	Вст3кп2	
б	2	2	∠140×90×8				VI	Вст3кп2	
в	3	3	[16				VI	Вст3кп2	
	4	4	−220×10				"	"	
	5	5	−150×10				"	"	

Схема расположения стоек переходных площадок для узла I

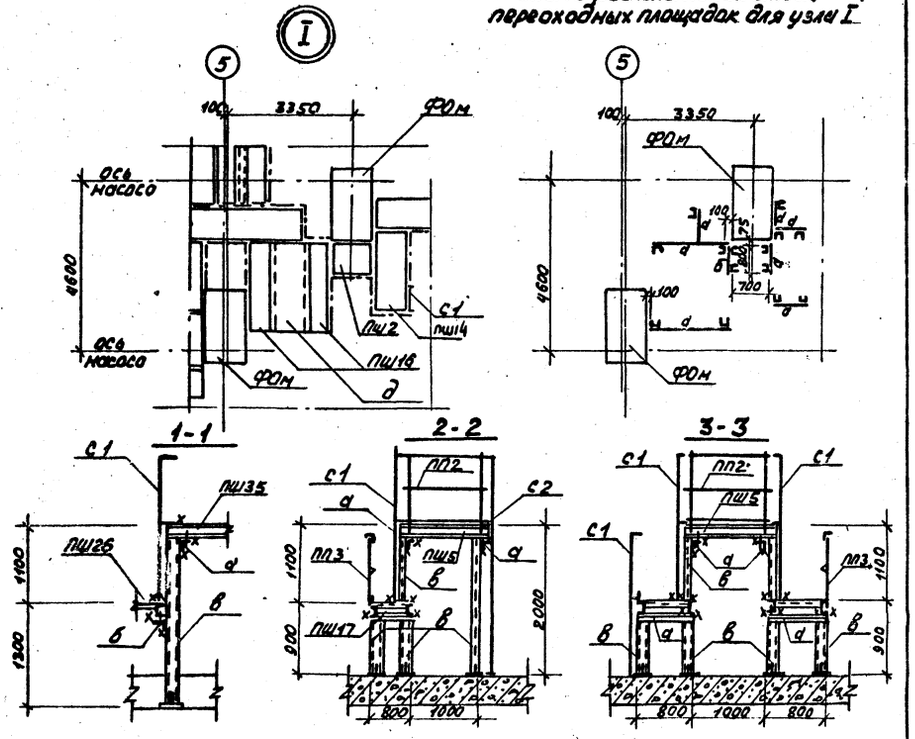

8459/3

				ТП 901-1-32.83			КМ
Привязан		Нач. отд.	Серик	Речные водозаборные сооружения совмещенного типа производительностью 1.0÷3.0 м³/с	Стадия	Лист	Листов
		Гл. спец.	Козловичер		Р	7	
		Рук. гр.	Савельева	Схема расположения стоек под переходные площадки машзала	Госстрой СССР Укрводоканалпроект Киев		
Инв. №		Ст. инж.	Ямпольская				
		Инж.	Ягильская				

Копировал:

Формат

Типовой проект 901-1-32.83 Альбом III

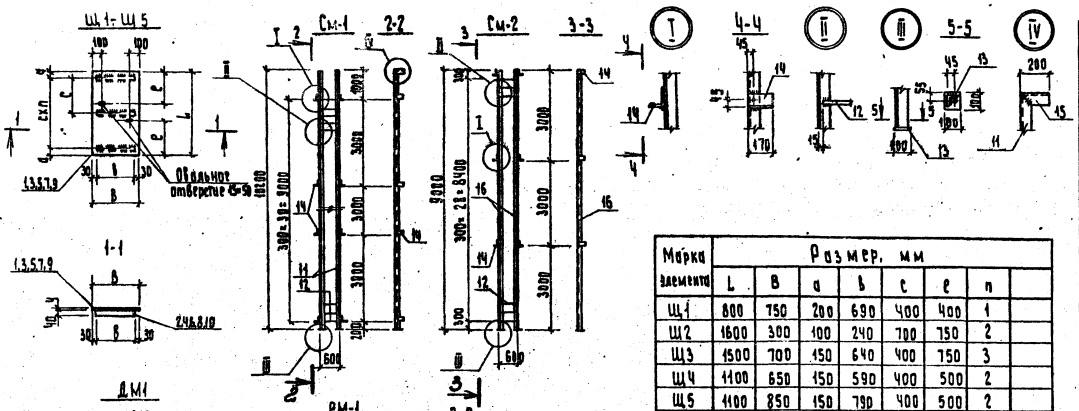

Марка элемента	Размер, мм							
	L	B	a	b	c	e	n	
Щ1	800	750	200	690	400	400	1	
Щ2	1600	300	100	240	700	750	2	
Щ3	1500	700	150	640	400	750	3	
Щ4	1100	650	150	590	400	500	2	
Щ5	1100	850	150	790	400	500	2	

Формат	Зона	Поз.	Обозначение	Наименование	Кол.	Примечание
						Масса ед. кг
				Стремянка См-2		173.4
				Детали		
		12	ГОСТ 5781-75	ф18 AI; ℓ= 570;	29	1.1
		13	ГОСТ 103-76	-100×6; ℓ=100;	2	0.5
		14	ГОСТ 8510-72	L80×6; ℓ= 170;	6	1.25
		16	— " —	L80×6; ℓ= 8994	2	66.5
				Дверца ДМ1		8.4
				Детали		
		17	ГОСТ 103-76	-50×4; ℓ= 900;	2	1.4
		18	— " —	-50×4; ℓ= 640;	2	1.0
		19	— " —	-150×4; ℓ=150;	4	0.7
		20	ГОСТ 5781-75;	ф6 AI; ℓ= 600;	3	0.1
		21	ГОСТ 103-76	-80×4; ℓ= 210;	1	0.5
		22	ГОСТ 5088-72	Петли дверные	2	—
				Поворотное ограждение ППб		27.4
				Детали;		
		23	ГОСТ 8281-69	L 50×40×12×2.5; ℓ=990;	1	из обрезка
		24	ГОСТ 8509-72	L 50×5; ℓ= 500;	2	1.9
		25	— " —	L 25×3; ℓ= 990	1	из обрезка
		26	— " —	L 50×5; ℓ= 155	1	0.6
		27	ГОСТ 5088-72	Петли дверные	2	—
		28	Серия 1.459-2; в.2	Ограждение ППб	1	23.0

Спецификация стали на 1 элемент

Формат	Зона	Поз.	Обозначение	Наименование	Кол.	Примечание
						Масса ед. кг
				Документация		
				Щит Щ1		21.8
				Детали:		
		1	ГОСТ 8568-77	Сталь рифленая δ=4мм s=0.6	1	20.0
		2	ГОСТ 103-76	-40×4; ℓ= 690	2	0.9
				Щит Щ2		16.9
				Детали:		
		3	ГОСТ 8568-77	Сталь рифленая δ=4мм s=0.6	1	16.0
		4	ГОСТ 103-76	-40×4; ℓ= 240;	3	0.3
				Щит Щ3		38.2
				Детали		
		5	ГОСТ 8568-77	Сталь рифленая δ=4мм s=1.05	1	35.0
		6	ГОСТ 103-76	-40×4; ℓ= 640;	4	0.8
				Щит Щ4		26.4
				Детали		
		7	ГОСТ 8568-77	Сталь рифленая δ=4мм s=0.72	1	24.0
		8	ГОСТ 103-76	-40×4; ℓ= 590;	3	0.8
				Щит Щ5		34.4
				Детали		
		9	ГОСТ 8568-77	Сталь рифленая δ=4мм s=0.84	1	31.4
		10	ГОСТ 103-76	-40×4; ℓ= 290;	3	1.0
				Стремянка См-1		198.1
				Детали		
		11	ГОСТ 8510-72	L 80×6; ℓ= 10194	2	75.0
		12	ГОСТ 5781-75	ф18 AI; ℓ= 570;	31	1.1
		13	ГОСТ 103-76	-100×6; ℓ=100;	2	0.5
		14	ГОСТ 8510-72	L 80×6; ℓ= 170;	8	1.25
		15	— " —	L 80×6; ℓ= 200;	2	1.5
				Рама РМ-1		87.0
				Детали		
		29	ГОСТ 8240-72	[16; ℓ= 800;	2	11.4
		30	— " —	[16; ℓ= 1120;	2	15.9
		31	— " —	[12; ℓ= 620;	4	8.5
		32	ГОСТ 103-76	-100×10; ℓ=100;	8	0.8
				МС-1		
				Детали		
		33	ГОСТ 103-76	-66×4; ℓ= 84;	1	0.2

Привязан

Инв.№ подл. | Подп. и дата | Взам.инв.№

8459/3

Гл.инж.пр.	Каган		ТП 901-1-32.83 КМ
Н.контр.	Козловичер		
Нач.отд.	Серцк		Речные водозаборные сооружения совмещенного типа производительностью 10-30м³/с
Гл.спец.	Козловичер		Стадия: Р; Лист: 8; Листов:
Рук.гр.	Савельева		Щиты Щ-1 – Щ-5. Стремянка См-1. Рама РМ-1
Стинж.	Ямпольская		Госстрой СССР УКРВОДОКАНАЛПРОЕКТ Киев

Копировал

Формат А3

Госстрой СССР
ЦЕНТРАЛЬНЫЙ ИНСТИТУТ ТИПОВОГО ПРОЕКТИРОВАНИЯ
Свердловский филиал
620062, г.Свердловск-62, ул.Чебышева,4
Заказ № 1078 Инв.№ 8459-03 тираж 150
Сдано в печать 11.04 1984г цена 1-98

gost.e-ecolog.ru