Типовой проект 901-1-32.83 Альбом III/2

Инв. № подл. | Подпись и дата | Взам. инв. №

ТИПОВОЙ ПРОЕКТ
901-1-32.83

РЕЧНЫЕ ВОДОЗАБОРНЫЕ СООРУЖЕНИЯ СОВМЕЩЕННОГО ТИПА
ПРОИЗВОДИТЕЛЬНОСТЬЮ 1,0÷3,0 $м^3/с$

АЛЬБОМ III/2

Строительная часть при производстве работ опускным методом (глубина подземной части до 16,2 м).

gost.e-ecolog.ru

СФ ЦИТП

инв. № 13459/4

Привязан:

Типовой проект 901-1-32.83 Альбом III/2

ТИПОВОЙ ПРОЕКТ
901-1-32.83

РЕЧНЫЕ ВОДОЗАБОРНЫЕ СООРУЖЕНИЯ СОВМЕЩЕННОГО ТИПА
ПРОИЗВОДИТЕЛЬНОСТЬЮ 1,0÷3,0 $м^3/с$

АЛЬБОМ III/2

СОСТАВ ПРОЕКТА:

I — Технологическая часть, нестандартизированное оборудование.
II — Архитектурно-строительная часть, отопление и вентиляция, указания по производству строительных работ
III/1 — Строительная часть при производстве работ опускным методом (глубина подземной части 12,6 м).
III/2 — Строительная часть при производстве работ опускным методом (глубина подземной части до 16,2 м).
III/3 — Строительная часть при производстве работ опускным методом (глубина подземной части до 19,8 м).
III/4 — Строительная часть при производстве работ методом „Стена в грунте" (глубина подземной части 12,6 м).
III/5 — Строительная часть. Индустриальные изделия.
IV — Электротехническая часть.
V — Задания заводам-изготовителям на комплектные электротехнические устройства.
VI — Спецификации оборудования.
VII.86 — Ведомости потребности в материалах.
VIII.86 — Сметы. Книги 1.2.3.4.

Разработан
проектным институтом
„Укрводоканалпроект"

Директор института Якименко В.Н.
Главный инженер института Писанко Н.В.
Главный инженер проекта Каган К.И.

Утвержден
Протоколом технического совета института
„Союзводоканалпроект" от 8.12.82 г. № 80
и введен в действие в/о „Союзводоканалниипроект"
приказ № 12 от 21 января 1983 г.

СФ ЦИТП

инв № 8459/4

ПРИВЯЗАН:

Инв. № подл. | Подпись и дата | Взамен инв. №

Альбом III/2

Типовой проект 901-1-32.83

Ведомость рабочих чертежей основного комплекта

Лист	Наименование	Примечания
1	Общие данные	
2зач	Схема расположения стеновых панелей подземной части	
3	Спецификации к схеме расположения стеновых панелей	
4	Клиновидный и шпоночный стык панелей.	
5	Стык ножевой части панелей. Узлы сопряжения панелей с обвязочной балкой и днищем.	
6	Схема армирования днища	
7	Схемы расположения каркасов днища, выпусков и приямков.	
8	Схема расположения закладных изделий днища.	
9	Стенка СТМ-1. Общий вид	
10	Стенка СТМ-1. Узлы	
11	Стенка СТМ-1. Схема армирования (начало)	
12	Стенка СТМ-1. Схема армирования (окончание)	
13	Стенка СТМ-1. Спецификации	
14	Схема расположения фундаментов под оборудование	
15	Конструкция водосборного колодца	

Ведомость ссылочных и прилагаемых документов

Обозначение	Наименование	Примечание
	Ссылочные документы	
3.901-5	Сальники набивные Ду=50÷1400мм для пропуска труб через стены.	
1.400-15.6	Унифицированные закладные детали сборных железобетонных конструкций	
ГОСТ 23279-78	Сетки сварные из стержневой арматуры диаметром до 40мм.	
ЭК-1247	Швартовные устройства	
	Прилагаемые документы	
ТП 901-1- -КЖИ-	Изделия	Альбом

Ведомость спецификаций

Лист	Наименование	Примечание
КЖ-3	Спецификации к схеме расположения стеновых панелей (начало).	
КЖ-7	Спецификации монолитной конструкции (днище)	
КЖ-13	Спецификации монолитной конструкции (стенка СТМ-1)	

Общие указания:

1. В проекте принята: величина временной нагрузки на поверхности земли в пределах призмы обрушения 1.0 тс/м²; коэффициент постели основания принят K_1=7000 тс/м³; величина нормативного сопротивления грунта на боковой поверхности уплотнителя при погружении 2.0 тс/м²
2. Для железобетонных конструкций марка бетона по водонепроницаемости принята В6.
3. Марка бетона по морозостойкости принимается для районов с расчетной зимней температурой наружного воздуха: до -30°С - Мрз 50; ниже -30° Мрз 75.
4. Необетонируемые закладные детали согласно СНиП II-28-73* „Защита строительных конструкций от коррозии" подлежат защите от коррозии слоем цинка толщиной 120мкм, наносимого методом металлизации.
5. Стыки стеновых панелей между собой приняты двух вариантов: а) открытый клиновидный стык с двойной (равнопрочной со стеновой панелью) арматурой. Заделка стыка „набрызгбетоном" осуществляется с внутренней стороны. Материал для омоноличивания клиновидных стыков - бетон марки М300 на мелком заполнителе (зерна крупностью до 20мм); б) шпоночный стык с заполнением шпонки раствором снизу вверх.

   Рекомендации по замоноличиванию шпоночных стыков, состав раствора, принимать по указаниям серии 3.900-3, вып. 2/82.
6. В ножевой части стеновых панелей стыки выполняют при помощи стальных листов.

   Замоноличивание стыков производится бетоном марки М300 на мелком заполнителе.

8459/4

Настоящий раздел проекта разработан в соответствии с действующими нормами и правилами и обеспечивает эксплуатацию при соблюдении предусмотренных проектом мероприятий.

Главный инженер проекта (Каган К.И)

Гл.инж.пр.	Каган		ТП 901-1-32.83 КЖ			
Н.контр.	Козловичер		Речные водозаборные сооружения, совмещенного типа, производительностью 1.0÷3.0м/с	Стадия	Лист	Листов
Нач.отд.	Серик			Р	1	15
Гл.спец.	Козловичер		Общие данные	Госстрой СССР Укрводоканалпроект Киев		
Рук.гр.	Савельева					
Инженер	Белобровая					

Инв. № подл. | Подпись и дата | Взамен инв. №

Типовой проект 901-1-32.83 Альбом III2

Развертка наружной стены

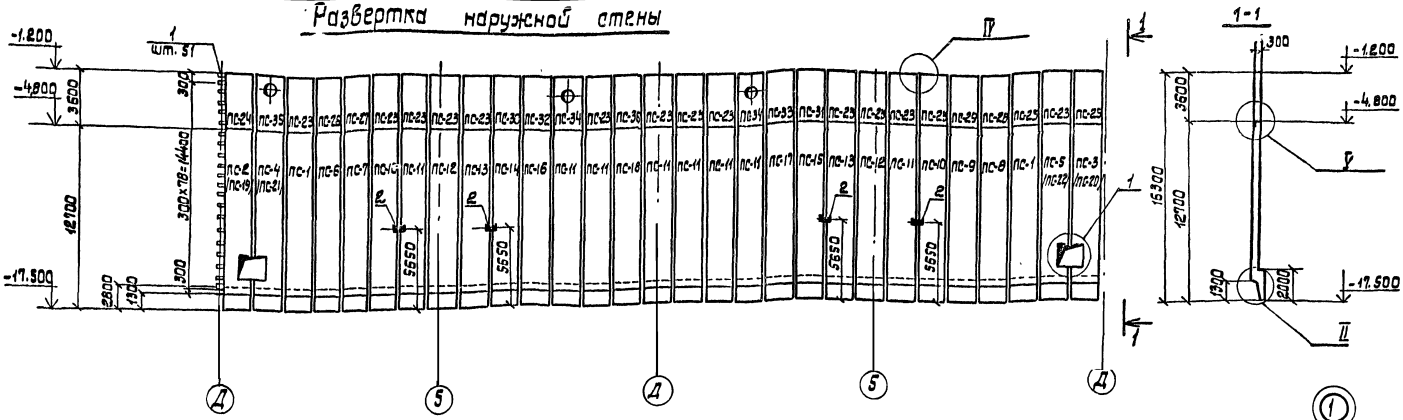

Схема расположения стеновых панелей

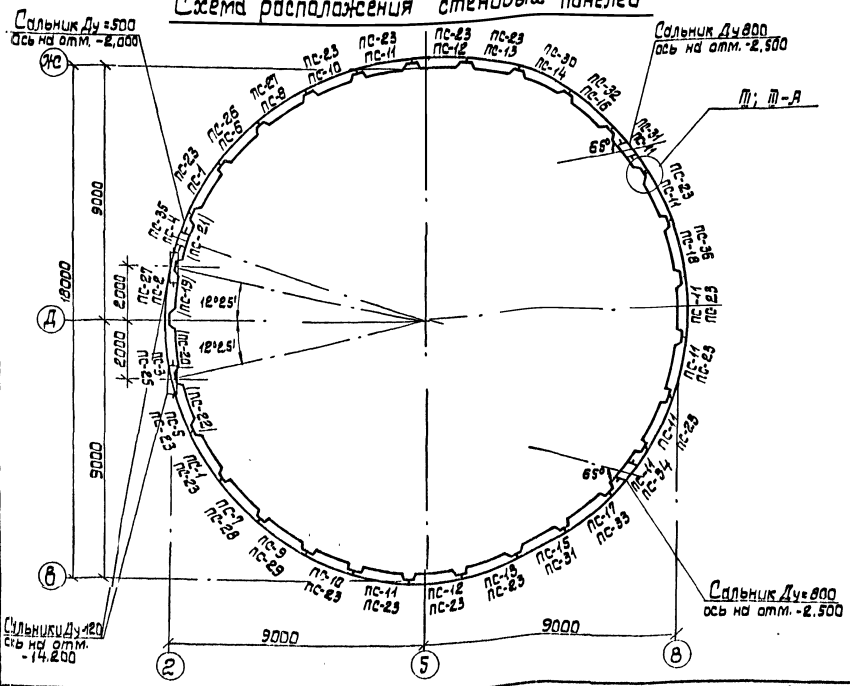

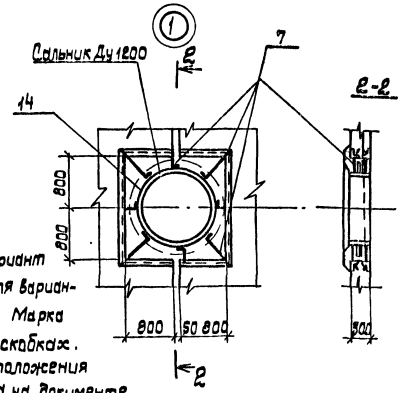

1. Маркировка панелей дана на вариант с сифонным подводом воды, для варианта с сифонным подводом воды. Марка замененных панелей дана в скобках.
2. Спецификация к схеме расположения стеновых панелей приведена на документе.
3. После монтажа сальников и приварки стержней, отверстия в панелях забетонировать бетоном марки М300 на мелком заполнителе. Сварку производить электродами Э-42 ГОСТ 9467-75, толщину сварных швов принять - 6 мм.

8459/4

ТП 901-1-32.83 - КЖС

Привязан:		Гл.ин.	Каган	Речные водозаборные сооружения совмещенного типа производительностью 10 +30 м³/с. Схема расположения стеновых панелей подземной части.	Стадия Р; Лист 2; Листов 4
		Н.контр.	Козловичев		
		Нач.отд.	Серик		
		Гл.спец.	Козловичев		
		Рук.гр.	Сайбальева		
Инв.№		Ст.инж.	Филькина		Госстрой СССР Укрводоканалпроект Киев

Инв.№подл. | Подпись и дата | Взам.инв.№

Альбом III-2

Типовой проект 901-1-32.83

Марка	Обозначение	Наименование	Кол.	Масса ед. кг	Примеч.
	Вариант с клиновидным стыком панелей				
	а) самотечный подвод воды				
ПС-1	02.00.00	2ПС 114.4-1К	2	20830	
ПС-2	06.00.00	2ПС 114.4-1К-01	1		
ПС-3	-01	2ПС 114.4-1К-02	1		
ПС-4	-02	2ПС 114.4-1К-03	1		
ПС-5	-03	2ПС 114.4-1К-04	1		
ПС-6	-04	2ПС 114.4-1К-05	1		
ПС-7	-05	2ПС 114.4-1К-06	1		
ПС-8	-06	2ПС 114.4-1К-07	1		
ПС-9	-07	2ПС 114.4-1К-08	1		
ПС-10	-08	2ПС 114.4-1К-09	2		
ПС-11	-09	2ПС 114.4-1К-10	8		
ПС-12	-10	2ПС 114.4-1К-11	2		
ПС-13	-11	2ПС 114.4-1К-12	2		
ПС-14	-12	2ПС 114.4-1К-13	1		
ПС-15	-13	2ПС 114.4-1К-14	1		
ПС-16	-14	2ПС 114.4-1К-15	1		
ПС-17	-15	2ПС 114.4-1К-16	1		
ПС-18	-16	2ПС 114.4-1К-17	1		
ПС-23	03.00.00	1ПС 36-1К	15	4980	
ПС-24	07.00.00	1ПС 36-1К-01	1		
ПС-25	-01	1ПС 36-1К-02	1		
ПС-26	-02	1ПС 36-1К-03	1		
ПС-27	-03	1ПС 36-1К-04	1		
ПС-28	-04	1ПС 36-1К-05	1		
ПС-29	-05	1ПС 36-1К-06	1		
ПС-30	-06	1ПС 36-1К-07	1		
ПС-31	-07	1ПС 36-1К-08	1		
ПС-32	-08	1ПС 36-1К-09	1		
ПС-33	-09	1ПС 36-1К-10	1		
ПС-34	-10	1ПС 36-1К-11	2		
ПС-35	-11	1ПС 36-1К-12	1		
ПС-36	-12	1ПС 36-1К-13	1		

Масса	Обозначение	Наименование	Кол.	Масса ед. кг	Примечание
	б) сифонный подвод воды				
	см. выше кроме ПС-2 ÷ ПС-5				
ПС-19	06.00.00-17	2ПС 114.4-1К-18	1	20830	
ПС-20	-18	2ПС 114.4-1К-19	1		
ПС-21	-19	2ПС 114.4-1К-20	1		
ПС-22	-20	2ПС 114.4-1К-21	1		
	Вариант со штоночным стыком панелей				
	а) самотечный подвод воды				
ПС-1	02.00.00-02	2ПС 114.4-1Ш	2	23700	
ПС-2	06.00.00-42	2ПС 114.4-1Ш-01	1		
ПС-3	-43	2ПС 114.4-1Ш-02	1		
ПС-4	-44	2ПС 114.4-1Ш-03	1		
ПС-5	-45	2ПС 114.4-1Ш-04	1		
ПС-6	-46	2ПС 114.4-1Ш-05	1		
ПС-7	-47	2ПС 114.4-1Ш-06	1		
ПС-8	-48	2ПС 114.4-1Ш-07	1		
ПС-9	-49	2ПС 114.4-1Ш-08	1		
ПС-10	-50	2ПС 114.4-1Ш-09	2		
ПС-11	-51	2ПС 114.4-1Ш-10	8		
ПС-12	-52	2ПС 114.4-1Ш-11	2		
ПС-13	-53	2ПС 114.4-1Ш-12	2		
ПС-14	-54	2ПС 114.4-1Ш-13	1		
ПС-15	-55	2ПС 114.4-1Ш-14	1		
ПС-16	-56	2ПС 114.4-1Ш-15	1		
ПС-17	-57	2ПС 114.4-1Ш-16	1		
ПС-18	-58	2ПС 114.4-1Ш-17	1		
ПС-23	03.00.00-02	1ПС 36-1Ш	15	4910	
ПС-24	07.00.00-13	1ПС 36-1Ш-01	1		
ПС-25	-14	1ПС 36-1Ш-02	1		

Марка	Обозначение	Наименование	Кол.	Масса ед. кг	Примечание
ПС-26	07.00.00-15	1ПС 36-1Ш-03	1	4910	
ПС-27	-16	1ПС 36-1Ш-04	1		
ПС-28	-17	1ПС 36-1Ш-05	1		
ПС-29	-18	1ПС 36-1Ш-06	1		
ПС-30	-19	1ПС 36-1Ш-07	1		
ПС-31	-20	1ПС 36-1Ш-08	1		
ПС-32	-21	1ПС 36-1Ш-09	1		
ПС-33	-22	1ПС 36-1Ш-10	1		
ПС-34	-23	1ПС 36-1Ш-11	2		
ПС-35	-24	1ПС 36-1Ш-12	1		
ПС-36	-25	1ПС 36-1Ш-13	1		
	б) сифонный подвод воды				
	см. выше кроме ПС-2 ÷ ПС-5				
ПС-19	06.00.00-59	2ПС 114.4-1Ш-18	1	23700	
ПС-20	-60	2ПС 114.4-1Ш-19	1		
ПС-21	-61	2ПС 114.4-1Ш-20	1		
ПС-22	-62	2ПС 114.4-1Ш-21	1		

Инв. № подл. | Подпись и дата | Взам. инв. №

Привязан

Инв. №

8459/4

ТП 901-1-32.83 КЖ

Гл. инж. пр.	Каган		
Нач. отд.	Козловичер		
Гл. спец.	Козловичер		
Рук. гр.	Савельева		
Ст. инж.	Филькина		

Речные водозаборные сооружения совмещенного типа, производительностью 1,0÷3 м³/с

Спецификация к схеме расположения стеновых панелей.

Стадия	Лист	Листов
Р	3	

Госстрой СССР Укрводоканалпроект Киев

Копировал:

Формат

Типовой проект 901-1-32.83 Альбом III.6

Узел	Обозначение	Тип стыка	Примечание
III, III-А	01	клиновидный	
	-01	шпоночный	

III (Клиновидный стык)

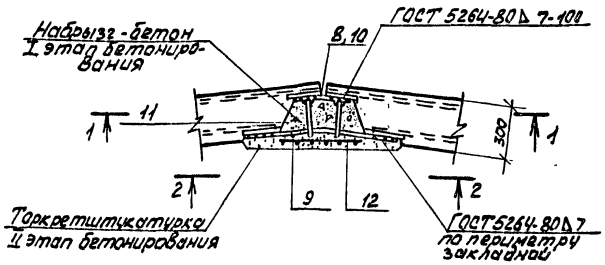

III (Шпоночный стык)

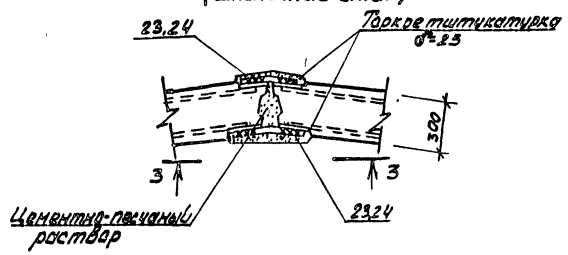

III-А

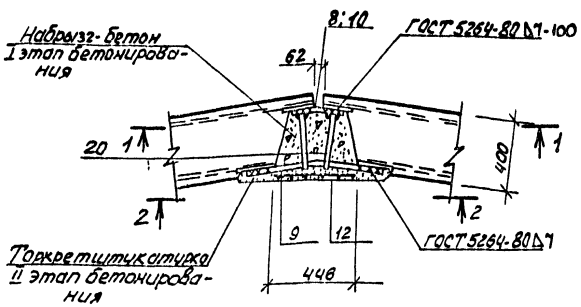

III-А

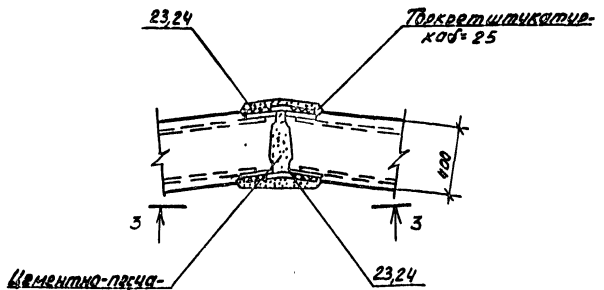

1-1

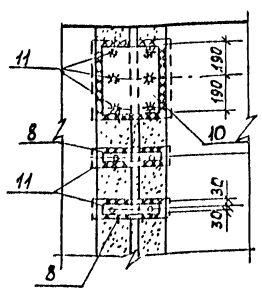

2-2

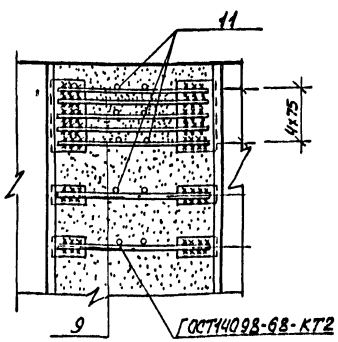

3-3

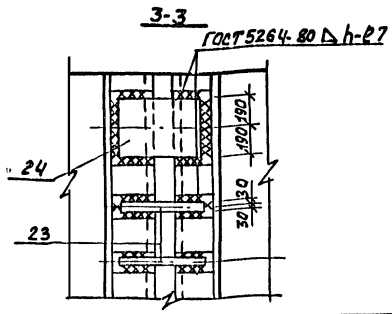

Марка поз.	Обозначение	Наименование	Кол.	Масса ед. кг	Примечание
		01			
		Изделие закладное			
1	1.400-15. В.1 120-04	МН105-5	51	1.30	
2	1.400-15. В.1 130-11	МН118-6	4	3.90	
		Изделие соединительное			
8	00.22.00	МС2	1363	2.03	
9	3.902.1-10.1 00.27.00-05	МС47	1740	2.47	
10	00.22.00-01	МС3	29	12.88	
11	3.902.1-10.1 00.28.00-02	МС52	841	0.14	
12	ГОСТ 2715-75	Сетка Ø5 В500 В=400; L=17500	29	2.75	
13	3.902.1-10.1 00.28.00	МС50	203	2.20	
14	3.901-5	Сальник dу=1200; L=300	2	130.0	
15	3.902.1-10.1 00.26.00-30	МС31	116	10.04	
16	3.902.1-10.1 00.26.00-38	МС39	29	4.11	
17	3.902.1-10.1 00.29.00-07	МС61	58	1.58	
18	3.902.1-10.1 00.32.00-05	МС69	58	12.37	
19	3.902.1-10.1 00.32.00-13	МС77	58	12.11	
20	00.23.00	МС6	2320	0.2	
21	00.21.00	МС7	174	1.57	
22	00.23.00-01	МС8	174	1.70	
		01-01			
		Изделия соединительные			
23	00.22.00-02	МС4	2736	2.15	
24	00.22.00-03	МС5	58	12.7	
		Остальное - поз. 1.2, 13÷22 см. выше			

8459/4

ТП 901-1-32.83 КЖ

Гл.инж.пр.	Каган	
Н.конт.	Калабичер	
Нач.отд.	Серик	
Гл.спец.	Калабичер	
Рук.гр.	Савельева	
Ст.инж.	Кулаковская	
Ст.техн.	Березовая	

Речные водозаборные сооружения, совмещенного типа производительностью 1,0÷3,0 м³/с

Клиновидный и шпоночный стык панелей.

Стадия	Лист	Листов
Р	4	

Госстрой СССР Укрводоканалпроект Киев

Привязан

Инв.№

Копировал

Формат

Инв.№ подл. | Подпись и дата | Взам.инв.№

Типовой проект 901-1-32.83 Альбом III/2

Инв. № подл. | Подпись и дата | Взам. инв. №

3-3

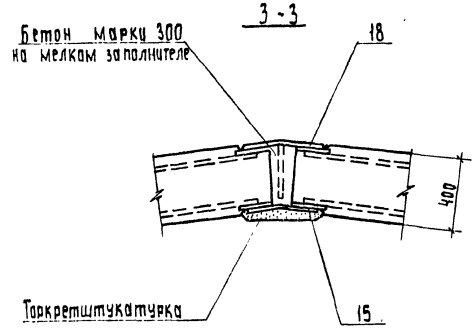

2-2

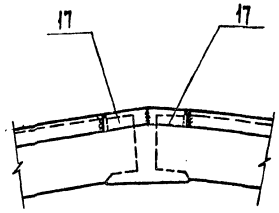

Деталь сопряжения стеновых панелей с днищем

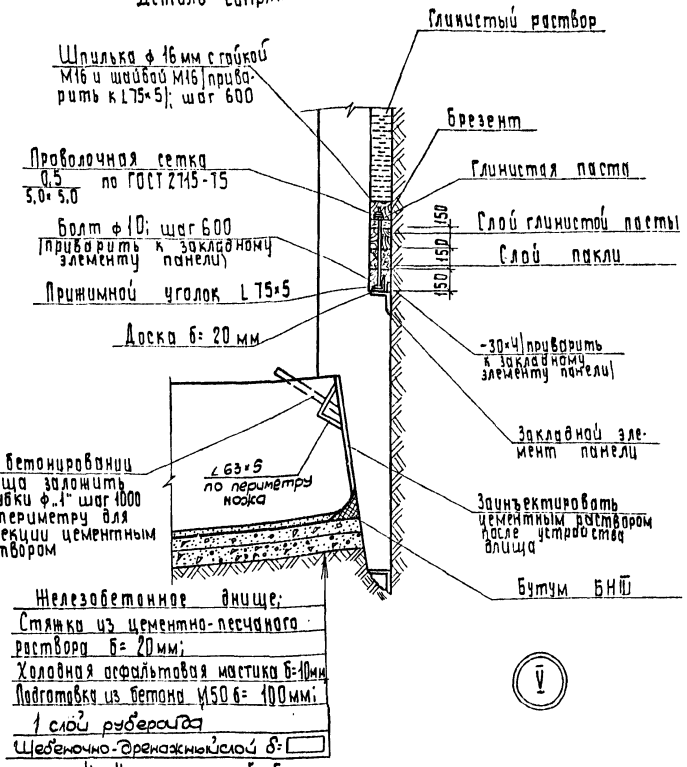

Ч-Ч

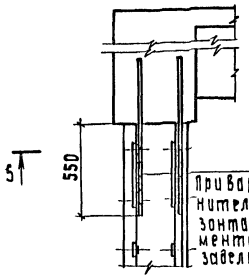

6-6

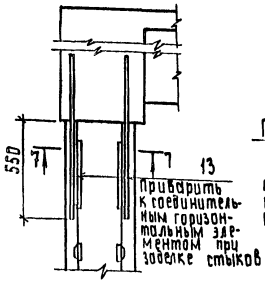

1-1

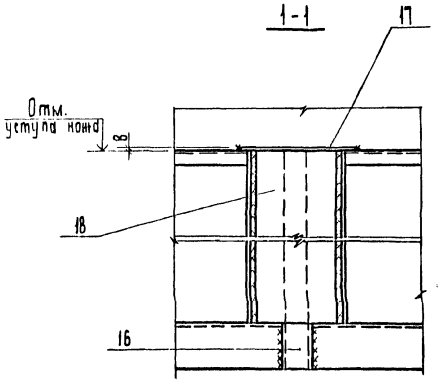

5-5

7-7

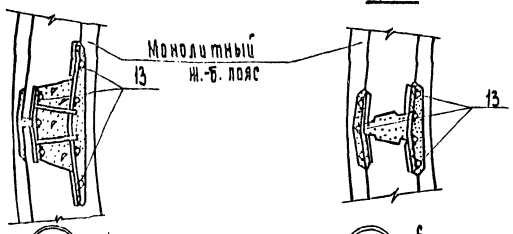

II

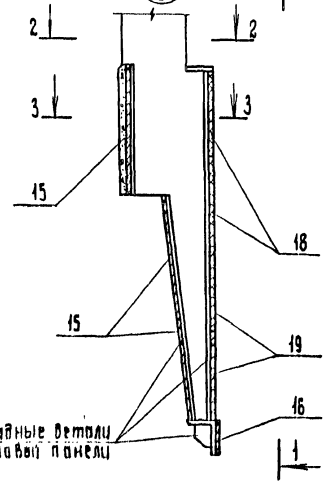

IV

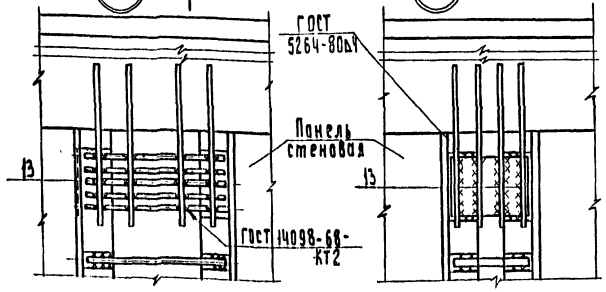

V

Привязан

Инв. №

Гл.инж.пр.	Каган		
Н. Контр	Колловичер		
Нач. отд.	Серик		
Гл. спец.	Колловичер		
Рук. гр.	Сакельева		
Ст. инж.	Филькина		
Ст. техн.	Береговая		

ТП 901-1-32.83 КЖ

Речные водозаборные сооружения, совмещенного типа производительностью 1,0÷3,0 м³/с

Стадия	Лист	Листов
Р	5	

Стык ножевой части панелей. Узлы сопряжения панелей с обвязочной балкой и днищем, горизонтальный стык.

Госстрой СССР Укрводоканалпроект Киев

8459/4

Копировал:

Формат

Типовой проект 901-1-32.83 Альбом III/2

Схема армирования днища

Верхние сетки

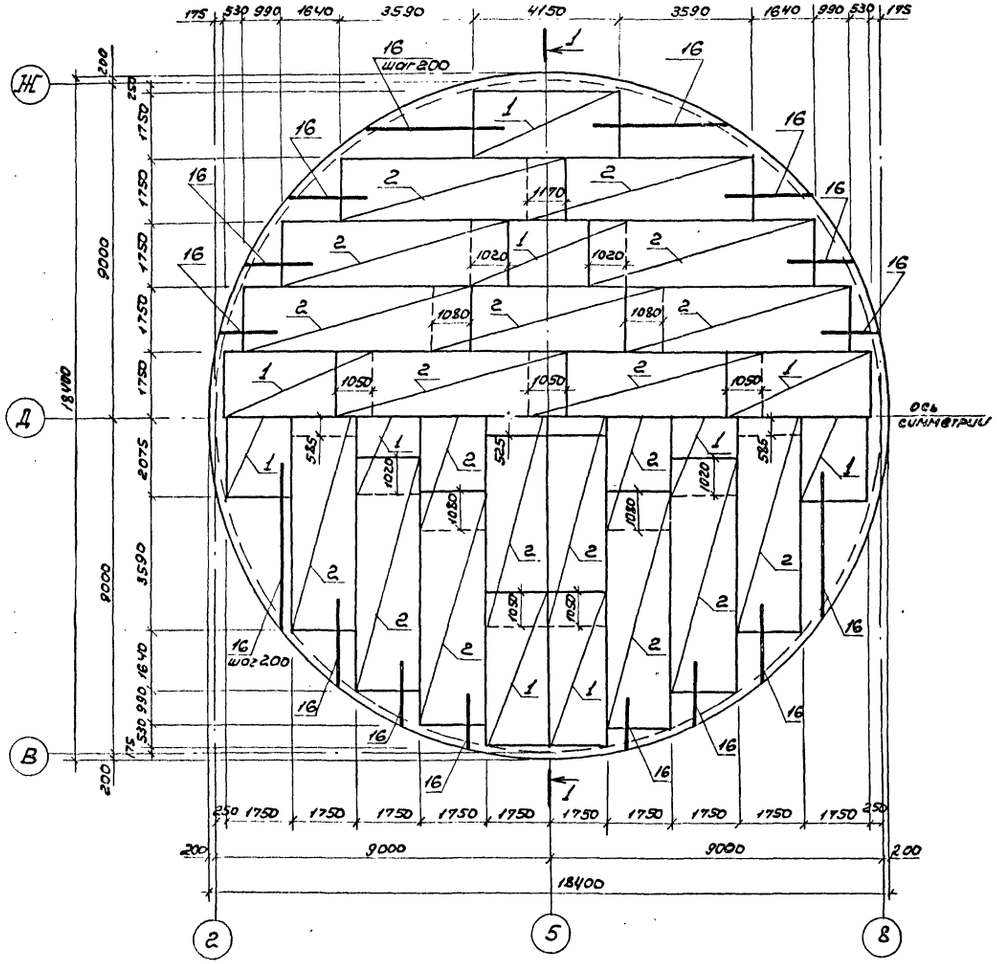

Нижние сетки

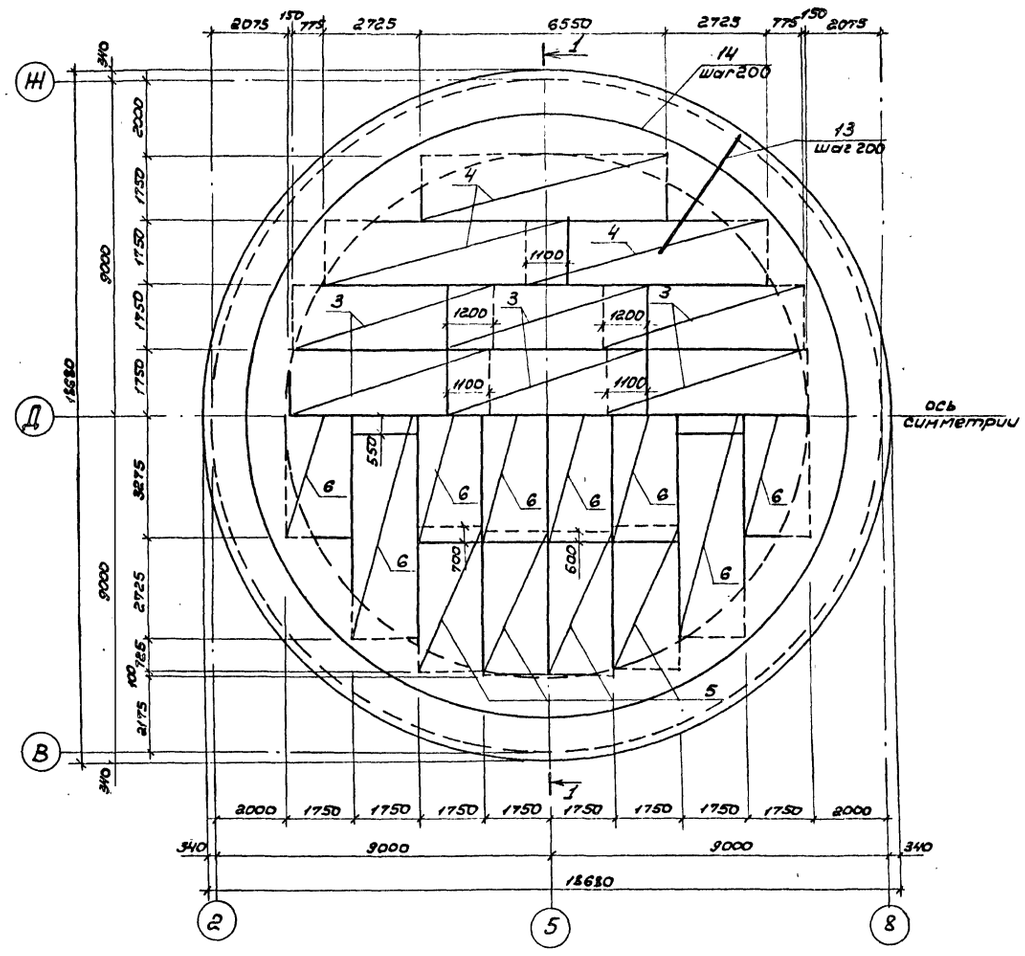

1-1

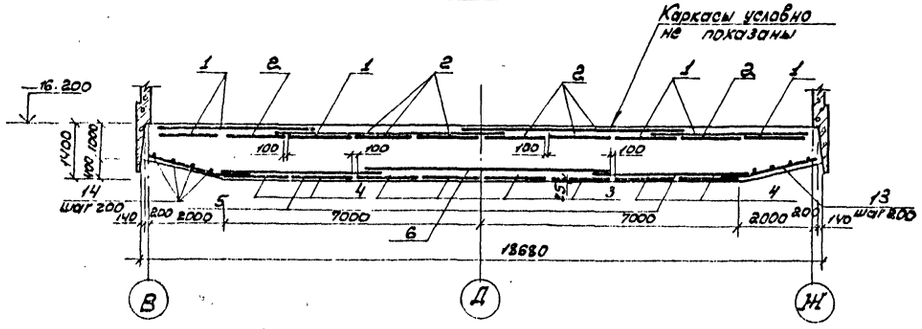

8459/4

				ТП 901-1-32.83 КЖ		
Привязан	Нач. инж. пр	Каган		Речные водозаборные сооружения совмещенного типа производительностью 1,0÷3,0 м³/с	Стадия	Лист	Листов
	Н. контр.	Козловичер			Р	6	
	Нач. отд.	Серик					
	Гл. спец.	Козловичер					
	Рук. гр.	Савельева		Схема армирования днища	Госстрой СССР Укрводоканалпроект Киев		
	Ст. инж.	Умпольская					
Инв. №	Инженер	Белоброва					

Копировал:

Формат А2

Инв. № подл. | Подпись и дата | Взам. инв. №

Типовой проект 901-1-32.83 Альбом III/2

Схема расположения каркасов днища, выпусков и приямков

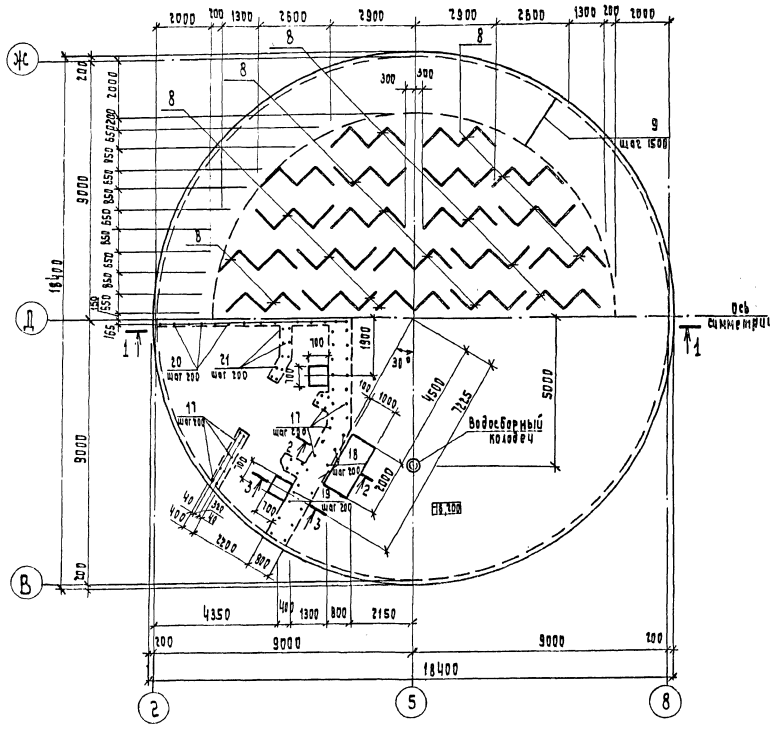

1-1

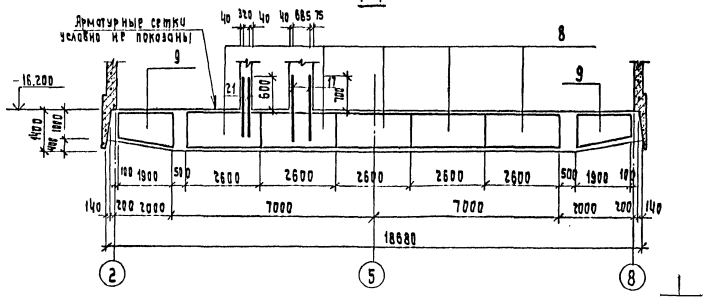

Спецификация элементов монолитной конструкции

Формат	Зона	Поз.	Обозначение	Наименование	Кол.	Примеч.
				Сборочные единицы		Масса единицы, кг
				Сетка арматурная		
		1	ГОСТ 23279-78	С $\frac{28АIII-200}{8АI-600}$ 1850×4150 $\frac{275}{275}$	18	185
		2	"	С $\frac{28АIII-200}{8АI-600}$ 1650×6250 $\frac{125}{125}$	36	280
		3	"	С $\frac{32АIII-200}{8АI-600}$ 1650×5350 $\frac{275}{275}$	12	312
		4	"	С $\frac{32АIII-200}{8АI-600}$ 1650×6550 $\frac{275}{275}$	6	380
		5	"	С $\frac{20АI-200}{8АI-600}$ 1650×4150 $\frac{125}{125}$	8	96
		6	"	С $\frac{20АI-200}{8АI-600}$ 1650×6550 $\frac{275}{275}$	10	150
		7	"	$\frac{1}{2}$ С $\frac{28АIII-200}{8АI-600}$ 1650×6250 $\frac{125}{125}$	12	93
		8		Каркас плоский Кр-1	40	13
		9		Каркас плоский Кр-2	38	6
				Изделие закладное		
		10	Серия 1.400-15, в. 0	МН 111-2	12	1,5
		11	"	МН 537 п.м.	12,4	12,2
		12	ГОСТ 10704-76	Труба 325×9, ℓ=500	8	35,1
		22	Типовой проект АК-1247, лист 30÷32	Рым на усилие 10т с крюком	7	93,0
				Детали		
		п.13-п.21		Отдельные стержни		
				Материал:		
				Бетон М 200 В-6		354 м3

1. Арматуру, попадающую в приямки и водосборные колодцы, резать по месту.
2. Конструкцию колодца см. документ.
3. Разрезы 2-2 и 3-3 см. документ.
4. Фундамент под шахту лифта бетонировать совместно с днищем согласно документа.

8459/4

ТП 901-1-32.83 КЖ

Гл. инж. пр.	Каган	Речные водозаборные сооружения совмещенного типа производительностью 1,0÷3,0 м³/с	Стадия: Р; Лист: 7; Листов:
Н. контр.	Козлобичер		
Нач. отд.	Серик		
Гл. спец.	Козлобичер		
Рук. гр.	Савельева	Схема расположения каркасов днища, выпусков и приямков	Госстрой СССР Укрводоканалпроект Киев
Ст. инж.	Ямпольская		
Инженер	Белобровая		

Привязан

Инв. №

Копировал:

Формат

Инв. № подл. | Подпись и дата | Взамен инв. №

Типовой проект 901-1-32.83 Альбом III

Схема расположения закладных изделий

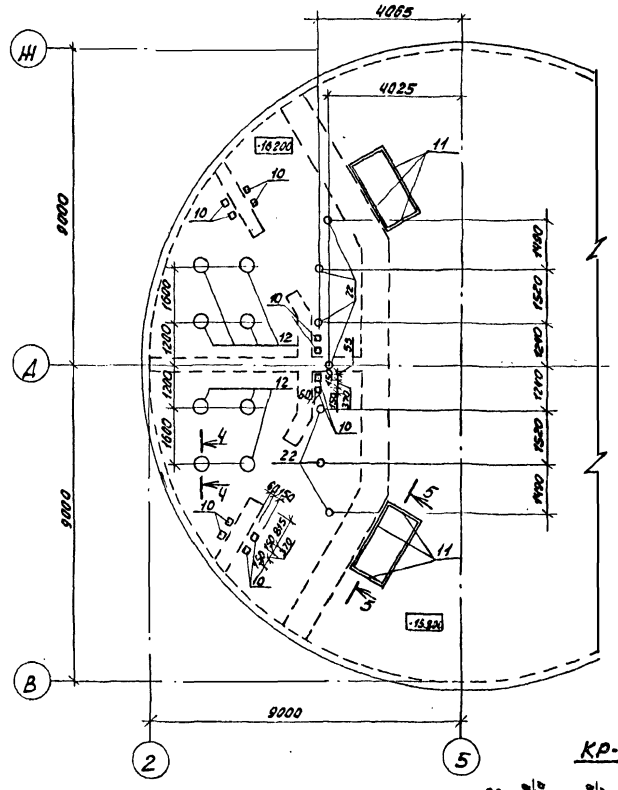

2-2

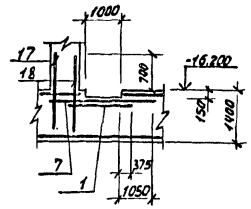

3-3

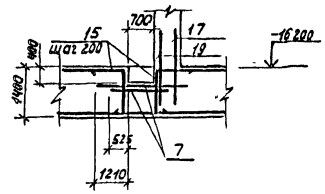

Ведомость стержней на один элемент

Марка	Поз.	Эскиз или сечение	Ø мм	Длина	Кол.
Отдельные стержни	13	1800 2200	20 AIII	4000	283
	14	R=7000÷9000	20 AIII	ср. 50940	11
	15	1320	28 AIII	2400	60
	16	1600 ÷ 4600	28 AIII	ср. 3100	288
	17		20 AIII	1400	184
	18		20 AIII	1600	22
	19		20 AIII	1800	16
	20		25 AIII	1800	62
	21		18 AIII	1200	48
КР-1	23		8 AI	3680	2
	24		8 AI	1330	20
КР-2	25		8 AI	1900	1
	26		8 AI	1940	1
	27	940 ÷ 1340	8 AI	ср. 1140	10

4-4

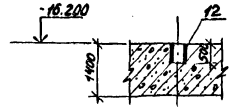

5-5

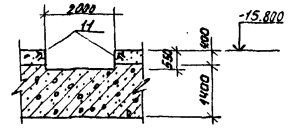

КР-1

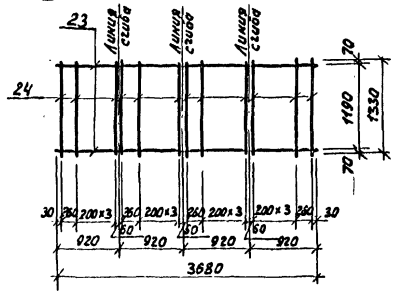

КР-2

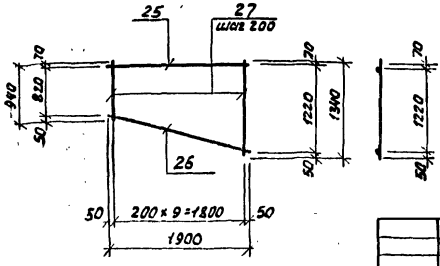

Расчетные схемы днища

Строительный случай

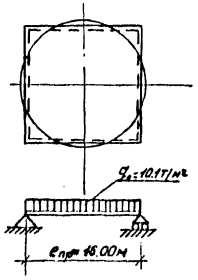

Эксплуатационный случай

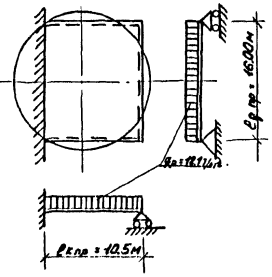

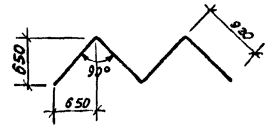

1. Спецификацию см. документ.
2. Трубу поз.12 приварить к арматуре днища

3459/4

					ТП 901-1-32.83		КЖ

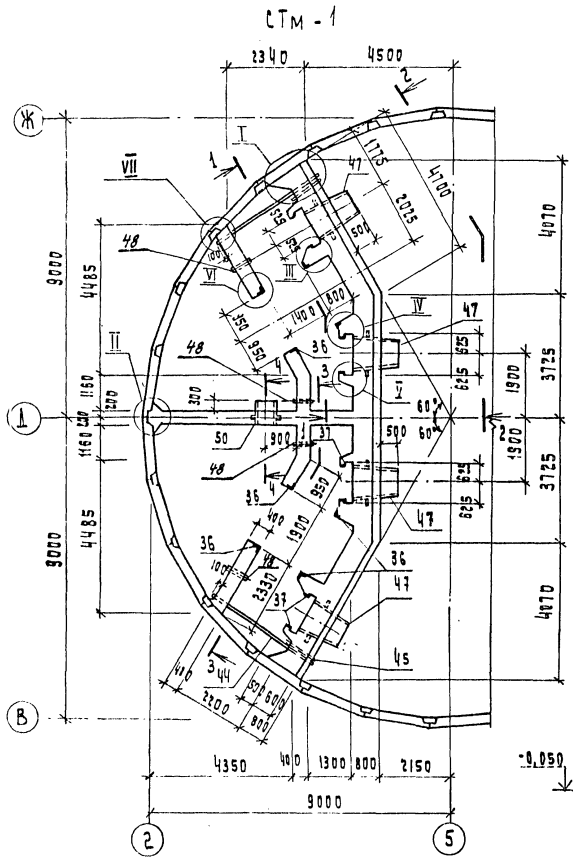

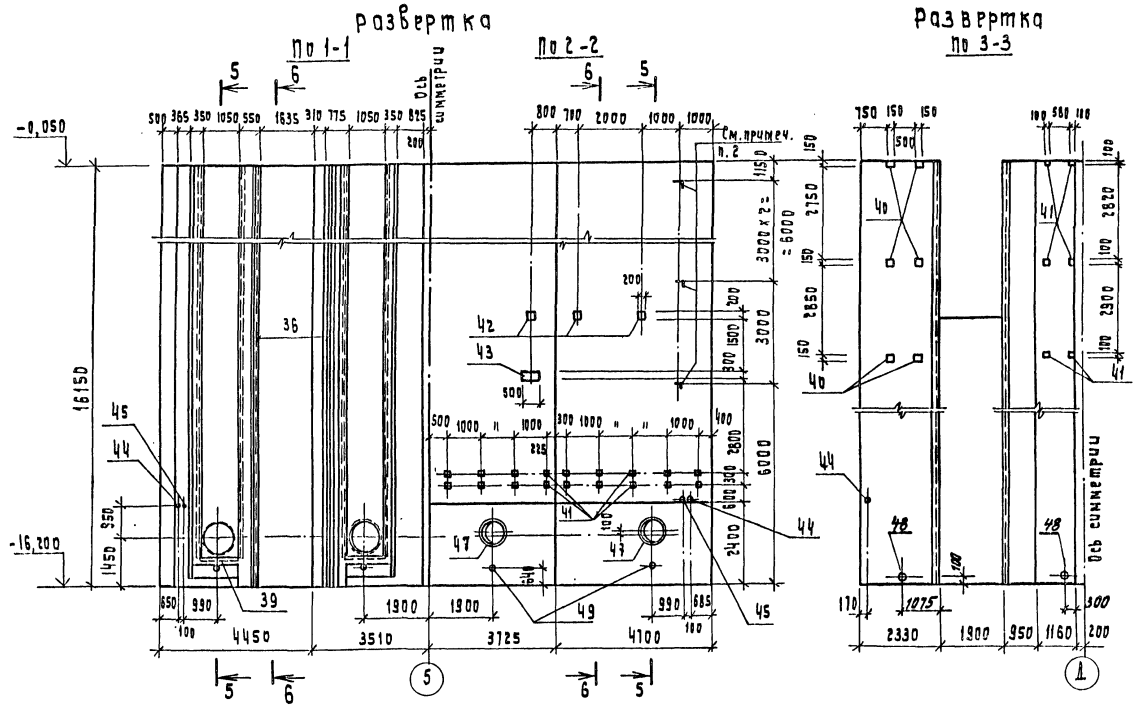

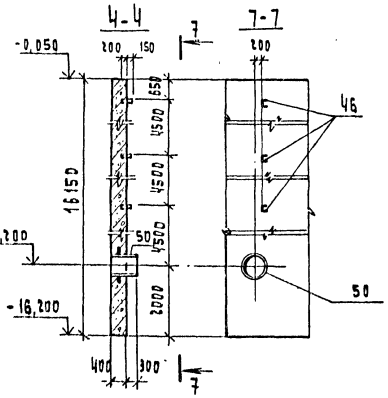

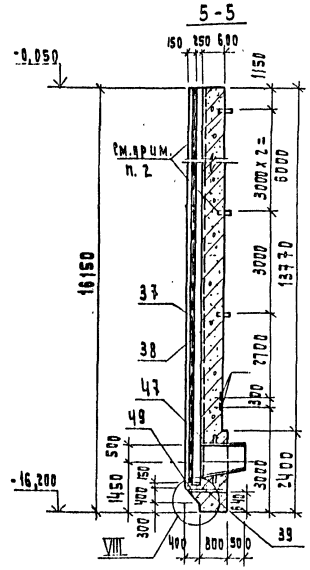

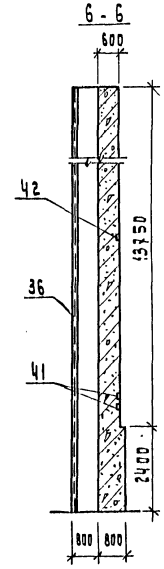

1. Узлы I ÷ VIII см. документ.
2. В монолитную стену СТм-1 до бетонирования заложить кронштейны 1КВВ (по серии 5.904-1).
3. В монолитную стену СТм-1 до бетонирования заложить балки металлических площадок согласно документов.

8459/4

ТП 901-1-32.83 КЖ

Гл. инж. пр.	Коган		Речные водозаборные сооружения совмещенного типа производительностью 1,0÷3,0м³/с	Стадия	Лист	Листов
Н. контр.	Козловичер			Р	9	
Нач. отд.	Серчик					
Гл. спец.	Козловичер		Стенка СТм-1. Общий вид.	Госстрой СССР Укрводоканалпроект Киев		
Рук. гр.	Савельева					
Ст. инж.	Ямпольская					

Привязан

Инв. №

Копировал: Мегеричкая

Формат А2

Типовой проект 901-1-32.83 Альбом III/2

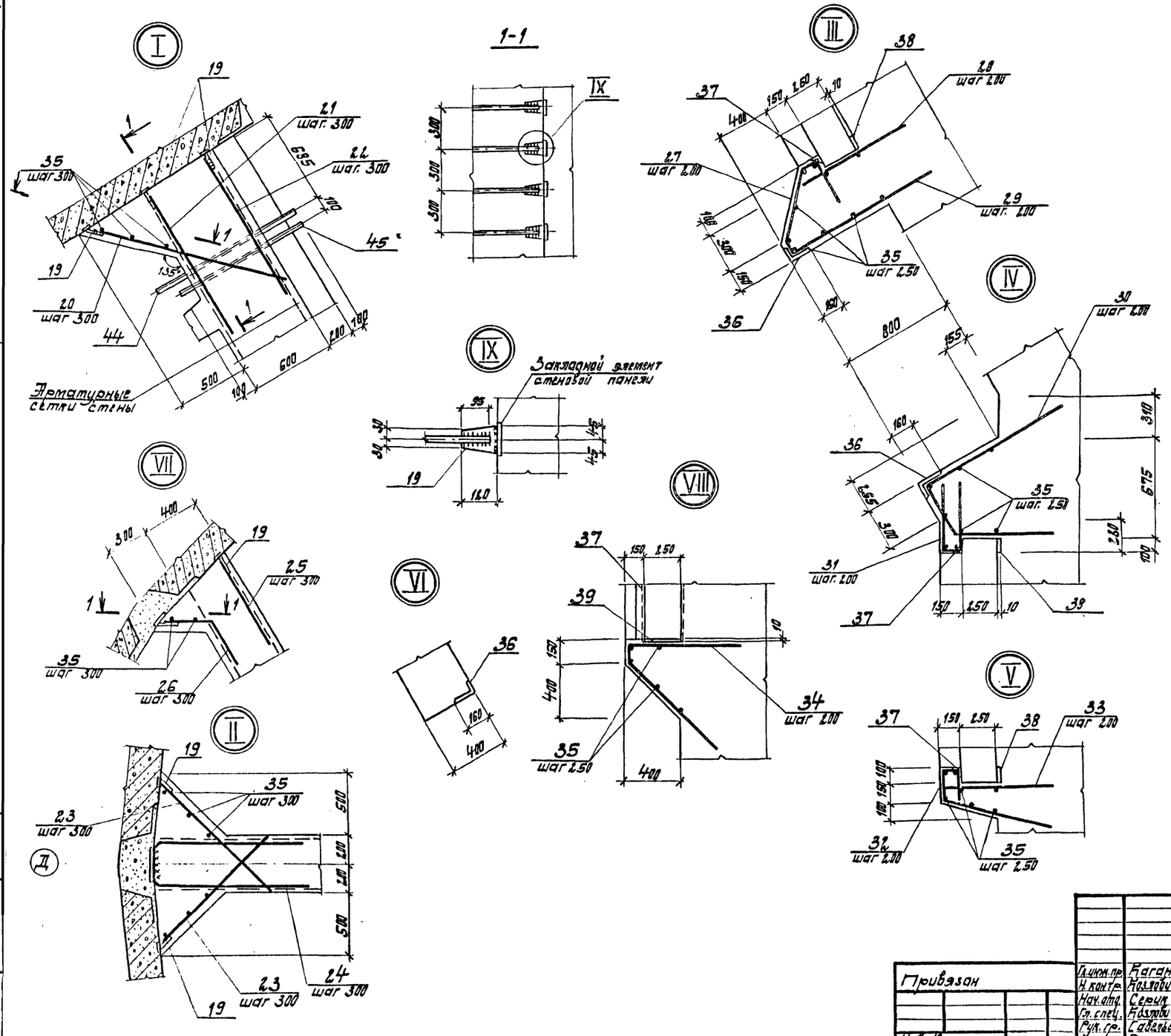

Ведомость стержней на один элемент

Марка 9Л-70	Поз.	Эскиз или сечение	Ф мм	Длина мм	Кол.
СТм-1 Узлы I÷IX	19	-90×8	-	120	612
	20	1400	25 А III	1400	102
	21	1200	20 А III	1200	102
	22	1000	16 А III	1000	102
	23	1300	16 А III	1300	102
	24	250 1600 1600	32 А III	3450	51
	25	1000	20 А III	1000	102
	26	400 120 700	20 А III	1100	102
	27	520 100 100 45 500 500	12 А III	1720	164
	28	900	12 А III	900	164
	29	1200	12 А III	1200	164
	30	1200 120 400 800	12 А III	2400	164
	31	500 100 500	12 А III	1100	164
	32	200 100 200	12 А III	500	308
	33	800 100 900	12 А III	1800	308
	34	1000 100 1100	16 А III	2200	16
	35	распред.	6 А I	п.м.	1278

1. Местоположение узлов см. документ

8459/4

Привязан	Гл. инж. пр.	Каган		ТП 901-1-32.83 КЖ		
	Н. контр.	Козловичер		Речные водозаборные сооружения, совмещенного типа, производительностью 1,0÷3,0 м³/с	Стадия	Лист	Листов
	Нач. отд.	Серик			Р	10	
	Гл. спец.	Козловичер		Стенка СТМ-1 Узлы	Госстрой СССР Укрводоканалпроект Киев		
	Рук. гр.	Савельева					
Инв. №	Ст. инж.	Ямпольский					

Альбом III/2

Типовой проект 901-1-32.83

Схема армирования СТм-1 по 6-6

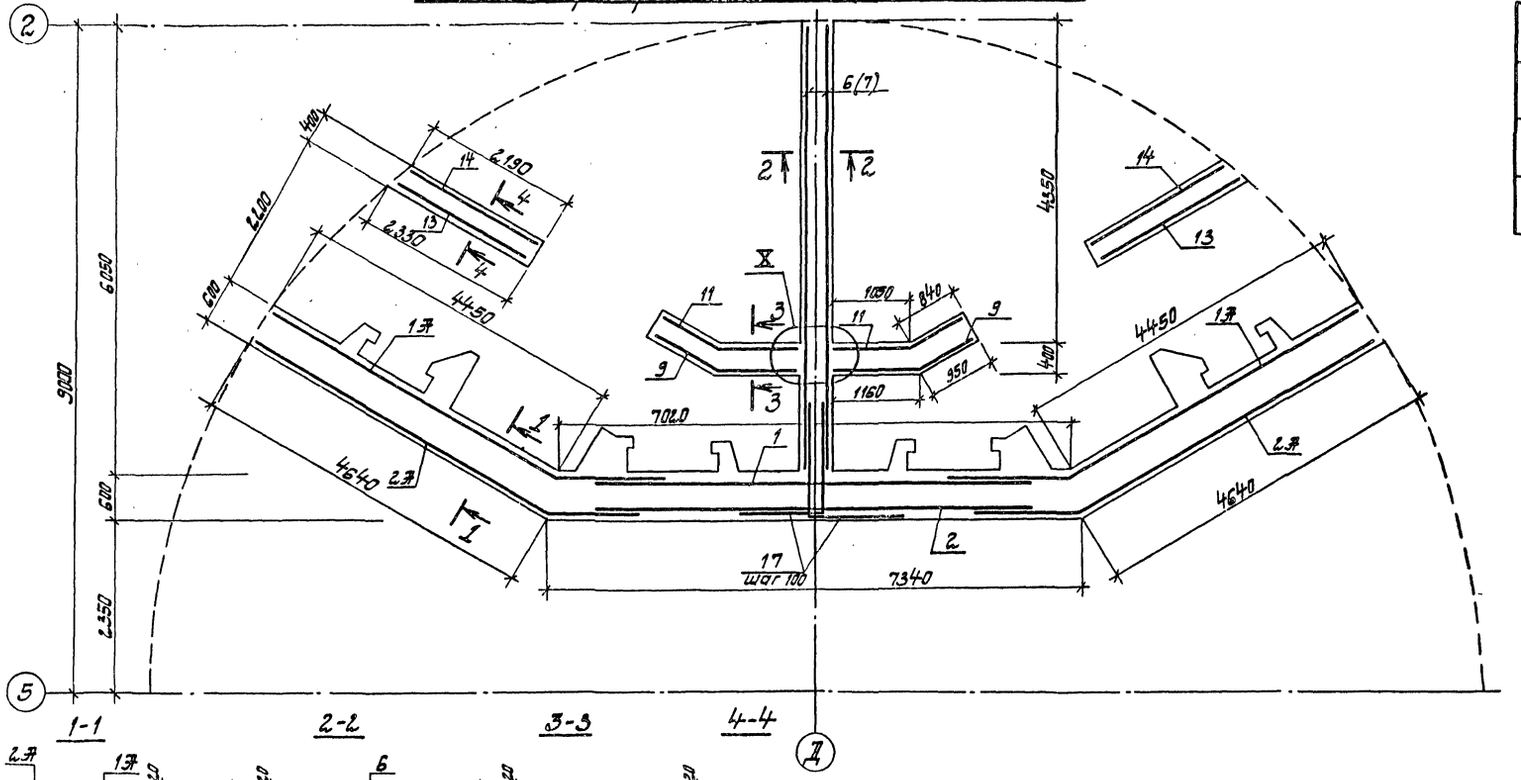

Ведомость стержней на один элемент

Марка	Поз.	Обозначение	ф мм	Длина	Кол.
	17	1200 / 1200	22 Ж III	2400	328
	18	1000 / 1000	16 Ж II	2000	328

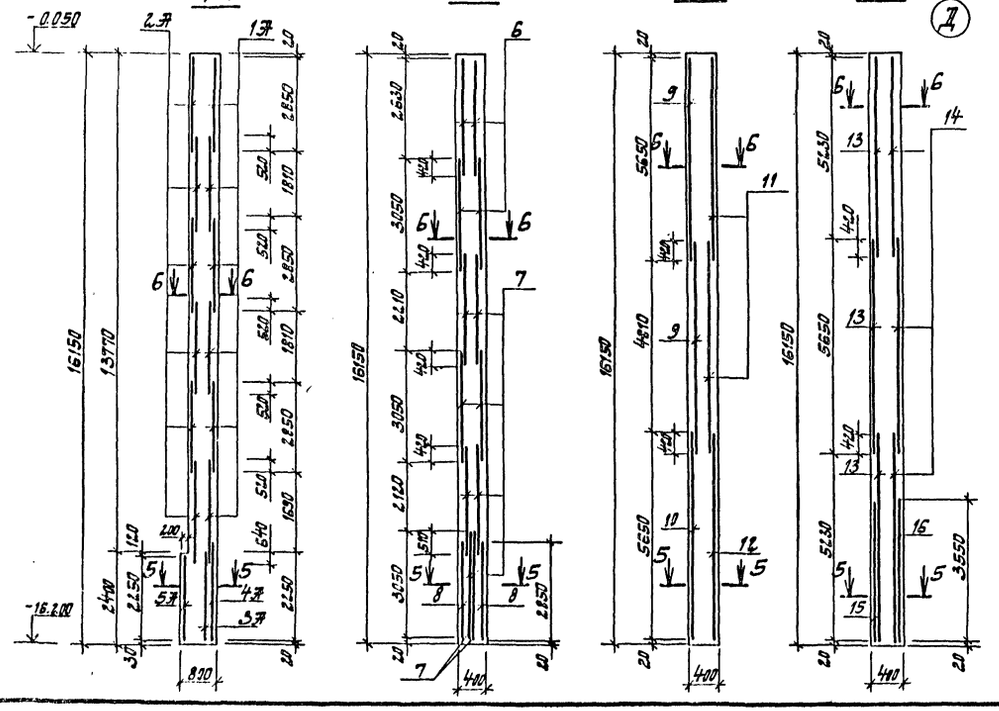

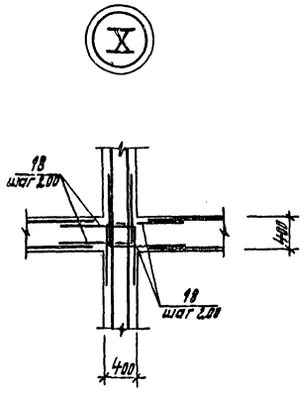

1. Защитный слой бетона - 30 мм.

8459/4

Привязан	Гл. инж. пр.	Каган		ТП 901-1-32.83	КЖ
	Н. контр.	Козловичер			
	Нач. отд.	Серик		Речные водозаборные сооружения, совмещенного типа, производительностью 1.0÷3.0 м³/с	Стадия: Р; Лист: 11; Листов:
	Гл. спец.	Козловичер			
	Рук. гр.	Савельева		Стенка СТм-1. Схема армирования (начало)	Госстрой СССР Укрводоканалпроект Киев
	Ст. инж.	Ямпольская			
Инв. №	Инженер	Белобровская			

Типовой проект 901-1-32.83 Альбом III/2

Схема армирования СТМ-1 по 5-5

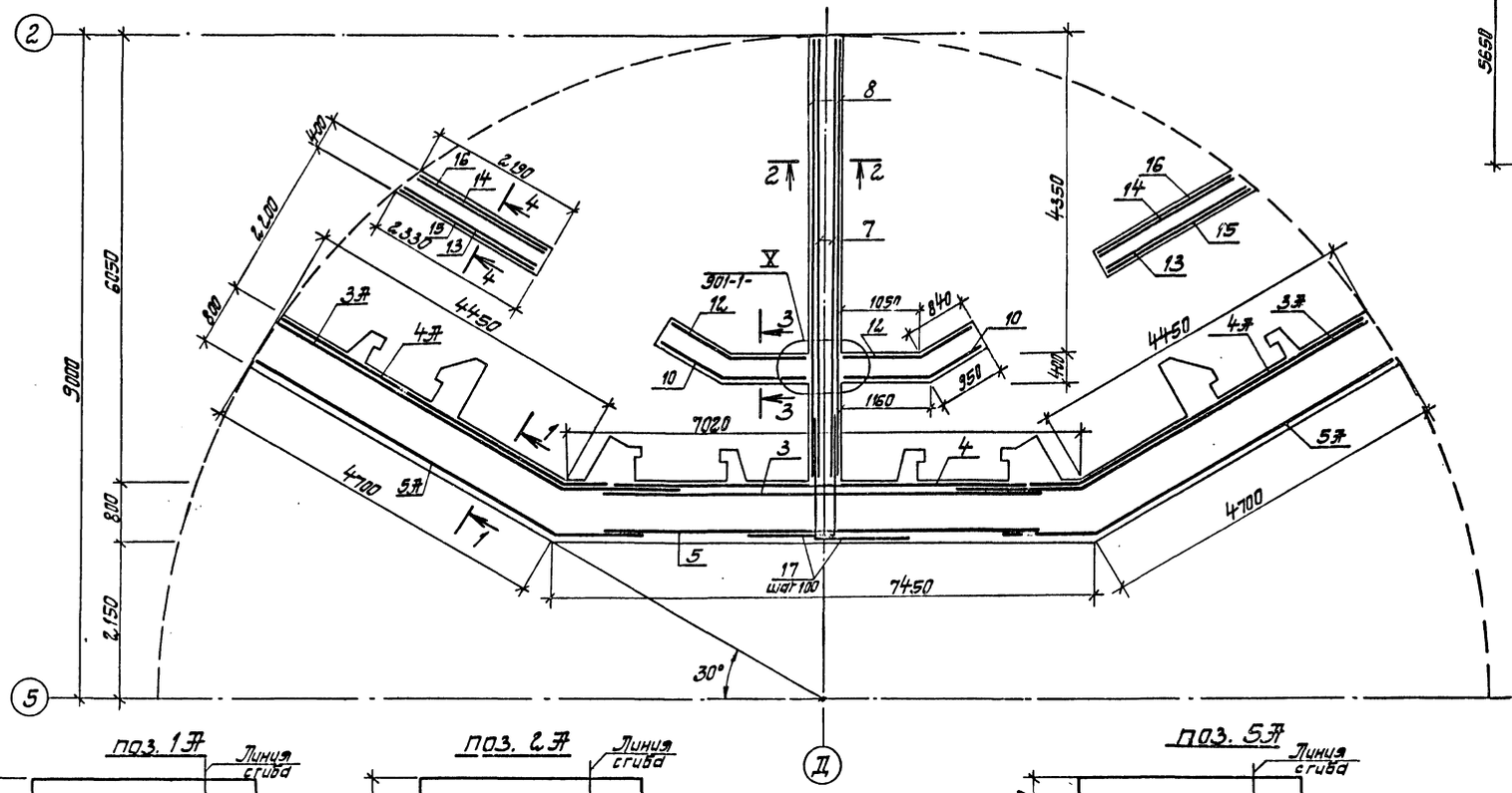

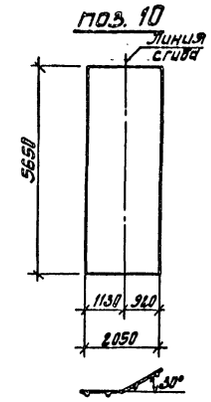

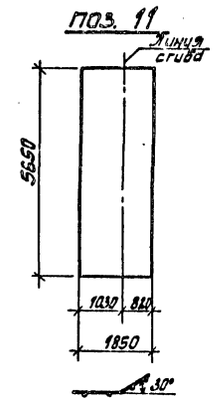

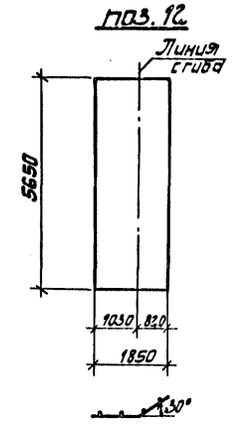

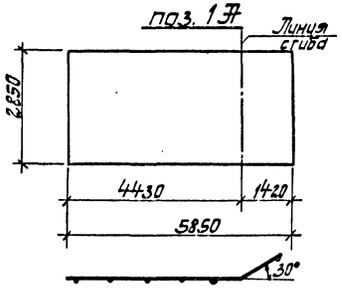

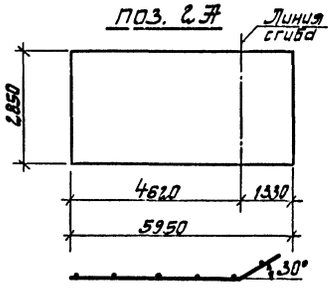

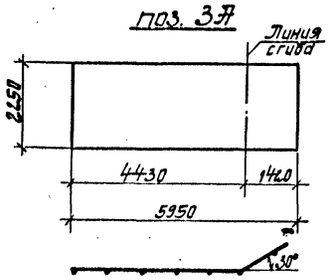

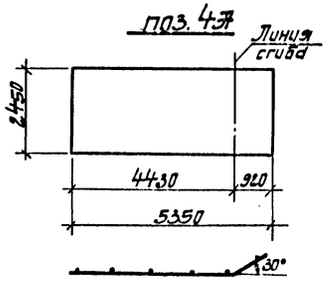

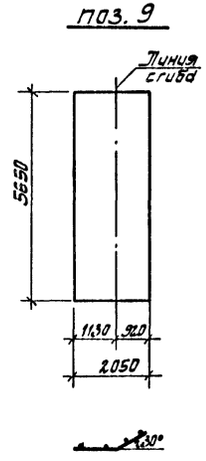

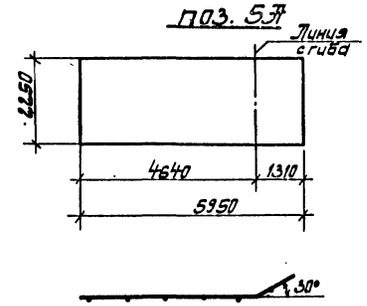

1. Защитный слой бетона - 30мм.

8459/4

				ТП 901-1-32.83 КЖ	
Гл.инж.пр.	Наган				
Н. контр.	Козловичер			Речные водозаборные сооружения совмещенного типа производительностью 1.0÷30 м³/с	Стадия: Р; Лист: 12; Листов:
Нач. отд.	Серик				
Гл. спец.	Козловичер				
Рук. гр.	Савельева			Стенка СТМ-1 Схема армирования (сопряжения).	Госстрой СССР Укрводоканалпроект Киев
Ст. инж.	Ямпольская				
Инженер	Белгородская				

Привязан

Инв. №

Инв. № подл. | Подпись и дата | Взам. инв. №

Альбом III/2

Типовой проект 901-1-32.83

Спецификация элементов на монолитное изделие

Формат	Зона	Поз.	Обозначение	Наименование	Кол. шт.	Примечание: Масса единицы, кг
				Стена СТм-1		
				Сборочный чертеж		
				Сборочные единицы		
				Сетки арматурные		
		1	ГОСТ 23279-78	С $\frac{22\text{АIII}-200}{12\text{АIII}-200}$ 2850×5850 $\frac{25}{25}$	18	338
		2	—— " ——	С $\frac{16\text{АIII}-200}{12\text{АIII}-200}$ 2850×5950 $\frac{75}{75}$	18	217
		3	—— " ——	С $\frac{22\text{АIII}-200}{6\text{АI}-600}$ 2250×5950 $\frac{225}{225}$	3	218
		4	—— " ——	С $\frac{6\text{АI}-400}{20\text{АIII}-200}$ 2450×5350 $\frac{75}{75}$	3	165
		5	—— " ——	С $\frac{16\text{АIII}-200}{20\text{АIII}-200}$ 2250×5950 $\frac{75}{75}$	3	287
		6	—— " ——	С $\frac{20\text{АIII}-200}{12\text{АIII}-200}$ 3050×5950 $\frac{75}{75}$	4	316
		7	—— " ——	С $\frac{22\text{АIII}-100}{12\text{АIII}-200}$ 3050×5950 $\frac{75}{75}$	8	631
		8	—— " ——	С $\frac{8\text{АI}-400}{25\text{АIII}-200}$ 2850×5950 $\frac{75}{75}$	2	370
		9	—— " ——	С $\frac{12\text{АIII}-200}{16\text{АIII}-200}$ 2050×5650 $\frac{25}{25}$	4	149
		10	—— " ——	С $\frac{16\text{АIII}-200}{16\text{АIII}-200}$ 2050×5650 $\frac{25}{25}$	2	192
		11	—— " ——	С $\frac{12\text{АIII}-200}{16\text{АIII}-200}$ 1850×5650 $\frac{25}{25}$	4	135
		12	—— " ——	С $\frac{16\text{АIII}-200}{16\text{АIII}-200}$ 1850×5650 $\frac{25}{25}$	2	174
		13	—— " ——	С $\frac{12\text{АIII}-200}{20\text{АIII}-200}$ 2250×5650 $\frac{25}{25}$	6	221
		14	—— " ——	С $\frac{12\text{АIII}-200}{20\text{АIII}-200}$ 2050×5650 $\frac{25}{25}$	6	207
		15	—— " ——	С $\frac{20\text{АIII}-200}{6\text{АI}-600}$ 2250×3550 $\frac{275}{275}$	2	108
		16	—— " ——	С $\frac{20\text{АIII}-200}{6\text{АI}-600}$ 2050×3550 $\frac{275}{275}$	2	99
				Детали		
		17,18		Стержни одиночные	—	—
		19÷35		—— " ——		
				Изделия закладные		
		36	Серия 1.400-15. в. 0.1	МН 522 l = 16150	8	342
		37	—— " ——	МН 548 l = 15200	8	64
		38	—— " ——	МН 127-1 l = 15200	8	90
		39	—— " ——	МН 131-1 l = 1000	4	13
		40	—— " ——	МН 201-5	12	5
		41	—— " ——	МН 105-1	48	1
		42	—— " ——	МН 118-1	6	4
		43	—— " ——	МН 145-1	2	12
		44	ГОСТ 3262-75	Водогазопроводная труба ф 25; l = 3600	2	9
		45	—— " ——	ф 25, l = 1000	2	2
		46	ГОСТ 8240-72	С 16, l = 350	3	4.5
		47	МВН. л.8	Раструб ф 1000×800	4	
		48	ГОСТ 10704-76	Тр. 108×4; l = 600	4	6
		49		Патрубок d_y = 80	4	
		50		Патрубок d_y = 600	1	
				Материалы на СТм-1		
				Бетон М 200. В6		284.2 м³

Ведомость расхода стали на элемент, кг

Марка элемента	Изделия арматурные: Арматура класса АIII ГОСТ 5.1459-72 ф12	ф16	ф20	ф22	ф25	ф28	ф32		Итого	АI ГОСТ 5781-75 ф6	ф8	ф20		Итого	Всего	Арматура класса АIII ГОСТ 5.1459-72 ф12	ф10	Итого	ГОСТ 5781-75 ф8		Итого
СТм-1	6548	5790	5373	12101	704	—	1110		31626	333	36	—		369	31995	369	—	369	289		289
Днище	—	91	4977	—	431	19121	5904		30525	72	1282	2196		3550	34075	—	32	32	5		5

Продолжение

Изделия закладные: Прокат марки В. ст. 3 кп 2 ГОСТ 8240-72 С16		Итого	ГОСТ 8509-72 L50×5	L90×7		Итого	ГОСТ 8510-72 L160×100×9		Итого	ГОСТ 82-70 δ=8		Итого	ГОСТ 103-76 δ=10	δ=8	δ=6		Итого	ГОСТ 10704-76 Тр. 325×9	Тр. 108×4	Итого	ГОСТ 3262-75 Тр.ф25		Итого	Т.п. АК-1247 л.л. 30÷32 Рым	Всего:	Общий расход
13		13	462	—		462	2334		2334	19		19	43	358	643		1044	—	24	24	22		22	—	4576	36571
			—	119		119							—	—	13		13	281		281				651	1101	35176

8459/4

ТП 901-1-32.83 КЖ

Привязан

Инв. №

Гл. инж. пр.	Каган	
Н. контр.	Козловичер	
Нач. отд.	Серик	
Гл. спец.	Козловичер	
Рук. гр.	Савельева	
Ст. инж.	Ямпольская	

Речные водозаборные сооружения, совмещенного типа, производительностью 1.0÷3.0 м/с

Стенка СТм-1 Спецификации

Стадия	Лист	Листов
Р	13	

Госстрой СССР Укрводоканалпроект Киев

Инв. № подл. | Подпись и дата | Взам. инв. №

Типовой проект 901-1-32.83 Альбом III/2

Схема расположения фундаментов под оборудование

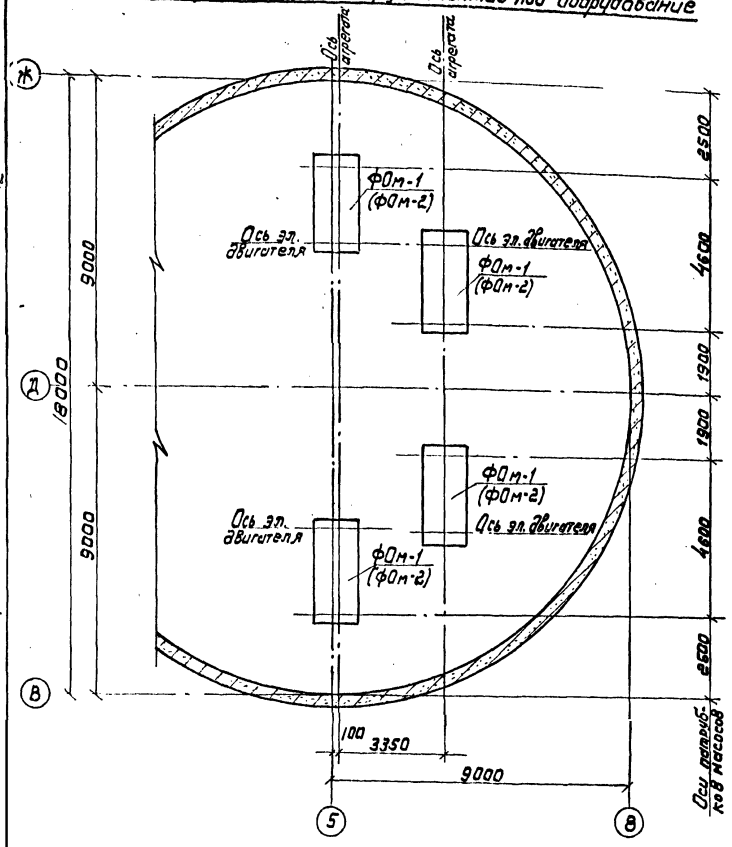

Таблица привязочных размеров ФОм-1 и ФОм-2

Тип произ-водит.	Марка насоса	Серия электродвигателя	Марка фундамента	Размеры в мм а	б	в	г	д	е	ж	к	л	м	р	с	н	h	Примечания
I	Д 1250-65	А 114-4м	ФОм-1	1960	1160	605	755	202	325	755	325	605	425	202	750	2110	1360	
	Д1250-125а(б)	А12-52-4	ФОм-1	2760	1500	800	1080	210	435	825	435	800	725	337	785	2095	1310	
		А12-41-4	ФОм-1															
	Д1600-90	А 12-41-4	ФОм-1	2760	1500	800	1080	210	435	825	435	800	725	337	785	2122	1337	
II	Д 2000-100	А 13-46-6	ФОм-2	3070	1800	—	1400	200	450	1400	400	2300	370	200	973	2115	897	
		А 13-59-6	ФОм-2															
		СД2-85/57-6	ФОм-2															
		СД2-85/45-6	ФОм-2															
	Д 2500-62	А12-42-8	ФОм-2	3070	1800	—	1400	200	570	1400	400	2300	370	200	1023	2175	1152	
		А 13-37-6	ФОм-2															
		СД 2-85/45-6	ФОм-2															
		Н13-46-6	ФОм-2															
III	Д 3200-33	А12-49-6	ФОм-2	3000	1675	—	1275	200	500	1120	500	1980	520	277	1100	2250	1150	
		А12-35-6	ФОм-2															
		А12-39-6	ФОм-2															
		СД 2-74-41-6	ФОм-2															
		СД 2-74/47-6	ФОм-2															
	Д 3200-75	А13-59-6	ФОм-2	3620	2030	—	1460	285	710	1830	200	3220	200	200	1175	2182	1087	
		СД 2-85/57-6	ФОм-2															
		СД 2-85/40-8	ФОм-2															
		А13-42-8	ФОм-2															
	Д 4000-95	А13-62-8	ФОм-2	3620	2030	—	1460	285	660	1830	200	3220	200	200	1275	2195	920	
		СД2-85/57-8	ФОм-2															

ФОм-1

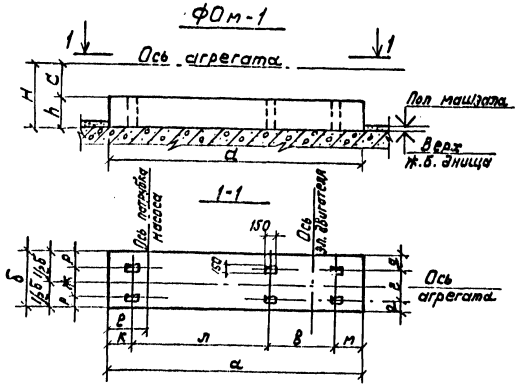
1
Ось агрегата
1
Пол машзала
Верх ж.б. днища
1-1
Ось патрубка насоса
Ось эл. двигателя
Ось агрегата
150
150
150

Водосборный колодец

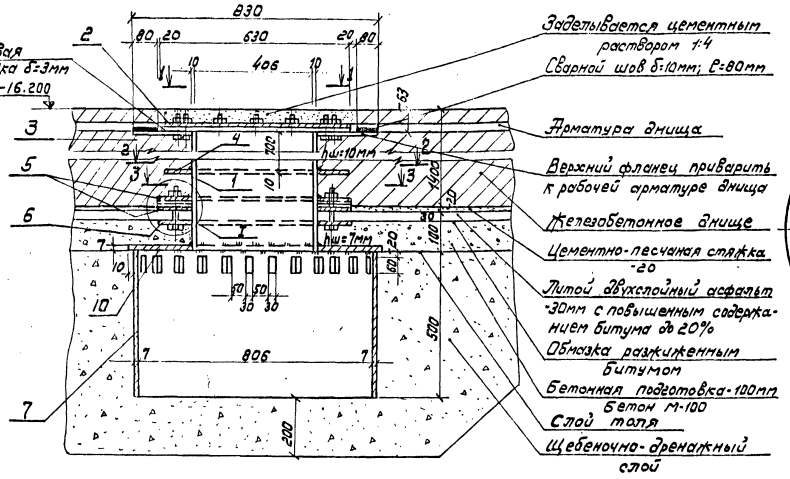

Верхний фланец

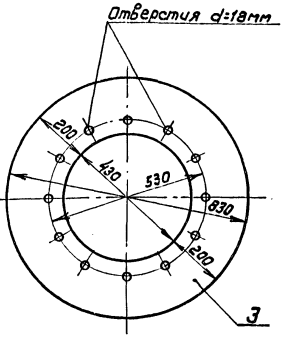

Ведомость стержней на один элемент

Марка эл-та	Поз.	Эскиз или сечение	Ф мм	Длина мм	Кол.
Водосборный колодец	1	Тр 426×10 ГОСТ 10704-76		1487	1
	2	Глухой фланец dн=630	δ=15	м² 0.31	1
	3	Фланец dср=630	δ=15	шир. 206	1
	4	Фланец dср=530	δ=10	шир. 100	1
	5	Полукольцо dср=265	δ=10	шир 100	2
	6	Фланец dср=530	δ=10	шир 100	1
	7	Труба 820×7 ГОСТ 10704-76		500	1
	8	Болт М16×100		100	8
	9	Болт М16×70		70	12
	10	Фланец dср=634	δ=7	шир 200	1

Нижний фланец

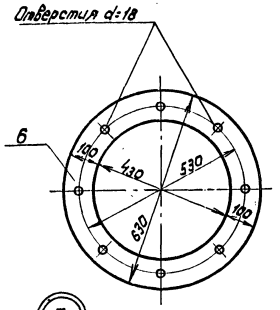

Деталь приварки фланца к патрубку

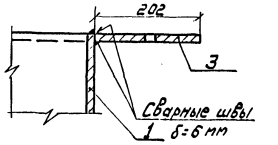

1-1

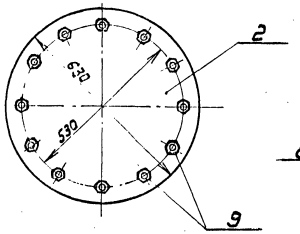

3-3

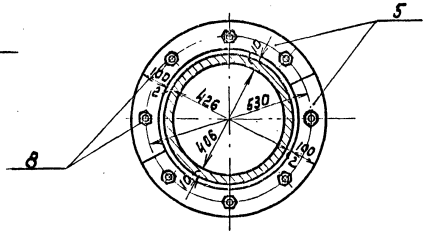

2-2

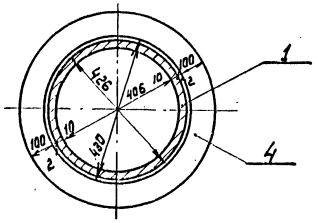

Крышка перфорированного патрубка

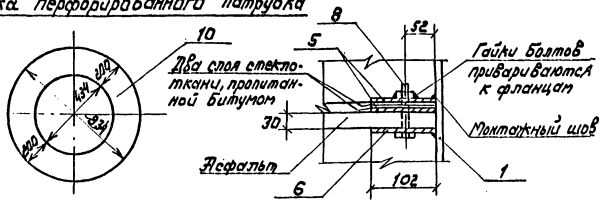

1. В месте установки патрубка с фланцами арматура днища вырезается по месту
2. Местоположение водосборных колодцев см. документ

84-59/4

Гл. инж. пр.	Каган			ТП 901-1-32.83 КЖ			
Н. контр.	Коловичер						
Нач. отд.	Серик			Речные водозаборные сооружения совмещенного типа производительностью 1.0÷3.0 м³/с	Стадия	Лист	Листов
Гл. спец.	Коловичер				Р	15	
Рук. гр.	Савельева			Конструкция водосборного колодца	Госстрой СССР Укрводоканалпроект г. Киев		
Инженер	Белобравин						

Привязан

Инв. №

Инв. № подл. | Подпись и дата | Взам. инв. №

Типовой проект 901-1-32.83 Альбом III/2

Ведомость чертежей основного комплекта

Лист	Наименование	Примечания
1	Общие данные	
2	Техническая спецификация металла	
3	Схема расположения площадок стремянок, щитов, ограждений	
4	Узлы, ведомость элементов	
5	Схема расположения лестниц машзала	
6	Схема расположения переходных площадок машзала	
7	Схема расположения стоек под переходные площадки машзала	
8	Щиты Щ-1 ÷ Щ-5, стремянка СМ-1 рама РМ-1.	
9	Конструкция шахты лифта	

Ведомость ссылочных и прилагаемых документов

Обозначение	Наименование	Примечание
	Ссылочные документы	
1.459-2. 6.1,2	Стальные лестницы переходные площадки и ограждения	

Ведомость спецификаций

Лист	Наименование	Примечания
КЖ-2	Техническая спецификация стали	

Общие указания

1. Разработку деталировочных чертежей металлоконструкций производить согласно СНиП II-В, 3-72 „Стальные конструкции. Нормы проектирования."
2. Соединение стальных элементов предусматривать ручной электродуговой сваркой.
3. Все сварные швы выполняются электродами типа Э42а по ГОСТ 9467-75.
4. Предусмотреть антикоррозийную защиту металлоконструкций, произвести стальных конструкций от окислов по ГОСТ 9025-74 четвертой степени и окраску лакокрасочными материалами группы I согласно СНиП II-28-73 „Защита строительных конструкций от коррозии (дополнение).
5. Высоту неоговоренных швов принимать по наименьшей высоте свариваемых элементов.

Настоящий раздел проекта разработан в соответствии с действующими нормами и правилами и обеспечивает эксплуатацию при соблюдении предусмотренных проектом мероприятий.
Главный инженер проекта [подпись] /Каган К.О./

Инв. № подл. | Подпись и дата | Взам. инв. №

8459/4

				ТП 901-1-32.83 КМ		
Н. контр.	Козловский	[подпись]		Речные водозаборные сооружения, совмещенного типа, производительностью 1.0÷3.0 м³/с	Стадия	Лист	Листов
Гл. инж. пр.	Каган	[подпись]			Р	1	
Нач. отд.	Серик	[подпись]					
Гл. спец.	Козловский	[подпись]		Общие данные	Госстрой СССР Укрводоканалпроект Киев		
Рук. гр.	Савельева	[подпись]					
Инжен.	Безобразова	[подпись]					

Альбом III/2

Типовой проект 901-1-32.83

Техническая спецификация металла

Вид профиля и ГОСТ	Марка металла и ГОСТ	Обозначение и размер профиля	№ п.п.	Код: марки металла	Код: вида профиля	Код: размера профиля	Код: назначения	Количество шт.	Длина мм	Масса металла по элементам конструкций, т: Железобетонные пути	Фахверки	Балки и щиты рабочих площ.	Стойки рабочих площадок	Лестницы и ограждения	Шиты каналов	Шахта лифта	Прочие	Общая масса т	Масса покрытий в металле по кварталам, т (заполн. ведомость)	Примечание
Балки двутавровые для подвесных крановых путей ГОСТ 19425-74	Вст3пс6 ГОСТ 380-71*	I 30м								2,4								2.4		
		Итого:								2,4								2.4		
Швеллеры ГОСТ 8240-72	Вст3кп2 ГОСТ 380-71	[8								0.16								0.16		
		[12														0.05	0.05	0.1		
		[16										0.15	1.2			0.12	0.11	1.68		
		[20										0.8						0.8		
	Вст3пс6 ГОСТ 380-71*	[24														0.72		0.72		
		Итого:								0.16		1.05	1.2			0.89	0.16	3.46		
Сталь прокатная угловая равнополочная ГОСТ 8509-72	Вст3пс6 ГОСТ 380-71*	L 63×5								0.03								0.03		
		L 50×5															0.02	0.02		
		L 80×6												1.3				1.3		
	Вст3кп2 ГОСТ 380-71*	L 90×6										0.1						0.1		
		L 75×8										0.4				0.1		0.5		
		L 125×10										0.06						0.06		
	Вст3пс6 ГОСТ 380-71*	L 140×10														3.3		3.3		
		Итого:								0.03		0.56		1.3		3.4	0.02	5.31		
Сталь прокатная угловая неравнополочная ГОСТ 8510-72	Вст.3кп2 ГОСТ 380-71*	L 140×90×8										0.05						0.05		
		L 125×80×12										0.2						0.2		
		Итого:										0.25						0.25		
Сталь полосовая ГОСТ 103-76	Вст3пс6 ГОСТ 380-71*	δ=8								0.1						0.02		0.12		
		δ=10								0.04						0.04		0.08		
	Вст3кп2 ГОСТ 380-71*	δ=4										0.04		0.2				0.24		
		δ=10										0.12						0.12		
		δ=6												0.01		0.02		0.03		
		Итого:								0.14		0.16		0.01	0.2	0.08		0.59		
Сталь широкополосная ГОСТ 82-70	Вст3кп2 ГОСТ 380-71*	δ=10											0.2					0.2		
		Итого:											0.2					0.2		
Сталь рифленая ромбическая ГОСТ 8568-77	Вст3кп2 ГОСТ 380-71*	δ=4										0.25				0.5		0.75		
		δ=5														2.8	0.13	2.93		
		Итого:										0.25				3.3	0.13	3.68		

Техническая спецификация металла (продолжение).

Вид профиля и ГОСТ	Марка металла и ГОСТ	Обозначение и размер профиля	№ п.п.	Код: марки металла	Код: вида профиля	Код: размера профиля	Количество шт.	Длина мм	Масса металла по элементам конструкций, т: Тавр. пути	Фахверки	Балки и щиты рабочих площ.	Стойки рабочих площадок	Лестницы и ограждения	Щиты каналов	Шахта лифта	Прочие	Общая масса т	Масса потребности в металле по кварталам, т (заполняется из гатехнителя)	Примечание
Сталь горячекатанная круглая ГОСТ 2590-71*	Вст3кп2 ГОСТ 380-71*	ф 18												0.3			0.3		
		Итого:												0.3			0.3		
Трубы стальные водогазопроводные ГОСТ 3262-75	Вст3кп2 ГОСТ 380-71*	ф 50														0.5	0.5		
		Итого:														0.5	0.5		
Метизы	Сталь класса 4.6	М12								0.12							0.12		
болты ГОСТ 7798-70*		М20							0.04								0.04		
гайки ГОСТ 5915-70	ГОСТ 1759-70																		
шайбы ГОСТ 11371-78		Итого:							0.04	0.12							0.16		
Сетка плетеная одинарная с квадратными ячейками из плоских спиралей ГОСТ 2715-75	Вст3пс6 ГОСТ 380-71*	3.0 2.0×2.0													0.67		0.67		
Итого масса металла									2.77	0.12	2.27	1.4	1.61	3.5	5.17	0.68	17.52		
Серия 1.459-2 в. 1, 2	Вст3кп2										3.2		5.9				9.1		
Шифр 460-75	ГОСТ 380-71*									4.4							4.4		
Шифр 41-74, в. 1.2																0.44	0.44		
Всего масса металла									2.77	4.52	5.47	1.4	7.51	3.5	5.17	1.12	31.46		
В том числе по маркам	Вст3кп2								0.04	4.52	5.47	1.4	7.51	3.5	0.42	1.12	23.98		
	Вст3пс6								2.73	—	—	—	—	—	4.75	—	7.48		

8459/4

Привязан		ТП 901-1-32.83	КМ
Инв. №	Гл.инж.пр. Каган; Н.контр. Козловичер; Нач.отд. Серия; Гл.спец. Козловичер; Рук.гр. Савельева; Ст.инж. Ялтальская	Речные водозаборные сооружения совмещенного типа, производительностью 1.7÷3.0 м³/с. Техническая спецификация металла.	Стадия Р; Лист 2; Листов
			Госстрой СССР Укрводоканалпроект Киев

Инв.№ подл. | Подпись и дата | Взам.инв.№

Типовой проект 901-1-32.83 Альбом III/2

Схема расположения площадок, стремянок, щитов, ограждений

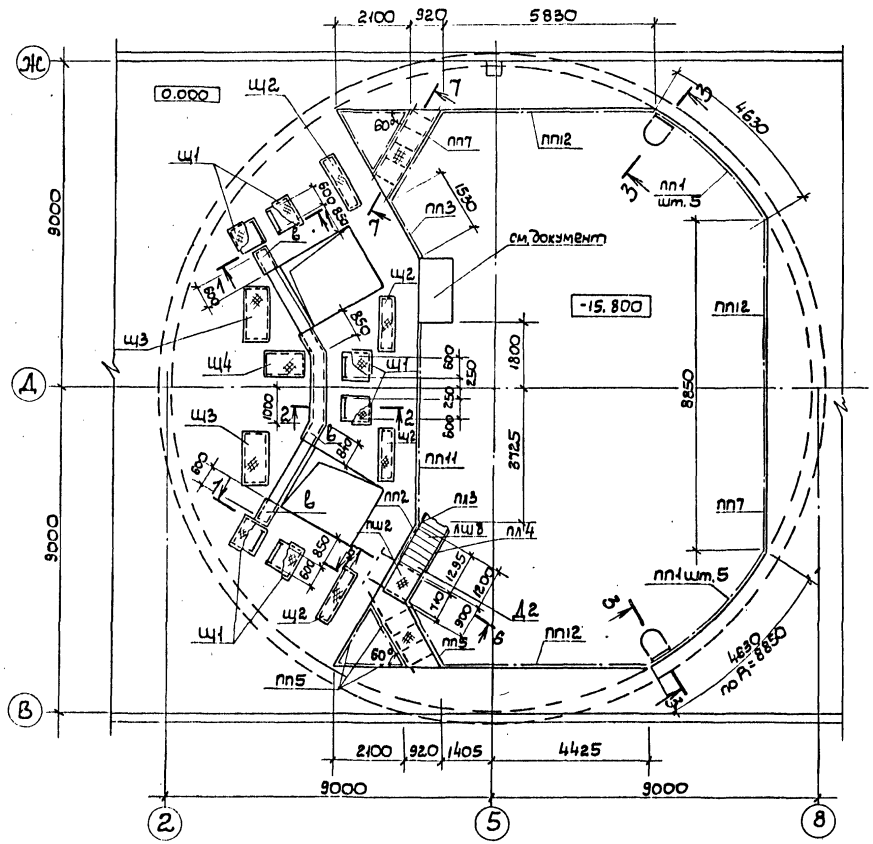

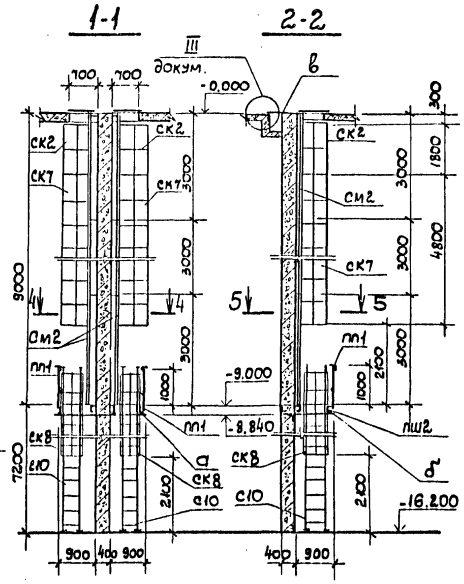

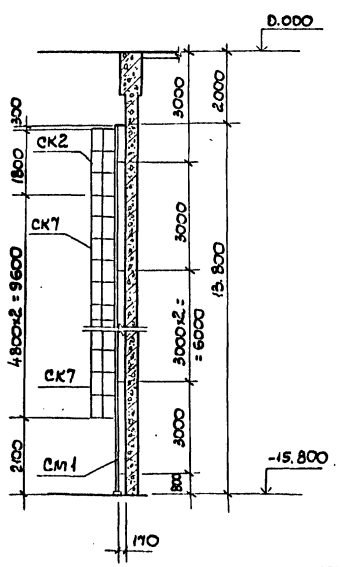

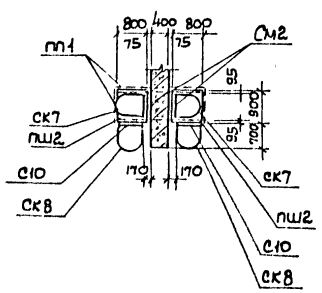

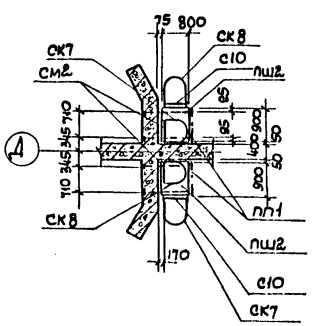

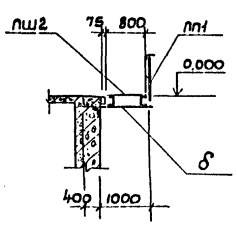

Ведомость элементов

Марка	Сечение: Эскиз	Поз.	Сечение: Состав	Опорные усилия: M тс.м	Опорные усилия: N т.с	Опорные усилия: Q тс	Прокат	Марка металла	Примечание
									Кол. шт
пш2	1.459-2		в.1. п.34				VI	Вст3кп2	7
Щ8	—"—		в.1 л.15				"	"	1
ПЛ3	—"—		в.2 л.43				"	"	1
ПЛ4	—"—		в.2 л.43				"	"	1
Д2	—"—		в.1 л.76				"	"	1
Д14	—"—		в.1 л.80				"	"	1
Д29	—"—		в.1 л.82				"	"	2
Д30	—"—		в.1 л.82				"	"	2
ПП1	—"—		в.2 л.75				"	"	21
ПП2	—"—		в.2 л.75				"	"	1
ПП3	—"—		в.2 л.75				"	"	1
ПП5	—"—		в.2 л.76				"	"	7
ПП7	—"—		в.2 л.77				"	"	2
ПП11	—"—		в.2 л.78				"	"	1
ПП12	—"—		в.2 л.77				"	"	3
СК8	—"—		в.2 л.90				"	"	6
СК7	—"—		в.2 л.90				"	"	10
СК2	—"—		в.2 л.89				"	"	8
С10	—"—		в.1 л.64				"	"	6
См1	стремянка						"	"	2
См2	—"—						"	"	6
Щ1	Щит						"	"	6
Щ2	—"—						"	"	4
Щ3	—"—						"	"	2
Щ4	—"—						"	"	1
Щ5	—"—						"	"	1
									Общ. длина г.м
а		1	[16				"	"	8.8
б		1	[16				"	"	8.0
		2	L 90×6				"	"	2.8
в	Рифленая сталь	3	δ=4				"	"	в = 1.8 м²

1. Разрез 7-7 и узел III см. документ

84.59/4

Привязан

Инв. N

Инв. N подл. | Подпись и дата | Взам. инв. N

Гл. инж. пр	Каган		
Н. контр.	Козловичер		
Нач. отд.	Серик		
Гл. спец.	Козловичер		
Рук. гр.	Савельева		
Ст. инж. с	Ямпольская		

ТП 901-1-32.83 КМ

Речные водозаборные сооружения совмещенного типа производительностью 1.0÷30 м³/с

Схема расположения площадок, стремянок, щитов, ограждений на отм. 0.000

Стадия	Лист	Листов
Р	3	

Госстрой СССР Укрводоканалпроект Киев

Типовой проект 901-1-32.83 Альбом III.2

7-7

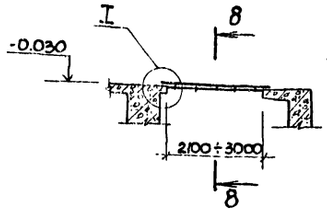

8-8

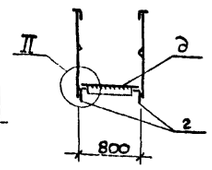

11-11

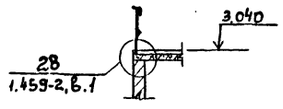

Схема расположения ограждений и лестниц с отм.+4.60 на отм. 0.000

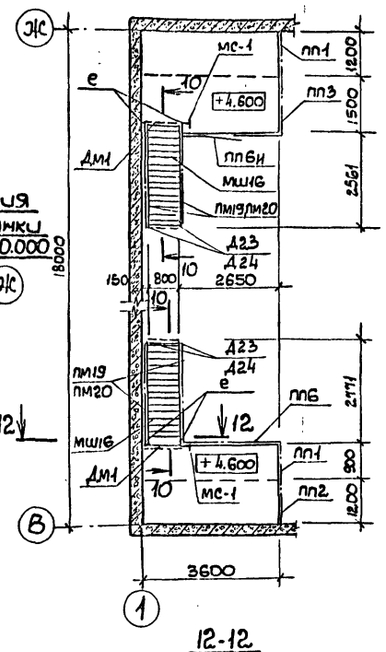

Схема расположения ограждений и стремянки с отм.+3.040 на отм.0.000

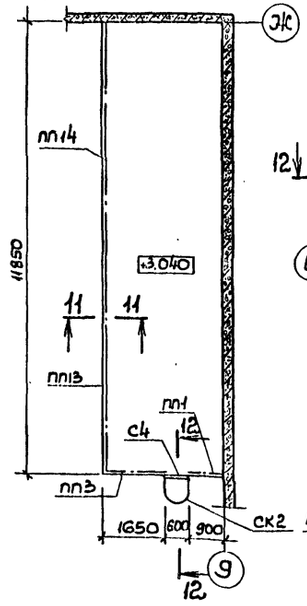

9-9

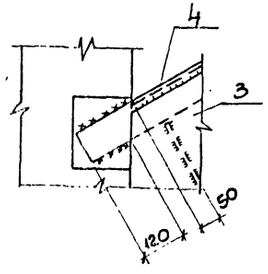

III

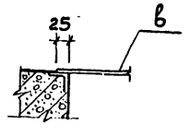

12-12

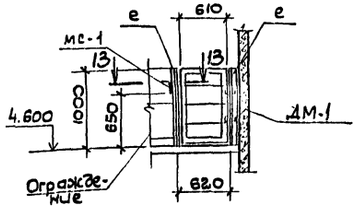

Деталь перекрытия подпольных каналов

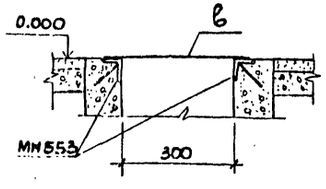

10-10

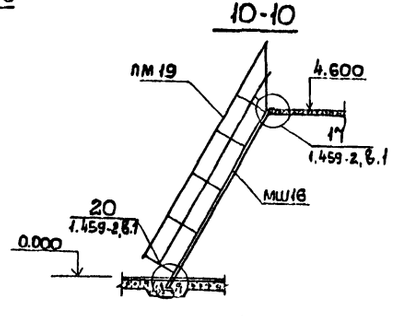

12-12

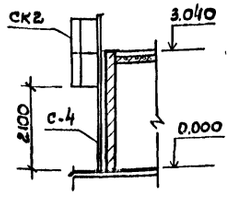

13-13

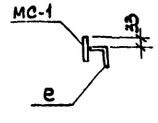

Ведомость элементов

Марка	Сечение: Эскиз	Поз	Состав	Опорные усилия: M тс.м	N тс	Q тс	Группа констр.	Марка металла	Примечание
									кол. шт.
мш16	1.459-2		в.1 л.28				VI	Вст.3кп2	2
пм19	"		в.2 л.63				VI	"	2
пм20	"		"				VI	"	2
пп1	"		в.2 л.75				VI	"	3
пп2	"		" "				VI	"	1
пп3	"		" "				"	"	2
пп6	"		" л.76				"	"	1
пп13	"		" л.79				"	"	2
пп14	"		" л.79				"	"	1
пп6н	" 1.459-2. в.2 п.76						"	"	1
д23	1.459-2,		в.1 л. 81				"	"	2
д24	"		" л. 81				"	"	2
с4	"		в.1 л.				"	"	1
ск2	"		в2 л. 89				"	"	1
дм.1	Дверца						"	"	2
мс-1	Пластина						"	"	2
в	рифленая сталь	3	δ=4				"	"	S=4.8м²
г	—	4	L 125×80×12				"	"	L=11.0п.м
д	3 / 5	3	δ=4				"	"	S=4.2м²
		5	- 40×4				"	"	L=8.0п.м
е	стойка	6	L 50×5				"	"	L=4.4п.м

1. Схему расположения для узла III и разреза 7-7 см. документ.

Инв. N подл. | Подпись и дата | Взам. инв. N

Привязан

Инв. N

Гл.инж.пр	Каган		
Н. контр.	Козловичер		
Нач.отд.	Серик		
Гл.спец.	Козловичер		
Рук.гр.	Савельева		
Ст.инж.	Ямпольская		

8459/4

ТП 901-1-32.83 КЖ

Речные водозаборные сооружения совмещенного типа производительностью 1.0÷3.0 м³/с

Стадия: Р | Лист: 4 | Листов:

Узлы, ведомость элементов

Госстрой СССР Укрводоканалпроект Киев

Альбом III/2

Типовой проект 901-1-32.83

1-1

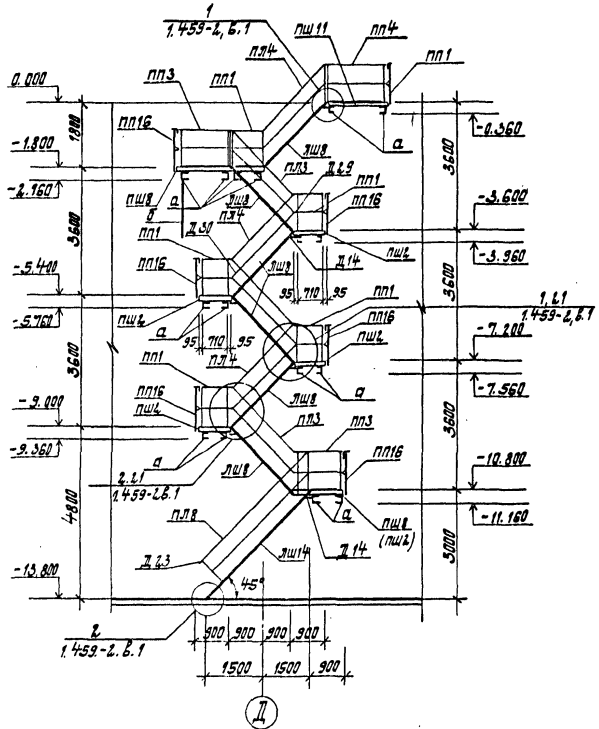

Схемы расположения лестниц с отм. -3.600 на отм. -13.800

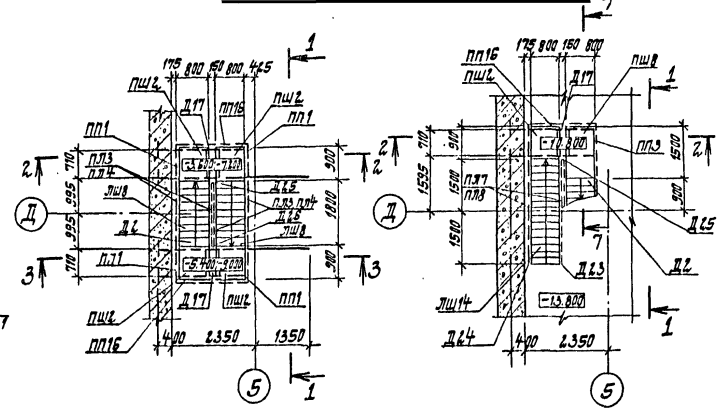

2-2

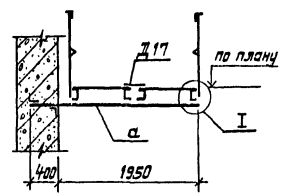

3-3

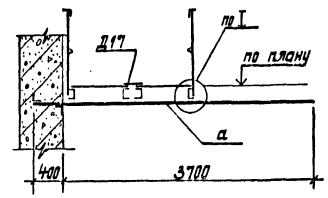

4-4

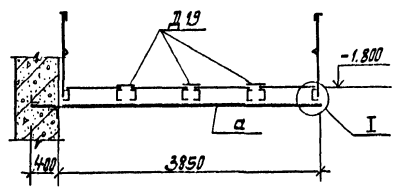

5-5

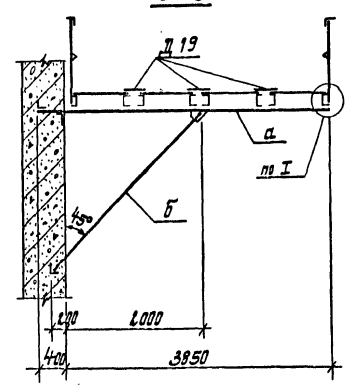

Схема расположения лестниц с отм. 0.000 на отм. -3.600

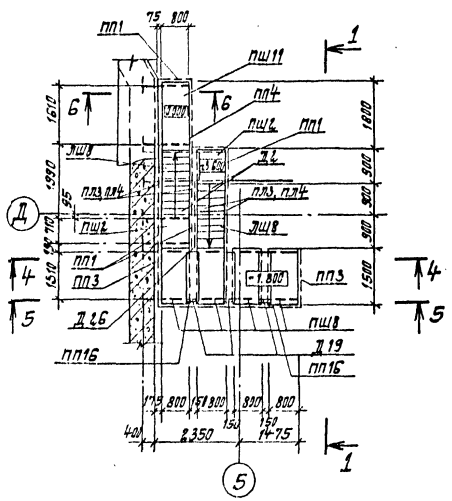

6-6

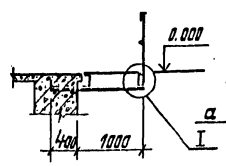

7-7

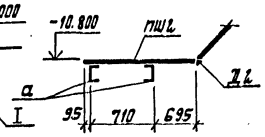

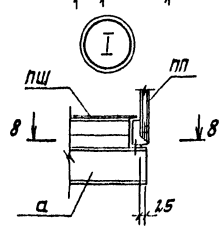

8-8

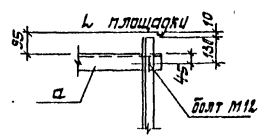

Ведомость элементов

Марка	Сечение: Эскиз	Поз.	Состав	Опорные усилия: M тс м	N тс	Q тс	Группа констр.	Марка металла	Примечания
									кол. шт.
ЛШ8	1.459-2		в.1 л.15				VI	Вст.3кп2	6
ЛШ14	"		" л.17				"	"	1
ПЛ3	"		в.2 л.43				"	"	6
ПЛ4	"		" л.43				"	"	6
ПЛ8	"		" л.45				"	"	1
ПШ2	"		в.1 л.34				"	"	10
ПШ8	"		" л.36				"	"	5
ПШ11	"		" л.37				"	"	1
ПП1	"		в.2 л.75				"	"	12
ПП3	"		" л.75				"	"	3
ПП4	"		" л.76				"	"	1
ПП16	"		" л.80				"	"	7
ПЛ7	"		в.2. л.45				"	"	1
Д2	1.459-2		в.1 л.76				VI	Вст3кп2	6
Д14	"		" л.80				"	"	7
Д17	"		" л.80				"	"	5
Д19	"		" л.80				"	"	4
Д23	"		" л.81				"	"	1
Д25	"		" л.81				"	"	3
Д26	"		" л.81				"	"	3
Д29	"		" л.82				"	"	12
Д30	"		" л.82				"	"	12
Д24	"		" л.81				"	"	1
									Длина, п.м
а		1	[20				VI	Вст.3кп2	44.6
		2	L 90×6				"	"	7.36
б		4	L 125×10				"	"	3.0
		5	-200×10				"	"	0.3

1. Узлы крепления балок площадок к шахте лифта см. документ.

8459/4

Привязан	Гл.инж.пр.	Каган		ТП 901-1-32.83 КМ			
	Н.контр.	Козловичер		Речные водозаборные сооружения, совмещенного типа производительностью 1.0÷3.0 м³/с	Стадия	Лист	Листов
	Нач.отд.	Серик			Р	5	
	Гл.спец.	Козловичер		Схема расположения лестниц машзала	Госстрой СССР Укрводоканалпроект Киев		
Инв.№	Рук.гр.	Савельева					
	Ст.инж.	Ямпольская					

Альбом III/2

Типовой проект 901-1-32.83

Схема расположения переходных площадок машзала

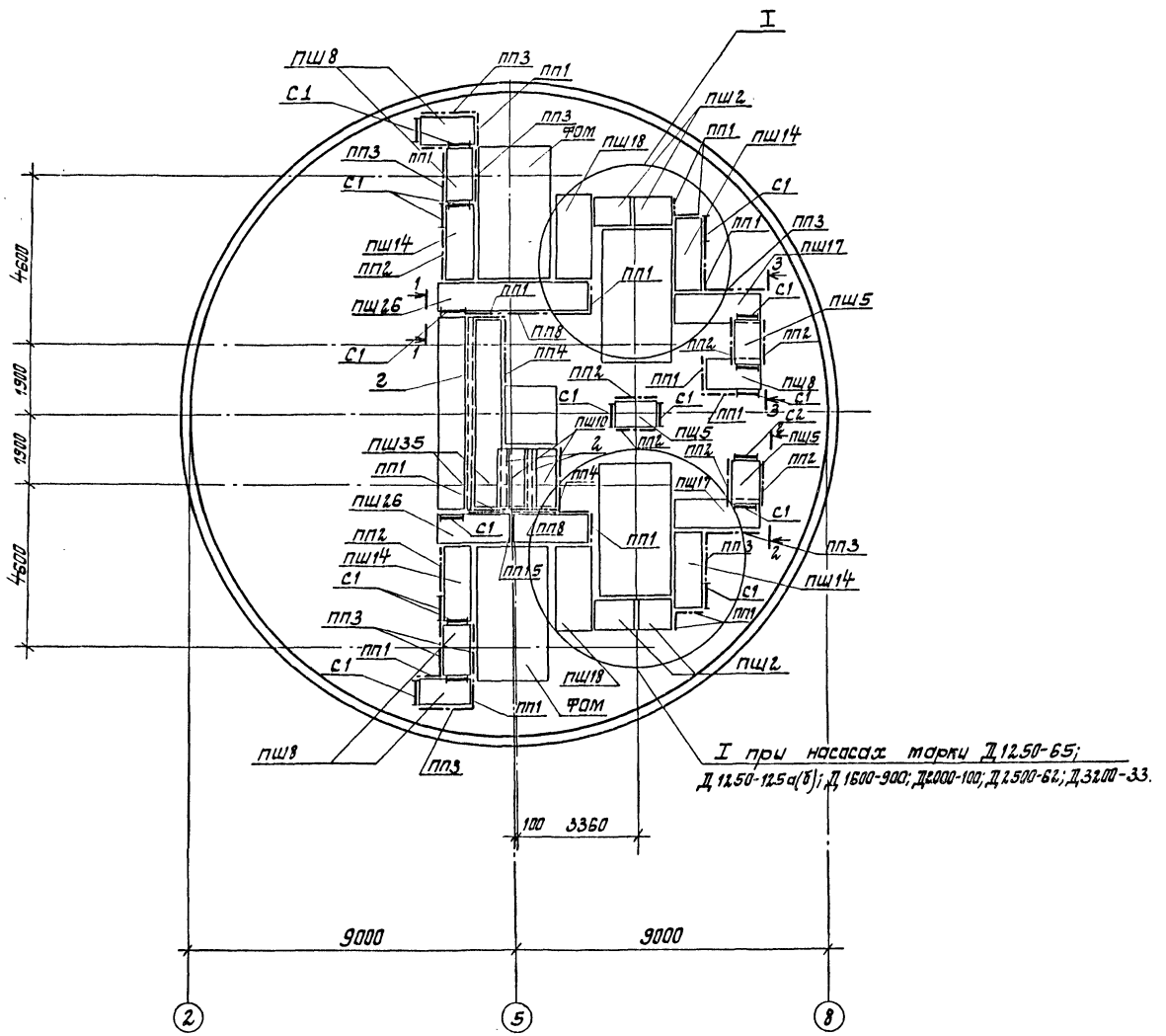

I при насосах марки Д1250-65; Д1250-125а(б); Д1600-900; Д2000-100; Д2500-62; Д3200-33.

Ведомость элементов

Марка	Сечение: Эскиз	Поз.	Состав	Опорные усилия: M_1 тс.м	N_1 тс	Q_1 тс	Группа констр.	Марка металла	Примечан. кол. шт.
При насосах марки Д3200-75, Д4000-95									
ПШ26	1.459-2		вып.1 л.42						2
ПШ17	"		" л.39						1
ПШ18	"		" л.39						2
ПШ14	"		" л.38						4
ПШ11	"		" л.37						1
ПШ8	"		" л.36						5
ПШ10	"		" л.37						2
ПШ5	"		" л.35						3
ПП1	"		вып.2 л.75						14
ПП2	"		" л.75						8
ПП3	"		" л.75						9
ПП4	"		" л.76						2
ПП8	"		" л.77						2
ПП15	"		" л.80						1
С1	"		вып.1 л.62						16
С2	"		" л.62						1
ПШ35	"		" л.45						2
ПШ2	"		" л						4
г		6	сталь рифл. δ=4				IV	Вст.3кп2	—
При насосах марки Д1250-65; Д1250-125а(б); Д1600-900; Д2000-100; Д2500-62; Д3200-33.									
см. выше кроме ПШ18 и ПШ2									
ПШ16	1.459-2		вып.1 л.39					Вст.3кп2	4
ПШ2	"		" л.					"	2
д	6	6	Сталь рифл. δ=4					"	—
	7 ш.300	7	-40×4					"	—

1. Разрезы 1-1, 2-2, 3-3 и узел I

8459/4

Нач. отд.	Серик		ТП 901-1-32.83		КМ
Гл. спец.	Козловичер				
Рук. гр.	Савельева		Речные водозаборные сооружения, совмещенного типа, производительностью 1.0÷3.0 м³/с	Стадия: Р	Лист: 6 / Листов:
Ст. инж.	Ямпольская		Схема расположения переходных площадок машзала	Госстрой СССР Укрводоканалпроект Киев	
Ин. ен.	Ягульская				

Привязан

Инв. №

Инв. № подл. | Подпись и дата | Взамен инв. №

Схема расположения стоек под переходные площадки машзала

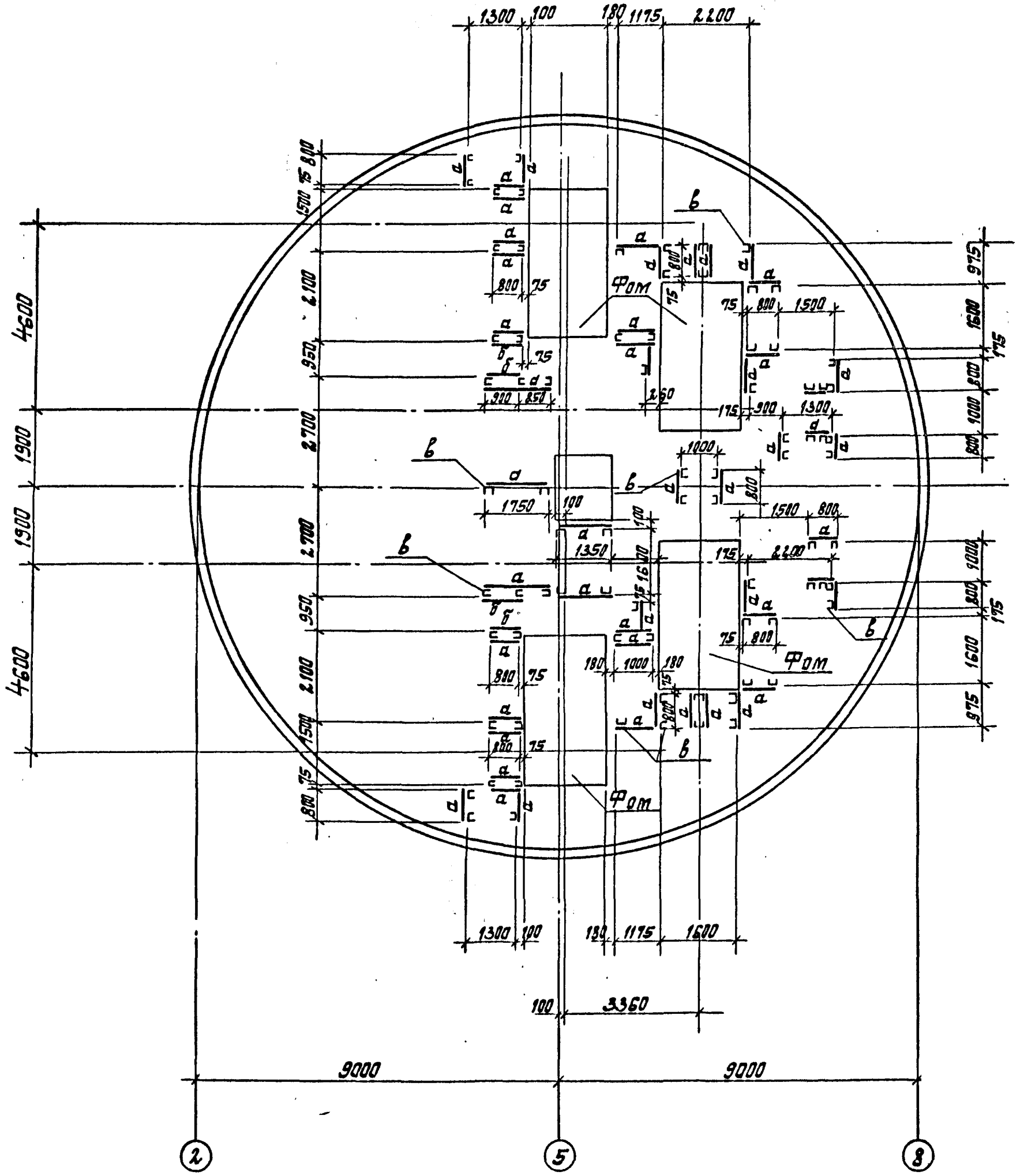

Ведомость элементов

Марка	Сечение			Опорные усилия			Группа конструк.	Марка металла	Примечание
	Эскиз	Поз.	Состав	M тс.м	N тс	Q тс			
а	1	1	L 75×8				VI	Вст.3кп2	
б	2	2	L140×90×8				VI	Вст3кп2	
в	3, 5, 4	3	[16				VI	Вст3кп2	
		4	−220×10				"	"	
		5	−150×10				"	"	

I

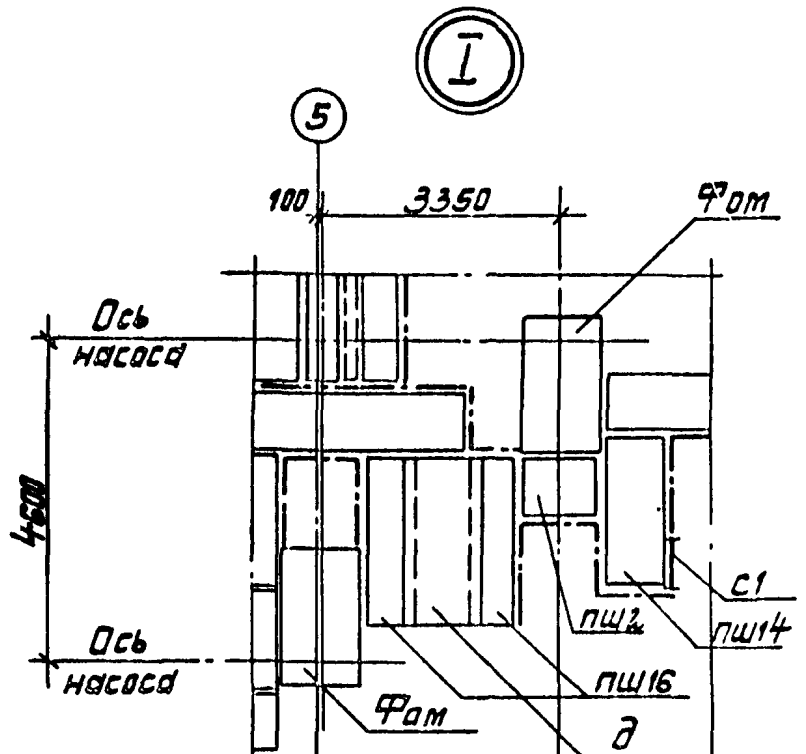

Схема расположения стоек переходных площадок для узла I

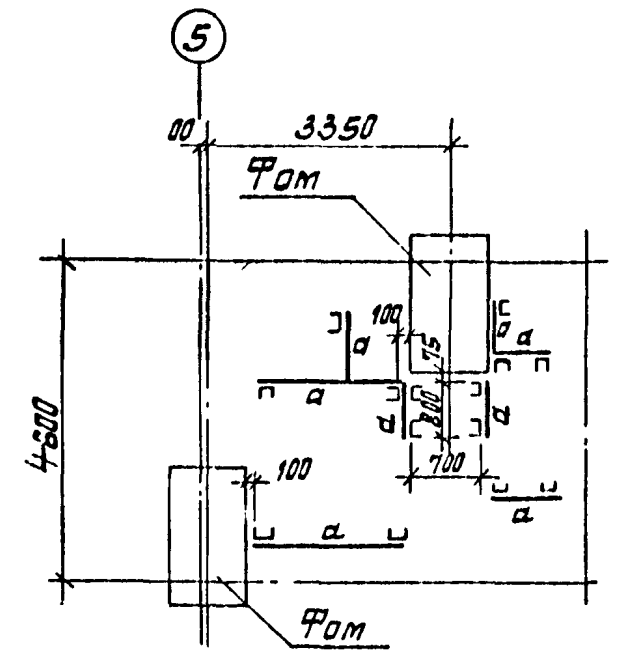

1-1 2-2 3-3

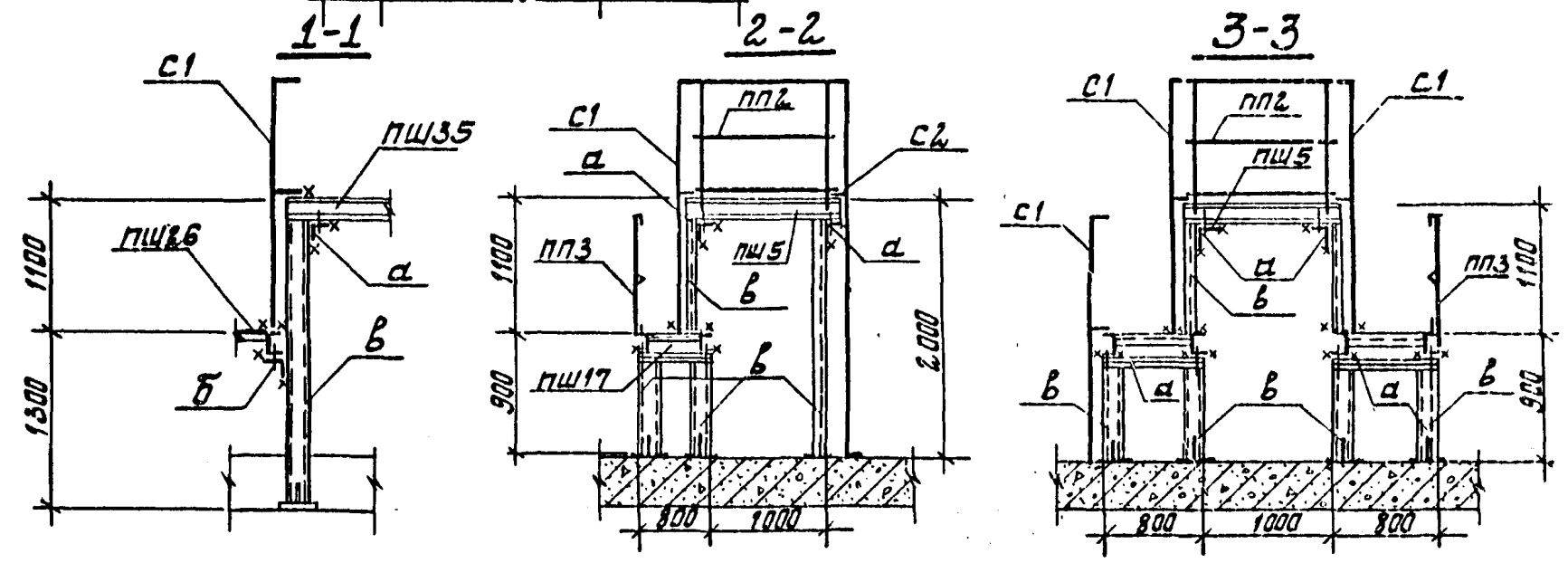

8459/4

ТП 901-1-32.83	КМ
Речные водозаборные сооружения, совмещенного типа, производительностью 1.0÷3.0 м³/с	Стадия: Р · Лист: 7 · Листов:
Схема расположения стоек под переходные площадки машзала.	Госстрой СССР Укрводоканалпроект Киев

Привязан

Инв. №

Нач. отд.	Серик	
Гл. спец.	Козлобичер	
Рук. гр.	Савельева	
Ст. инж.	Ямпольская	
Инженер	Ягильская	

Инв. № подл. | Подпись и дата | Взам. инв. №

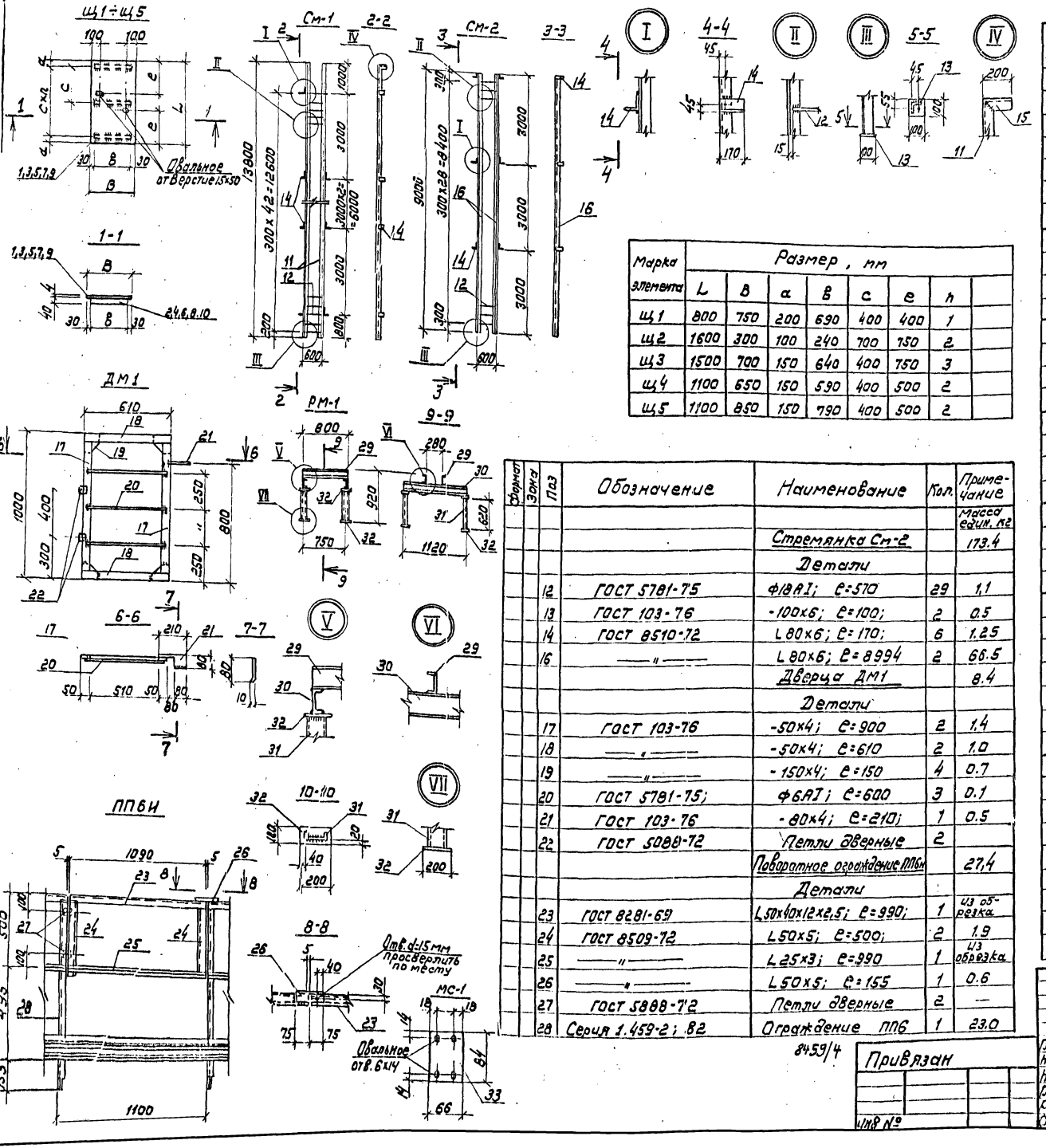

Марка элемента	Размер, мм						
	L	B	a	в	c	e	h
Щ1	800	750	200	690	400	400	1
Щ2	1600	300	100	240	700	750	2
Щ3	1500	700	150	640	400	750	3
Щ4	1100	650	150	590	400	500	2
Щ5	1100	850	150	790	400	500	2

Формат	Зона	Поз	Обозначение	Наименование	Кол.	Примечание
						Масса един. кг
				Стремянка См-2		173.4
				Детали		
		12	ГОСТ 5781-75	Ф18АI; ℓ=570	29	1,1
		13	ГОСТ 103-76	-100×6; ℓ=100;	2	0.5
		14	ГОСТ 8510-72	L 80×6; ℓ=170;	6	1.25
		16	—"—	L 80×6; ℓ=8994	2	66.5
				Дверца ДМ1		8.4
				Детали		
		17	ГОСТ 103-76	-50×4; ℓ=900	2	1.4
		18	—"—	-50×4; ℓ=610	2	1.0
		19	—"—	-150×4; ℓ=150	4	0.7
		20	ГОСТ 5781-75;	Ф6АI; ℓ=600	3	0.1
		21	ГОСТ 103-76	-80×4; ℓ=210;	1	0.5
		22	ГОСТ 5088-72	Петли дверные	2	
				Поворотное ограждение ПП6И		27,4
				Детали		
		23	ГОСТ 8281-69	L50×40×12×2,5; ℓ=990;	1	из обрезка
		24	ГОСТ 8509-72	L50×5; ℓ=500;	2	1.9
		25	—"—	L25×3; ℓ=990	1	из обрезка
		26	—"—	L50×5; ℓ=155	1	0.6
		27	ГОСТ 5888-72	Петли дверные	2	—
		28	Серия 1.459-2; 82	Ограждение ПП6	1	23.0

8459/4

Спецификация стали на 1 элемент

Формат	Зона	Поз	Обозначение	Наименование	Кол.	Примечание
						Масса един. кг
				Документация		
				Щит Щ1		21.8
				Детали:		
		1	ГОСТ 8568-77	Сталь рифленая δ=4мм S=0.6 м²	1	20.0
		2	ГОСТ 103-76	-40×4; ℓ=690	2	0.9
				Щит Щ2		16.9
				Детали:		
		3	ГОСТ 8568-77	Сталь рифленая δ=4мм S=0.48	1	16.0
		4	ГОСТ 103-76	-40×4; ℓ=240;	3	0.3
				Щит Щ3		38.2
				Детали		
		5	ГОСТ 8568-77	Сталь рифленая δ=4мм S=1.05	1	35.0
		6	ГОСТ 103-76	-40×4; ℓ=640;	4	0.8
				Щит Щ4		26.4
				Детали		
		7	ГОСТ 8568-77	Сталь рифленая δ=4мм S=0.72	1	24.0
		8	ГОСТ 103-76	-40×4; ℓ=590;	3	0.8
				Щит Щ5		34.4
				Детали		
		9	ГОСТ 8568-77	Сталь рифленая δ=4мм S=0.94	1	31.4
		10	ГОСТ 103-76	-40×4; ℓ=790;	3	1.0
				Стремянка См-1		267.8
				Детали		
		11	ГОСТ 8510-72	L 80×6; ℓ=13794	2	102.0
		12	ГОСТ 5781-75	Ф18АI; ℓ=570;	43	1.1
		13	ГОСТ 103-76	-100×6; ℓ=100;	2	0.5
		14	ГОСТ 8510-72	L 80×6; ℓ=170;	10	1.25
		15	—"—	L 80×6; ℓ=200;	2	1.5
				Рама РМ-1		87.0
				Детали:		
		29	ГОСТ 8240-72	[16; ℓ=800;	2	11.4
		30	—"—	[16; ℓ=1120;	2	15.9
		31	—"—	[12; ℓ=620;	4	6.5
		32	ГОСТ 103-76	-100×10; ℓ=100;	8	0.8
				МС-1		
				Детали		
		33	ГОСТ 103-76	-66×4; ℓ=84;	1	0.2

Типовой проект 901-1-32.83 Альбом III/2

Инв. № подл. | Подпись и дата | Взам. инв. №

Привязан

Инв. №

Гл. инж. пр.	Каган	
Н. контр.	Козловичер	
Нач. отд.	Серик	
Гл. спец.	Козловичер	
Рук. гр.	Савельева	
Ст. инж.	Ямпольская	

ТП 901-1-32.83 КМ

Речные водозаборные сооружения совмещенного типа производительностью 1.0÷3.0 м³/с

Щиты Щ-1÷Щ-5, стремянка см-1, рама РМ-1

Стадия	Лист	Листов
Р	8	

Госстрой СССР
Укрводоканалпроект
г. Киев

Типовой проект 901-1-32.83 Альбом VIII/2

Схема шахты лифта

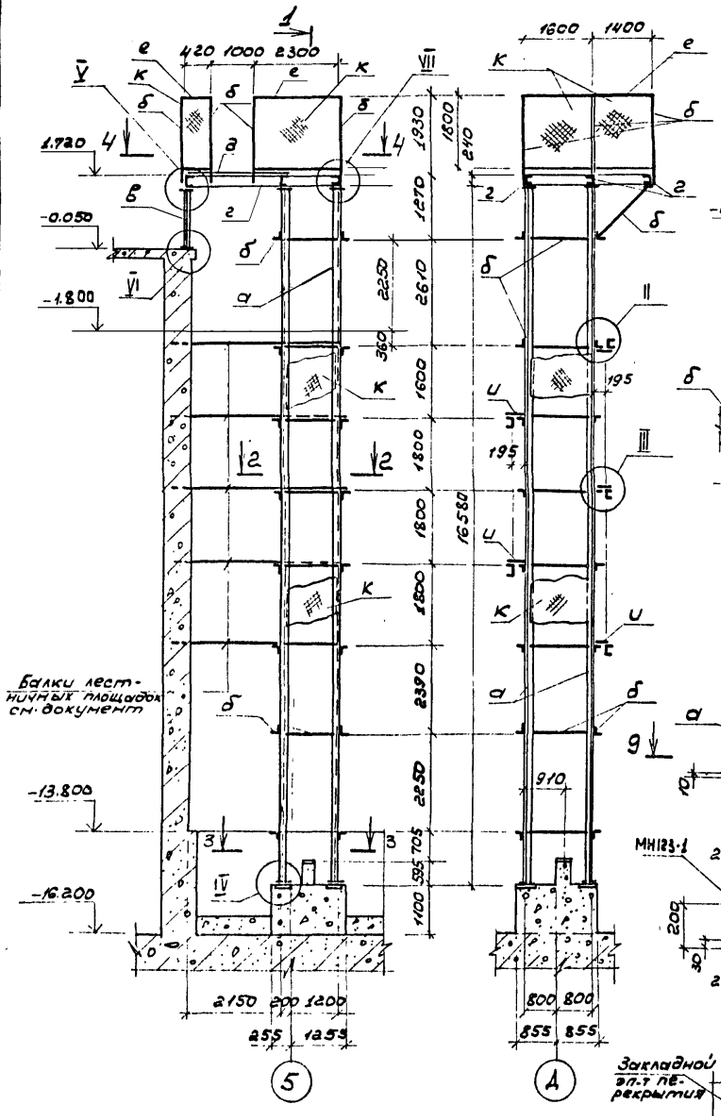

5-5

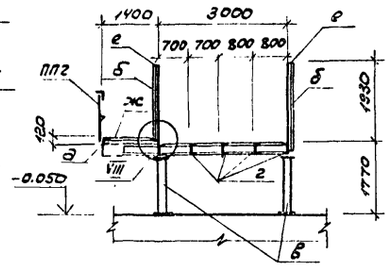

6-6

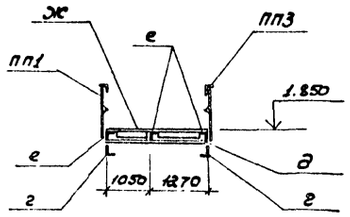

7-7

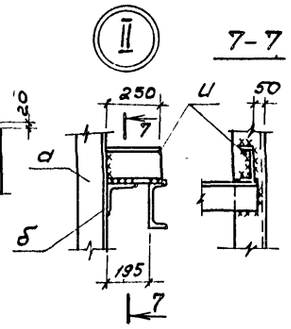

8-8

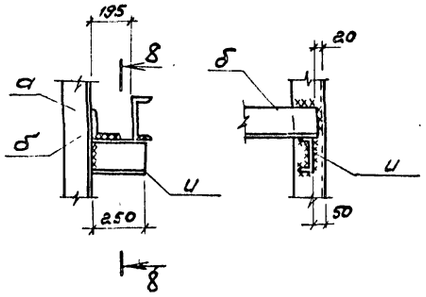

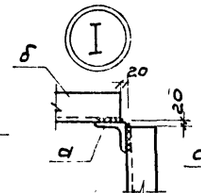

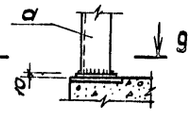

9-9

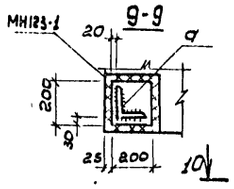

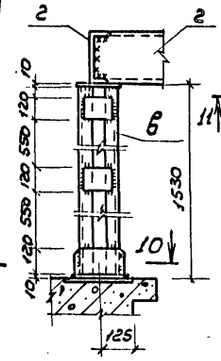

11-11

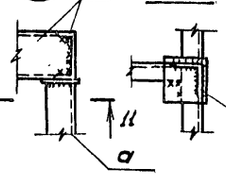

Деталь крепления ограждения

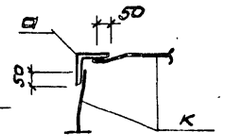

10-10

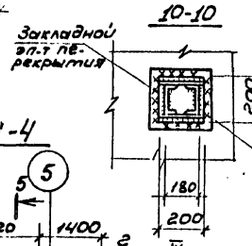

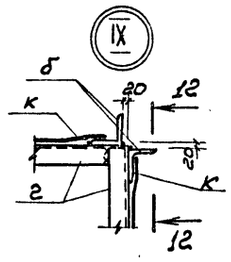

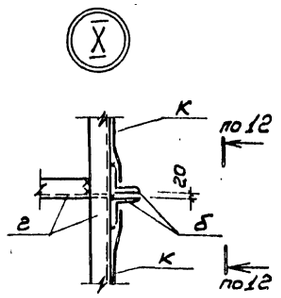

2-2

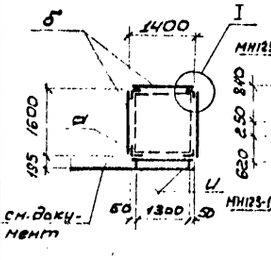

3-3

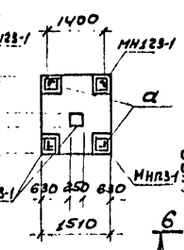

4-4

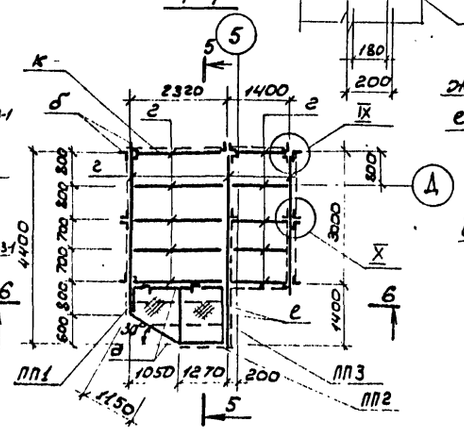

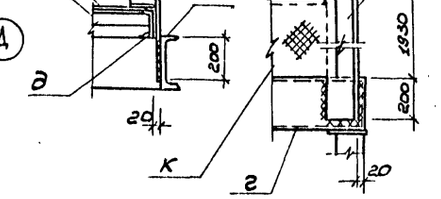

Ведомость элементов

Марка	Сечения: Эскиз	Поз.	Состав	Опорные усилия: M	N	Q	Группа констр.	Марка металла	Примечан.
									Кол. шт.
ПП1	1.459-2. В.2						VI	Вст3кп2	1
ПП2	—"—						VI	—"—	1
ПП3	—"—						VI	—"—	1
МН123-1	1.400-15, в.0,1.							—"—	5
									общая длина, п.м.
а	1 2	1	L 140х10				II	Вст3 пс6	66.24
		2	-200х10				"	"	1.6
б	1	1	L 140х10				"	"	86.0
в	2 3 4	2	-200х10				"	"	0.8
		3	[16				"	"	6.04
		4	-120х8				"	"	2.0
г	5	5	[24				"	"	29.8
д	6	6	[12				"	"	4.74
е	7	7	L 75х8				"	"	10.64
ж	8 9 100	8	Рифл. ст. δ=5мм.				"	"	S=2.93м²
		9	-60х6				"	"	7.2
и		3	[16				"	"	12.5
к	ГОСТ 2715-75		сетка 3.0 2.0х2.0				"	"	S=112,0м²

8459/4

ТП 901-1-32.83 КМ

Речные водозаборные сооружения совмещенного типа производительностью 1,0-3,0 м³/с

Конструкция шахты лифта

Стадия	Лист	Листов
Р	9	

Госстрой СССР Укрводоканалпроект Киев

Гл. инж. пр.	Каган	
Н. контр.	Козловичер	
Нач. отд.	Серик	
Гл. спец.	Козловичер	
Рук. гр.	Собельева	
Стинж.	Янпольская	

Привязан

Инв. №

Калировал:

Подпись и дата | Взам. инв. №

Инв. № подл.

gost.e-ecolog.ru

Формат А2