УДК 621.885.7 Группа Г38

ОТРАСЛЕВЫЕ СТАНДАРТЫ

ХОМУТЫ СКОБОЧНЫЕ С ДВУХСТОРОННИМ КРЕПЛЕНИЕМ

Конструкция и размеры

ОСТ 1 12087-75
ОСТ 1 12088-75
ОСТ 1 12089-75

На 8 страницах

Взамен 1630А
1631А
5265А

Проверено в 1982 г.

Распоряжением Министерства от 30 мая 1975 г. № 087-16

срок введения установлен с 1 января 1976 г.

Несоблюдение стандарта преследуется по закону

1. Настоящие стандарты распространяются на скобочные хомуты с двухсторонним креплением, работающие при температуре до плюс 150°С из алюминиевого сплава, до плюс 250°С – из стали 20, до плюс 400°С – из стали 12Х17Г9АН4-М, среда – воздух, для крепления трубопроводов, электропроводов и жгутов.

Инв. № подл.	Подп.	№ дубл.	Взам. инв. №	Подп.	Дата

gost.e-ecolog.ru

2. Конструкция и размеры скобочных хомутов с двухсторонним креплением должны соответствовать указанным на чертеже и в таблице.

Rz 80 (√)

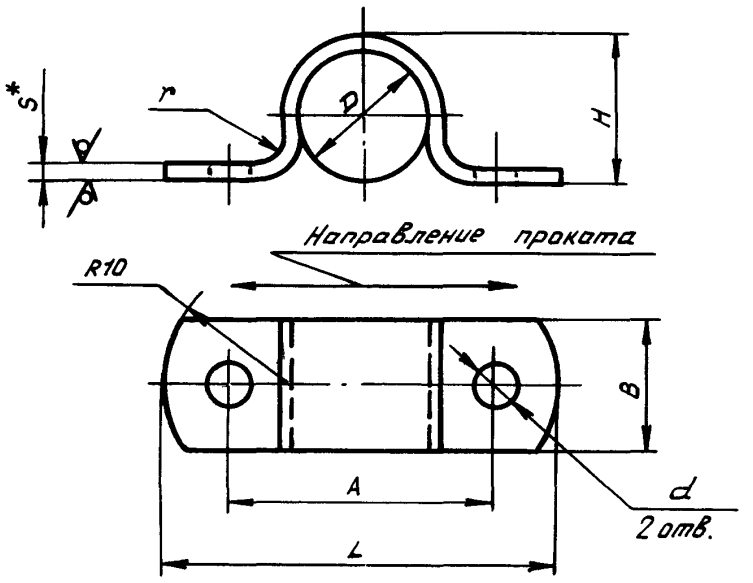

Размеры в мм

D	Применяемость	A Пред. откл. ±0,3	B	H	L	d	r	S	Масса, г	
				Пред.откл. ±0,5					из алюминиевого сплава	из стали
4		10	5	4,5	14	2,2	1,0	0,5	0,1	0,3
5		11		5,5	15				0,1	0,3
6		12		6,5	16				0,1	0,4
8		16	8	8,8	22	2,8	1,6	0,8	0,4	1,2
10		18		10,8	24				0,5	1,4
12		20		12,8	26				0,6	1,6
14		22		14,8	28	3,2			0,6	1,7
16		24		16,8	30				0,7	1,9
18		28	10	19,0	38	4,2	2,0	1,0	1,8	4,8
20		30		21,0	40				1,9	5,5
22		32		23,0	42				2,0	5,6
25		40		26,0	50				2,4	6,7
28		43		29,0	53				2,6	7,3

*Размер для справок.

№ изм. | № изв.
Инв. № дубликата | Инв. № подлинника | 2459

Продолжение

Размеры в мм

D	Применяемость	A Пред. откл. ±0,3	B	H	L	d	r	S	Масса, г	
				Пред. откл. ±0,5					из алюминиевого сплава	из стали
30		48		31,5	58				4,4	12,0
32		50		33,5	60				4,6	12,8
35		53		36,5	63				4,9	13,7
38		56		39,5	66			1,5	5,2	14,5
40		58		41,5	68				5,4	15,0
42		60		43,5	70				5,6	15,5
45		63		46,5	73				6,0	16,5
48		66		49,5	76				6,3	17,5
50		69		52,0	79				8,8	24,0
52		71		54,0	81				9,0	25,0
55		74		57,0	84				9,5	26,0
58		77		60,0	87				10,0	27,5
60		79	10	62,0	89	4,2	3		10,2	28,4
62		81		64,0	91				10,5	29,0
65		84		67,0	94				11,0	30,5
68		87		70,0	97				11,4	31,5
70		89		72,0	99			2,0	11,6	32,5
72		91		74,0	101				12,0	33,0
75		94		77,0	104				12,4	34,5
78		97		80,0	107				12,7	35,0
80		99		82,0	109				13,0	36,0
82		101		84,0	111				13,4	37,0
85		104		87,0	114				13,8	38,5
88		107		90,0	117				14,2	39,5
90		109		92,0	119				14,5	40,5
92		111		94,0	121				14,8	41,0
95		114		97,0	124				15,2	42,5
98		117		100,0	127				15,7	43,5
100		119		102,0	129				16,0	44,5

3. Материал: алюминиевый сплав Д16АМ по ГОСТ 21631-76,
сталь 20 по ГОСТ 16523-70,
сталь 12Х17Г9АН4-М(Х17Г9АН4, ЭИ878) по ТУ 14-1-2186-77.

4. Термическая обработка скобочных хомутов с двухсторонним креплением из алюминиевого сплава* – Т или $Т_1$, группа контроля 5 по ОСТ 1 00021-78.

*По действующему в отрасли документу.

№ изм. 1 2 3
№ изв. 6937 7823 8713
Инв. № подлинника 2459
Инв. № дубликата

5. Неуказанные предельные отклонения размеров, формы и расположения поверхностей – по ОСТ 1 00022–80.

6. Покрытие: для скобочных хомутов с двухсторонним креплением из алюминиевого сплава – Ан.Окс.хр*;

из стали 20 – Кд9.хр*;

из стали 12Х17Г9АН4–М – Хим.Пас*.

7. Таблица соответствия скобочных хомутов с двухсторонним креплением по настоящему стандарту скобочным хомутам с двухсторонним креплением по нормалям 1630А, 1631А, 5265А приведена в справочном приложении.

8. Общие технические условия – по ОСТ 1 00615–73.

Пример наименования и обозначения скобочного хомута с двухсторонним креплением размером D =6 мм из алюминиевого сплава:

Хомут 6–ОСТ 1 12087–75

То же, из стали 20:

Хомут 6–ОСТ 1 12088–75

То же, из стали 12Х17Г9АН4–М:

Хомут 6–ОСТ 1 12089–75

---

*По действующему в отрасли документу.

№ изм. 3
№ изв. 8713
Инв. № дубликата
Инв. № подлинника 2459

ПРИЛОЖЕНИЕ

Справочное

Таблица соответствия скобочных хомутов с двухсторонним креплением по настоящему стандарту скобочным хомутам с двухсторонним креплением по нормалям 1630А, 1631А, 5265А

Обозначение	
по стандарту	по нормали
18-ОСТ 1 12087-75	1631А-13
20-ОСТ 1 12087-75	1631А-14
22-ОСТ 1 12087-75	1631А-15
25-ОСТ 1 12087-75	1631А-16
28-ОСТ 1 12087-75	1631А-17
30-ОСТ 1 12087-75	1631А-18
32-ОСТ 1 12087-75	1631А-19
35-ОСТ 1 12087-75	1631А-20
38-ОСТ 1 12087-75	1631А-21
40-ОСТ 1 12087-75	1631А-22
42-ОСТ 1 12087-75	1631А-23
45-ОСТ 1 12087-75	1631А-24
48-ОСТ 1 12087-75	1631А-25
50-ОСТ 1 12087-75	1631А-26
52-ОСТ 1 12087-75	1631А-27
55-ОСТ 1 12087-75	1631А-28
58-ОСТ 1 12087-75	1631А-29
60-ОСТ 1 12087-75	1631А-30
62-ОСТ 1 12087-75	1631А-31
65-ОСТ 1 12087-75	1631А-32
68-ОСТ 1 12087-75	1631А-33
70-ОСТ 1 12087-75	1631А-34
72-ОСТ 1 12087-75	1631А-35
75-ОСТ 1 12087-75	1631А-36
78-ОСТ 1 12087-75	1631А-37
80-ОСТ 1 12087-75	1631А-38
82-ОСТ 1 12087-75	1631А-39
85-ОСТ 1 12087-75	1631А-40
88-ОСТ 1 12087-75	1631А-41
90-ОСТ 1 12087-75	1631А-42
92-ОСТ 1 12087-75	1631А-43

№ изм. 3
№ изв. 8713
Инв. № дубликата 2458
Инв. № подлинника

Продолжение

Обозначение	
по стандарту	по нормали
95-ОСТ 1 12087-75	1631А-44
98-ОСТ 1 12087-75	1631А-45
100-ОСТ 1 12087-75	1631А-46
18-ОСТ 1 12088-75	1630А-13
20-ОСТ 1 12088-75	1630А-14
22-ОСТ 1 12088-75	1630А-15
25-ОСТ 1 12088-75	1630А-16
28-ОСТ 1 12088-75	1630А-17
30-ОСТ 1 12088-75	1630А-18
32-ОСТ 1 12088-75	1630А-19
35-ОСТ 1 12088-75	1630А-20
38-ОСТ 1 12088-75	1630А-21
40-ОСТ 1 12088-75	1630А-22
42-ОСТ 1 12088-75	1630А-23
45-ОСТ 1 12088-75	1630А-24
48-ОСТ 1 12088-75	1630А-25
50-ОСТ 1 12088-75	1630А-26
52-ОСТ 1 12088-75	1630А-27
55-ОСТ 1 12088-75	1630А-28
58-ОСТ 1 12088-75	1630А-29
60-ОСТ 1 12088-75	1630А-30
62-ОСТ 1 12088-75	1630А-31
65-ОСТ 1 12088-75	1630А-32
68-ОСТ 1 12088-75	1630А-33
70-ОСТ 1 12088-75	1630А-34
72-ОСТ 1 12088-75	1630А-35
75-ОСТ 1 12088-75	1630А-36
78-ОСТ 1 12088-75	1630А-37
80-ОСТ 1 12088-75	1630А-38
82-ОСТ 1 12088-75	1630А-39
85-ОСТ 1 12088-75	1630А-40
88-ОСТ 1 12088-75	1630А-41
90-ОСТ 1 12088-75	1630А-42
92-ОСТ 1 12088-75	1630А-43
95-ОСТ 1 12088-75	1630А-44
98-ОСТ 1 12088-75	1630А-45
100-ОСТ 1 12088-75	1630А-46

№ изм. | № изв.

Инв. № дубликата | 2459

Инв. № подлинника

Продолжение

Обозначение	
по стандарту	по нормали
18–ОСТ 1 12089–75	5265А–13
20–ОСТ 1 12089–75	5265А–14
22–ОСТ 1 12089–75	5265А–15
25–ОСТ 1 12089–75	5265А–16
28–ОСТ 1 12089–75	5265А–17
30–ОСТ 1 12089–75	5265А–18
32–ОСТ 1 12089–75	5265А–19
35–ОСТ 1 12089–75	5265А–20
38–ОСТ 1 12089–75	5265А–21
40–ОСТ 1 12089–75	5265А–22
42–ОСТ 1 12089–75	5265А–23
45–ОСТ 1 12089–75	5265А–24
48–ОСТ 1 12089–75	5265А–25
50–ОСТ 1 12089–75	5265А–26
52–ОСТ 1 12089–75	5265А–27
55–ОСТ 1 12089–75	5265А–28
58–ОСТ 1 12089–75	5265А–29
60–ОСТ 1 12089–75	5265А–30
62–ОСТ 1 12089–75	5265А–31
65–ОСТ 1 12089–75	5265А–32
68–ОСТ 1 12089–75	5265А–33
70–ОСТ 1 12089–75	5265А–34
72–ОСТ 1 12089–75	5265А–35
75–ОСТ 1 12089–75	5265А–36
78–ОСТ 1 12089–75	5265А–37
80–ОСТ 1 12089–75	5265А–38
82–ОСТ 1 12089–75	5265А–39
85–ОСТ 1 12089–75	5265А–40
88–ОСТ 1 12089–75	5265А–41
90–ОСТ 1 12089–75	5265А–42
92–ОСТ 1 12089–75	5265А–43
95–ОСТ 1 12089–75	5265А–44
98–ОСТ 1 12089–75	5265А–45
100–ОСТ 1 12089–75	5265А–46

№ изм. | № изв.

Инв. № дубликата | 2459

Инв. № подлинника

ЛИСТ РЕГИСТРАЦИИ ИЗМЕНЕНИЙ

№ изм.	Номера страниц				Номер "Изв. об изм."	Подпись	Дата	Срок введения изменения
	Измененных	Замененных	Новых	Аннулированных				
1	3	—	—	—	6937		30/IX 77	1/VII-78
2	1, 3	—	—	—	7823		4.10.79	1/VII-80 г.
3	1, 3, 4, 5,	—	—	—	8713			

gost.e-ecolog.ru