№ изм. | 1 | 2 | 3
№ изв. | 9112 | 11699 | 12210
№ дубликата
№ подлинника | 3703

УДК 621.315.687.4

Группа Е77

ОТРАСЛЕВОЙ СТАНДАРТ

ОСТ 1 12320-78

На 12 страницах

Взамен ОСТ 1 12320-75

НАКОНЕЧНИКИ ДЛЯ ЭЛЕКТРОПРОВОДОВ

Конструкция и размеры

ОКП 75 9580

Распоряжением Министерства от 28 июня 1978 г. № 087-16

срок введения установлен с 1 июля 1979 г.

1. Настоящий стандарт распространяется на трубчатые наконечники для электропроводов (в дальнейшем изложении – наконечники) марок МГШВ, ПТЛ, БИФ, БПДО, БФС, МСО 21-11, и МСО 21-31, МС 36-11, МСТП. МП 37-14, МС 26-11, МС 26-13 и ПТФ.

Издание официальное

ГР 8090573 от 20.09.78

Перепечатка воспрещена

gost.e-ecolog.ru

2. Конструкция и размеры наконечников должны соответствовать указанным на черт. 1–4 и в таблице.

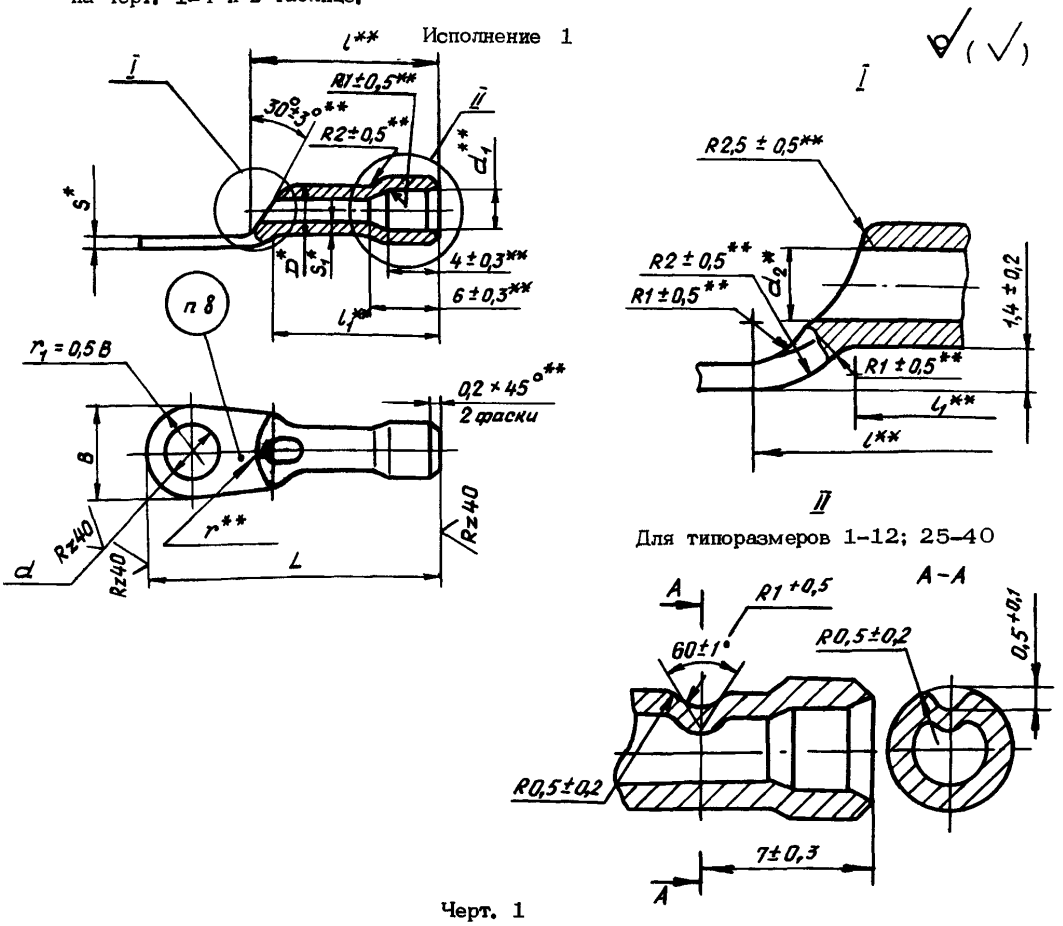

Черт. 1

Исполнение 2
Остальное – см. черт. 1

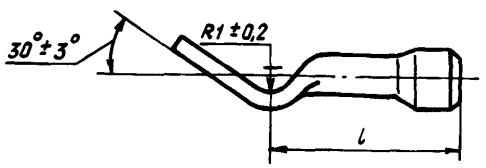

Черт. 2

Исполнение 3
Остальное – см. черт. 1

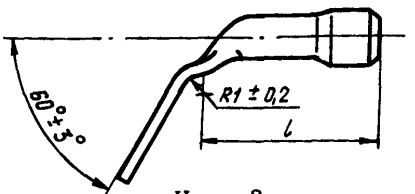

Черт. 3

Исполнение 4
Остальное – см. черт. 1

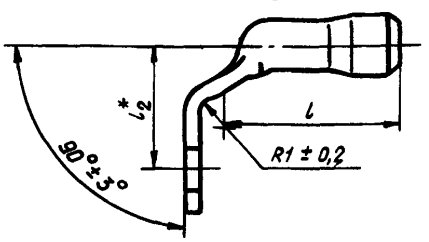

Черт. 4

* Размер для справок.
** Размер обеспеч. инстр.

Инв. № дубликата	3703
Инв. № подлинника	
№ изм	2
№ изв	11699

Инв. № дубликата		№ изм.	2										
Инв. № подлинника	3703	№ изв.	11699										

Размеры, мм

Типоразмер	Исполнение	Тип и площадь сечения провода, мм^2 *	d	d_1	D	B ±0,2	S	S_1	l	l_1	l_2	L −1,0	r	Масса 1 шт., г
			H14						±0,5					
1	1	БИФ-0,20, -0,35, -0,50,	3,2	2,2	3,0	7,9	0,7	0,8	15,0	11,5	-	25,0	4	0,98
2		БПДО-0,20, -0,35, -0,50,	4,2											0,83
3		БФС-0,20, -0,35, -0,50	5,3											0,63
4	2	МСО 21-11 и МСО 21-31	3,2											0,98
5		-0,20, -0,35, -0,50,	4,2											0,83
6		МГШВ-0,20, -0,35, -0,50,	5,3											0,63
7	3	МС 36-11-0,20, -0,35,	3,2									27,0		1,08
8		-0,50, МСТП-0,20, -0,35;	4,2											0,93
9		-0,50, МП 37-12-0,20,	5,3											0,73
10	4	-0,35, -0,50,	3,2								8,8			1,08
11		МП 37-14-0,20, -0,35,	4,2											0,93
12		-0,50, ПТЛ-0,35, МС 26-11-0,20, -0,35, МС 26-13-0,20, -0,35, -0,50, ПТФ-0,50	5,3											0,73
13	1	ПТЛ-0,50	3,2	2,7							-	25,0		0,98
14			4,2											0,83
15			5,3											0,63

*Тип и площадь сечения провода для

Продолжение

Размер, мм

Типоразмер	Исполнение	Тип и площадь сечения провода, мм^2*	d	d_1	D	B ±0,2	S	S_1	l	l_1	l_2	L −1,0	r	Масса 1 шт., г
			H14						±0,5					
16	2	ПТЛ-0,50	3,2	2,7	3,0	7,9	0,7	0,8	15,0	11.5	-	25,0	4	0,98
17			4,2											0,83
18			5,3											0,63
19	3		3,2									27,0		1,08
20			4,2											0,93
21			5,3											0,73
22	4		3,2								8,8			1,08
23			4,2											0,93
24			5,3											0,73
25	1	БИФ-0,75; -1,00; -1,50; БПДО-0,75; -1,00; -1,50; БФС-0,75; -1,00; -1,50; МСО 21-11 и МСО 21-31 -0,75; -1,00; 1,50; МГШВ-0,75; -1,00; 1,50;	3,2	3,0	4,0	10,4	1,2	1,0			-	26,0		1,76
26			4,2											1,51
27			5,3				0,9					27,0	5	1,47
28			6,3											1,19
29	2	МС 36-11-0,75; -1,00; -1,50; ПТЛ-0,75; -1,00; МСТП-0,75; -1,00; -1,50; МП 37-12-0,75; -1,00; -1,50; МП 37-14-0,75; -1,00; МС 26-13-0,75; -1,00; -1,50; ПТФ-1,50	3,2			7,9	1,2					26,0	4	1,76
30			4,2											1,51
31			5,3			10,4	0,9					27,0	5	1,47
32			6,3											1,19

*Тип и площадь сечения провода для справок.

Инв. № дубликата		№ изм.	2										
Инв. № подлинника	3703	№ изв.	11699										

Размеры, мм

Продолжение

Типоразмер	Исполнение	Тип и площадь сечения провода, мм^2 *	d	d_1	D	B ±0,2	S	S_1	l	l_1	l_2	L -1,0	r	Масса 1 шт., г
			H14						±0,5					
33	3	БИФ-0,75; -1,00; -1,50; БПДО-0,75; -1,00; -1,50; БФС-0,75; -1,00; -1,50; МСО 21-11 и МСО 21-31 -0,75; -1,00; -1,50; МГШВ-0,75; -1,00; -1,50;	3,2	3,0		7,9	1,2			11,5	-	28,5	4	1,97
34			4,2											1,72
35			5,3			10,4	0,9					29,5	5	1,68
36			6,3											1,40
37	4	МС 36-11-0,75; -1,00; -1,50; ПТЛ-0,75; -1,00; МСТП-0,75; -1,00; -1,50; МП 37-12-0,75; -1,00; -1,50; МП 37-14-0,75; -1,00; МС 26-13 -0,75; -1,00; -1,50; ПТФ-1,50	3,2			7,9	1,2				10,4	28,5	4	1,97
38			4,2											1,72
39			5,3			10,4	0,9					29,5	5	1,68
40			6,3											1,40
41	1	ПТЛ-1,50	3,2	3,6	4,0	7,9	1,2	1,0	15,0		-	26,0	4	1,76
42			4,2											1,51
43			5,3			10,4	0,9					27,0	5	1,47
44			6,3											1,19
45	2		3,2			7,9	1,2					26,0	4	1,76
46			4,2											1,51
47			5,3			10,4	0,9					27,0	5	1,47
48			6,3											1,19

*Тип и площадь сечения провода для справок.

Продолжение

Размеры, мм

Типоразмер	Исполнение	Тип и площадь сечения провода, мм^2*	d	d_1	D	B ±0,2	S	S_1	l ±0,5	l_1 ±0,5	l_2	L −1,0	r	Масса 1 шт., г
			H14											
49	3	ПТЛ-1,50	3,2	3,6	4,0	7,9	1,2	1,0	15,0	11,5	-	28,5	4	1,97
50			4,2											1,72
51			5,3			10,4	0,9					29,5	5	1,68
52			6,3											1,40
53	4		3,2			7,9	1,2				10,4	28,5	4	1,97
54			4,2											1,72
55			5,3			10,4	0,9					29,5	5	1,68
56			6,3											1,40
57	1	БИФ-2,50; БФС-2,50; БПДО-2,50; МСО 21-11 и МСО 21-31-2,50; МС 36-11-2,50;	3,2	3,7		8,0	1,0	0,8	15,5	12,0	-	26,5	4	1,56
58			4,2											1,35
59			5,3			10,0	0,8					27,5	5	1,28
60			6,3											1,02
61	2	МСТП-2,50; МС 26-13-2,50; ПТФ-2,50	3,2			8,0	1,0					26,5	4	1,56
62			4,2											1,35
63			5,3			10,0	0,8					27,5	5	1,28
64			6,3											1,02

*Тип и площадь сечения провода для справок.

Продолжение

Размеры, мм

Типоразмер	Исполнение	Тип и площадь сечения провода, мм2*	d	d_1	D	B ±0,2	S	S_1	l	l_1	l_2	L -1,0	r	Масса 1 шт., г
			H14						±0,5					
65	3	БИФ-2,50; БФС-2,50; БПДО-2,50; МСО 21-11 и МСО 21-31-2,50; МС 36-11-2,50;	3,2	3,7	4,0	8,0	1,0	0,8	15,5	12,0	-	29,0	4	1,73
66			4,2											1,52
67			5,3			10,0	0,8					30,0	5	1,46
68			6,3											1,20
69	4	МСТП-2,50; МС 26-13-2,50; ПТФ-2,50	3,2			8,0	1,0				10,5	29,0	4	1,73
70			4,2											1,52
71			5,3			10,0	0,8				10,7	30,0	5	1,46
72			6,3											1,20
73	1	ПТЛ-2,50	3,2	4,1		8,0	1,0				-	26,5	4	1,56
74			4,2											1,35
75			5,3			10,0	0,8					27,5	5	1,28
76			6,3											1,02
77	2		3,2			8,0	1,0					26,5	4	1,56
78			4,2											1,35
79			5,3			10,0	0,8					27,5	5	1,28
80			6,3											1,02

*Тип и площадь сечения провода для справок.

Размеры, мм

Продолжение

Типоразмер	Исполнение	Тип и площадь сечения провода, мм^2*	d	d_1	D	B ±0,2	S	S_1	l	l_1	l_2	L −1,0	r	Масса 1 шт., г
			H14			±0,5								
81	3	ПТЛ-2,50	3,2	4,1	4,0	8,0	1,0	0,8	15,5	12,0	-	29,0	4	1,73
82			4,2											1,52
83			5,3			10,0	0,8					30,0	5	1,46
84			6,3											1,20
85	4		3,2			8,0	1,0				10,5	29,0	4	1,73
86			4,2											1,52
87			5,3			10,0	0,8				10,7	30,0	5	1,46
88			6,3											1,20
89	1	БПДО-4,00; БФС-4,00; МСТП-4,00; ПТФ-4,00	3,2	4,5	5,0	8,1	1,3		16,5	13,0	-	28,5	4	2,21
90			4,2											1,94
91			5,3			10,5	1,0					29,5	5	1,90
92			6,3											1,58
93			8,3			13,2	0,8					31,5	6	1,33
94	2		3,2			8,1	1,3					28,5	4	2,21
95			4,2											1,94
96			5,3			10,5	1,0					29,5	5	1,90
97			6,3											1,58
98			8,3			13,2	0,8					31,5	6	1,33

*Тип и площадь сечения провода для справок.

Инв. № дубликата		№ изм	2										
Инв. № подлинника	3703	№ изв.	11699										

Продолжение

Размеры, мм

Типоразмер	Исполнение	Тип и площадь сечения провода, мм^2*	d H14	d_1	D	B ±0,2	S	S_1	l ±0,5	l_1 ±0,5	l_2	L −1,0	r	Масса 1 шт., г
99	3	БПДО–4,00; БФС–4,00; МСТП–4,00; ПТФ–4,00	3,2	4,5	5,0	8,1	1,3	0,8	16,5	13,0	–	31,0	4	2,45
100			4,2											2,18
101			5,3			10,5	1,0					32,0	5	2,13
102			6,3											1,81
103			8,3			13,2	0,8					34,0	6	1,56
104	4		3,2			8,1	1,3				11,8	31,0	4	2,45
105			4,2											2,18
106			5,3			10,5	1,0					32,0	5	2,13
107			6,3											1,81
108			8,3			13,2	0,8				12,6	34,0	6	1,56
109	1	ПТЛ–4,00	3,2	5,2		8,1	1,3				–	28,5	4	2,21
110			4,2											1,94
111			5,3			10,5	1,0					29,5	5	1,90
112			6,3											1,58
113			8,3			13,2	0,8					31,5	6	1,33

*Тип и площадь сечения провода для справок.

Продолжение

Размеры, мм

Типоразмер	Исполнение	Тип и площадь сечения провода, мм² *	d	d_1	D	B ±0,2	S	S_1	l	l_1	l_2	L −1,0	r	Масса 1 шт., г
			П14						±0,5					
114	2	ПТЛ–4,00	3,2	5,2	5,0	8,1	1,3	0,8	16,5	13,0	–	28,5	4	2,21
115			4,2											1,94
116			5,3			10,5	1,0					29,5	5	1,90
117			6,3											1,58
118			8,3			13,2	0,8					31,5	6	1,33
119	3		3,2			8,1	1,3					31,0	4	2,45
120			4,2											2,18
121			5,3			10,5	1,0					32,0	5	2,13
122			6,3											1,81
123			8,3			13,2	0,8					34,0	6	1,56
124	4		3,2			8,1	1,3				11,8	31,0	4	2,45
125			4,2											2,18
126			5,3			10,5	1,0					32,0	5	2,13
127			6,3											1,81
128			8,3			13,2	0,8				12,6	34,0	6	1,56

* Тип и площадь сечения провода для справок.

3. Материал: труба М3-М ГОСТ 617-90. Допускается изготавливать из трубы М2М.

4. Термическая обработка: Отжиг*.

5. Смещение оси отверстия d от номинального расположения – не более 0,3 мм.

6. Неуказанные предельные отклонения размеров, формы и расположения поверхностей – по ОСТ 1 00022-80.

7. Покрытие: О3-6 опл.; Ср 6.хр; О-Ви 6. Для обозначений покрытий вводятся коды: 1-О3.опл.;

2-Ср 6.хр;

3-О-Ви 6.

8. Маркировать типоразмер наконечника штифтом 3-1,5 ОСТ 1 00312-78. При нанесении маркировки ударным способом глубина 0,1 – 0,2 мм.

9. Маркировать обозначение и клеймить окончательную приемку на бирке для партии наконечников.

10. Заделка – по ОСТ 1 03816-78.

11. Коды ОКП наконечников присваиваются в порядке поступления заявок на кодирование.

12. Технические условия – по ОСТ 1 00785-78.

13. Форма боковых поверхностей обжатой части наконечника не регламентируется.

Пример наименования и обозначения наконечника для бортовых электропроводов типоразмера 10 оловянированного:

Наконечник 10-1-ОСТ 1 12320-78

То же, серебреного:

Наконечник 10-2-ОСТ 1 12320-78

То же, покрытого сплавом олово-висмут:

Наконечник 10-3-ОСТ 1 12320-78.

---

* По действующему в отрасли документу.

№ изм | 2 | 11699
№ изв | 3 | 12210
Инв № дубликата | 3703
Инв № подлинника

ЛИСТ РЕГИСТРАЦИИ ИЗМЕНЕНИЙ

№ изм.	Номера страниц				Номер "Изв. об изм."	Подпись	Дата	Срок введения изменения
	Измененных	Замененных	Новых	Аннулированных				
1					9112			
2					11699			
3	1, 11	—	—	—	12210		19.05.94	01.01.94

Инв. № подлинника 3703

gost.e-ecolog.ru