УДК 621.882.4-231.322

Группа Г36

ОТРАСЛЕВОЙ СТАНДАРТ

ОСТ 1 12395-77
ОСТ 1 12396-77

ШАЙБЫ СТОПОРНЫЕ С ЛАПКОЙ И ОБЛЕГЧЕННЫМ УСИЛЕННЫМ ЛЕПЕСТКОМ

Конструкция и размеры

На 6 страницах

Введен впервые

Проверен в 1987 г.

Подлежит проверке в 1997 г.

ОКП 75 9457

Распоряжением Министерства от 28 декабря 1977 года № 087-16

срок введения установлен с 1 января 1979 года

Несоблюдение стандарта преследуется по закону

1. Настоящий стандарт распространяется на стопорные шайбы с лапкой и облегченным усиленным лепестком (в дальнейшем изложении – шайбы), предназначенные для устранения самоотвинчивания шестигранных гаек, болтов и винтов с шестигранной головкой в соединениях и эксплуатации при температуре из стали 12Х18Н10Т-М до 550°С, из стали ХН78Т- до 800°С.

2. Конструкция и размеры шайб должны соответствовать указанным на чертеже и в таблице.

№ изм. 1 | № изв. 9739

в. № дубликата | в. № подлинника 124

Издание официальное

ГР 8064742 от 09.03.78

Перепечатка воспрещена

gost.e-ecolog.ru

$R_z 80$ (V)

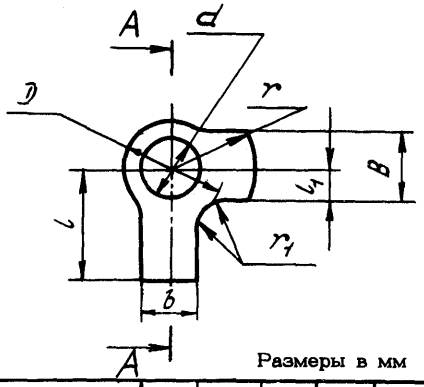

A-A

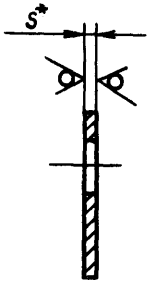

Размеры в мм

Номинальный диаметр резьбы крепежной детали*	Применяемость: Сталь 12Х18Н10Т-М	Применяемость: Сталь ХН78Т	d: Пред. откл. по js11	D	b	B	l	l_1	r	r_1	S	Масса 1000 шт., кг: Сталь 12Х18Н10Т-М	Масса 1000 шт., кг: Сталь ХН78Т
5			5	8,5	5	6,5	10	3,0	7,5	0,6	0,8	0,55	0,58
							16					0,74	0,78
6			6	10,0	6	8,0	9	3,8	9,0	1,0		0,71	0,75
							12					0,79	0,83
							18					1,01	1,07
8			8	13,0	7	10,0	11	4,5	11,0		1,0	1,37	1,44
							15					1,48	1,56
							20					1,75	1,85
10			10	15,0	8	11,5	13	5,0	13,0			1,81	1,92
							18					1,94	2,05
							24					2,32	2,45
12			12	18,0	10	13,0	16	5,5	15,0			2,44	2,57
							20					2,60	2,74
							26					3,07	3,18
14			14	20,0	11	14,5	24	6,0	17,0	1,6	1,2	3,97	4,19
							30					4,60	4,86
16			16	23,0	12	16,0	27	6,5	19,0			4,94	5,22
							32					5,51	5,82
18			18	25,0	14	18,0	30	7,0	21,0			6,00	6,34
							36					6,80	7,17
20			20	28,0	17	20,0	32	8,0	23,0			7,47	7,90
							38					8,44	8,92

* Размеры для справок.

№ изм. 1 | № изв. 9739
Инв. № дубликата | Инв. № подлинника 124

3. Материал: сталь 12Х18Н10Т-М и ХН78Т.

4. Термическая обработка: закалить (для снятия нагартовки).

5. Неуказанные предельные отклонения размеров - по ОСТ 1 00022-80.

6. Покрытие: Хим.Пас.

7. Примеры применения шайб приведены в справочном приложении 1.

8. Коды ОКП шайб должны соответствовать указанным в обязательном приложении 2.

9. Технические условия - по ОСТ 1 34530-80.

Пример наименования и обозначения стопорной шайбы с лапкой и облегченным усиленным лепестком для крепежной детали с номинальным диаметром резьбы 6 мм и l =12 мм из стали 12Х18Н10Т-М, пассивированной:

Шайба 6-12-Хим.Пас-ОСТ 1 12395-77

То же, из стали ХН78Т, пассивированной:

Шайба 6-12-Хим.Пас-ОСТ 1 12396-77

Инв. № дубликата | 124
Инв. № подлинника
№ изм. | 1
№ изв. | 9739

ПРИЛОЖЕНИЕ 1
Справочное

ПРИМЕРЫ ПРИМЕНЕНИЯ СТОПОРНОЙ ШАЙБЫ С ЛАПКОЙ И ОБЛЕГЧЕННЫМ УСИЛЕННЫМ ЛЕПЕСТКОМ

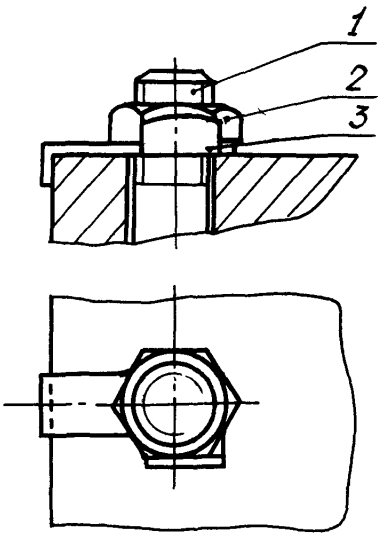

Черт. 1

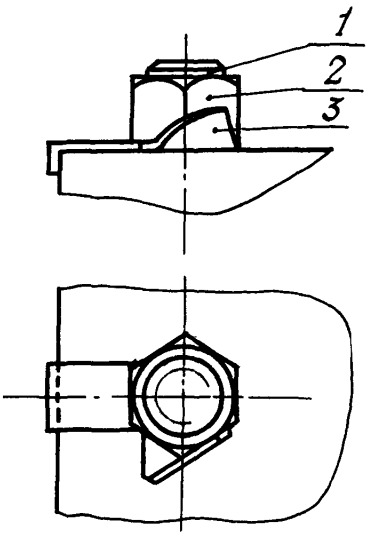

Черт. 2

1 – болт; 2 – гайка; 3 – шайба

№ изм 1
№ изв. 9739
Инв. № дубликата
Инв. № подлинника 124

ПРИЛОЖЕНИЕ 2

Обязательное

КОДЫ ОКП ШАЙБ

Таблица 1

Обозначение стандарта	Код ОКП		КЧ
	XX XXXX X	XXX	
ОСТ 1 12395-77	75 9457 9	По табл.2	Колонка 1
ОСТ 1 12396-77	75 9458 1		Колонка 2

Таблица 2

Номинальный диаметр резьбы крепежной детали	l	XXX	КЧ	
			1	2
5	10	001	02	07
	16	002	01	06
6	9	003	00	05
	12	004	10	04
	18	005	09	03
8	11	006	08	02
	15	007	07	01
	20	008	06	00
10	13	009	05	10
	18	010	01	06
	24	011	00	05
12	16	012	10	04
	20	013	09	03
	26	014	08	02
14	24	015	07	01
	30	016	06	00
16	27	017	05	10
	32	018	04	09
18	30	019	03	08
	36	020	10	04
20	32	021	09	03
	38	022	08	02

№ изм 1
№ изв 9739
Инв № дубликата 124
Инв № подлинника

ЛИСТ РЕГИСТРАЦИИ ИЗМЕНЕНИЙ

№ изм.	Номера страниц				Номер "Изв. об изм."	Подпись	Дата	Срок введения изменения
	Измененных	Замененных	Новых	Аннулированных				
1	1÷4	-	5,6	-	9739		01.07.87	01.01.88

① Нов. Изв. № 9739

Инв. № подл. 124

gost.e-ecolog.ru