УДК 621.885.7 Группа Г38

ОТРАСЛЕВОЙ СТАНДАРТ

ОСТ 1 12111-75

ХОМУТ С ВТУЛКОЙ

Конструкция и размеры

На 5 страницах

Взамен 5195А

Проверено в 1982 г.

Распоряжением Министерства от 30 мая 1975 г. № 087-16

срок введения установлен с 1 января 1976 г.

Несоблюдение стандарта преследуется по закону

ХОМУТЫ С ВТУЛКАМИ ПО ОСТ 1 12111-75 ВЗАИМОЗАМЕНЯЕМЫ С ХОМУТАМИ С ВТУЛКАМИ ПО НОРМАЛИ 5195А

1. Конструкция и размеры хомутов с втулками должны соответствовать указанным на чертеже и в таблице.

Издание официальное ГР 4330 от 06.06.75

Перепечатка воспрещена

Лит.изм. 1 2 3
№ изв 6937 7823 8713
№ дубликата 2469
№ подлинника

gost.e-ecolog.ru

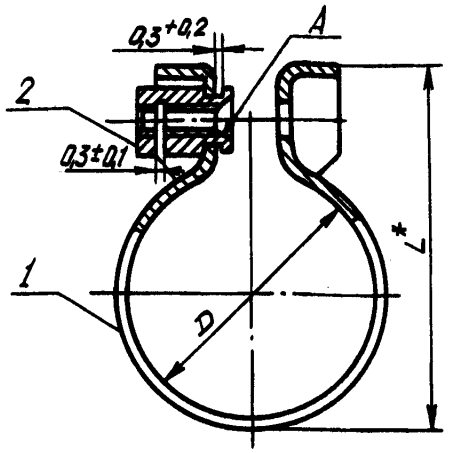

Размеры в мм

D	Применяемость	L	Поз. 1 Скоба	Поз. 2 Втулка	Масса, г
			Количество		
			1	1	
			Обозначение		
6		14,0	1-ОСТ 1 12112-75	1-ОСТ 1 12113-75	2,6
8		16,5	2-ОСТ 1 12112-75		2,7
10		18,5	3-ОСТ 1 12112-75		3,0
12		20,5	4-ОСТ 1 12112-75		3,2
14		23,0	5-ОСТ 1 12112-75	2-ОСТ 1 12113-75	3,5
16		25,0	6-ОСТ 1 12112-75		4,0
18		27,0	7-ОСТ 1 12112-75		4,3
20		29,0	8-ОСТ 1 12112-75		4,6
22		32,0	9-ОСТ 1 12112-75		4,9
24		34,0	10-ОСТ 1 12112-75		5,3
26		36,0	11-ОСТ 1 12112-75		5,8
28		38,0	12-ОСТ 1 12112-75		6,4
30		40,0	13-ОСТ 1 12112-75		7,1

2. Неуказанные предельные отклонения размеров, формы и расположения поверхностей – по ОСТ 1 00022-80.

3. Втулку развальцевать в скобе до гибки, обеспечив качание, и обжать контровочную прорезь.

---

*Размер для справок.

№ изм. 1 6937 3 8713
№ изв.
Инв. № дубликата
Инв. № подлинника 2469

4. Покрытие: поверхность А после развальцовки – система ЛКП по ОСТ 1 90055-78, обеспечивающая температуру эксплуатации изделия.

5. Таблица соответствия хомутов по настоящему стандарту хомутам по нормали 5195А приведена в справочном приложении.

6. Общие технические условия – ОСТ 1 00615-73.

Пример наименования и обозначения хомута с втулкой размером D =8 мм:

Хомут 8-ОСТ 1 12111-75

Инв. № дубликата | 2469
Инв. № подлинника | № изм. | 2 | 7823 | 3 | 8713 | № изм.

ПРИЛОЖЕНИЕ

Справочное

Таблица соответствия хомутов с втулкой по настоящему стандарту хомутам с втулкой по нормали 5195А

Обозначение	
по стандарту	по нормали
6-ОСТ 1 12111-75	5195А-6
8-ОСТ 1 12111-75	5195А-8
10-ОСТ 1 12111-75	5195А-10
12-ОСТ 1 12111-75	5195А-12
14-ОСТ 1 12111-75	5195А-14
16-ОСТ 1 12111-75	5195А-16
18-ОСТ 1 12111-75	5195А-18
20-ОСТ 1 12111-75	5195А-20
22-ОСТ 1 12111-75	5195А-22
24-ОСТ 1 12111-75	5195А-24
26-ОСТ 1 12111-75	5195А-26
28-ОСТ 1 12111-75	5195А-28
30-ОСТ 1 12111-75	5195А-30

№ изм. 3
№ изв. 8713
Инв. № дубликата
Инв. № подлинника 2469

ЛИСТ РЕГИСТРАЦИИ ИЗМЕНЕНИЙ

№ изм.	Номера страниц				Номер "Изв. об изм."	Подпись	Дата	Срок введения изменения
	Измененных	Замененных	Новых	Аннулированных				
1	2	–	–	–	6937	Шпаз	30/IX-77	1/VII-78
2	1,3	–	–	–	7823	Лунев	4.10.79	1.07.80г
3	1,2,3,1	–	–	–	8713			

gost.e-ecolog.ru