УДК 621.885.7 Группа Г38

# ОТРАСЛЕВЫЕ СТАНДАРТЫ

## ХОМУТЫ

## Конструкция и размеры

ОСТ 1 12096-75
ОСТ 1 12097-75
ОСТ 1 12098-75
ОСТ 1 12099-75

На 5 страницах

Введен впервые

Проверено в 1982 г.

Распоряжением Министерства от 30 мая 1975 г. № 087-16

срок введения установлен с 1 января 1976 г.

**Несоблюдение стандарта преследуется по закону**

1. Настоящие стандарты устанавливают два исполнения хомутов:
- исполнение 1 – правое;
- исполнение 2 – левое.

2. Конструкция и размеры хомутов должны соответствовать указанным на чертеже и в таблице.

Издание официальное ГР 4324 от 06.06.75

Перепечатка воспрещена

gost.e-ecolog.ru

Лит.изм. 1 3 4
№ изв. 6937 7824 8713
№ дубликата 2463
№ подлинника

Исполнение 1 – изображено

Исполнение 2 – зеркальное отражение

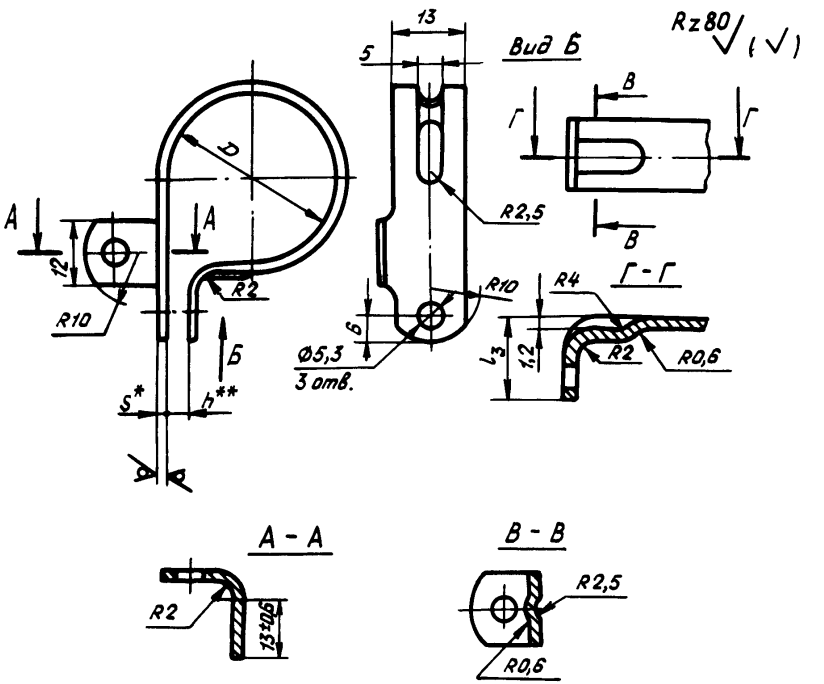





Развертка

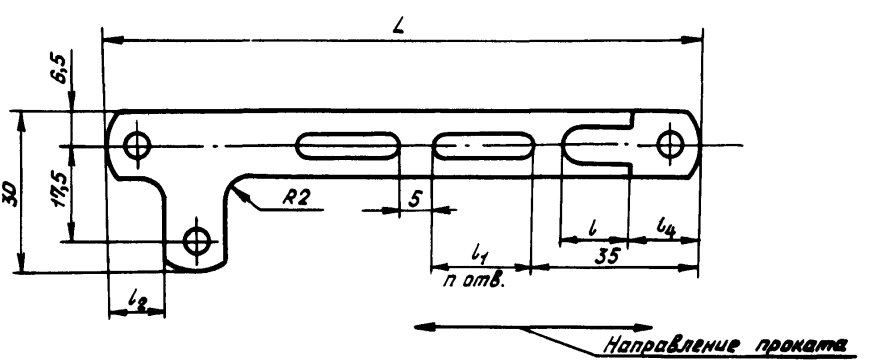


* Размер для справок.

** Размер обеспеч. инстр.

Инв. № дубликата
Инв. № подлинника
2463
№ изм.
№ изв.
2
7172
4
8713

Размеры в мм

| $D$ | Применяемость | $L$ | $l$ | $l_1$ | $l_2$ | $l_3$ | $l_4$ | $h$ Пред. откл. ±1,0 | $n$ | $S$ | Масса, г: из алюминиевого сплава | Масса, г: из стали |
|---|---|---|---|---|---|---|---|---|---|---|---|---|
| 4,5 | | 43,5 | – | – | 5,0 | 14,5 | 14,5 | 1,5 | – | 0,8 | 1,3 | 3,6 |
| 5,5 | | 46,5 | | | 5,5 | | | | | | 1,4 | 3,8 |
| 6,5 | | 49,5 | | | 6,0 | | | | | | 1,6 | 4,4 |
| 7,5 | | 53,5 | | | 6,5 | | | | | | 1,7 | 4,7 |
| 9,5 | | 59,5 | | | 7,5 | | | | | | 1,9 | 5,3 |
| 11,5 | | 66,5 | | | 8,0 | | | | | | 2,1 | 5,8 |
| 13,5 | | 73,5 | | | 9,0 | | | | | | 2,3 | 6,4 |
| 15,5 | | 79,5 | | | | | | | | | 2,5 | 6,9 |
| 19,0 | | 95,0 | 8 | 30 | 11,5 | 17,0 | 17,0 | 4,0 | 1 | 1,0 | 3,4 | 9,7 |
| 21,0 | | 102,0 | | | | | | | | | 3,7 | 10,5 |
| 23,0 | | 109,0 | | 40 | | | | | | | 3,8 | 10,7 |
| 25,0 | | 116,0 | | | | | | | | | 4,1 | 11,4 |
| 27,0 | | 121,0 | 10 | | 13,5 | | | 5,0 | | 1,2 | 5,3 | 14,8 |
| 28,0 | | 124,0 | | | | | | | | | 5,4 | 15,1 |
| 29,0 | | 128,0 | | | | | | | | | 5,5 | 15,5 |
| 31,0 | | 135,0 | | 30 | | | | | 2 | | 5,6 | 15,5 |
| 33,0 | | 141,0 | | | | | | | | | 5,9 | 16,4 |

3. Материал: алюминиевый сплав Д16АМ по ГОСТ 21631-76 и Д19АМ по ОСТ 1 90246-77;
сталь 20 по ГОСТ 16523-70;
сталь 12Х17Г9АН4-М (Х17Г9АН4, ЭИ878) по ТУ 14-1-2186-77.

4. Термическая обработка хомутов из алюминиевых сплавов* – Т или $Т_1$, группа контроля 5 по ОСТ 1 00021-78.

5. Неуказанные предельные отклонения размеров, формы и расположения поверхностей – по ОСТ 1 00022-80.

6. Покрытие: для хомутов из алюминиевого сплава – Ан.Окс.хр*;
из стали 20 – Кд9.хр и Ц9.хр*;
из стали 12Х17Г9АН4-М – Хим.Пас*.

7. Маркировать значение $D$ или $D$-19 (для алюминиевого сплава Д19АМ) ударом, шрифт ПО-2 по ГОСТ 2930-62. Допускается дополнительно наносить маркировку $D$ по ОСТ 1 12095-75.

8. Общие технические условия – по ОСТ 1 00615-73.

Пример наименования и обозначения хомута размером $D$-19 мм, исполнения 1 из алюминиевого сплава Д16:

Хомут 19-1-ОСТ 1 12096-75

*По действующему в отрасли документу.

№ изм. | 1 | 2 | 3 | 4
№ изв. | 6937 | 7172 | 7824 | 8713
Инв. № дубликата | Инв. № подлинника | 2463

То же, из алюминиевого сплава Д19:

Хомут 19-1-ОСТ 1 12097-75

То же, из стали 20 с покрытием кадмирование:

Хомут 19-1-Кд-ОСТ 1 12098-75

То же, из стали 20 с покрытием цинкование:

Хомут 19-1-Ц-ОСТ 1 12098-75

То же, из стали 12Х17Г9АН4-М:

Хомут 19-1-ОСТ 1 12099-75

№ изм
№ изв
Инв. № дубликата
Инв. № подлинника
2463

# ЛИСТ РЕГИСТРАЦИИ ИЗМЕНЕНИЙ

| № изм. | Номера страниц | | | | Номер "Изв. об изм." | Подпись | Дата | Срок введения изменения |
|---|---|---|---|---|---|---|---|---|
| | Измененных | Замененных | Новых | Аннулированных | | | | |
| 1 | 3 | – | – | – | 6937 | | 10.09.77 | 1.07.78 |
| 2 | 2, 3 | – | – | – | 7172 | | 3.04.78 | 1.07.78 |
| 3 | 1, 3 | – | – | – | 7824 | | 4.10.79 | 1.07.80 |
| 4 | 1, 2, 3 | – | – | – | 8713 | | | |

gost.e-ecolog.ru