ТИПОВОЙ ПРОЕКТ
901-1-69.87

РЕЧНЫЕ ВОДОЗАБОРНЫЕ СООРУЖЕНИЯ СОВМЕЩЕННОГО ТИПА ПРОИЗВОДИТЕЛЬНОСТЬЮ 1,0 - 3,0 м³/с С ЗАГЛУБЛЕНИЕМ 12,6м

/С МОНОЛИТНОЙ ПОДЗЕМНОЙ ЧАСТЬЮ/

АЛЬБОМ VII

СТРОИТЕЛЬНЫЕ ИЗДЕЛИЯ НАДЗЕМНОЙ ЧАСТИ.

9575/2

gost.e-ecolog.ru

ТИПОВОЙ ПРОЕКТ
901-1-69.87

РЕЧНЫЕ ВОДОЗАБОРНЫЕ СООРУЖЕНИЯ СОВМЕЩЕННОГО ТИПА ПРОИЗВОДИТЕЛЬНОСТЬЮ 1,0-3,0 м³/с С ЗАГЛУБЛЕНИЕМ 12,6м
/С МОНОЛИТНОЙ ПОДЗЕМНОЙ ЧАСТЬЮ/

АЛЬБОМ VII
СТРОИТЕЛЬНЫЕ ИЗДЕЛИЯ НАДЗЕМНОЙ ЧАСТИ.

СОСТАВ ПРОЕКТА:

Альбом I	Технологическая часть, нестандартизированное оборудование (из т.п. 901-1-32.83).
Альбом II	Архитектурно-строительная часть, отопление и вентиляция, указания по производству строительных работ (из т.п. 901-1-32.83)
Альбом III	Конструкции железобетонные подземной части. Изделия. Указания по производству работ.
Альбом III/1	Строительная часть при производстве работ опускным методом (глубина подземной части 12,6м) из т.п. 901-1-32.83.
Альбом IV	Электрическая часть (из т.п. 901-1-32.83)
Альбом V	Задания заводам-изготовителям на комплектные электротехнические устройства (из т.п. 901-1-32.83)
Альбом VI	Спецификации оборудования (из т.п. 901-1-32.83)
Альбом VII	Строительные изделия надземной части.
Альбом VIII	Сметы. Книги I.II. Книги III.IV (из т.п. 901-1-32.83 альбом VIII. 84)
Альбом IX	Ведомость потребности в материалах.

Разработан ГПИ Укрводоканалпроект 9575/2

Директор института Якименко В.Н.
Главный инженер института Диканко Н.В.
Главный инженер проекта Новоминский И.Н.
Начальник отдела Волошин М.Я.

Утвержден
Госстроем СССР, протокол №АЧ-82 от 02.12.1986г.

Альбом VII

Типовой проект 901-1-69.87

Формат	Обозначение	Наименование	Стр.	Примечание
А3	901-1-69.87-КЖИ-К72-5а	Колонны К72-5а; К72-7а; К72-9а	3	
А3	901-1-69.87-КЖИ-К72-5б	Колонны К72-5б; К72-7б; К72-9б	4	
А3	901-1-69.87-КЖИ-К72-5в	Колонны К72-5в; К72-7в; К72-9в	5	
А3	901-1-69.87-КЖИ-К72-5г	Колонны К72-5г; К72-7г; К72-9г;		
		К72-5г-01; К72-7г-01; К72-9г-01	6	
А3	901-1-69.87-КЖИ-К72-5д	Колонны К72-5д; К72-7д; К72-9д	7	
А3	901-1-69.87-КЖИ-6КФ85-1а	Колонны 6КФ85-1а; 6КФ85-2а	8	
А3	901-1-69.87-КЖИ-6КФ85-1б	Колонны 6КФ85-1б; 6КФ85-2б	9	
А3	901-1-69.87-КЖИ-К42-3а	Колонны К42-3а; К42-4а; К42-5а	10	
А3	901-1-69.87-КЖИ-К42-3б	Колонны К42-3б; К42-4б; К42-5б;		
		К42-3б-01; К42-4б-01; К42-5б-01	11	
А3	901-1-69.87-КЖИ-	Балки покрытия 1БСТ6-5АIVТа,		
	-1БСТ6-5АIVТа	1БСТ6-7АIVТа	12	
А3	901-1-69.87-КЖИ-	Балки покрытия 1БСТ6-5АIVТб		
	1БСТ6-5АIVТб	1БСТ6-7АIVТб	13	
А3	901-1-69.87-КЖИ-	Балка покрытия		
	2БДР18-5АIVТа	2БДР18-5АIVТа	14	
А3	901-1-69.87-КЖИ-	Балка покрытия		
	2БДР18-5АIVТб	2БДР18-5АIVТб	15	
А3	901-1-69.87-КЖИ-	Плиты покрытия ПГ-2АIVТ-1,		
	ПГ-2АIVТ-1	ПГ-3АIVТ-1	16	

Формат	Обозначение	Наименование	Стр.	Примечание
А3	901-1-69.87-КЖИ-	Плиты покрытия ПГ-2АIVТ-2		
	ПГ-2АIVТ-2	ПГ-3АIVТ-2	17	
А3	901-1-69.87-КЖИ-	Плиты покрытия ПГ-2АIVТ-3		
	ПГ-2АIVТ-3	ПГ-3АIVТ-3	18	
А3	901-1-69.87-КЖИ-	Плиты покрытия ПВ7-5АIVТ-1;		
	ПВ7-5АIVТ-1	ПВ7-6АIVТ-1; ПВ7-3АIVТ-2; ПВ7-4АIVТ-2	19	
А3	901-1-69.87-КЖИ-	Плиты покрытия ПВ7-3АIVТ-1		
	ПВ7-3А-IVТ-1	ПВ7-4АIVТ-1	20	
А3	901-1-69.87-КЖИ-	Плита ПВ4-3АIVТ-2; ПВ4-4АIVТ-2;		
	ПВ4-3АIVТ-2	ПВ4-5АIVТ-1; ПВ4-6АIVТ-1; ПВ4-3АIVТ-1		
		ПВ4-4АIVТ-1	21	
А4	901-1-69.87-КЖИ-	Панель стеновая		
	ПС60.12.20-4А-37а	ПС60.12.20-4Л-37а	22	
А4	901-1-69.87-КЖИ-	Плиты $\frac{ПАIV-7}{1,5\times6}$-2б; $\frac{ПАIV-7}{1,5\times6}$-3б		
	$\frac{ПАIV-7}{1,5\times6}$-2б	$\frac{ПАIV-7}{1,5\times6}$-4б; $\frac{ПАIV-7}{1,5\times6}$-5б-1	23	
А4	901-1-69.87-КЖИ-МС9	Изделие соединительное МС9	23	
А4	901-1-69.87-КЖИ-М26	Изделие соединительное М26	24	

Инв.№ подл. | Подпись и дата | Взам. инв.№

Привязан

Инв.№

Гл. инж. пр.	Новоминский	
Н. контр.	Платник	
Нач. отд.	Волошин	
Гл. спец.	Плотник	
Рук. гр.	Клоцман	
Ст. инж.	Бурдакова	
Техник	Городецкая	

ТП901-1-69.87 -КЖИ

Содержание

Стадия	Лист	Листов
Р	1	1

Госстрой СССР
Укрводоканалпроект
Киев

Формат А3

9575/2

Альбом VIII

Типовой проект 901-1-69.87

Формат	Зона	Поз.	Обозначение	Наименование	Кол.	Примечание
				Документация		
			1.423-3 Вып. 1	Технические требования		
				Сборочные единицы		
			1.423-3 Вып. 1	Колонна		Для схемы раскладки колонн см. альбом VIII
				К72-5; К72-7; К72-9		
		1	1.423-3 Вып. 2	Изделие закладное М1-14	5	
		2	1.400-15 Вып. 0	Изделие закладное МН105-6	1	

Ведомость расхода стали на дополнительные изделия, кг

Марка элемента	Изделия закладные								Всего
	Арматура класса			Прокат - марки					
	А-III			В ст 3 кп 2					
	ГОСТ 5781-82*			ГОСТ 103-76*			ГОСТ 8509-72*		
	ф 8	ф 12	Итого	-δ=6	-δ=8	Итого	∠63×5	Итого	
К72-5а	0,1	1,65	1,75	0,5	0,4	0,9	7,2	7,2	10,0
К72-7а	0,1	1,65	1,75	0,5	0,4	0,9	7,2	7,2	10,0
К72-9а	0,1	1,65	1,75	0,5	0,4	0,9	7,2	7,2	10,0

1. Анкера закладного изделия МН105-6, используемого для контура заземления, приварить к арматуре колонны.

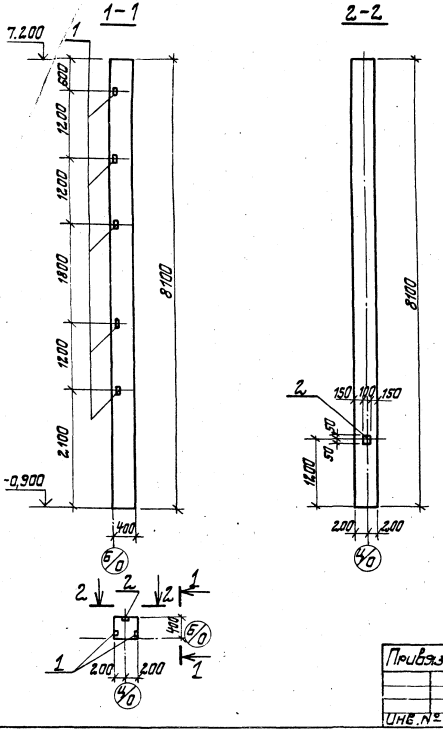

Привязан	Гл.инж.пр.	Левитский	
	Н.контр.	Платник	
	Нач.отд.	Волошин	
	Гл.спец.	Платник	
	Рук.гр.	Слащилин	
Инв.№	Гл.инж.	Быстрова	

ТП 901-1-69.87 -КЖСИ-К72-5а

Колонны К72-5а; К72-7а К72-9а

Стадия	Масса	Масштаб
Р		
Лист 1	Листов 1	

Госстрой СССР Укрводоканалпроект Киев

Формат А3

9575/2

Инв.№подл. | Подпись и дата | Взам.инв.№

Типовой проект 901-1-69.87 Альбом VII

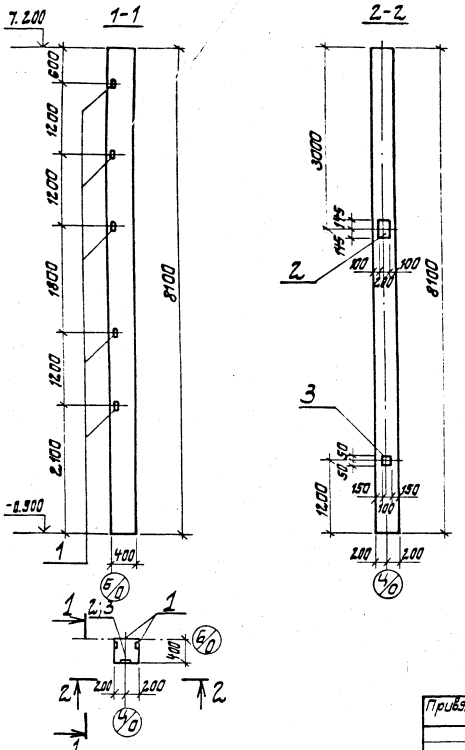

Формат	Зона	Поз.	Обозначение	Наименование	Кол.	Примечание
				Документация		
			1.423-3 вып. 1	Технические требования		
				Сборочные единицы		
А3			1.423-3 вып. 1	Колонна К72-5; К72-7; К72-9		со всеми арматурными и закладными изделиями
		1	1.423-3 вып. 2	Изделие закладное М1-14	5	
		2	1.423-3 вып. 2	Изделие закладное М1-12-1	1	
		3	1.400-15 вып. 0	Изделие закладное МН105-6	1	

Ведомость расхода стали на дополнительные изделия, кг

Марка элемента	Изделия закладные									Всего
	Арматура класса А-III			Прокат марки Вст 3 кп 2						
	ГОСТ 5781-82*			ГОСТ 103-76*				ГОСТ 8509-72*		
	ф8	ф12	Итого	-δ=6	-δ=8	-δ=10	Итого	L63×5	Итого	
К72-5б	0,1	3,05	3,15	0,5	0,4	4,6	5,5	7,2	7,2	15,85
К72-7б	0,1	3,05	3,15	0,5	0,4	4,6	5,5	7,2	7,2	15,85
К72-9б	0,1	3,05	3,15	0,5	0,4	4,6	5,5	7,2	7,2	15,85

1. Анкер закладного изделия МН105-6, используемого для контура заземления, приварить к арматуре колонны.

Гл. инж. пр.	Новоминский		
Н. контр.	Плотник		
Нач. отд.	Волошин		
Гл. спец.	Плотник		
Рук. гр.	Клоцман		
Ст. инж.	Бурбакова		

Привязан

Инв. №

ТП 901-1-69.87 -КЖИ-К72-5б

Колонны К72-5б; К72-7б; К72-9б

Стадия	Масса	Масштаб
Р		

Лист 1 Листов 1

Госстрой СССР Укрводоканалпроект Киев

Формат А3

Инв. № подл. | Подпись и дата | Взам. инв. №

Типовой проект 901-1-69.87 Альбом VII

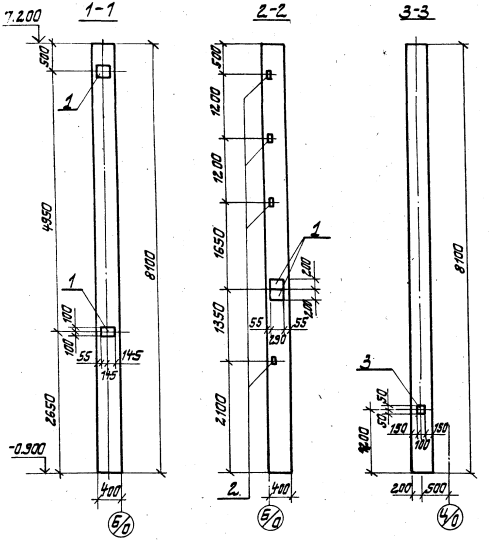

Формат	Зона	Поз.	Обозначение	Наименование	Кол	Примечание
				Документация		
			1.423-3 вып. 1	Технические требования		
				Сборочные единицы		
			1.423-3 вып. 1	Колонна К72-5; К72-7; К72-9		со всеми арматурными и закладными изделиями
		1	1.423-3 вып. 2	Изделие закладное М-1-12-1	4	
		2	1.423-3 вып. 2	Изделие закладное М1-14а	4	
		3	1.400-15; вып. 0	Изделие закладное МН105-6	1	

Ведомость расхода стали на дополнительные изделия, кг

Марка элемента	Изделия закладные									
	Арматура класса А-III			Прокат марки Вст3 кп 2						Всего
	ГОСТ 5781-82*			ГОСТ 103-76*				ГОСТ 8509-72*		
	ф 8	ф 12	Итого	-δ=6	-δ=8	-δ=10	Итого	L63×5	Итого	
К72-5в	0,1	6,92	7,02	0,5	0,4	18,4	19,3	2,88	2,88	29,2
К72-7в	0,1	6,92	7,02	0,5	0,4	18,4	19,3	2,88	2,88	29,2
К72-9в	0,1	6,92	7,02	0,5	0,4	18,4	19,3	2,88	2,88	29,2

1. Анкер закладного изделия МН105-6, используемого для контура заземления, приварить к арматуре колонны.

Инв. № подл.	Подпись и дата	Взам. инв. №	

Привязан

Инв. №

Гл. инж. пр.	Нибутинский	
Н. контр.	Плотник	
Нач. отд.	Волошин	
Гл. спец.	Плотник	
Рук. гр.	Клоцман	
Ст. инж.	Бурбакова	

ТП901-1-69.87 -КЖИ-К72-5в

Колонны К72-5в; К72-7в; К72-9в.

Стадия	Масса	Масштаб
Р		

Лист 1 Листов 1

Госстрой СССР Укрводоканалпроект Киев

Формат А3
9575/2

Альбом VII

Типовой проект 901-1-69.87

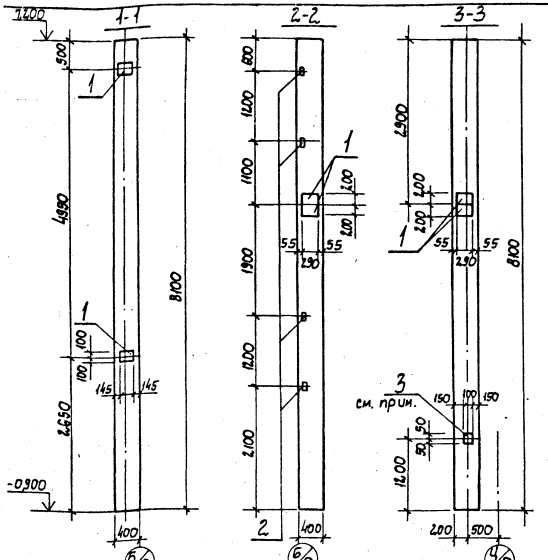

К72-5г; К72-7г; К72-9г

К72-5г-01; К72-7г-01; К72-9г-01 зеркальное отражение остальное см. К72-5г; К72-7г; К72-9г

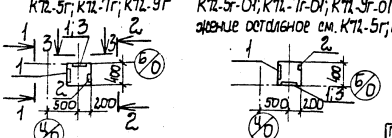

1. Анкера закладного изделия МН105-6, используемого для контура заземления, приварить к арматуре колонны.

Формат	Зона	Поз.	Обозначение	Наименование	Кол.	Примечание
				Документация		
			1.423-3 вып. 1	Технические требования		
				Сборочные единицы		
			1.423-3 вып. 1	Колонна К72-5; К72-7; К72-9		Со всеми арматурными и закладными изделиями
		1	1.423-3, вып. 2	Изделие закладное М1-12-1	6	
		2	1.423-3, вып. 2	Изделие закладное М1-14-а	4	
		3	1.400-15, вып. 0	Изделие закладное МН105-6	1	

Ведомость расхода стали на дополнительные изделия, кг

Марка элемента	Изделия закладные									Всего
	Арматура класса А-III			Прокат марки Вст3 кп2						
	ГОСТ 5781-82*			ГОСТ 103-76*				ГОСТ 8509-72*		
	ф8	ф12	Итого	-δ=6	-δ=8	-δ=10	Итого	L63×5	Итого	
К72-5г	0,1	9,72	9,82	0,5	0,4	27,6	28,5	2,88	2,88	41,2
К72-7г	0,1	9,72	9,82	0,5	0,4	27,6	28,5	2,88	2,88	41,2
К72-9г	0,1	9,72	9,82	0,5	0,4	27,6	28,5	2,88	2,88	41,2
К72-5г-01	0,1	9,72	9,82	0,5	0,4	27,6	28,5	2,88	2,88	41,2
К72-7г-01	0,1	9,72	9,82	0,5	0,4	27,6	28,5	2,88	2,88	41,2
К72-9г-01	0,1	9,72	9,82	0,5	0,4	27,6	28,5	2,88	2,88	41,2

Гл. инж. пр.	Новоминский		
Н. контр.	Плотник		
Нач. отд.	Волошин		
Гл. спец.	Плотник		
Рук. гр.	Клоцман		
Ст. инж.	Бурдакова		

Привязан

Инв. N

ТП 901-1-69.87 -КЖИ-К72-5г

Колонны К72-5г; К72-7г; К72-9г; К72-5г-01; К72-7г-01; К72-9г-01

Стадия	Масса	Масштаб
Р		

Лист 1 Листов 1

Госстрой СССР Укрводоканалпроект Киев

Инв. N подл. | Подпись и дата | Взам. инв. N

Формат А3

Типовой проект 901-1-69.87 Альбом VII

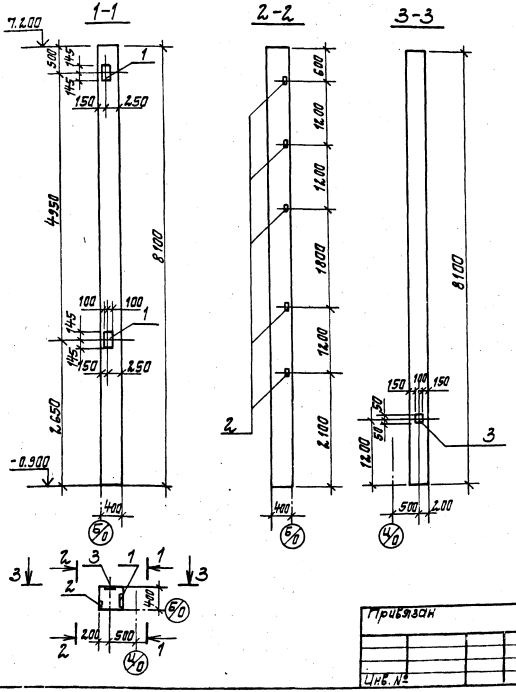

Формат	Зона	Поз.	Обозначение	Наименование	Кол.	Примечание
				Документация		
			1.423-3 вып. 1	Технические требования		
				Сборочные единицы		
			1.423-3 вып. 1	Колонна К72-5; К72-7;		со всеми арматурными и закладными изделиями
			1.423-3 вып. 1	К72-9		
		1	1.423-3 вып. 2	Изделие закладное М1-12-1	2	
		2	1.423-3 вып. 2	Изделие закладное М1-14а	5	
		3	1.400-15 вып. 0	Изделие закладное МН105-6	1	

Ведомость расхода стали на дополнительные изделия, кг

Марка элемента	Изделия закладные									Всего
	Арматура класса А-III			Прокат марки В ст. 3 кл2						
	ГОСТ 5781-82*			ГОСТ 103-76*				ГОСТ 8509-72*		
	ф8	ф12	Итого	-δ=6	-δ=8	-δ=10	Итого	L63×5	Итого	
К72-5д	0.1	4.45	4.55	0.5	0.4	9.2	10.1	3.6	3.6	18.25
К72-7д	0.1	4.45	4.55	0.5	0.4	9.2	10.1	3.6	3.6	18.25
К72-9д	0.1	4.45	4.55	0.5	0.4	9.2	10.1	3.6	3.6	18.25

1. Анкер закладного изделия МН105-6, используемого для контура заземления, приварить к арматуре колонны.

Гл. инж. пр.	Новоминский		
Н. контр.	Плотник		
Нач. отд.	Волошин		
Гл. спец.	Плотник		
Рук. гр.	Клоцман		
Ст. инж.	Бурдакова		

Привязан

Инв. №

ТП 901-1-69.87 - КЖИ-К72-5д

Колонны К72-5д; К72-7д; К72-9д.

Стадия	Масса	Масштаб
Р		

Лист 1 Листов 1

Госстрой СССР Укрводоканалпроект Киев

Инв. № подл. | Подпись и дата | Взам. инв. №

Формат А3

9575/2

Типовой проект 901-1-69.87 Альбом V

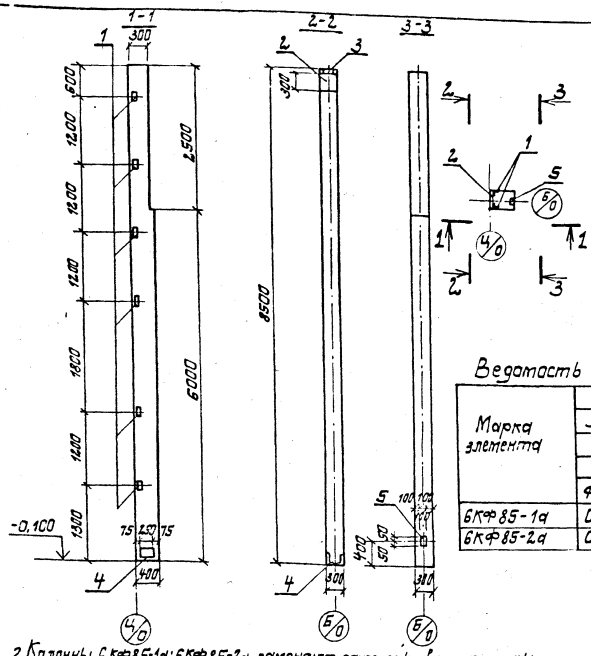

Формат	Зона	Поз.	Обозначение	Наименование	Кол.	Примечание
				Документация		
			1.427.1-3 Вып.1	Технические требования		
				Сборочные единицы		
А3			1.427.1-3 Вып.1	Колонна 6КФ 85-1,		со всеми арматурными и закладными изделиями
А3			1.427.1-3 Вып.1	6КФ 85-2		
		1	1.427.1-3.2-020.0	Изделие закладное МН 28	6	
		2	1.427.1-3.2-006.0	Изделие закладное МН 1	1	
		3	1.427.1-3.2-0.07.0	Изделие закладное МН2	1	
		4	1.427.1-3.2-0.12.0	Изделие закладное МН7	1	
		5	1.400-15 Вып.0	Изделие закладное МН105-6	1	

Ведомость расхода стали на дополнительные изделия, кг

Марка элемента	Изделия закладные												Всего
	Арматура класса					Прокат марки							
	А-III					Вст 3 кп 2							
	ГОСТ 5781-82*					ГОСТ 103-76*				ГОСТ 8509-72*			
	ф8	ф10	ф12	ф14	Итого	-δ=6	-δ=8	-δ=10	Итого	L63×5	L90×6	Итого	
6КФ 85-1а	0,1	3,18	1,44	2,04	6,76	0,5	6,1	4,71	11,31	8,4	4,2	12,6	30,6
6КФ 85-2а	0,1	3,18	1,44	2,04	6,76	0,5	6,1	4,71	11,31	8.4	4,2	12,6	30,6

1. Анкер закладного изделия МН105-6, используемого для контура заземления, приварить к арматуре колонны.

2. Колонны 6КФ85-1а; 6КФ85-2а заменяют ранее действующие колонны КФ18-1а и КФ18-2а по шифру 460-75.

3. При привязке типового проекта к конкретным условиям, по согласованию со строительной организацией внести необходимую корректировку в альбом II тп 901-1-32.86.

Гл. инж. пр.	Новоминский		
Н. контр.	Плотник		
Нач. отд.	Волошин		
Гл. спец.	Плотник		
Рук. гр.	Клоцман		
Ст. инж.	Бурдакова		

Привязан

Инв. №

ТП 901-1-69.87 -КЖИ-6КФ85-1а

Колонны 6КФ85-1а; 6КФ85-2а

Стадия	Масса	Масштаб
Р		

Лист | Листов 1

Госстрой СССР Укрводоканалпроект Киев

Инв. № подлин. | Подпись и дата | Взам. инв. №

Типовой проект 901-1-69.87 Альбом VII

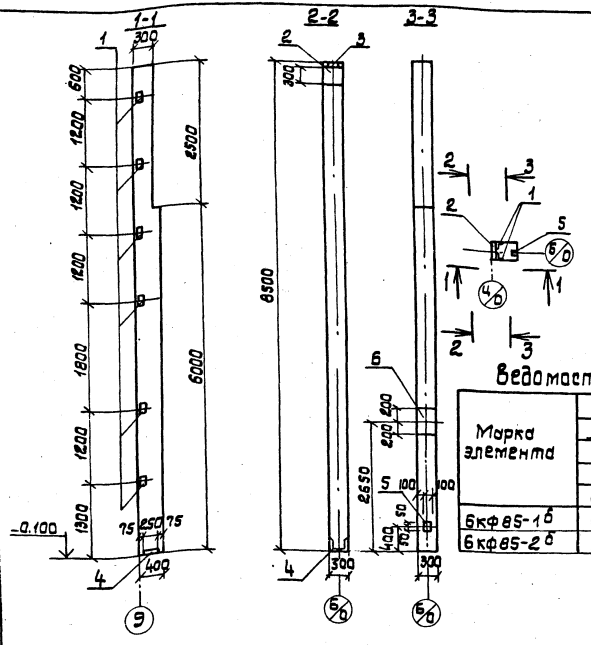

Формат	Зона	Поз.	Обозначение	Наименование	Кол.	Примечание
				Документация		
			1.427.1-3 вып. 1	Технические требования		
				Сборочные единицы		
			1.427.1-3 вып.1	Колонна 6кф 85-1,		со всеми арматурными и закладными изделиями
			1.427.1-3 вып.1	6кф 85-2		
		1	1.427.1-3.2-020.0	Изделие закладное мн28	6	
		2	1.427.1-3.2-006.0	Изделие закладное мн1	1	
		3	1.427.1-3.2-0.07.0	Изделие закладное мн2	1	
		4	1.427.1-3.2.0.12.0	Изделие закладное мн7	1	
		5	1.400-15. вып.0	Изделие закладное мн105-6	1	
		6	1.400-15 вып.0	Изделие закладное мн144-2	1	

Ведомость расхода стали на дополнительные изделия, кг

Марка элемента	Изделие закладное												Всего
	Арматура класса А-III.					Прокат марки В ст 3 кп2							
	ГОСТ 5781-82*					ГОСТ 103-76*				ГОСТ 8509-72*			
	ф8	ф10	ф12	ф14	Итого	-б=6	-б=8	-б=10	Итого	L63x5	L90x6	Итого	
6кф85-1б	0.1	3.18	3.94	2.04	9.26	0.5	13.6	4.71	18.81	8.4	4.2	12.6	40.6
6кф85-2б	0.1	3.18	3.94	2.04	9.26	0.5	13.6	4.71	18.81	8.4	4.2	12.6	40.6

1. Анкер закладного изделия мн105-6, используемого для контура заземления, приварить к арматуре колонны.

3. Колонны 6 кф85-1б; 6кф85-2а заменяют ранее действующие колонны кф 18-1б и кф18-2б по шифру 460-75.

4. При привязке типового проекта к конкретным условиям, по согласованию со строительной организацией внести необходимую корректировку в альбом II ТП 901-1-32.86.

Привязан	
Инв. №	

Гл.ин.пр.	Новоминский	
Н.контр.	Плотник	
Нач.отд.	Волошин	
Гл.спец.	Плотник	
Рук.гр.	Клоцман	
Ст.инж.	Бурдакова	

ТП 901-1-69.87 -кжи-6кф85-1б

Колонны 6 кф 85-1б; 6 кф 85-2б

Стадия	Масса	Масшт.
Р		

Лист 1 | Листов 1

Госстрой СССР Укрводоканалпроект Киев

Инв. № подл. | Подпись и дата | Взам. инв. №

Формат А3

9575/2

Типовой проект 901-1-69.87 Альбом VII

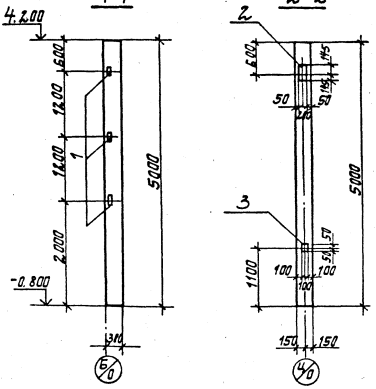

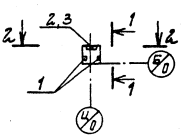

Формат	Зона	Поз.	Обозначение	Наименование	Кол.	Примечание
				Документация		
			1.423-3 вып.1	Технические требования		
				Сборочные единицы		со всеми арматурными и закладными изделиями
			1.423-3 вып.1	Колонна К42-3; К42-4; К42-5		
		1	1.423-3 вып.2	Изделие закладное М1-13	3	
		2	1.423-3 вып.2	Изделие закладное М1-12	1	
		3	1.400-15 вып.0	Изделие закладное МН105-6	1	

Ведомость расхода стали на дополнительные изделия, кг

Марка элемента	Изделия закладные									
	Арматура класса А-III			Прокат марки В ст3 кп2						Всего
	ГОСТ 5781-82*			ГОСТ 103-76*				ГОСТ 8509-72*		
	ф8	ф12	Итого	-δ=6	-δ=8	-δ=10	Итого	L63×5	Итого	
К42-3а	0,1	2,12	2,22	0,5	0,4	4,6	5,5	4,32	4,32	12,04
К42-4а	0,1	2,12	2,22	0,5	0,4	4,6	5,5	4,32	4,32	12,04
К42-5а	0,1	2,12	2,22	0,5	0,4	4,6	5,5	4,32	4,32	12,04

1. Анкер закладного изделия МН105-6, используемого для контура заземления, приварить к арматуре колонны.

Гл.инж.пр.	Новоженский		
Н.контр.	Плотник		
Нач.отд.	Волошин		
Гл.спец.	Плотник		
Рук.гр.	Клацман		
Ст.инж.	Бурдакова		

Привязан

Инв. №

ТП 901-1-69.87 -КЖИ-К42-3а

Колонны К42-3а; К42-4а; К42-5а

Стадия	Масса	Масштаб
Р		

Лист | Листов 1

Госстрой СССР Укрводоканалпроект Киев

Формат А3

Инв. № подл. | Подпись и дата | Взам. инв. №

Типовой проект 901-1-69.87 Альбом VII

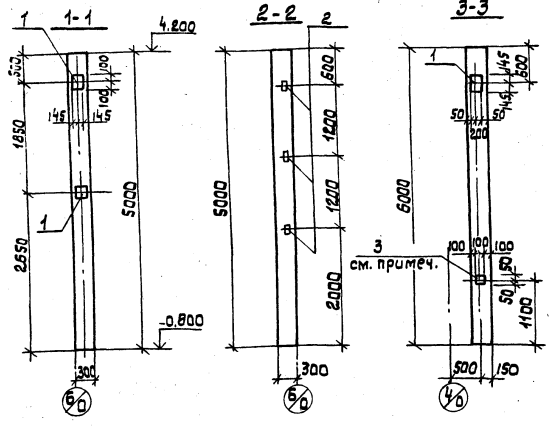

Формат	Зона	Поз.	Обозначение	Наименование	Кол.	Примечание
				Документация		
			1.423-3 Вып. 1	Технические требования		
				Сборочные единицы		
			1.423-3 Вып. 1	Колонка К42-3, К42-4, К42-5		со всеми арматурными и закладными изделиями
		1	1.423-3 Вып. 2	Изделие закладное М1-12	3	
		2	1.423-3 Вып. 2	Изделие закладное М1-13а	3	
		3	1.400-15 Вып.0	Изделие закладное МН105-6	1	

Ведомость расхода стали на дополнительные изделия, кг

Марка элемента	Изделия закладные									Всего
	Арматура класса А-III			Прокат марки В ст 3 кп 2						
	ГОСТ 5781-82*			ГОСТ 103-76*				ГОСТ 8509-72*		
	ф8	ф12	Итого	-б=6	-б=8	-б=10	Итого	L63×5	Итого	
К42-3б	0.1	4.92	5.02	0.5	0.4	13.8	14.7	2.16	2.16	21.88
К42-4б	0.1	4.92	5.02	0.5	0.4	13.8	14.7	2.16	2.16	21.88
К42-5б	0.1	4.92	5.02	0.5	0.4	13.8	14.7	2.16	2.16	21.88
К42-3б-01	0.1	4.92	5.02	0.5	0.4	13.8	14.7	2.16	2.16	21.88
К42-4б-01	0.1	4.92	5.02	0.5	0.4	13.8	14.7	2.16	2.16	21.88
К42-5б-01	0.1	4.92	5.02	0.5	0.4	13.8	14.7	2.16	2.16	21.88

К42-3б; К42-4б; К42-5б;

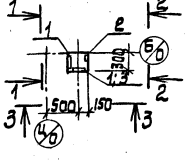

К42-3б-01; К42-4б-01; К42-5б-01 зеркальное отражение, остальное см. К42-3б; К42-4б; К42-5б.

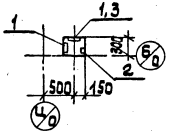

1. Анкер закладного изделия МН 105-6, используемого для контура заземления, приварить к арматуре колонны.

Привязан

Инв. №

Гл.ин.пр.	Новоминский	
Н.контр.	Плотник	
Нач.отд.	Волошин	
Гл.спец.	Плотник	
Рук.гр.	Клацман	
Ст.инж.	Бусякова	

ТП 901-1-69.87 -КЖИ-К42-3б

Колонны К42-3б; К42-4б К42-5б; К42-3б-01 К42-4б-01; К42-5б-01

Стадия	Масса	Масшт.
Р		

Лист | Листов 1

Госстрой СССР Укрводоканалпроект Киев

Формат А3

9575/2

Инв. № подл. | Подп. и дата | Взам. инв. №

Альбом VII

Типовой проект 901-1-69.87

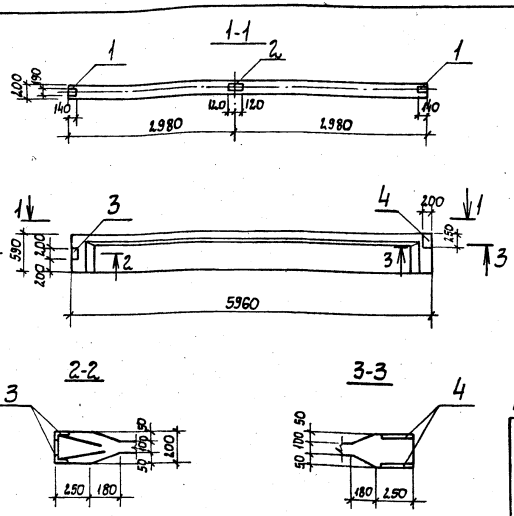

Формат	Зона	Поз.	Обозначение	Наименование	Кол.	Примечание
				Документация		
			1.462.1-10/80 вып.1	Технические требования		
				Сборочные единицы		
			1.462.1-10/80 вып.1	Балка		Со всеми арматурными и закладными изделиями
				1БСТБ-5АIVТ; 1БСТБ-7АIVТ		
АЧ		1	1.462.1-10/80 вып.2	Изделие закладное М5	2	
АЧ		2	1.462.1-10/80 вып.2	Изделие закладное М6	1	
АЧ		3	1.030.1-1,0-3-2210	Изделие закладное МД1	1	
		4	1.400-15 вып.0	Изделие закладное ИН 205-2	1	

Ведомость расхода стали на дополнительные изделия, кг

Марка элемента	Изделия закладные										Всего
	Арматура класса					Прокат марки					
	А-I		А-III			Вст3 кп2					
	ГОСТ 5781-82*		ГОСТ 5781-82*			ГОСТ 103-76*			ГОСТ 8510-72*		
	ф6	Итого	ф8	ф12	Итого	-δ=6	-δ=10	Итого	L80×50×6	Итого	
1БСТБ-5АIVТ а	0,06	0,06	0,92	0,7	1,62	4,8	7,8	12,6	2,36	2,36	16,64
1БСТБ-7АIVТ а	0,06	0,06	0,92	0,7	1,62	4,8	7,8	12,6	2,36	2,36	16,64

1. Анкера закладных изделий М5 и М6, используемые для контура заземления, приварить к арматуре балки.
2. Балки покрытия 1БСТБ-5АIVТа, 1БСТБ-7АIVТа заменяют ранее действующие балки БЭБ АIVа, БЭБ-8АIVа по 1,462-10
3. При привязке типового проекта к конкретным условиям, по согласованию со строительной организацией внести необходимую корректировку в альбом II ТП 901-1-32.86.

Инв.№ подл. | Подпись и дата | Взам.инв.№

Привязан

Инв.№

Гл.инж.пр.	Новоминский	
Н.контр.	Плотник	
Нач.отд.	Волошин	
Гл.спец.	Плотник	
Рук.гр.	Клоцман	
Ст.инж.	Бурдакова	

ТП 901-1-69.87 -КЖИ-1БСТБ-5АIVТа

Балки покрытия 1БСТБ-5АIVТ а, 1БСТБ-7АIVТ а

Стадия	Масса	Масштаб
Р		

Лист | Листов 1

Гострой СССР Укрводоканалпроект Киев

Формат А3

9575/2

Типовой проект 901-1-69.87 Альбом VII

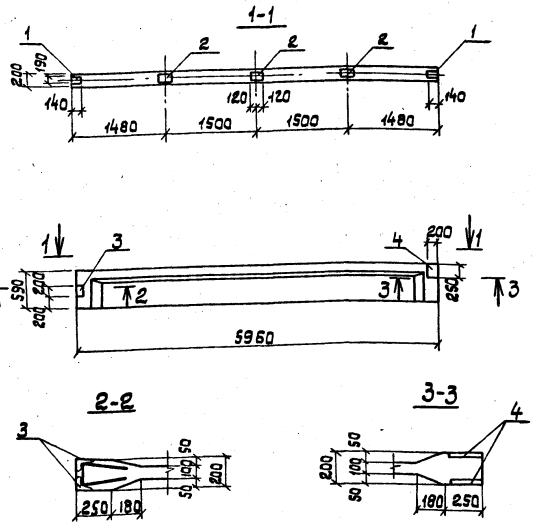

Формат	Зона	Поз.	Обозначение	Наименование	Кол.	Примечание
				Документация		
			1.462.1-10/80 Вып.1	Технические требования		
				Сборочные единицы		
				Балки		со всеми арматурными и закладными изделиями
			1.462.1-10/80 Вып.1	1БСТ6-5АIVТ; 1БСТ6-7АIVт		
А4		1	1.462.1-10/80 Вып.2	Изделие закладное м5	2	
		2	1.462.1-10/80 Вып.2	Изделие закладное м6	3	
		3	1.030.1-1.0-3 -2210	Изделие закладное мд1	1	
		4	1.400-15 Вып.0	Изделие закладное мнеб52	1	

Ведомость расхода стали на дополнительные изделия, кг

Марка элемента	Изделия закладные										Всего
	Арматура класса					Прокат марки					
	А-I		А-III			Вст3 кп2					
	ГОСТ 5781-82*		ГОСТ 5781-82*			ГОСТ 103-76*			ГОСТ 8510-72*		
	ф6	Итого	ф8	ф12	Итого	-δ=6	-δ=10	Итого	80×50×6	Итого	
1БСТ6-5АIVТ б	0.06	0.06	1.32	0.7	2.02	9.2	7.8	17	2.36	2.36	21.44
1БСТ6-7АIVТ б	0.06	0.06	1.32	0.7	2.02	9.2	7.8	17	2.36	2.36	21.44

1. Анкера закладных изделий м5 и м6, используемые для контура заземления, приварить к арматуре балки.
2. Балки покрытия 1БСТ6-5АIVТ б, 1БСТ6-7АIVТ б заменяют ранее действующие балки 6Э6-6АIVб; 6Э6-8АIVб по 1.462-10.
3. При привязке типового проекта к конкретным условиям, по согласованию со строительной организацией внести необходимую корректировку в альбом II ТП 901-1-32.86.

Привязан

Инв. №

Инв.№подл. | Подп. и дата | Взам.инв.№

Гл.инж.	Единский	
Н.контр.	Платник	
Нач.от.	Кашкин	
Гл.спец.	Платник	
Рук.гр.	Кашкин	
Ст.инж.	Бабенко	

ТП 901-1-69.87 -КЖИ-1БСТ6-5АIVТ-б

Балки покрытия 1БСТ6-5АIVТ б; 1БСТ6-7АIVТ б

Стадия	Масса	Масшт.
Р		
Лист 1	Листов 1	

Госстрой СССР Укрбасэкспроект Киев

Ф

3575/1

Типовой проект 901-1-69.87 Альбом VII

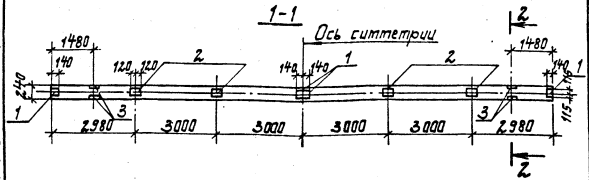

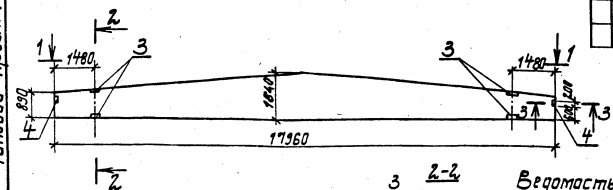

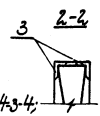



Формат	Зона	Поз.	Обозначение	Наименование	Кол.	Примечание
				Документация		
			1.462.1-3/80 вып. 1	Технические требования		
				Сборочные единицы		
			1.462.1-3/80 вып. 1	Балка 2БДР18-5АIVТ		со всеми арматурными, закладными изделиями
		1	1.400-6/76	Изделие закладное М4-1-3	4	
		2	1.400-6/76	Изделие закладное М4-3-4	4	
		3	1.400-6/76	Изделие закладное М4-22-1	2	
		4	1.030.1-1.0-3-2210-02	Изделие закладное МД3	2	

Ведомость расхода стали на дополнительные изделия, кг

Марка элемента	Изделия закладные											
	Арматура класса					Прокат марки						Всего
	А-I		А-II			В ст3 кп2						
	ГОСТ 5781-82*		ГОСТ 5781-82*			ГОСТ 103-76*		ГОСТ 8510-72*				
	ф6	Итого	ф8	ф10	Итого	-δ=6	Итого	L80×50×6	L110×10×8		Итого	
2БДР18-5АIVТа	0,16	0,16	3.04	0,4	3,44	14.0	14.0	4,72	10.4		15.12	32.72

1. Анкера закладных изделий М4-1-3; М4-3-4; М4-22-1, используемых для контура заземления, приварить к арматуре балки.
2. Балка покрытия 2БДР18-5АIVТа заменяет ранее действующие балки 2БДР18-2АIVа по 1.462-3.
3. При привязке типового проекта к конкретным условиям, по согласованию со строительной организацией внести необходимую корректировку в альбом II тп 901-1-32.86.

Инв. № подл. | Подпись и дата | Взам. инв. №

Привязан

Инв. №

Гл. инж. пр.	Новоминский	
Н. контр.	Плотник	
Нач. отд.	Волошин	
Гл. спец.	Плотник	
Рук. гр.	Плотник	
Ст. инж.	Бурдакова	

ТП 901-1-69.87-КЖИ-2БДР18-5АIVТа

Балка покрытия 2БДР18-5АIVТа

Стадия	Масса	Масштаб
Р		

Лист 1 | Листов 1

Госстрой СССР
Укрводаканалпроект
Киев

Формат А3

Альбом VII

Типовой проект 901-1-69.87

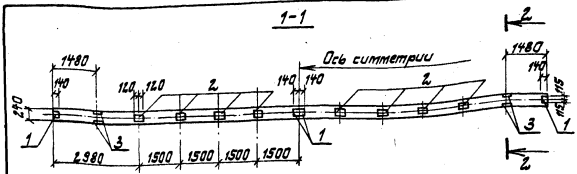

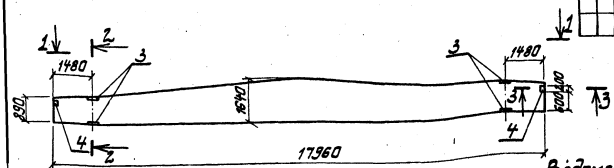

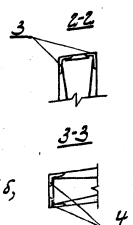

Формат	Зона	Поз.	Обозначение	Наименование	Кол.	Примечание
				Документация		
			1.462.1-3/80 вып. 1	Технические требования		
				Сборочные единицы		
			1.462.1-3/80 вып. 1	Балка 2БДР18-5АIVТ		со всеми арматурными и закладными изделиями
		1	1.400-6/76	Изделие закладное М4-1-3	4	
		2	1.400-6/76	Изделие закладное М4-3-4	8	
		3	1.400-6/76	Изделие закладное М4-22-1	2	
		4	1.030.1-1.0-3-2210-02	Изделие закладное МД3	2	

Ведомость расхода стали на дополнительные изделия, кг

Марка элемента	Изделия закладные										Всего
	Арматура класса					Прокат марки					
	А-I		А-III			Вст 3кп2					
	ГОСТ 5781-82*		ГОСТ 5781-82*			ГОСТ 103-76*		ГОСТ 8510-72*			
	ф6	Итого	ф8	ф10	Итого	δ=6	Итого	100×50×6	100×70×6	Итого	
2БДР18-5АIVтб	0,16	0,16	3,84	0,4	4,24	22,8	22,8	4,72	10,4	15,12	32,32

1. Анкера закладных изделий М4-1-3; М4-3-4, М4-22-1, используемых для контура заземления, приварить к арматуре балки.
2. Балка покрытия 2БДР18-5АIVб заменяет ранее действующие балки 2БДР18-2АIVб, 2БДР18-3АIVб по 1.462-3.
3. При привязке типового проекта к конкретным условиям, по согласованию со строительной организацией внести необходимую корректировку в альбом II ТП 901-1-32.86

Инв. № подл.	Подпись и дата	Взам. инв. №

Привязан

Инв. №

Гл. инж. пр.	Новоминский	
Н. контр.	Платник	
Нач. отд.	Волошин	
Гл. спец.	Плотник	
Рук. гр.	Клоцман	
Ст. инж.	Бурдакова	

ТП901-1-69.87-КЖИ-2БДР18-5АIVтб

Балка покрытия 2БДР18-5АIVтб

Стадия	Масса	Масштаб
Р		

Лист 1 | Листов 1

Госстрой СССР
Укрводоканалпроект
Киев

Формат А3
9575/2

Типовой проект 901-1-69.87 Альбом VII

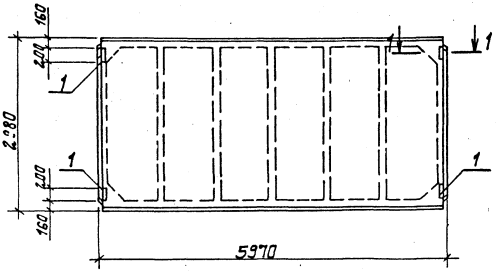

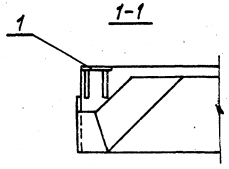

Формат	Зона	Поз.	Обозначение	Наименование	Кол.	Примечание
				Документация		
			ГОСТ 22701.1-77	Технические требования		
				Сборочные единицы		
			ГОСТ 22701.1-77	Плита ПГ-2 АIV Т;		Со всеми арматурными и закладными изделиями.
				ПГ-3 АIV Т		
		1	ГОСТ 22701.5-77	Изделие закладное М8	4	

Ведомость расхода стали на дополнительные изделия, кг

Марка элемента	Изделия закладные						Всего
	Арматура клас. А-III			Прокат марки В ст 3 кп 2			
	ГОСТ 5781-82*			ГОСТ 103-76*			
	ф10		Итого	-δ=8		Итого	
ПГ-2 АIV Т-1 ПГ-3 АIV Т-1	1,6		1,6	5,2		5,2	6,8

Гл. инж. пр.	Новоминский		
Н. контр.	Плотник		
Нач. отд.	Волошин		
Гл. спец.	Плотник		
Рук. гр.	Клоцман		
Ст. инж.	Бурдакова		
Техник	Гордецкая		

Привязан

Инв. №

ТП 901-1-69.87-КЖИ-ПГ-2 АIV Т-1

Плиты покрытия ПГ-2 АIV Т-1, ПГ-3 АIV Т-1

Стадия	Масса	Масштаб
Р		

Лист | Листов 1

Госстрой СССР Укрводоканалпроект Киев

Инв. № подл. | Подпись и дата | Взам. инв. №

Формат А3

9575/2

Альбом VII

Типовой проект 901-1-69.87

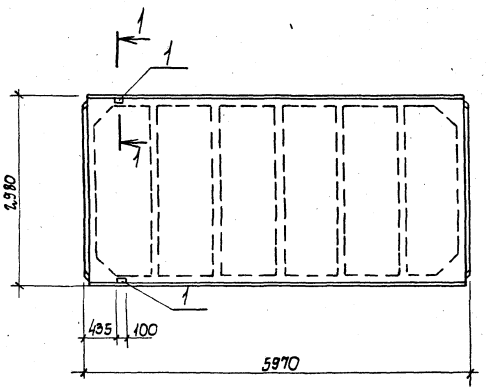

1-1

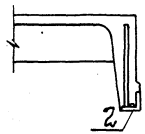

Формат	Зона	Поз.	Обозначение	Наименование	Кол.	Примечание
				Документация		
			ГОСТ 22701.1-77	Технические требования		
				Сборочные единицы		
			ГОСТ 22701.1-77	Плита ПГ-2АIVТ;		со всеми арматурными и закладными изделиями
			ГОСТ 22701.1-77	ПГ-3АIVТ		
		1	ГОСТ 22701.5-77	Изделие закладное М9	2	

Ведомость расхода стали на дополнительные изделия, кг

Марка элемента	Изделие закладное						
	Арматура класса			Прокат марки			Всего
	А-III			В ст 3 кп 2			
	ГОСТ 5781-82*			ГОСТ 103-76*			
	ф10	ф14	Итого	L70×8		Итого	
ПГ-2АIVТ-2 ПГ-3АIVТ-2	0,6	0,2	0,8	1,7		1,7	2,5

1. Анкера закладного изделия М9, используемого для контура заземления, приварить к арматуре плиты.

Гл. инж. пр.	Новаминский		
Н. контр.	Плотник		
Нач. отд.	Валошин		
Гл. спец.	Плотник		
Рук. гр.	Клоцман		
Ст. инж.	Бурдакова		
Техник	Городецкая		

Привязан

Инв. N

ТП 901-1-69.87 - КЖИ-ПГ-2АIVТ-2

Плиты покрытия ПГ-2АIVТ-2, ПГ-3АIVТ-2

Стадия	Масса	Масштаб
Р		

Лист 1 | Листов 1

Госстрой СССР
Укрводоканалпроект
Киев

Инв. N подл. | Подпись и дата | Взам. инв. N

Формат А3

9575/2

Типовой проект 901-1-69.87 Альбом VII

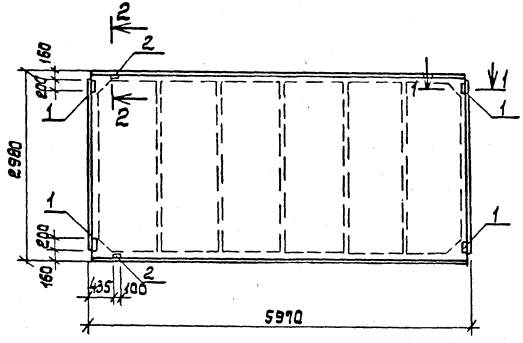

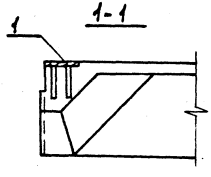

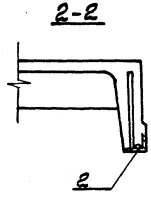

Формат	Зона	Поз.	Обозначение	Наименование	Кол.	Примечание
				Документация		
			ГОСТ 22701.1-77	Технические требования		
				Сборочные единицы		
			ГОСТ 22701.1-77	Плита ПГ-2А IVТ;		со всеми арматурными закладными изделиями
			ГОСТ 22701.1-77	ПГ-3А IVТ		
		1	ГОСТ 22701.5-77	Изделие закладное М8	4	
		2	ГОСТ 22701.5-77	Изделие закладное М9	2	

Ведомость расхода стали на дополнительные изделия, кг

Марка элемента	Изделия закладные							Всего
	Арматура класса А-III ГОСТ 5781-82*			Прокат марки Вст3кп2 ГОСТ 103-76		ГОСТ 8509-72		
	Ф10	Ф14	Итого	-б=8	Итого	L70×6	Итого	
ПГ-2А IVТ-3 ПГ-3А IVТ-3	2,2	0,2	2,4	5,2	5,2	1,7	1,7	9,3

1. Анкера закладного изделия М9, используемого для контура заземления, приварить к арматуре плиты.

Привязан

Инв. № подл. | Подпись и дата | Взам. инв. №

Гип. пр.	Новоминский		
Н. контр.	Плотник		
Нач. отд.	Волошин		
Гл. спец.	Плотник		
Рук. гр.	Кладимон		
Ст. инж.	Бурдакова		
Техник	Гвардейская		

ТП 901-1-69.87 КЖИ-ПГ-2А IVТ-3

Плиты покрытия ПГ-2А IVТ-3; ПГ-3А IVТ-3

Стадия	Масса	Масштаб
Р		

Лист 1 Листов 1

Госстрой СССР Укрвовдоканалпроект Киев

Формат А3

Альбом VII

Типовой проект 901-1-69.87

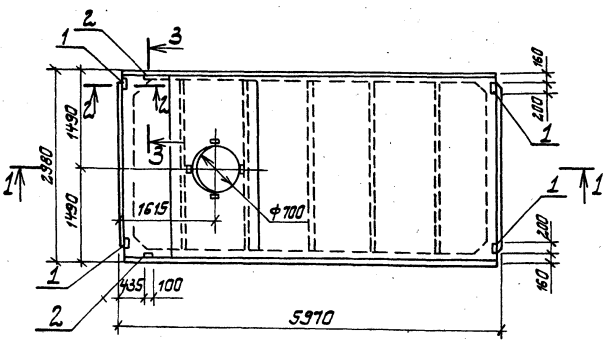

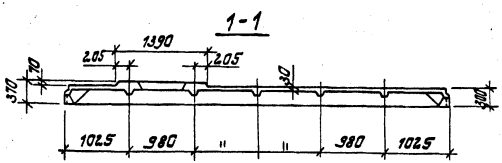

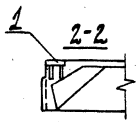



1. Анкера закладного изделия М9, используемого для контура заземления, приварить к арматуре плиты

Форма	Зона	Поз.	Обозначение	Наименование	Кол.	Примечание
				Документация		
				Технические требования		
				Сборочные единицы		
			ГОСТ 22701.2-77	Плита ПВ7-3АIVT;		со всеми арматурными и закладными изделиями
			ГОСТ 22701.2-77	ПВ7-4АIVT		
		1	ГОСТ 22701.5-77	Изделие закладное М9	2	
				Сборочные единицы		
			ГОСТ 22701.1-77	Плита ПВ7-5АIVT;		со всеми арматурными и закладными изделиями
			ГОСТ 22701.1-77	ПВ7-6АIVT		
		1	ГОСТ 22701.5-77	Изделие закладное М8	4	
		2	ГОСТ 22701.5-77	Изделие закладное М9	2	

Ведомость расхода стали на дополнительные закладные изделия, кг.

Марка элемента	Изделия закладные							Всего
	Арматура класса А-III			Прокат марки В ст 3 кп 2				
	ГОСТ 5781-82*			ГОСТ 103-76*		ГОСТ 8509-72		
	Ф10	Ф14	Итого	δ=8	Итого	70×8	Итого	
ПВ7-3АIVT-2 ПВ7-4АIVT-2	0,6	0,2	0,8			1,7	1,7	2,5
ПВ7-5АIVT-1 ПВ7-6АIVT-1	2,2	0,2	2,4	5,2	5,2	1,7	1,7	9,3

Гл. инж. пр.	Новотинский		
Н. контр.	Платник		
Нач. отд.	Волошин		
Гл. спец.	Платник		
Рук. гр.	Клоцман		
Ст. инж.	Бурдакова		
Техник	Гордецкая		

Привязан

Инв. №

ТП 901-1-69.87-КЖИ-ПВ7-5АIVT-1

Плиты покрытия ПВ7-5АIVT-1; ПВ7-6АIVT-1 ПВ7-3АIVT-2; ПВ7-4АIVT-2

Стадия	Масса	Масштаб
Р		

Лист 1 | Листов 1

Госстрой СССР Укрводоканалпроект Киев

Инв. № подл. | Подпись и дата | Взам. инв. №

Формат А3

9575/2

Альбом VII

Типовой проект 901-1-69.87

Формат	Зона	Поз.	Обозначение	Наименование	Кол.	Примечание
				Документация		
				Технические требования		
				Сборочные единицы		
А3			ГОСТ 22701.2-77	Плита ПВ7-3А IVT		со всеми арматурными и закладными изделиями
А3			ГОСТ 22701.2-77	ПВ7-4А IVT		
		1	ГОСТ 22701.5-77	Изделие закладное М9	2	

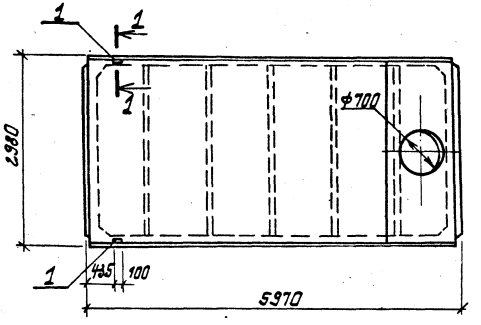

1-1

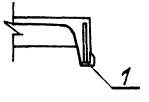

Ведомость расхода стали на дополнительные изделия, кг

Марка элемента	Изделия закладные							
	Арматура класса А-III				Прокат марки Вст3кп2			Всего
	ГОСТ 5781-82*				ГОСТ 8509-72*			
	ф10	ф14		Итого	L70×8		Итого	
ПВ7-3А IVT ПВ7-4А IVT-1	0,6	0,2		0,8	1,7		1,7	2,5

1. Анкера закладного изделия М9, используемого для контура заземления, приварить к арматуре плиты.

Гл. инж. пр.	Новомижский			ТП901-1-69.87-КЖСИ-ПВ7-3А IVT-1			
Н. контр.	Плотник			Плиты покрытия ПВ7-3А IVT-1, ПВ7-4А IVT-1	Стадия	Масса	Масштаб
Нач. отд.	Волошин				Р		
Гл. спец.	Плотник				Лист	Листов 1	
Рук. гр.	Клоцман				Госстрой СССР Укрводоканалпроект Киев		
Ст. инж.	Бурбакова						
Техник	Городецкая						

Привязан

Инв. №

Инв. № подл. | Подпись и дата | Взам. инв. №

Формат А3

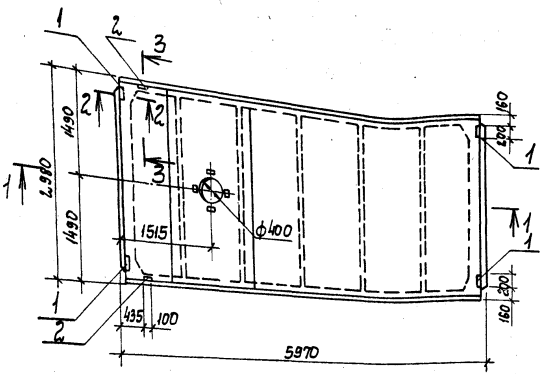

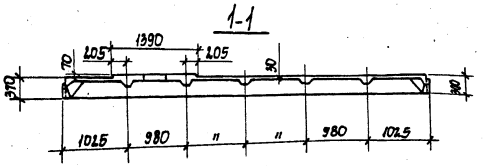

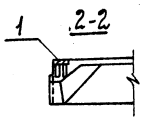

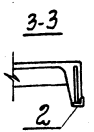

Формат	Зона	Поз.	Обозначение	Наименование	Кол.	Примечание
				Документация		
				Технические требования		
				Сборочные единицы		
			ГОСТ 22.701.1-77	Плита ПВ4-3АIVТ; ПВ4-4АIVТ;		со всеми арматурными и закладными изделиями
			ГОСТ 22.701.1-77	ПВ4-5АIVТ; ПВ4-6АIVТ		
		1	ГОСТ 22.701.5-77	Изделие закладное М8	4	
		2	ГОСТ 22.701.5-77	Изделие закладное М9	2	
				Сборочные единицы		
			ГОСТ 22.701.1-77	Плита ПВ4-3АIVТ;		со всеми арматурными и закладными изделиями
			ГОСТ 22.701.1-77	ПВ4-4АIVТ		
		2	ГОСТ 22.701.5-77	Изделие закладное М9	2	1,25

Ведомость расхода стали на дополнительные закладные изделия, кг

Марка элемента	Изделия закладные							Всего
	Арматура класса А-III			Прокат марки Вст3кп2				
	ГОСТ 5781-82*			ГОСТ 103-76*		ГОСТ 8509-72*		
	ф10	ф14	Итого	-4÷8	Итого	L70×8	Итого	
ПВ4-3АIVТ-2; ПВ4-4АIVТ-2; ПВ4-5АIIIТ-1; ПВ4-6АIVТ-1	2,2	0,2	2,4	5,2	5,2	1,7	1,7	9,3
ПВ4-3АIVТ-1 ПВ4-4АIVТ-1	0,6	0,2	0,8	—	—	1,7	1,7	2,6

1. Анкера закладного изделия М9, используемого для контура заземления, приварить к арматуре плиты.

Привязан			
Инв. N	Гл. инж. пр.	Новоминский	
	Н. контр.	Плотник	
	Нач. отд.	Волошин	
	Гл. спец.	Плотник	
	Рук. гр.	Карпиус	
	Ст. инж.	Бурдакова	
	Техник	Прадецкая	

ТП 901-1-69.87-КЖИ-ПВ4-3АIVТ-2

Плита ПВ4-3АIVТ-2; ПВ4-4АIVТ-2; ПВ4-5АIIIТ-1; ПВ4-6АIVТ-1; ПВ4-3АIIIТ-1; ПВ4-4АIVТ-1

Стадия	Масса	Масштаб
Р		
Лист 1	Листов 1	

Госстрой СССР Укрводоканалпроект Киев

Формат А3

9575/2

Инв. N подл. | Подпись и дата | Взам. инв. N

Типовой проект 901-1-69.87 Альбом VII

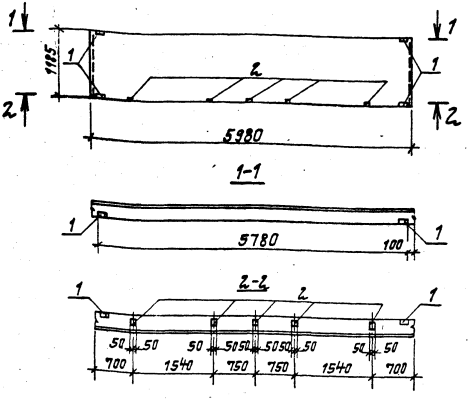

Формат	Зона	Поз.	Обозначение	Наименование	Кол.	Примечание
				Документация		
			1.030.1-1. Вып. 0-0; 0-3	Технические требования		
				Сборочные единицы		
			1.030. 1-1. Вып. 0-0	Панель стеновая		
			1.030. 1-1. Вып. 0-0	ПС60. 12. 2. 0-4л-37		
		1	1.030. 1-1. Вып. 1-3	Изделие закладное М2	4	
		2	1.030. 1-1. Вып. 1-3	Изделие закладное М9	5	

Ведомость расхода стали на дополнительные изделия, кг

Марка элемента	Изделия закладные								Всего
	Арматура класса А-III			Прокат марки Вст 3 кл2					
	ГОСТ 5781-82*			ГОСТ 19903-74			ГОСТ 8509-72*		
	ф10		Итого	-δ=6	-δ=8	Итого	L63×6	Итого	
ПС60. 12. 2. 0-4л-37а	2,7		2,7	2,24	5	7,24	5,48	5,48	15,42

1. Остальное ст. ПС60.12.2.0-4л-37 1.030.1-1
2. Панель стеновая ПС60. 12. 2.0-4л-37а заменяет ранее действующую панель стеновую ПС 600. 12. 2. 0-п-3а 1.432-14/80.

3. При привязке типового проекта к конкретным условиям, по согласованию со строительной организацией внести необходимую корректировку в альбом II ТП 901-1-32.86.

Инв. № подл.	Подпись и дата	Взам. инв. №

Привязан

Инв. №

Гл. инж. пр.	Новоминский	
Н. контр.	Плотник	
Нач. отд.	Волошин	
Гл. спец.	Плотник	
Рук. гр.	Блоцман	
Ст. инж.	Бурдакова	

ТП 901-1-69.87-КЖИ-ПС60.12.2.0-4л-37а

Панель стеновая ПС60. 12. 2. 0-4л-37а

Стадия	Масса	Масштаб
Р		

Лист 1 Листов 1

Госстрой СССР Укрводоканалпроект Киев

Формат А3

9575/2

Альбом VIII

Типовой проект 901-1-69.87

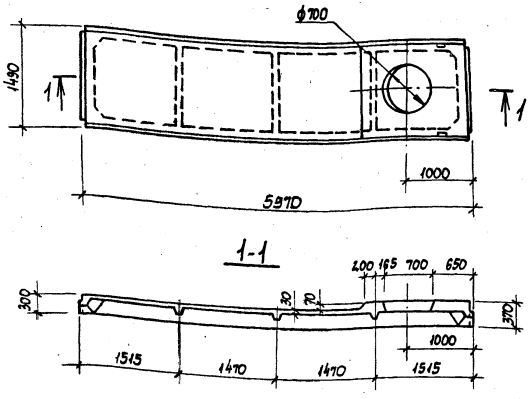

Привязан

Инв. N

Взам. инв. N | Подпись и дата | Инв. N подл.

Гл. инж. пр.	Новоминский	
Н. контр.	Плотник	
Нач. отд.	Волошин	
Гл. спец.	Плотник	
Рук. гр.	Клецкин	
Ст. инж.	Бурдакова	

ТП 901-1-69.87-КЖИ-$\frac{ПА\,IV\text{-}7}{1,5\times6}$-2б

Плиты $\frac{ПА\,IV\text{-}7}{1,5\times6}$-2б; $\frac{ПА\,IV\text{-}7}{1,5\times6}$-3б; $\frac{ПА\,IV\text{-}7}{1,5\times6}$-4б; $\frac{ПА\,IV\text{-}7}{1,5\times6}$-5б.1

Стадия	Масса	Масштаб
Р		

Лист | Листов 1

Госстрой СССР Укрводоканалпроект Киев

Формат А4

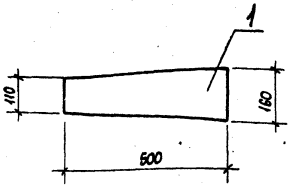

Формат	Зона	Поз.	Обозначение	Наименование	Кол.	Примечание
				Документация		
			1.427.1-3 Вып.1	Технические требования		
				Детали		
БЧ		1		Полоса 160×12 ГОСТ 103-76* l=500	1	7.55

Привязан

Инв. N

Взам. инв. N | Подпись и дата | Инв. N подл.

Гл. инж. пр.	Новоминский	
Н. контр.	Плотник	
Нач. отд.	Волошин	
Гл. спец.	Плотник	
Рук. гр.	Клецкин	
Ст. инж.	Бурдакова	
Техник	Городецкая	

ТП 901-1-69.87-КЖИ-МСЗ

Изделие соединительное МСЗ

Стадия	Масса	Масштаб
Р	7.55	

Лист | Листов 1

Трестрой СССР Укрводоканалпроект Киев

Альбом VII

Типовой проект 901-1-69.87

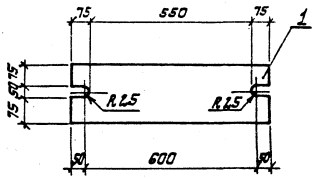

Формат	Зона	Поз.	Обозначение	Наименование	Кол	Примечание
				Документация		
			1.427.1-3 вып.1	Технические требования		
				Детали		
54		1		Полоса 200×12 ГОСТ 103-76* ℓ=700	1	13,2

Привязан

Инв. №

Гл. инж. пр.	Новоминский		
Н. контр.	Плотник		
Нач. отд.	Волошин		
Гл. спец.	Плотник		
Рук. гр.	Клоцман		
Ст. инж.	Бурдакова		
Техник	Городецкая		

ТП 901-1-69.87 - КЖСИ - М26

Изделие соединительное М26

Стадия	Масса	Масштаб
Р	13,2 кг	

Лист 1 Листов 1

Госстрой СССР
Укрводоканалпроект
Киев

Инв. № подл. | Подпись и дата | Взам. инв. №

Формат А4
9575/2

Госстрой СССР
ЦЕНТРАЛЬНЫЙ ИНСТИТУТ ТИПОВОГО ПРОЕКТИРОВАНИЯ
Свердловский филиал
620062, г.Свердловск-62, ул.Чебышева,4
Заказ №5800 Инв.№ 9575-2 тираж 165
Сдано в печать 24.11. 1987г цена 0-99

gost.e-ecolog.ru