УДК 62-762.444:629.7

Группа Д15

ОТРАСЛЕВОЙ СТАНДАРТ

ОСТ 1 12299-75

КОЛЬЦА УПРУГИЕ
Конструкция и размеры

На 4 страницах

Введен впервые

ОКП 75 9610

Распоряжением Министерства от 22 сентября 1975 г. № 087-16

срок введения установлен с 1 июля 1976 г.

Несоблюдение стандарта преследуется по закону

1. Настоящий стандарт распространяется на упругие кольца, предназначаемые для применения в уплотнительных устройствах.

Издание официальное

ГР 4549 от 29.09.75

Перепечатка воспрещена

№ изм. 1 2
№ изв. 8143 10764
Инв. № дубликата 2539
Инв. № подлинника

gost.e-ecolog.ru

2. Конструкция, размеры и коды ОКП упругих колец должны соответствовать указанным на чертеже и в таблице.

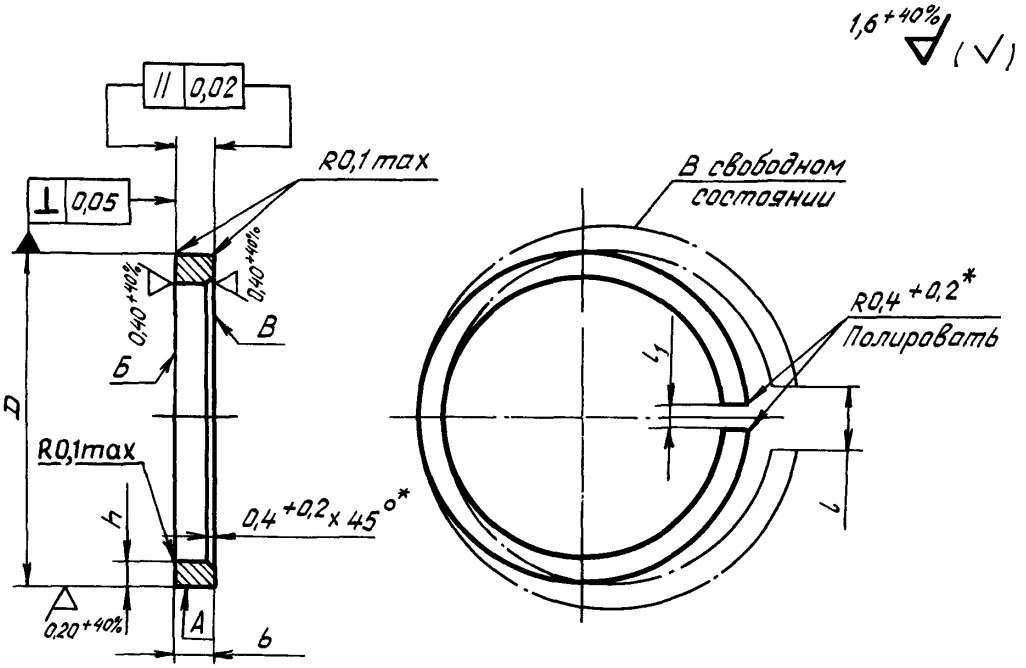

Размеры, мм

Диаметр цилиндра**	Код ОКП	D	b	h	l	Масса 1000 шт., кг	l_1 Пред откл. +0,2
		Пред. откл.					
		m6	f9	±0,08			
40	75 9611 2001 04	40	2,5	2,0	5±2	4,95	0,3
45	75 9611 2002 03	45				5,60	
50	75 9611 2003 02	50				6,25	
56	75 9611 2004 01	56	3,0	2,5		10,45	
60	75 9611 2005 00	60				11,23	
75	75 9611 2006 10	75			10±3	14,17	
80	75 9611 2007 09	80				15,14	
90	75 9611 2008 08	90				17,10	
100	75 9611 2009 07	100	3,5	3,0	15±4	25,54	0,4
110	75 9611 2010 03	110				29,28	
125	75 9611 2011 02	125			20±5	33,38	
140	75 9611 2012 01	140				37,49	

* Размер обеспеч. инстр.
** Размер для справок.

№ изм. 1 2
№ изв 8143 10764
Инв № дубликата 2539
Инв № подлинника

3. Материал: отливка-заготовка из бронзы ВБр3 по ОСТ 1 90072-72.

4. Термообработка: $\sigma_в \geq 70$ кгс/мм^2, $\delta \geq 1{,}5\%$.

5. Размер D и допуск параллельности указаны до разрезки кольца.

6. После разрезки кольца размер D контролировать на прилегание по калибру с предельным отклонением по A_1. Допускается зазор между кольцом и калибром не более 0,05 мм на дуге или сумме дуг не более 90°.

7. Неуказанные кромки притупить R 0,3 мм *max*.

8. При обработке поверхностей А, Б и В не допускается применение абразивных доводочных материалов.

9. Покрытие: Хим.Пас**.

10. Маркировать обозначение и клеймить окончательную приемку на бирке на партию деталей.

Пример наименования и обозначения упругого кольца для диаметра цилиндра 50 мм:

Кольцо 50-ОСТ 1 12299-75

---

* Размер для справок.

** По действующему в отрасли документу.

№ изм. 1 2
№ изв. 8143 10764
Инв. № дубликата
Инв. № подлинника 2539

ЛИСТ РЕГИСТРАЦИИ ИЗМЕНЕНИЙ

№ изм.	Номера страниц				Номер "Изв. об изм."	Подпись	Дата	Срок введения изменения
	измененных	замененных	новых	аннулированных				
1	1,2,3		4		8143	ВСШ	24.XII-82	1/1-84
2	1,2,3	-	-	-	10744	[illegible]	15.10.87	1.01.89

Инв. № дубл.
Инв. № подл. 2539

gost.e-ecolog.ru