УДК 62-762:629.7

Группа Д16

ОТРАСЛЕВОЙ СТАНДАРТ

ОСТ 1 12298-75

ШАЙБЫ
Конструкция и размеры

На 4 страницах

Введен впервые

ОКП 75 9640

Распоряжением Министерства от 22 сентября 1975 г. № 087-16

срок введения установлен с 1 июля 1976 г.

Несоблюдение стандарта преследуется по закону

1. Настоящий стандарт распространяется на шайбы, предназначаемые для применения в уплотнительных устройствах.

Издание официальное ГР 4548 от 29.09.75 Перепечатка воспрещена

№ изм. 1 2
№ изв. 8143 10764
№ дубликата 2538
№ подлинника
gost.e-ecolog.ru

2. Конструкция, размеры и коды ОКП шайб должны соответствовать указанным на чертеже и в таблице.

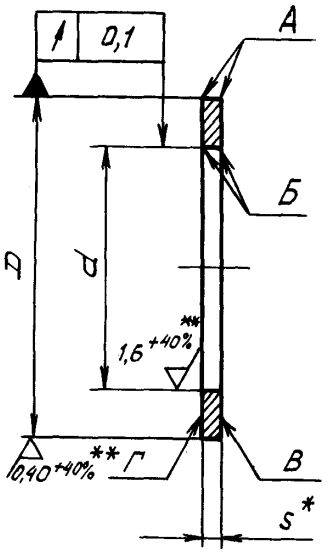

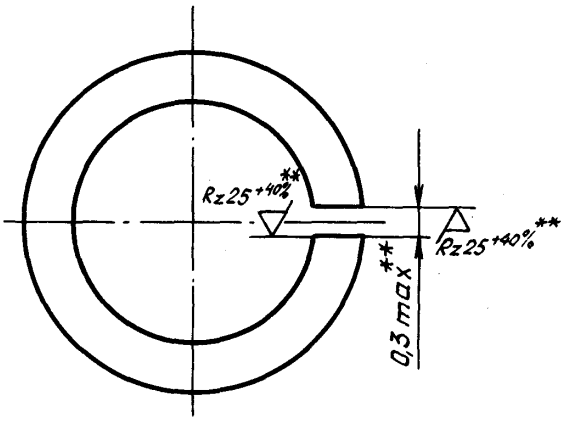

Размеры, мм

Диаметр цилиндра*	Код ОКП	D	d	S	Масса 1000 шт., кг
		Пред. откл.			
		f7	D11		
40	75 9641 3001 04	40	33,2	0,2	0,64
45	75 9641 3002 03	45	38,2		0,72
50	75 9641 3003 02	50	43,2		0,81
56	75 9641 3004 01	56	47,0	0,4	1,19
60	75 9641 3005 00	60	51,0		1,28
75	75 9641 3006 10	75	66,0		1,63
80	75 9641 3007 09	80	71,0		1,75
90	75 9641 3008 08	90	81,0		1,98
100	75 9641 3009 07	100	89,0	0,6	2,67
110	75 9641 3010 03	110	99,0		2,96
125	75 9641 3011 02	125	114,0		3,38
140	75 9641 3012 01	140	129,0		3,80

3. Материал: лента ДПРПМ НД БрБ2 ГОСТ 1789-70.

4. Кромки А и Б – острые.

* Размер для справок.

** Размер и шероховатость поверхности обеспеч. инстр.

№ изм. 1 2
№ изв. 8143 10764
Инв. № дубликата
Инв. № подлинника 2538

5. Размеры D, d и биение указаны до разрезки.

6. На поверхностях B и $Г$ не допускаются трещины, риски, царапины, вмятины. Контроль качества поверхностей B и $Г$ производится по контрольному образцу, утвержденному в установленном порядке.

7. Покрытие: Хим.Пас*.

8. Маркировать обозначение и клеймить окончательную приемку на бирке на партию деталей.

Пример наименования и обозначения шайбы для диаметра цилиндра 50 мм:

Шайба 50-ОСТ 1 12298-75

---

* По действующему в отрасли документу.

№ изм. 2
№ изв. 10764
Инв. № дубликата
Инв. № подлинника 2538

ЛИСТ РЕГИСТРАЦИИ ИЗМЕНЕНИЙ

№ изм.	Номера страниц				Номер "Изв. об изм."	Подпись	Дата	Срок введения изменения
	измененных	замененных	новых	аннулированных				
1	1, 2		4		8143		8/XII-80	1/I-81
2	1, 2, 3		-	-	10764		19.10.82	1.01.83

Инв. № дубл. 2538
Инв. № подл. а

gost.e-ecolog.ru