УДК 62-762.63:629.7

Группа Д15

# ОТРАСЛЕВОЙ СТАНДАРТ

ОСТ 1 12297-75

## МАНЖЕТЫ ФТОРОПЛАСТОВЫЕ
## Конструкция и размеры

На 4 страницах

Введен впервые

ОКП 75 9650

Распоряжением Министерства от 22 сентября 1975 г. № 087-16

срок введения установлен с 1 июля 1976 г.

Несоблюдение стандарта преследуется по закону

1. Настоящий стандарт распространяется на фторопластовые манжеты, предназначаемые для применения в уплотнительных устройствах.

Издание официальное

ГР 4547 от 29.09.75

Перепечатка воспрещена

№ изм. 1 2
№ изв. 8143 10764
№ дубликата 2537
№ подлинника

gost.e-ecolog.ru

2. Конструкция, размеры и коды ОКП фторопластовых манжет должны соответствовать указанным на чертеже и в таблице.

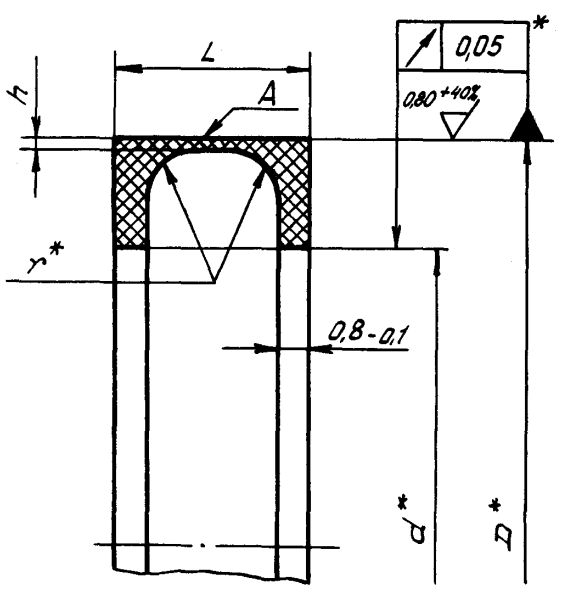


Размеры, мм

| Диаметр цилиндра** | Код ОКП | d | D | L | r | h | Масса 1000 шт., кг |
|---|---|---|---|---|---|---|---|
| | | Пред. откл. | | | | | |
| | | H9 | h8 | h12 | +0,2 | -0,03 | |
| 25 | 75 9650 9001 01 | 19,0 | 24,6 | 5,6 | 1,3 | 0,3 | 1,75 |
| 28 | 75 9650 9002 00 | 22,0 | 27,6 | | | | 1,96 |
| 30 | 75 9650 9003 10 | 24,0 | 29,6 | | | | 2,10 |
| 32 | 75 9650 9004 09 | 24,7 | 31,5 | 6,6 | 1,5 | 0,4 | 2,72 |
| 36 | 75 9650 9005 08 | 28,7 | 35,5 | | | | 3,06 |
| 40 | 75 9650 9006 07 | 32,7 | 39,5 | | | | 3,40 |
| 45 | 75 9650 9007 06 | 37,7 | 44,5 | | | | 3,82 |
| 50 | 75 9650 9008 05 | 42,2 | 49,0 | | | | 4,25 |
| 56 | 75 9650 9009 04 | 46,0 | 55,0 | 7,6 | 2,0 | 0,5 | 5,33 |
| 60 | 75 9650 9010 00 | 50,0 | 59,0 | | | | 6,42 |
| 75 | 75 9650 9011 10 | 65,0 | 74,0 | | | | 8,02 |
| 80 | 75 9650 9012 09 | 70,0 | 79,0 | | | | 8,56 |
| 90 | 75 9650 9013 08 | 80,0 | 89,0 | | | | 9,70 |
| 100 | 75 9650 9014 07 | 88,0 | 99,0 | 8,5 | 2,5 | | 13,00 |
| 110 | 75 9650 9015 06 | 98,0 | 109,0 | | | | 14,30 |
| 125 | 75 9650 9016 05 | 113,0 | 124,0 | | | | 16,25 |
| 140 | 75 9650 9017 04 | 128,0 | 139,0 | | | | 18,00 |

* Размер обеспеч. инстр.
** Размер для справок.

№ изм. 2 1
№ изв. 10764 8143
Инв. № дубликата 2537
Инв. № подлинника

3. Материал: заготовка фторопласт-4 высший сорт ТУ 6-05-810-76. Заменитель - заготовка фторопласт-4 сорт 1 ТУ 6-05-810-76 из полимера марки ПН, О.

4. Термическая обработка - по действующему в отрасли документу.

5. Острые кромки притупить R 0,2 мм *max* или любой кривой, не выходящей за пределы указанного радиуса.

6. На поверхности А риски, царапины, заусенцы, инородные включения и др. дефекты, обнаруживаемые визуально, не допускаются.

7. Контроль шероховатости поверхностей и кромок должен производиться методом визуального сравнения с контрольным образцом, утвержденным в установленном порядке.

8. Маркировать обозначение и клеймить окончательную приемку на бирке на партию деталей.

Пример наименования и обозначения фторопластовой манжеты для диаметра цилиндра 50 мм:

Манжета 50-ОСТ 1 12297-75

№ изм. 1 2
№ изв. 8143 10764
Инв. № дубликата
Инв. № подлинника 2537

## ЛИСТ РЕГИСТРАЦИИ ИЗМЕНЕНИЙ

| № изм. | Номера страниц | | | | Номер "Изв. об изм." | Подпись | Дата | Срок введения изменения |
|---|---|---|---|---|---|---|---|---|
| | измененных | замененных | новых | аннулированных | | | | |
| 1 | 1,2,3 | | 5 | | 8143 | | 8/XII-80 | 1/I-81 |
| 2 | 1,2,3 | - | - | - | 10164 | | 19.10.88 | с 01.01.89 |

Инв. № дубл. 2537
Инв. № подл.
gost.e-ecolog.ru