ТИПОВОЙ ПРОЕКТ
901-4-78с.84

РЕЗЕРВУАРЫ ДЛЯ ВОДЫ
ПРЯМОУГОЛЬНЫЕ ЖЕЛЕЗОБЕТОННЫЕ СБОРНЫЕ
ЕМК. 100...300 м³
ДЛЯ СЕЙСМИЧЕСКИХ РАЙОНОВ

Альбом III

Состав проекта

Альбом I Пояснительная записка. Материалы для проектирования резервуаров емк. 50...10000м³. Показатели результатов применения научно-технических достижений в строительных решениях проекта /из ТП901-4-82с.84/

Альбом II Технологические трубопроводы и сигнализация резервуаров емк 50...20000м³ /из ТП 901-4-76.83/

Альбом III Конструкции железобетонные

Альбом IV Строительные изделия резервуаров емк. 50...1400 м³ /из ТП 901-4-79с.84/

Альбом V Сметы

Альбом VI Ведомость потребности в материалах резервуар емк. 100 м³

Применяемая проектная документация: „Фильтры-поглотители для резервуаров чистой воды ТП0901-9-1.83; 0901-9-3.83

Разработан
ГПИ Союзводоканалпроект и ЦНИИпромзданий
при участии НИИЖБ

Союзводоканалпроект
Гл. инженер — Ю.Г. Самохин
Гл. инж. проекта — В.В. Филатов

ЦНИИпромзданий
Гл. инженер — Б.Б. Гранев
Гл. инж. проекта — А.П. Чубриков

НИИЖБ
Зам. директора — Н.Н. Коробкин
Зав. лаб. — Г.И. Бердичевский
Ст. науч. сотруд — С.И. Довгалевский

Утвержден Госстроем СССР
протокол №53 от 30.06.82 г.
Рабочая документация
введена в действие
в/о Союзводоканалниипроект
приказ №165 от 25 июля 1984 г.

Привязан

Инв. №

gost.e-ecolog.ru

Альбом III

Ведомость основных комплектов рабочих чертежей

Обозначение	Наименование	Примеч.
ТП 901-4-78с.84-III	Конструкции железобетонные	
ТП 901-4-76.83-IIТ	Технологические трубопроводы	
ТП 901-4-76.83-IIС	Сигнализация	

Ведомость рабочих чертежей основного комплекта

Лист	Наименование	Примеч.
1; 2	Общие данные	
3	План. Разрезы	
4	Спецификация к схемам расположения элементов сборных конструкций	
5	Схемы расположения элементов сборных конструкций	
6	Узлы I...V. Стыки элементов стен	
7	Узлы VI...IX. Сопряжение конструктивных элементов	
8	Узел X. Устройство для обмена воздуха (для воды питьевого качества)	
9	Узел XI. то же (для воды непитьевого качества)	
10	Узел XII. Камера лаза	
11	Узел XIII. Камера приборов	
12	Днище. Спецификация элементов. Ведомость расхода стали	
13	Днище. Полупогружный чертеж	
14	Днище. Армирование	
15	Днище. Разрезы	
16	Узлы гидроизоляции	

Типовой проект разработан в соответствии с действующими нормами и правилами

Гл. инженер проекта [Филатов В.А.]

Ведомость ссылочных и прилагаемых документов

Обозначения	Наименования	Примеч.
	Ссылочные документы	
3.900-3, вып.4/82, ч.1; 2; вып.15; вып.2/82	Сборные ж.б. конструкции емкостных сооружений для водоснабжения и канализации	
1.494-32	Зонты и дефлекторы вентиляционных систем	
1.459-2, вып.3	Стальные лестницы, переходные площадки, ограждения	
4.901-18	Оборудование резервуаров	
	Прилагаемые документы	
ТП 901-4-79.84-IV	Строительные изделия резервуаров емк. 50... 1400 м³	

Прибязан

ТП 901-4-78с.84 — III

Гип	Филатов	
Н.контр.	Толстикова	
Нач.отд.	Филатов	
Рук.гр.	Алмазов	
Техник	Зудина	

Резервуары емкостью 100... 300 м³

Общие данные (начало)

Стадия	Лист	Листов
Р	1	

Союзводоканалпроект

Копиров. Лаврухина

Формат А3

Инв.№ подл. | Подпись и дата | Взам. инв.№

Альбом III

Ведомость объемов сборных бетонных и железобетонных конструкций

	Наименование группы элементов конструкций	Код	Кол. м³ на резервуар емкостью				Примеч.
			100	150	200	300	
1	Стеновые панели наружные (в т.ч. блоки угловые)	583100	13,56	16,98	20,40	23,82	
2	Плиты покрытия	584100	3,53	5,44	7,35	9,26	
3	Детали смотровых колодцев (кольцо камер на покрытии)	585500	1,30	1,30	1,30	1,30	
	Всего бетона и железобетона		18,39	23,72	29,05	34,38	

Материалы на изготовление сборных бетонных и железобетонных конструкций учтены в ведомости потребности в материалах и отдельно не учитываются

Ведомость спецификаций

Лист	Наименование	Примеч.
4	Спецификация к схемам расположения элементов сборных конструкций резервуара	
6...7	Спецификация узлов	
8	" устройства для обмена воздуха (для воды питьевого качества)	
9	то же (для воды напитьевого качества)	
10	Спецификация камеры лаза	
11	" камеры приборов	
12	" днища	
16	" узлов гидроизоляции	

Инв. № подл. | Подпись и дата | Взам. инв. №

Привязан

Инв. N

ТП 901-4-78с.84 - III

Гип.	Филатов		
Н. контр.	Толстикова		
Нач. отд.	Филатов		
Рук. гр.	Алексеев		
Ст. инж.	Елистратова		
Инженер	Абратова		

Резервуары емкостью 100... 300 м³ — Стадия: Р; Лист: 2; Листов:

Общие данные (окончание)

Союзводоканалпроект

Коп Синицына

Формат А3

Альбом III

1-1

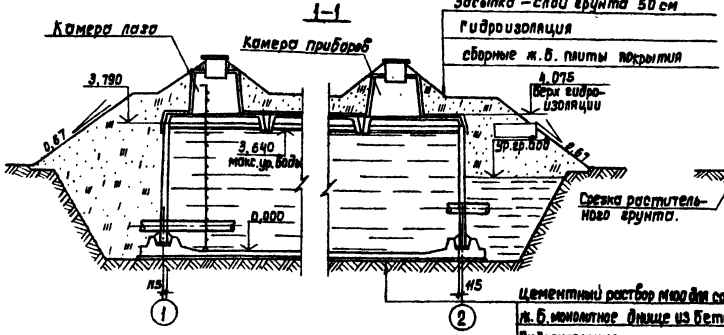

2-2

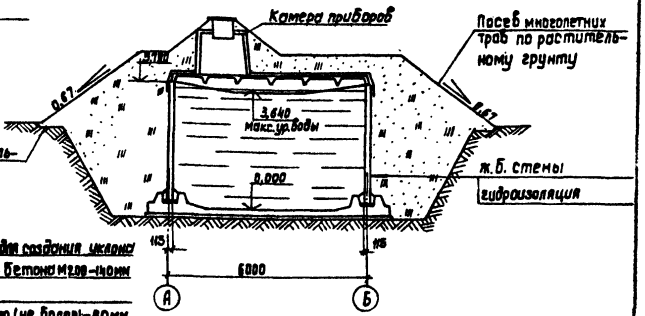

План на отм. 3,790

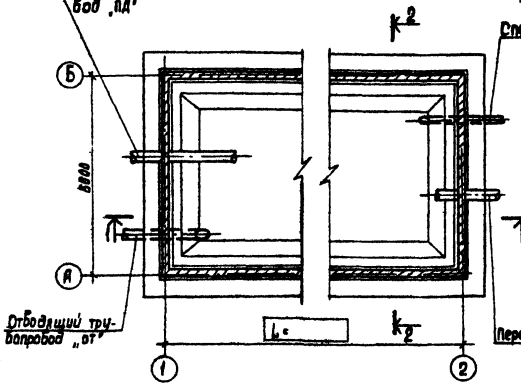

Схема уклонов по днищу

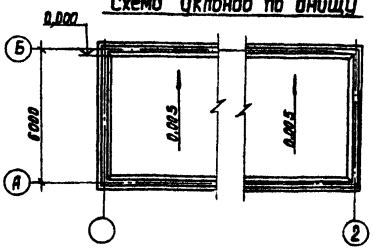

1. Относительной отметке 0,000 (Верх ж.б. днища) соответствует абсолютная отметка
2. Технологические трубопроводы см. альбом II
3. Стены и днище резервуаров воды непитьевого качества не изолируются.
4. В резервуарах воды питьевого качества поверхности цементного раствора и днища, контактирующие с водой, обработать до ликвидации раковин и пор.

В проекте разработан резервуар марки РЕ

Привязан

Инв. №

Гип	Филатов	
Н.контр.	Алмазов	
Нач.отд.	Филатов	
Рук. гр.	Алмазов	
Вед. инж.	Толстикова	
Инженер	Абрамова	

ТП 901-4-78 с. 84 - III

Резервуары емкостью 100...300 м³

Стадия	Лист	Листов
Р	3	

План. Разрезы

Союзводоканалпроект

Копировал: Дворенко

Формат А3

Инв. № подл. | Подпись и дата | Взам. инв. №

Инв.N подл.	Подпись и дата	Взам.инв.N

Альбом III

Марка, поз.	Обозначение	Наименование	Кол. на исполнение * 1**	1,5	2	3	Масса ед., кг	Примеч.
1	901-4-79с.84-II-2.300	Блок угловой	4	4	4	4	1860	см. примеч.
2	-IV-2.200	Панель стеновая угловая	8	8	8	8	1180	"
3	-IV-3.200	Плита покрытая		1	2	3	4780	
4	-IV-3.100-06	То же	1	1	1	1	4400	
5	-09	"	1	1	1	1	4350	
		Переменные данные для исполнений						
		РЕ9-М						
6	901-4-79с.84-IV-2.100-15	Панель стеновая	1				4280	см. примеч.
	-17	То же		1	1	1	4280	"
7	-16	"	1				4280	"
	-19	"		1	1	1	4280	"
8	-04	"	2				4280	"
	-06	"		4	6	8	4280	"
		РЕ9-С						
6	901-4-79с.84-IV-2.100-15	Панель стеновая	1	1			4280	см. примеч.
	-17	То же			1	1	4280	"
7	-16	"	1	1			4280	"
	-19	"			1	1	4280	"
8	-04	"	2	4	6	8	4280	"
		РЕ8-М						
6	901-4-79с.84-IV-2.100-07	Панель стеновая		1	1	1	4280	см. примеч.
7	-09	то же		1	1	1	4280	"
8	-01	"		4	6	8	4280	"
		РЕ8-С						
6	901-4-79с.84-IV-2.100-07	Панель стеновая		1	1	1	4280	см. примеч.
7	-09	то же		1	1	1	4280	"
8	-IV-2.100	"		4	6	8	4280	"

* Вторая цифра марки исполнения резервуара, т.е. его емкость в сотнях м³

** Резервуар емк. 100м³ сейсмичностью 8 баллов выполняется по типовым проектам для обычных условий.

Поверхности изделий поз.1,2;6;7;8, контактирующие с водой питьевого качества, должны быть гладкими без раковин и пор.

ТП 901-4-78с.84-III

Гип	Филатов	
Н.контр.	Алмазов	
Нач.отд.	Филатов	
Рук.бр.	Алмазов	
Вед.инж.	Толстоковы	
Инженер	Абрамова	

Правильно

Инв.N

Резервуары емкостью 100...300 м³

Стадия	Лист	Листов
Р	4	

Спецификация к схемам расположения элементов сборных конструкций

СПЕЦВОДОКАНАЛПРОЕКТ

Копир. Лаврухина

Формат А3

5

Альбом III

Схема расположения элементов стен

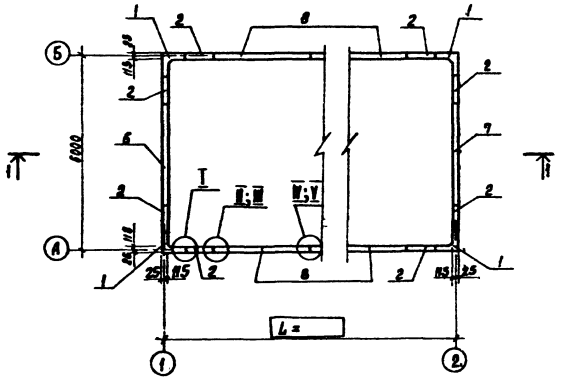

Схема расположения элементов покрытия

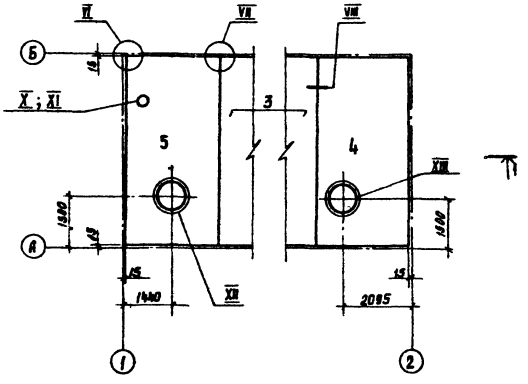

Стеновые панели устанавливать вертикальной краной с петлями внутрь резервуара. После монтажа петли срезать, а места их установки оштукатурить.

1-1

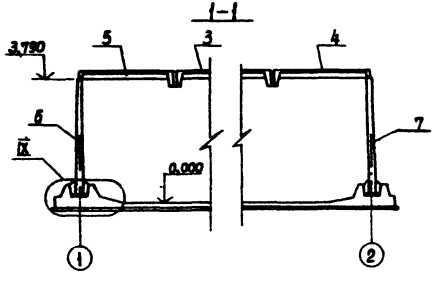

Привязан

Инв. №

ТП 901-4-78с.84-III

ГИП	Фиалтов		
Н.контр	Алмазов		
Нач.отд	Фиалтов		
Рук.гр.	Алмазов		
Вед.инж	Толстикова		
Инженер	Абрамова		

Резервуары емкостью 100 ... 300 м³

Схемы расположения элементов сборных конструкций

Стадия	Лист	Листов
Р	5	

СОЮЗВОДОКАНАЛПРОЕКТ

Копировал: Доценко

Формат А3

Инв.№ подл. | Подпись и дата | Взам.инв.№

Альбом III

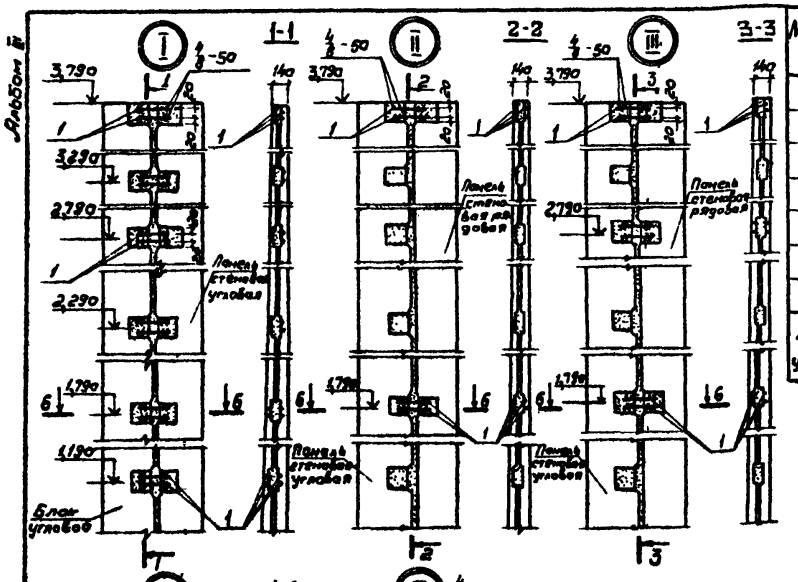

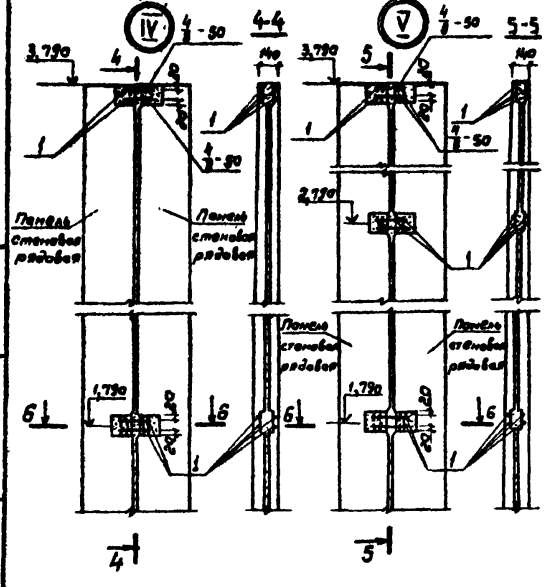

Марка поз.	Обозначение	Наименование	Кол. на узел I	II[1]	III[2]	IV[1]	V[2]	Масса ед., кг	Примеч.
		Детали							
		Соединительные накладки							
1		ф10А-III ГОСТ 5781-82 ℓ=200	24	8	12	8	12	0,123	
		Материалы							
		Цементно-песчаный раствор М300	0,040	0,033	0,035	0,027	0,030		м³
Кол. узлов		на базовый резервуар емк. 100 м³	8	8	8				
		на 1 доп. модульную секцию длиной 3 м				2	2		

1) при сейсмичности 8 баллов
2) при сейсмичности 9 баллов

Обозначение сварного шва

4 – высота сварного шва (h=4мм)
8 – ширина сварного шва (в=8мм)
50 – длина сварного шва (ℓ=50мм)

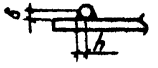

Электроды типа Э46А

6-6

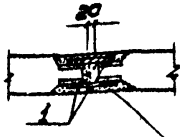

Цементно-песчаный раствор М300 на НЦ или РПЦ

Ведомость расхода стали на элемент, кг

Марка элемента	Изделия соединительные: Арматура класса А-III ГОСТ 5781-82 ф10		Итого	Общий расход
Узел I	3,0		3,0	3,0
Узел II	1,0		1,0	1,0
Узел III	1,5		1,5	1,5
Узел IV	1,0		1,0	1,0
Узел V	1,5		1,5	1,5

Инв. № подл. | Подпись и дата | Взам. инв. №

Привязан

Инв. №

Гип	Филатов	
Н.контр.	Алмазов	
Нач. отд.	Филатов	
Рук. бр.	Алмазов	
Вед. инж.	Толстухова	
Ст. инж.	Брянцева	

ТП 901-4-78с.84-III

Резервуары емкостью 100... 300 м³

Узлы I... V.
Стыки элементов стен

Стадия	Лист	Листов
Р	6	

СОЮЗВОДОКАНАЛПРОЕКТ

Копир. Филиппова Формат А3

Альбом III

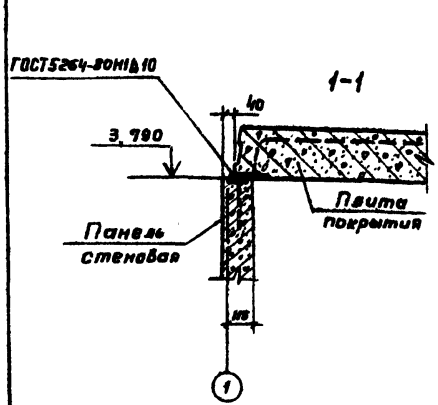

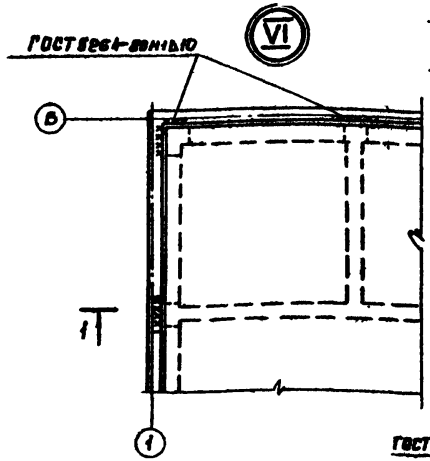

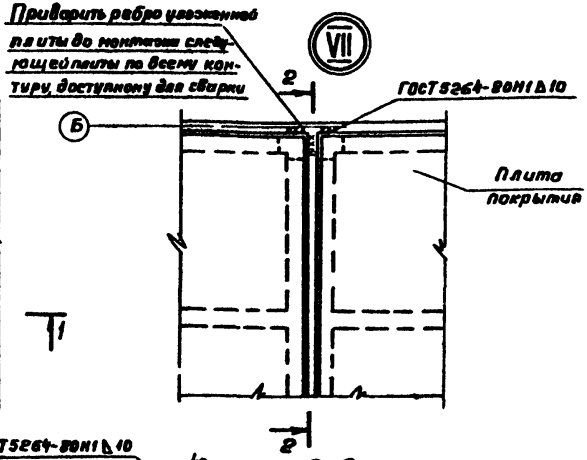

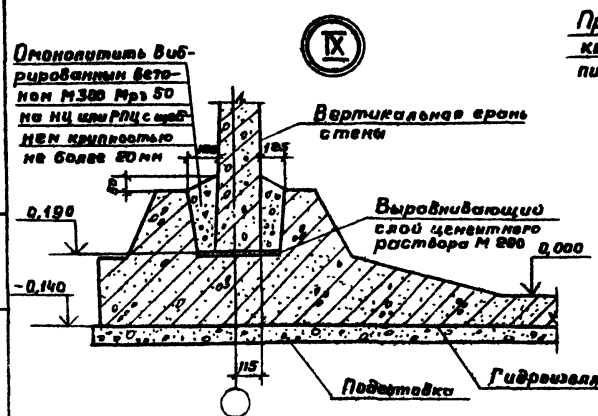

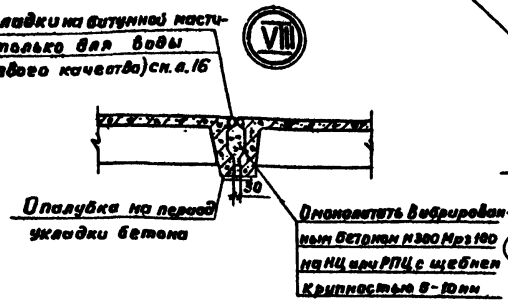

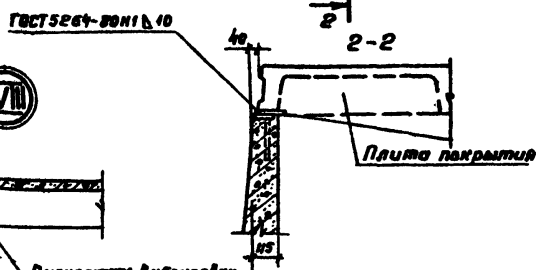

1. Зазоры в опирании плит не допускаются. При наличии зазора приварить расчетными швами к закладным изделиям стальную подкладку соответствующей толщины.
2. Электроды типа Э46А

Привязан

Инв. №

Взам. инв. №

Подпись и дата

Инв. № подл.

ГИП	Филатов		
Н. контр.	Алпатов		
Нач. отд.	Филатов		
Рук. бр.	Алпатов		
Вед. инж.	Тевстова		
Ст. инж.	Баранцев		

ТП 901-4-78 с. 84-III

Резервуары емкостью 100... 300 м³

Узлы III...Ж. Сопряжение конструктивных элементов

Стадия	Лист	Листов
Р	7	

СОЮЗВОДОКАНАЛПРОЕКТ

Копировал: Гольденбоун

Формат А3

Альбом III

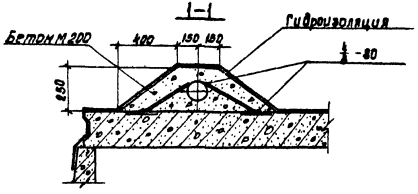

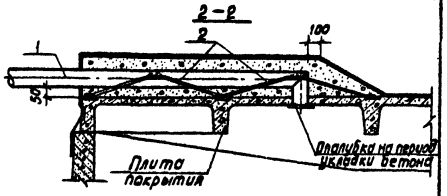

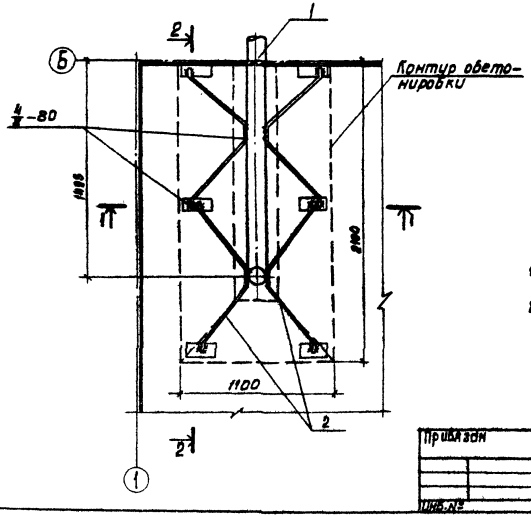

Марка, поз.	Обозначение	Наименование	Кол.	Масса ед.кг	Примеч.
		Сборочные единицы			
1		Воздуховод d_y=100	1		
		Детали			
2*		ф10А-I ГОСТ 5781-82 ℓ=1450	4	0.90	
		Материалы			
		Бетон М 200 ВБ Мрз 100	0.3		$м^3$
	Количество узлов на резервуар		1		

* поз. 2 - см. ведомость деталей

1. Изделие поз. 1 - стальная труба, разрабатывается в конкретном проекте.
2. Электроды типа Э46А

Ведомость деталей

Поз.	Эскиз
2	

Гип	Филатов		
Н.контр.	Алмазов		
Нач. отд.	Филатов		
Рук. бриг.	Алмазов		
Вед. инж.	Толстикова		
Ст. инж.	Бояцкова		
Техник	Зудина		

Привязан

Инв. №

ТП901-4-78с.84-III

Резервуары емкостью 100 ... 300 $м^3$

Стадия	Лист	Листов
Р	6	

Узел X. Устройство для обмена воздуха (для воды питьевого качества)

ВНИПИВОДОКАНАЛПРОЕКТ

Инв. № подл. | Подпись и дата | Взам. инв. №

Копировал: Доценко

Формат А3

Альбом III

1-1

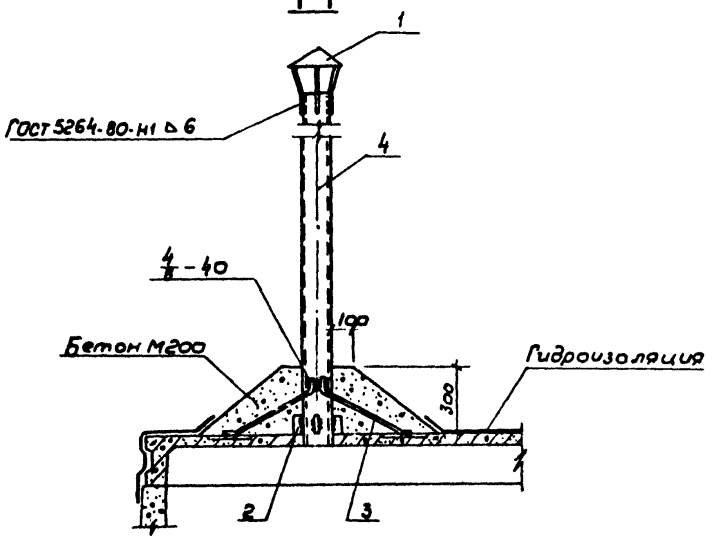

XI

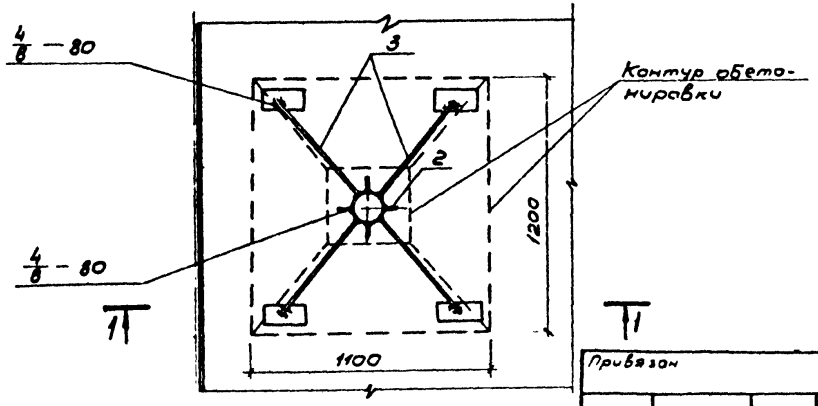

1

Марка, поз	Обозначение	Наименование	Кол.	Масса ед, кг	Примеч
		Сборочные единицы			
1	1.492-32-3к.00.000	Зонт круглый	1	2,00	
		Детали			
2		Полоса 50×4 ГОСТ 103-76 / Ст3 ГОСТ 380-71 ℓ=100	4	0,16	
3*		ф8 А-I ГОСТ 5781-82 ℓ=780	4	0,31	
4		Труба 108×4 ГОСТ 10704-76 / Ст3 ГОСТ 10705-80 ℓ=2000	1	15,54	
		Материалы			
		Бетон М200 Мрз 100	0,17		м³
	Количество узлов на резервуар		1		

* Поз. 3 - см. ведомость деталей

Ведомость деталей

Поз.	Эскиз
3	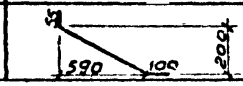

1. Трубу поз. 4 окрасить тремя слоями лака ХС-76 на растворителе Р-4 по слою грунта ХС-04.
2. Электроды типа Э46А.

Привязан		
Гип	Филатов	
Н. контр	Ялмазов	
Нач. отд	Филатов	
Рук. бр	Ялмазов	
Вед. инж	Толстиков	
Ст. инж	Брянцев	

ТП 901-4-78 с. 84-III

Резервуары емкостью 100... 300 м³	Стадия	Лист	Листов
	Р	9	
Узел XI. Устройства для обмена воздуха (для воды питьевого качества)	Союзводоканалпроект		

Инв. № подл. | Подпись и дата | Взам. инв. №

Инв. №

Копировал В. Филиппова

Формат А3

Альбом III

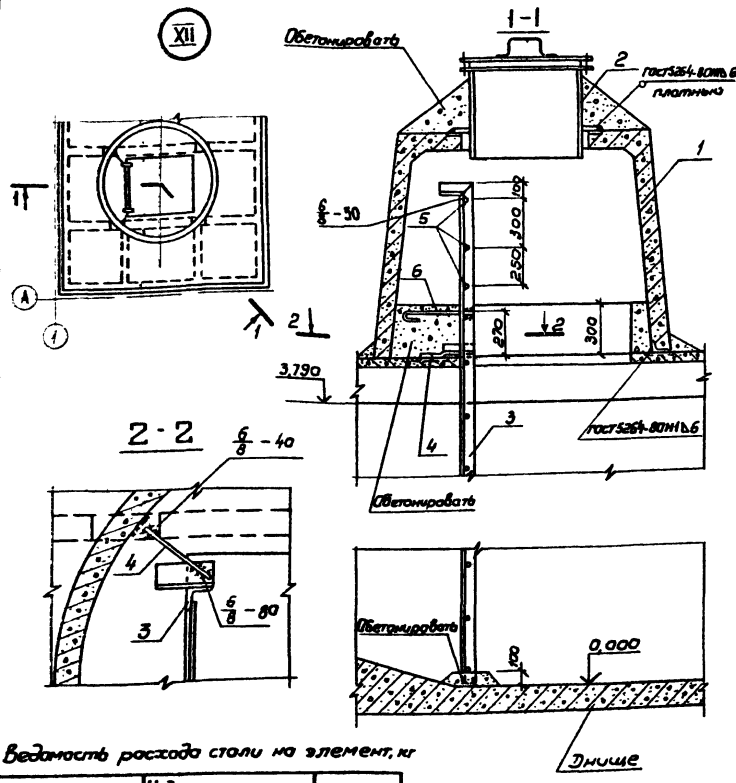

Марка поз.	Обозначение	Наименование	Кол.	Масса ед. кг	Примеч.
		Сборочные единицы			
1	3.900-3.15 7.00000	Камера лаза К-1	1	1620	
2	4.901-18 ТМ 28.01.00	Люк-лаз герметический ду=600	1	178	
3	1.459-2 вып.3 лист 55	Стремянка СГ6			
		(с укорочением на 200мм)	1	94	
		Детали			
4		ф10 А-I ГОСТ 5781-82 ℓ=250	2	0,15	
5		ф18 А-I ГОСТ 5781-82 ℓ=570	3	1,14	
6		ф10 А-I ГОСТ 5781-82 ℓ=320	2	0,20	
		Материалы			
		Бетон М200 В6 Мрз 100	0,5		м³
	Количество узлов на резервуар		1		

1. Стремянку поз. 3 с заранее приваренными поз. 4,5,6 установить до монтажа поз. 1
2. Электроды типа Э46А.
3. Стальные конструкции окрасить за 4 раза эмалью ХС-710 ГОСТ 9355-81 по 1 слою краски ХС-720 ал МРТУ6-10-708-67 и грунта ВЛ-023 ГОСТ 12707-77. Грунтовка и 1 слой окраски выполняются при изготовлении конструкций.

Ведомость расхода стали на элемент, кг

Марка элемента	Изделия арматурные			Всего	Общий расход
	Арматура класса				
	А-I				
	ГОСТ 5781-82				
	ф 10	ф 18	Итого		
Узел XII	0,7	3,4	4,1	4,1	4,1

Инв. № подл. | Подпись и дата | Взам. инв. №

Привязан

Инв. №

ГИП	Филатов	
Н. контр.	Алмазов	
Нач. отд.	Филатов	
Рук. бр.	Алмазов	
Вед. инж.	Плетникова	
Ст. инж.	Брянцева	

ТП 901-4-78 с. 84-III

Резервуары емкостью 100 ... 300 м³

Узел XII. Камера лаза

Стадия	Лист	Листов
Р	10	

СОЮЗВОДОКАНАЛПРОЕКТ

Копировал: В. Филиппова

Формат А3

Альбом III

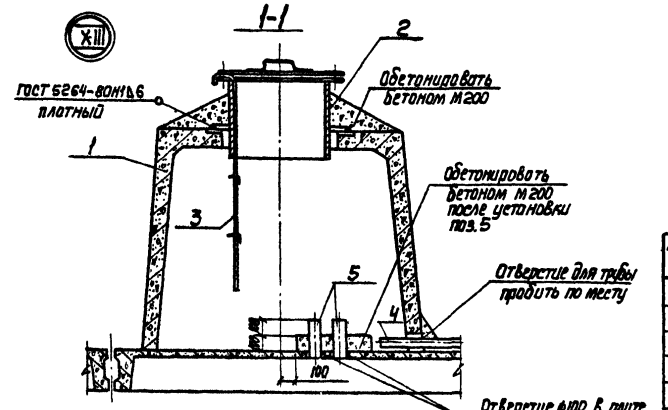

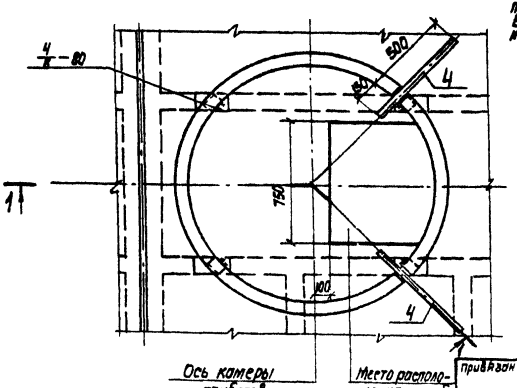

Схемы расположения патрубков поз.5

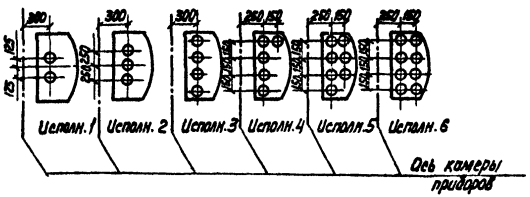

Марка поз.	Обозначение	Наименование	Кол.	Масса ед. кг	Примеч.
		Сборочные единицы			
1	3.900-3.15 7.00000	Камера лаза КЛ	1	1620	
2	4.901-18 ТМ 28.01.00	Люк-лаз герметический dy=600	1	178	
3	901-4-79с.84-IV-4.000	Лестница съемная	1		
		Детали			
4		Труба 50х3.5 ГОСТ 3262-75* ℓ=650		2.8	
5		Труба 80х4 ГОСТ 3262-75* ℓ=250		2.5	
		Материалы			
		Бетон М200 В6 Мрз100	0.3		м³
	Количество узлов на резервуар		1		

1. Расположение и количество поз. 4; 5 назначается при привязке.
2. Лестница поз.3 показана в рабочем положении. При закрывании люка-лаза лестница снимается.
3. Электроды типа Э46Я.
4. Окраску стальных конструкций см. на листе 10.

ГИП	Филатов	
Н. контр	Алмазов	
Нач. отд	Филатов	
Рук. гр.	Алмазов	
Вед. инж.	Толстикова	
Ст. инж.	Брянцева	

Привязан

Инв. №

Инв. № подл. | Подпись и дата | Взам. инв. №

ТП 901-4-78с.84-III

Резервуары емкостью 100 .300 м³

Стадия: Р | Лист: 11 | Листов:

Узел XIII
Камера приборов

Союзводоканалпроект

Копир. Лаврухина

Формат	Зона	Поз.	Обозначение	Наименование	Кол. на исполнение * 1	1,5	2	3					Примеч.
				Сборочные единицы									
А3		1	901-4-79с.84 -IV-1.100	Каркас пространственный	4	4	4	4					
А3		2	-01	То же	4	6	8	10					
А4		3	3.900-3 вып.4/82 4.2 п.18	Каркас плоский КР-1		5	10	15					1,1 кг
А4		4	901-4-79с.84-IV -1.002-01	То же	10	10	10	10					
А3		5	-1.101-01	Сетка	16	16	16	16					
А3		6	-02	"	16	16	16	16					
А4		7	-IV-1.003	"	8	8	8	8					
А4		8	-01	"		2	4	6					
А4		9	-IV-1.004	"	2	2	2	2					
А4		10	-IV-1.005	"		1	2	3					
А4		11	-IV-1.006	"	4	6	8	10					
Б4		18	С $\frac{5Вр-I-200}{8А-IV-390}$ 650×3800 ГОСТ 8478-81		1	2	3	4					
А4			-IV-7.100	Деталь трубопровода „сп"	1	1	1	1					
А3			-IV-7.000	Деталь трубопровода „от"	1	1	1	1					
				Детали									
				Арматура по ГОСТ 5781-82									
Б4		12**		ф10А-III ℓ=2400	4	4	4	4					1,48 кг
Б4		13**		ф12А-III ℓ=1550	8	8	8	8					1,38 кг
Б4		14**		ф12А-III ℓ=1200	4	4	4	4					1,06 кг
Б4		15		ф12А-III ℓ=570	12	12	12	12					0,51 кг
Б4		16**		ф12А-III ℓ=1260	32	32	32	32					1,12 кг
Б4		17		ф5Вр-I ГОСТ 6727-80 ℓ=1100	48	48	48	48					0,15 кг
				Материалы									
				Бетон М200 В4 Мрз 50	15,3	20,3	25,3	30,3					м³
				Цементный раствор М100	0,14	0,25	0,36	0,47					м³
				Бетон М50 (подготовка)	4,3	6,06	7,81	9,57					м³

* Вторая цифра марки исполнения резервуара, т.е. его емкость в сотнях м³

** Поз. 12; 13; 14; 16 - см. ведомость деталей на листе 15

Ведомость расхода стали, кг

Марка резервуара	Изделия арматурные: Арматура класса A-III ГОСТ 5781-82 ф6	ф10	ф12		Итого:	Арматура класса Вр-I ГОСТ 6727-80 ф5		Итого	Общий расход
РЕ 9-С; М-1	171,5	50,7	702,8		996,1	71,0		71,0	998,1
РЕ 8; 9-С; М-1,5	223,9	61,2	902,2		1187,3	83,1		83,1	1270,4
РЕ 8; 9-С; М-2	278,2	71,7	1101,6		1449,5	95,2		95,2	1544,7
РЕ 8; 9-С; М-3	328,5	82,2	1301,0		1711,7	107,3		107,3	1819,0

В объем строительных конструкций трубопроводы не входят.

Привязан:

Инв.№

ГИП	Филатов	
Н.контр.	Алмазов	
Нач.отд.	Филатов	
Рук.бриг.	Алмазов	
Вед.инж.	Толстикова	
Инженер	Абрамова	

ТП 901-4-78с.84-III

Резервуары емкостью 100...300 м³

Днище. Спецификация элементов. Ведомость расхода стали

Стадия	Лист	Листов
Р	12	

СОЮЗВОДОКАНАЛПРОЕКТ

Копировал: Друченко

Формат А3

Альбом III

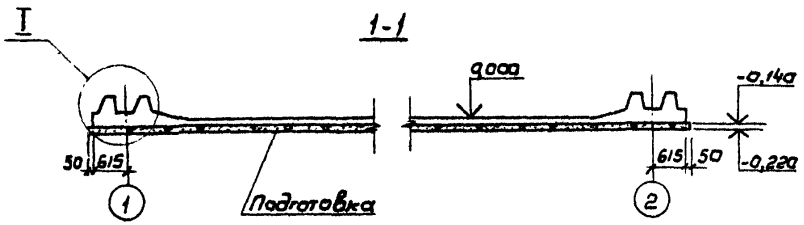

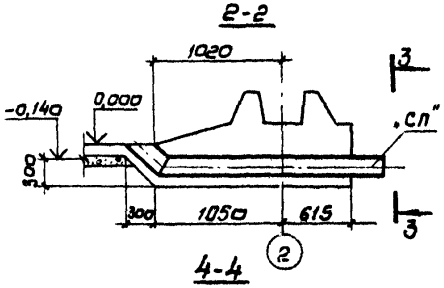

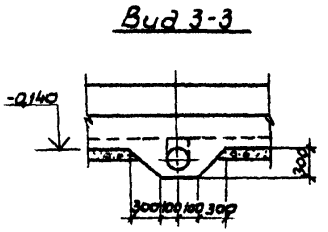

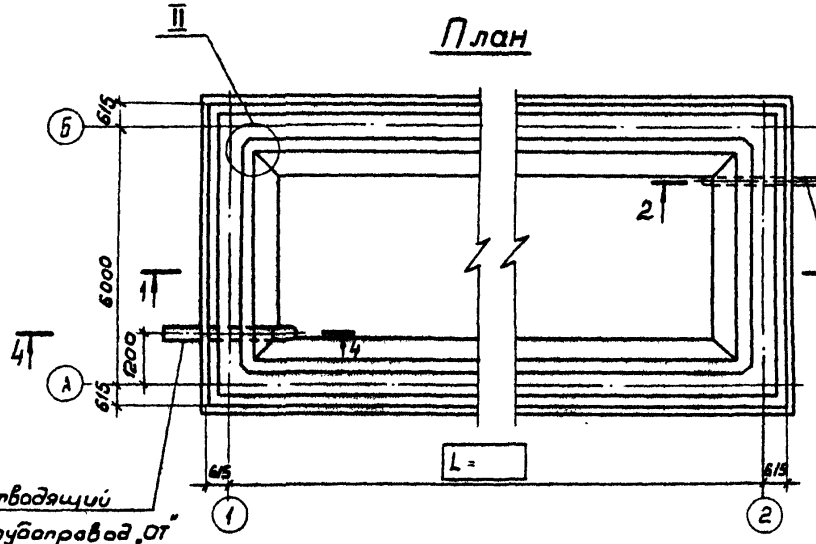

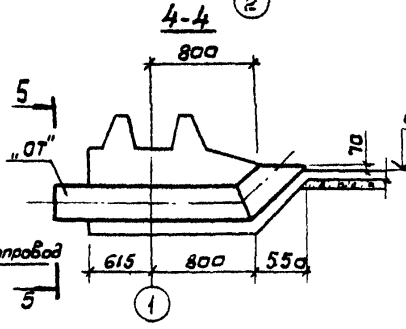

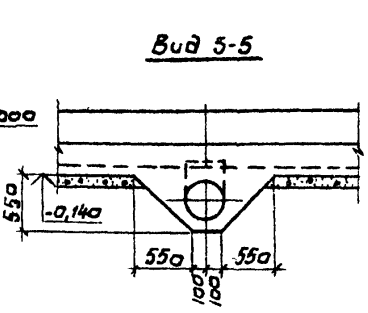

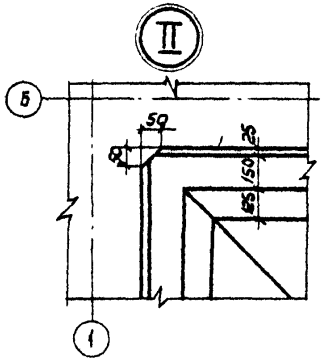

Бетонирование днища вести непрерывно

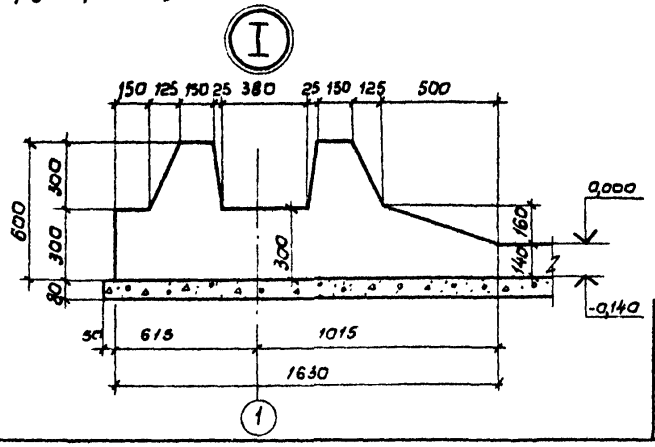

Привязан

Инв. №

Гип	Филатов	
Н. контр.	Алмазов	
Нач. отд.	Филатов	
Рук. бр.	Алмазов	
Вед. инж.	Толстикова	
Инжен.	Абрамова	

ТП 901-4-78с.84-III

Резервуары емкостью 100... 300 м³

Днище. Ополубочный чертеж

Стадия	Лист	Листов
Р	13	

СОЮЗВОДОКАНАЛПРОЕКТ

Взам. инв. № | Подпись и дата | Инв. № подл.

Копир. В. Филиппова

Формат А3

Альбом III

Нижняя арматура днища

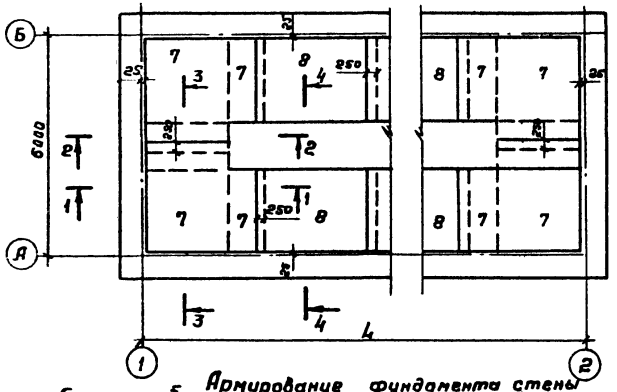

Верхняя арматура днища

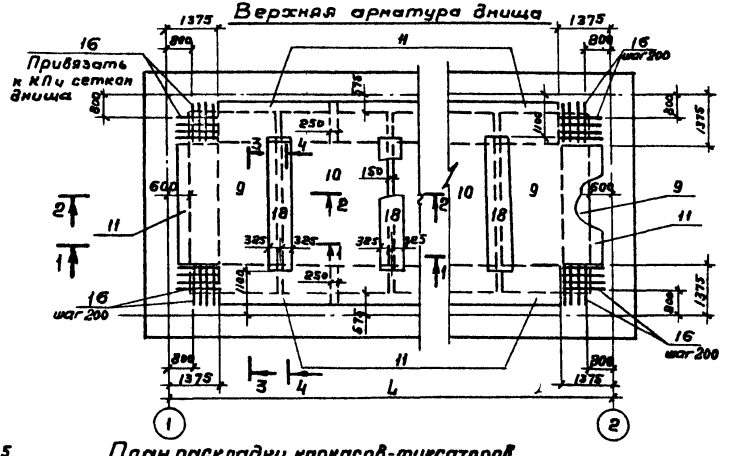

Армирование фундамента стены

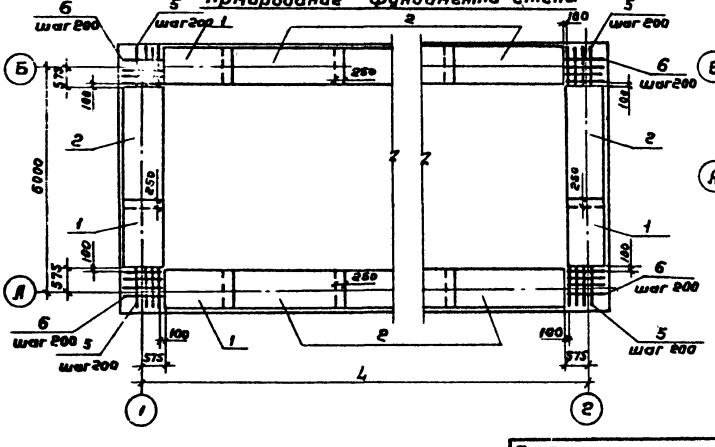

План раскладки каркасов-фиксаторов

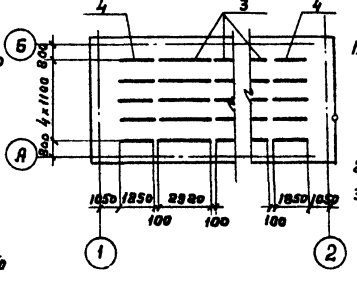

1. В месте прохода трубы стержни сеток днища, попадающие на края трубы, отогнуть, пересекающие трубу, разрезать, их концы приварить к трубе.
2. Разрезы см. лист 15.
3. Размер 4 см. лист 13

Привязан

Инв. №

ГИП	Филатов		
Н.контр.	Ялназов		
Нач.отд.	Филатов		
Рук.гр.	Ялназов		
Вед.инж.	Толстикова		
Констр.	Ярлакова		

ТП 901-4-78с.84-III

Резервуары емкостью 100... 300 м³

Днище. Армирование

Стадия	Лист	Листов
Р	14	

СОЮЗВОДОКАНАЛПРОЕКТ

Инв.№ подл. | Подпись и дата | Взам.инв.№

Копировал: Гольденбаум

Формат А3.

Альбом III

Длинные концы каркаса

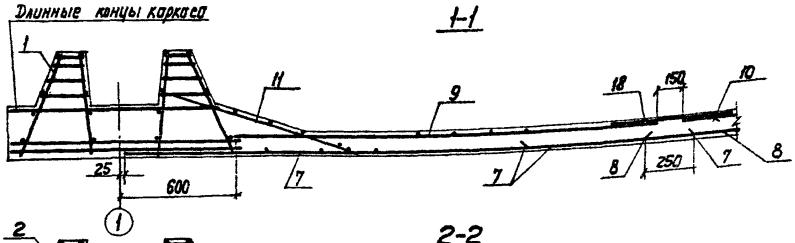

Защитный слой для нижней арматуры, равный 35мм, обеспечивается установкой бетонных „сухариков" требуемой толщины. Для верхней арматуры - 20мм каркасами - фиксаторами (поз. 3; 4).

Сопряжение каркасов в углу

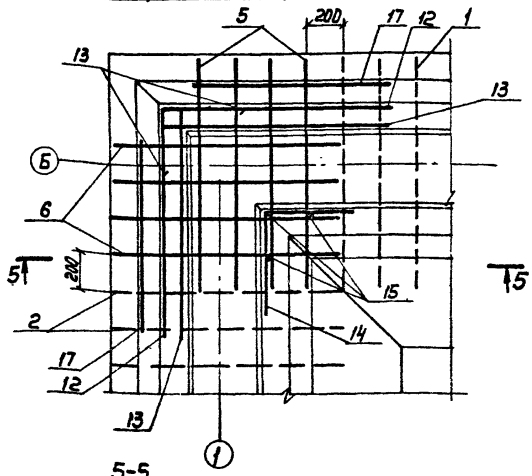

5-5

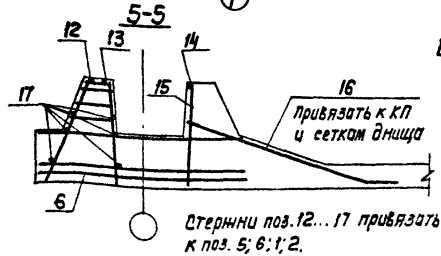

Стержни поз. 12...17 привязать к поз. 5; 6; 1; 2.

Ведомость деталей

Поз.	Эскиз
12	1200 / 1200
13	350 / 1200
14	600 / 600
16	1100

ГИП	Филатов		
Н. Контр.	Алмазов		
Нач. отд.	Филатов		
Рук. бр.	Алмазов		
Вед. инж.	Токтикова		
Инж.	Нарамова		

ТП 901-4-78с. 84 - III

Резервуары емкостью 100...300 м³

Днище. Разрезы

Стадия	Лист	Листов
Р	15	

Союзводоканалпроект

Привязан

Инв. N

Взам. инв. N | Подпись и дата | Инв. N подл.

Копировал Лабутина

Формат А3

Альбом III

Гидроизоляция покрытия

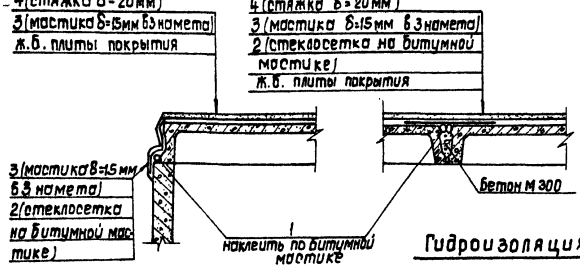

Гидроизоляция камер на покрытии

Гидроизоляция стен и днища

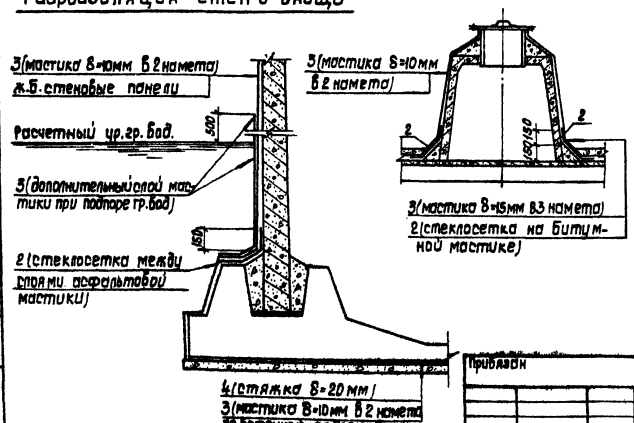

Спецификация на материалы гидроизоляции

Формат	Зона	Поз.	Обозначение	Наименование	Кол.*	Примеч.
				Детали		
		1	ГОСТ 19177-81	Прокладка резиновая ПРП-40.К-50.300	36/18	пм
		2	ТУБ-11-99-75	Стеклосетка СС-1 ширина 500мм	32/8,4	$м^2$
				Материалы		
		3		Асфальтовая мастика	2,64 (2,95)/0,81 (0,89)	$м^3$
		4		Цементный раствор М100	1,53/0,70	$м^3$

*В числителе - на базовый резервуар емк. 100 $м^3$;
в знаменателе - на дополнительную модульную секцию длиной 3м;
в скобках - дополнительный расход мастики при наличии гр. вод.

1. Гидроизоляция принята из холодной асфальтовой мастики БАЭМ-Ц или ИИ-20 в соответствии с „Руководством по устройству холодной асфальтовой гидроизоляции" П77-79 Внинг Ленинград, 1979 г.
2. Вертикальные поверхности перед изоляцией огрунтовать разжиженной битумной пастой.
3. На чертеже дана гидроизоляция для воды питьевого качества. Для воды непитьевого качества выполняется только гидроизоляция покрытия и его сопряжения со стеной, при этом слой асфальтовой мастики - 10мм в 2 намета, в стыках плит исключаются поз.1 и поз.2, стыки заполняются бетоном на всю высоту.

Гип	Филатов		ТП901-4-78с.84-III			
Н.контр.	Алмазов		Резервуары емкостью 100... 300 $м^3$	Стадия	Лист	Листов
Нач.отд.	Филатов			Р	16	
Рук.бриг.	Алмазов		Узлы гидроизоляции	СОЮЗВОДОКАНАЛПРОЕКТ		
Ст.инж.	Елистратова					
Техник	Зудина					

Привязан

Инв. №

Инв. № подл. | Подпись и дата | Взам. инв. №

Копировал: Доценко

Формат А3

Госстрой СССР
Тбилисский филиал
ЦИТП
Типовой проект /серия/
№ 901-4-78с 84.23
Заказ № 1047
Цена 0 руб. 21 коп.
Тираж 1200
Дата 3 VI 1987г.

gost.e-ecolog.ru