УДК 621.885.7 Группа Г38

ОТРАСЛЕВОЙ СТАНДАРТ

ОСТ 112100-75

ХОМУТЫ ЗАЖИМНЫЕ С БОКОВЫМ КРЕПЛЕНИЕМ

На 12 страницах

Конструкция и размеры

Взамен 5170А, 5171А
5172А, 5173А
5178А, 5894А

Проверено в 1982 г.

Распоряжением Министерства от 30 мая 1975 г. № 087-16

срок введения установлен с 1 января 1976 г.

Несоблюдение стандарта преследуется по закону

1. Настоящий стандарт распространяется на зажимные хомуты с боковым креплением с обкладкой. В зависимости от материала хомута и обкладки стандарт устанавливает 8 исполнений.

Лит.изм. 1
№ изв 8713
2464
в. № дубликата
в. № подлинника

Издание официальное ГР 4325 от 06.06.75

Перепечатка воспрещена

gost.e-ecolog.ru

2. Конструкция и размеры зажимных хомутов с боковым креплением должны соответствовать указанным на чертеже и в таблице.

Правое – изображено

Левое – зеркальное отражение

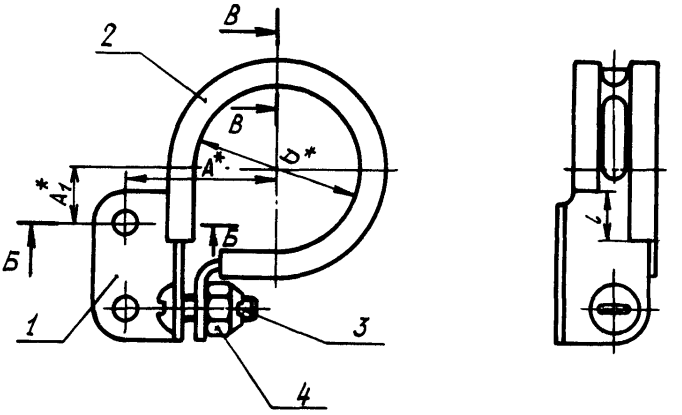

В–В



Б–Б

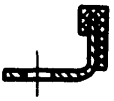

*Размер для справок.

Инв. № дубликата | 2464
Инв. № подлинника
№ изм. | 1
№ изв. | 8713

Размеры в мм

D	Исполнение	Применяемость	A	A_1	l Пред. откл. ±0,3	Поз. 1 Хомут	Поз. 2 Обкладка	Поз. 3 Винт	Поз. 4 Гайка	Масса, г
						Количество				
						1	1	1	1	
						Обозначение				
32	1		28,0	13,5	11	35-1-ОСТ 1 12101-75	1-17-ОСТ 1 11529-80	5-14-Ц-ОСТ 1 31529-80	5-Ц-ОСТ 1 33055-80	20,5
						35-2-ОСТ 1 12101-75				
	2					35-1-Ц-ОСТ 1 12103-75				35,6
						35-2-Ц-ОСТ 1 12103-75				
	3					35-1-ОСТ 1 12104-75	1-17-ОСТ 1 11528-80	5-14-Хим.Пас-ОСТ 1 31533-80	5-Хим.Пас-ОСТ 1 33057-80	37,5
						35-2-ОСТ 1 12104-75				
	4					35-1-ОСТ 1 12101-75	1-17-ОСТ 1 11526-80	5-14-Кд-ОСТ 1 31529-80	5-Кд-ОСТ 1 33055-80	19,4
						35-2-ОСТ 1 12101-75				
	5					35-1-Кд-ОСТ 1 12103-75				24,5
						35-2-Кд-ОСТ 1 12103-75				
	6					35-1-ОСТ 1 12101-75	1-17-ОСТ 1 11528-80			22,4
						35-2-ОСТ 1 12101-75				
	7					35-1-Кд-ОСТ 1 12103-75				37,5
						35-2-Кд-ОСТ 1 12103-75				
	8					35-1-ОСТ 1 12102-75				22,4
						35-2-ОСТ 1 12102-75				
34	1		29,0	14,5		37-1-ОСТ 1 12101-75	1-18-ОСТ 1 11529-80	5-14-Ц-ОСТ 1 31529-80	5-Ц-ОСТ 1 33055-80	20,9
						37-2-ОСТ 1 12101-75				
	2					37-1-Ц-ОСТ 1 12103-75				36,2
						37-2-Ц-ОСТ 1 12103-75				

Инв. № дубликата	
Инв. № подлинника	2464

№ изм.	1										
№ изв.	8713										

Размеры в мм

Продолжение

D	Исполнение	Применяемость	A	A_1	l Пред. откл. ±0,3	Поз. 1 Хомут	Поз. 2 Обкладка	Поз. 3 Винт	Поз. 4 Гайка	Масса, г
						Количество				
						1	1	1	1	
						Обозначение				
34	3		29,0	14,5	11	37-1-ОСТ 1 12104-75	1-18-ОСТ 1 11528-80	5-14-Хим.Пас-ОСТ 1 31533-80	5-Хим.Пас-ОСТ 1 33057-80	38,2
						37-2-ОСТ 1 12104-75				
	4					37-1-ОСТ 1 12101-75	1-18-ОСТ 1 11526-80	5-14-Кд-ОСТ 1 31529-80	5-Кд-ОСТ 1 33055-80	19,8
						37-2-ОСТ 1 12101-75				
	5					37-1-Кд-ОСТ 1 12103-75				35,1
						37-2-Кд-ОСТ 1 12103-75				
	6					37-1-ОСТ 1 12101-75	1-18-ОСТ 1 11528-80			22,9
						37-2-ОСТ 1 12101-75				
	7					37-1-Кд-ОСТ 1 12103-75				38,2
						37-2-Кд-ОСТ 1 12103-75				
	8					37-1-ОСТ 1 12102-75				22,9
						37-2-ОСТ 1 12102-75				
36	1		30,0	15,5		39-1-ОСТ 1 12101-75	1-19-ОСТ 1 11529-80	5-14-Ц-ОСТ 1 31529-80	5-Ц-ОСТ 1 33055-80	21,0
						39-2-ОСТ 1 12101-75				
	2					39-1-Ц-ОСТ 1 12103-75				37,0
						39-2-Ц-ОСТ 1 12103-75				
	3					39-1-ОСТ 1 12104-75	1-19-ОСТ 1 11528-80	5-14-Хим.Пас-ОСТ 1 31533-80	5-Хим.Пас-ОСТ 1 33057-80	39,1
						39-2-ОСТ 1 12104-75				
	4					39-1-ОСТ 1 12101-75	1-19-ОСТ 1 11526-80	5-14-Кд-ОСТ 1 31529-80	5-Кд-ОСТ 1 33055-80	19,9
						39-2-ОСТ 1 12101-75				

Инв. № дубликата		№ изм.	1										
Инв. № подлинника	2464	№ изв.	8713										

Продолжение

Размеры в мм

D	Исполнение	Применяемость	A	A_1	l Пред. откл. ±0,3	Поз. 1 Хомут	Поз. 2 Обкладка	Поз. 3 Винт	Поз. 4 Гайка	Масса, г
						Количество				
						1	1	1	1	
						Обозначение				
36	5		30,0	15,5	11	39-1-Кд-ОСТ 1 12103-75	1-19-ОСТ 1 11526-80	5-14-Кд-ОСТ 1 31529-80	5-Кд-ОСТ 1 33055-80	35,9
						39-2-Кд-ОСТ 1 12103-75				
	6					39-1-ОСТ 1 12101-75	1-19-ОСТ 1 11528-80			23,1
						39-2-ОСТ 1 12101-75				
	7					39-1-Кд-ОСТ 1 12103-75				39,1
						39-2-Кд-ОСТ 1 12103-75				
	8					39-1-ОСТ 1 12102-75				23,1
						39-2-ОСТ 1 12102-75				
38	1		31,0	16,5		41-1-ОСТ 1 12101-75	1-21-ОСТ 1 11529-80	5-14-Ц-ОСТ 1 31529-80	5-Ц-ОСТ 1 33055-80	22,1
						41-2-ОСТ 1 12101-75				
	2					41-1-Ц-ОСТ 1 12103-75				38,4
						41-2-Ц-ОСТ 1 12103-75				
	3					41-1-ОСТ 1 12104-75	1-21-ОСТ 1 11528-80	5-14-Хим.Пас-ОСТ 1 31533-80	5-Хим.Пас-ОСТ 1 33057-80	40,6
						41-2-ОСТ 1 12104-75				
	4					41-1-ОСТ 1 12101-75	1-21-ОСТ 1 11526-80	5-14-Кд-ОСТ 1 31529-80	5-Кд-ОСТ 1 33055-80	20,9
						41-2-ОСТ 1 12101-75				
	5					41-1-Кд-ОСТ 1 12103-75				37,2
						41-2-Кд-ОСТ 1 12103-75				
	6					41-1-ОСТ 1 12101-75	1-21-ОСТ 1 11528-80			24,3
						41-2-ОСТ 1 12101-75				

Инв. № дубликата		№ изм.	1
Инв. № подлинника	2464	№ изв.	8713

Размеры в мм

Продолжение

D	Исполнение	Применяемость	A	A_1	l Пред. откл. ±0,3	Поз. 1 Хомут	Поз. 2 Обкладка	Поз. 3 Винт	Поз. 4 Гайка	Масса, г
						Количество				
						1	1	1	1	
						Обозначение				
38	7		31,0	16,5	11	41-1-Кд-ОСТ 1 12103-75	1-21-ОСТ 1 11528-80	5-14-Кд-ОСТ 1 31529-80	5-Кд-ОСТ 1 33055-80	40,6
						41-2-Кд-ОСТ 1 12103-75				
	8					41-1-ОСТ 1 12102-75				24,3
						41-2-ОСТ 1 12102-75				
40	1		32,0	17,5		43-1-ОСТ 1 12101-75	1-22-ОСТ 1 11529-80	5-14-Ц-ОСТ 1 31529-80	5-Ц-ОСТ 1 33055-80	22,3
						43-2-ОСТ 1 12101-75				
	2					43-1-Ц-ОСТ 1 12103-75				38,8
						43-2-Ц-ОСТ 1 12103-75				
	3					43-1-ОСТ 1 12104-75	1-22-ОСТ 1 11528-80	5-14-Хим.Пас-ОСТ 1 31533-80	5-Хим.Пас-ОСТ 1 33057-80	41,1
						43-2-ОСТ 1 12104-75				
	4					43-1-ОСТ 1 12101-75	1-22-ОСТ 1 11526-80	5-14-Кд-ОСТ 1 31529-80	5-Кд-ОСТ 1 33055-80	21,2
						43-2-ОСТ 1 12101-75				
	5					43-1-Кд-ОСТ 1 12103-75				37,7
						43-2-Кд-ОСТ 1 12103-75				
	6					43-1-ОСТ 1 12101-75	1-22-ОСТ 1 11528-80			24,6
						43-2-ОСТ 1 12101-75				
	7					43-1-Кд-ОСТ 1 12103-75				41,1
						43-2-Кд-ОСТ 1 12103-75				
	8					43-1-ОСТ 1 12102-75				24,6
						43-2-ОСТ 1 12102-75				

Продолжение

Размеры в мм

D	Исполнение	Применяемость	A	A_1	l Пред. откл. ±0,3	Поз. 1 Хомут	Поз. 2 Обкладка	Поз. 3 Винт	Поз. 4 Гайка	Масса, г
						Количество				
						1	1	1	1	
						Обозначение				
42	1		33,0	18,5	11	45-1-ОСТ 1 12101-75	1-23-ОСТ 1 11529-80	5-14-Ц-ОСТ 1 31529-80	5-Ц-ОСТ 1 33055-80	22,8
						45-2-ОСТ 1 12101-75				
	2					45-1-Ц-ОСТ 1 12103-75				39,9
						45-2-Ц-ОСТ 1 12103-75				
	3					45-1-ОСТ 1 12104-75	1-23-ОСТ 1 11528-80	5-14-Хим.Пас-ОСТ 1 31533-80	5-Хим.Пас-ОСТ 1 33057-80	42,3
						45-2-ОСТ 1 12104-75				
	4					45-1-ОСТ 1 12101-75	1-23-ОСТ 1 11526-80	5-14-Кд-ОСТ 1 31529-80	5-Кд-ОСТ 1 33055-80	21,7
						45-2-ОСТ 1 121101-75				
	5					45-1-Кд-ОСТ 1 12103-75				38,8
						45-2-Кд-ОСТ 1 12103-75				
	6					45-1-ОСТ 1 12101-75	1-23-ОСТ 1 11528-80			25,2
						45-2-ОСТ 1 12101-75				
	7					45-1-Кд-ОСТ 1 12103-75				42,3
						45-2-Кд-ОСТ 1 12103-75				
	8					45-1-ОСТ 1 12102-75				25,2
						45-2-ОСТ 1 12102-75				
45	1		34,5	16,0	14	48-1-ОСТ 1 12101-75	1-24-ОСТ 1 11529-80	5-14-Ц-ОСТ 1 31529-80	5-Ц-ОСТ 1 33055-80	24,7
						48-2-ОСТ 1 12101-75				
	2					48-1-Ц-ОСТ 1 12103-75				42,9
						48-2-Ц-ОСТ 1 12103-75				

Инв. № дубликата		№ изм.	1										
Инв. № подлинника	2464	№ изв.	8713										

Размеры в мм

Продолжение

D	Исполнение	Применяемость	A	A_1	l Пред. откл. ±0,3	Поз. 1 Хомут	Поз. 2 Обкладка	Поз. 3 Винт	Поз. 4 Гайка	Масса, г
						Количество				
						1	1	1	1	
						Обозначение				
45	3		34,5	16,0	14	48-1-ОСТ 1 12104-75	1-24-ОСТ 1 11528-80	5-14-Хим.Пас-ОСТ 1 31533-80	5-Хим.Пас-ОСТ 1 33057-80	45,6
						48-2-ОСТ 1 12104-75				
	4					48-1-ОСТ 1 12101-75	1-24-ОСТ 1 11526-80	5-14-Кд-ОСТ 1 31529-80	5-Кд-ОСТ 1 33055-80	23,4
						48-2-ОСТ 1 12101-75				
	5					48-1-Кд-ОСТ 1 12103-75				41,6
						48-2-Кд-ОСТ 1 12103-75				
	6					48-1-ОСТ 1 12101-75	1-24-ОСТ 1 11528-80			27,4
						48-2-ОСТ 1 12101-75				
	7					48-1-Кд-ОСТ 1 12103-75				45,6
						48-2-Кд-ОСТ 1 12103-75				
	8					48-1-ОСТ 1 12102-75				27,4
						48-2-ОСТ 1 12102-75				
48	1		36,0	17,5		51-1-ОСТ 1 12101-75	1-25-ОСТ 1 11529-80	5-14-Ц-ОСТ 1 31529-80	5-Ц-ОСТ 1 33055-80	25,8
						51-2-ОСТ 1 12101-75				
	2					51-1-Ц-ОСТ 1 12103-75				44,7
						51-2-Ц-ОСТ 1 12103-75				
	3					51-1-ОСТ 1 12104-75	1-25-ОСТ 1 11528-80	5-14-Хим.Пас-ОСТ 1 31533-80	5-Хим.Пас-ОСТ 1 33057-80	47,5
						51-2-ОСТ 1 12104-75				
	4					51-1-ОСТ 1 12101-75	1-25-ОСТ 1 11526-80	5-14-Кд-ОСТ 1 31529-80	5-Кд-ОСТ 1 33055-80	24,4
						51-2-ОСТ 1 12101-75				
	5					51-1-Кд-ОСТ 1 12103-75				43,3
						51-2-Кд-ОСТ 1 12103-75				

Инв. № дубликата		№ изм.	1										
Инв. № подлинника	2464	№ изв.	8713										

Размеры в мм

Продолжение

D	Исполнение	Применяемость	A	A_1	l Пред. откл. ±0,3	Поз. 1 Хомут	Поз. 2 Обкладка	Поз. 3 Винт	Поз. 4 Гайка	Масса, г
						Количество				
						1	1	1	1	
						Обозначение				
48	6		36,0	17,5	14	51-1-ОСТ 1 12101-75	1-25-ОСТ 1 11528-80	5-14-Кд-ОСТ 1 31529-80	5-Кд-ОСТ 1 33055-80	28,6
						51-2-ОСТ 1 12101-75				
	7					51-1-Кд-ОСТ 1 12103-75				47,5
						51-2-Кд-ОСТ 1 12103-75				
	8					51-1-ОСТ 1 12102-75				28,6
						51-2-ОСТ 1 12102-75				
50	1		37,0	18,5		53-1-ОСТ 1 12101-75	1-26-ОСТ 1 11529-80	5-14-Ц-ОСТ 1 31529-80	5-Ц-ОСТ 1 33055-80	26,8
						53-2-ОСТ 1 12101-75				
	2					53-1-Ц-ОСТ 1 12103-75				46,3
						53-2-Ц-ОСТ 1 12103-75				
	3					53-1-ОСТ 1 12104-75	1-26-ОСТ 1 11528-80	5-14-Хим.Пас-ОСТ 1 31533-80	5-Хим.Пас-ОСТ 1 33057-80	49,2
						53-2-ОСТ 1 12104-75				
	4					53-1-ОСТ 1 12101-75	1-26-ОСТ 1 11526-80	5-14-Кд-ОСТ 1 31529-80	5-Кд-ОСТ 1 33055-80	25,3
						53-2-ОСТ 1 12101-75				
	5					53-1-Кд-ОСТ 1 12103-75				44,7
						53-2-Кд-ОСТ 1 12103-75				
	6					53-1-ОСТ 1 12101-75	1-26-ОСТ 1 11528-80			29,8
						53-2-ОСТ 1 12101-75				
	7					53-1-Кд-ОСТ 1 12103-75				49,2
						53-2-Кд-ОСТ 1 12103-75				
	8					53-1-ОСТ 1 12102-75				29,8
						53-2-ОСТ 1 12102-75				

3. Для обозначения правого и левого (зеркального) зажимного хомута с боковым креплением вводится код:

- для правого - 1;
- для левого - 2.

4. Допускается подрезать длину резиновой обкладки по месту в сборе.

5. Рекомендации по применению зажимных хомутов с боковым креплением приведены в рекомендуемом приложении к настоящему стандарту.

6. Общие технические условия - по ОСТ 1 00615-73.

Пример наименования и обозначения зажимного хомута с боковым креплением размером D =32 мм, исполнения 1, правого:

Хомут 32-1-1-ОСТ 1 12100-75

Инв. № дубликата | 2464
Инв. № подлинника
№ изм. | 1
№ изв. | 8713

ПРИЛОЖЕНИЕ
Рекомендуемое

Применение зажимных хомутов с боковым креплением

Исполнение	Рабочая среда	Температура эксплуатации, °С	Материал	
			хомута	обкладки
1	Топливо	От минус 50 до плюс 150	Д16	ИРП-1078
2			Ст 20-Ц	
3	Воздух	От минус 60 до плюс 400 (до 1 ч)	12Х17Г9АН4-М	ИРП-1285
4		От минус 50 до плюс 100 (300 ч)	Д16	НО-68-1
5			Ст 20-Кд	
6		От минус 60 до плюс 150	Д16	ИРП-1285
7		От минус 60 до плюс 250	Ст 20-Кд	
8			Д19	

№ изм. 1
№ изв. 8713
Инв. № дубликата
Инв. № подлинника 2464

ЛИСТ РЕГИСТРАЦИИ ИЗМЕНЕНИЙ

№ изм.	Номера страниц				Номер "Изв. об изм."	Подпись	Дата	Срок введения изменения
	измененных	замененных	новых	аннулированных				
1	1-11		12		8713	Лунев	15.10.82	01.01.83

gost.e-ecolog.ru

Инв. № дубл.

Инв. № подл.