ТИПОВОЙ ПРОЕКТ

0901-9-16.1.87

ФИЛЬТРЫ-ПОГЛОТИТЕЛИ ДЛЯ РЕЗЕРВУАРОВ ЧИСТОЙ ВОДЫ ЕМКОСТЬЮ ОТ 500 $м^3$ ДО 1200 $м^3$

Вариант с клапанами

АЛЬБОМ IV

СТРОИТЕЛЬНЫЕ ИЗДЕЛИЯ

gost.e-ecolog.ru

ТИПОВОЙ ПРОЕКТ
0901-9-16.1.87
ФИЛЬТРЫ-ПОГЛОТИТЕЛИ
ДЛЯ РЕЗЕРВУАРОВ ЧИСТОЙ ВОДЫ ЕМКОСТЬЮ ОТ 500 $м^3$ ДО 1200 $м^3$

Вариант с клапанами

АЛЬБОМ IV

Разработан проектным институтом
„Гипрокоммунводоканал"
Главный инженер института Хазиков Н.Г.
Главный инженер проекта Романова Т.Х.

Утвержден и введен в действие
Минжилкомхозом РСФСР
приказом N 12-ТД от 16 октября 1987 г.

ТИПОВОЙ ПРОЕКТ 0901-9-16.1.87 АЛЬБОМ 12

Содержание альбома

Обозначение	Наименование	Стр.
	Изделия марки КЖИ	
КЖИ1	Содержание альбома	2
КЖИ2	Технические условия	3
КЖИ3	Плита перекрытия 2П1-4АIVт-а	4
КЖИ3-01	Плита перекрытия 2П1-4АIVт-б	4
КЖИ3-02	Плита перекрытия 2П1-4АIVт-в	4
КЖИ4	Изделие закладное МН-1	5
КЖИ5	Изделие закладное МН-2	5
КЖИ6	Сетка арматурная С-1	6
КЖИ7	Решетка Р-1	6
КЖИ8	Каркас пространственный КП1	7
КЖИ9	Каркас плоский Кр-1	7
КЖИ10	Изделие закладное МН-3	8
КЖИ11	Изделие закладное МН-4	8
КЖИ12	Кольцо	9
КЖИ13	Кольцо	9
КЖИ14	Изделие закладное МН-5	10
КЖИ15	Изделие закладное МН-6	10
КЖИ16	Деревянная крышка ⌀1150	11
КЖИ17	Деревянная крышка 1120×920	11
КЖИ18	Кольцо стеновое КЦ-10-6 „А"	12

Обозначение	Наименование	Стр.
	Изделия марки МО	
МО123-00-00-00СБ	Решетка ⌀910	13
	Сборочный чертеж	
МО123-00-00-00	Решетка ⌀910	14
МО123-00-00-01	Хомут	14
МО123-01-00-00	Решетка	15
МО123-01-00-00СБ	Решетка	16
	Сборочный чертеж	
МО126-00-00-00СБ	Решетка 750×750. Сборочный чертеж	17
МО126-00-00-01	Планка	18
МО126-01-00-00	Решетка	19
МО126-00-00-02	Планка	19
МО126-01-00-00СБ	Решетка	20
	Сборочный чертеж	
МО126-00-00-00	Решетка 750×950	18

Н.контр.	Ротенштейн	
Провер.	Ротенштейн	
Ст.инж.	Власова	
ГИП	Закубанский	
Вед.отд.	Сорокин	

ТП 0901-9-16.1.87 КЖИ-2

Содержание альбома

Стадия	Лист	Листов
Р	1	1

Гипрокоммунводоканал г. Москва

Инв. № подл. | Подпись и дата | Взам. инв. №

ТИПОВОЙ ПРОЕКТ 0901-9-16.1.87 АЛЬБОМ IV

1. Арматурные изделия (каркасы, сетки) изготавливать при помощи контактной точечной электросварки с привяркой стержней во всех точках пересечения. Привярку стержней и к полосовой и уголковой стали производить при помощи дуговой электросварки электродами типа Э-42А сплошным двухсторонним швом.

2. Объединение плоских каркасов в пространственные каркасы необходимо производить в кондукторах при помощи электросварных клещей.

3. Изготовление и приемку арматурных изделий следует осуществлять в соответствии с требованиями следующих нормативных документов:

— ГОСТ 14098-85 „Соединения сварные арматуры железобетонных изделий и конструкций. Контактная и ванная сварка. Основные типы и конструктивные элементы".

— ГОСТ 5781-82* „Сталь горячекатанная для армирования железобетонных конструкций".

— ГОСТ 5264-80 „Швы сварных соединений. Ручная электродуговая сварка. Основные типы и конструктивные элементы".

				ТП 0901-9-16.1.87 ТУ КЖИ-2			
Н. контр.	Ротенштейн			Технические условия.	Стадия	Лист	Листов
Провер.	Ротенштейн				Р	1	1
Ст. инж.	Власова				Гипрокоммуноводоканал г. Москва		
ГИП	Закуванский						
Нач. отд.	Сорокин						

Инв. № подл. | Подпись и дата | Взам. инв. №

ТИПОВОЙ ПРОЕКТ 0901-9-16.1.87 АЛЬБОМ IV

Рис. 1

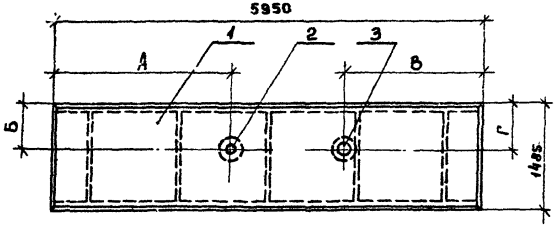

Рис. 2

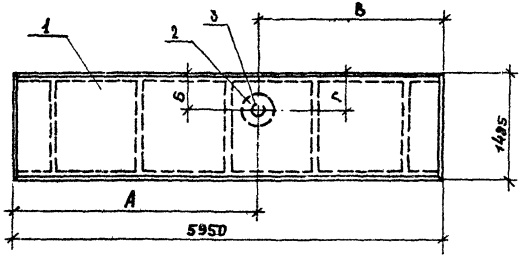

Формат	Зона	Поз.	Обозначение	Наименование	Кол. на исполнение КЖ.И-3				Примечание
					—	01	02		
				Сборочные единицы					
А2		1	1.442.1-2.14.00.0	Плита перекрытия 2П-4АIVт	1	1	1		
А4		2	КЖ.И-4	Изделие закладное МН-1	1	1			
А4		3	КЖ.И-5	Изделие закладное МН-2	1		1		

Обозначение	Марка	Рис.	А мм	Б мм	В мм	Г мм
КЖ.И-3	2П1-4АIVт-а	1	2350	670	1800	670
01	2П1-4АIVт-б	2	910	650	–	–
02	2П1-4АIVт-в	2	—	—	2350	270

Ведомость расхода стали на дополнительные закладные изделия, кг

Марка элемента	Изделия закладные						Всего
	Арматура класса АIV			Прокат марки Вст3кп2			
	ГОСТ 5781-82*			ГОСТ 82-70*			
	ф12		Итого	~150мм		Итого	
2П1-4АIVт-а	2.56		2.56	27.8		27.8	30.36
2П1-4АIVт-б	1.28		1.28	14.9		14.9	16.18
2П1-4АIVт-в	1.28		1.28	12.9		12.9	14.18

Н. контр.	Ротенштейн	
Провер.	Ротенштейн	
Ст. инж.	Власова	
ГИП	Закуванский	
Нач. отд.	Сорокин	

ТП 0901-9-16.1.87 КЖИ-3

Плиты перекрытия 2П1-4АIVт-а, 2П1-4АIVт-б, 2П1-4АIVт-в.

Стадия	Масса	Масштаб
Р	2.4 т	1:50
Лист	Листов 1	

Сантехниипроект г. Москва

Инв. № подл. | Подпись и дата | Взам. инв. №

ТИПОВОЙ ПРОЕКТ 0901-9-16.1.87 АЛЬБОМ IV

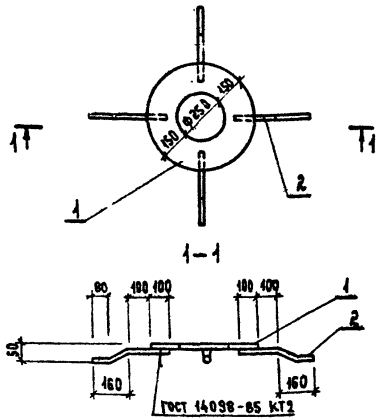

Формат	Зона	Поз.	Обозначение	Наименование	Кол.	Примечание
				Документация		
			КЖИ-2 ТУ	Технические условия		
				Детали		
Б.Ч		1	КЖИ-4.1	Полоса $\frac{10\times550\ ГОСТ\ 82\text{-}70^*}{ВСт3кп2\text{-}1\ ГОСТ\ 14637\text{-}79}$ ℓ=550	1	14.9 кг
Б.Ч		2	КЖИ-4.2	А-II-12 ГОСТ 5781-82* ℓ=360	4	0.32 кг

ТП 0901-9-16.1.87 КЖИ-4

Изделие закладное МН-1

Стадия	Масса	Масштаб
Р	16.2	1:50
Лист	Листов 1	

Гипрокоммунводоканал г. Москва

Н.контр. Ротенштейн
Провер. Ротенштейн
Ст.инж. Власова
ГИП Закуванский
Нач.отд. Сорокин

Взам.инв.№ | Подпись и дата | Инв.№подл.

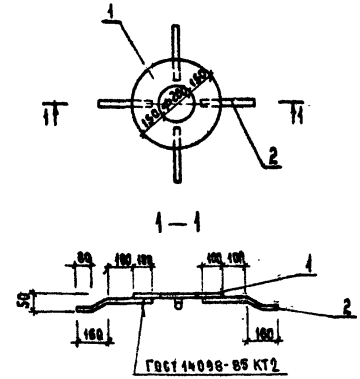

Формат	Зона	Поз.	Обозначение	Наименование	Кол.	Примечание
				Документация		
			КЖИ-2 ТУ	Технические условия		
				Детали		
Б.Ч		1	КЖИ-4.1	Полоса $\frac{10\times500\ ГОСТ\ 82\text{-}70^*}{ВСт3кп2\text{-}1\ ГОСТ\ 14637\text{-}79}$ ℓ=500	1	12.9 кг
Б.Ч		2	КЖИ-4.2	А-II-12 ГОСТ 5781-82* ℓ=360	4	0.32 кг

ТП 0901-9-16.1.87 КЖИ-5

Изделие закладное МН-2

Стадия	Масса	Масштаб
Р	14.2	1:50
Лист	Листов 1	

Гипрокоммунводоканал г. Москва

Н.контр. Ротенштейн
Провер. Ротенштейн
Ст.инж. Власова
ГИП Закуванский
Нач.отд. Сорокин

Взам.инв.№ | Подпись и дата | Инв.№подл.

ТИПОВОЙ ПРОЕКТ 0901-9-16.1.87 АЛЬБОМ IV

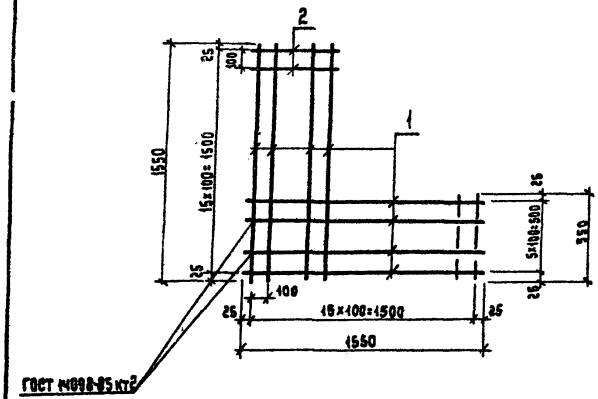

Формат	Зона	Поз.	Обозначение	Наименование	Кол.	Примечание
				Документация		
			КЖИ-2 ТУ	технические условия		
				Детали		
Б4		1	КЖИ-6.1	А-III-10 ГОСТ 5781-82 ℓ=1550	12	0.96кг
Б4		2	КЖИ-6.2	А-III-10 ГОСТ 5781-82 ℓ=550	20	0.34кг

Н.контр.	Ротенштейн		
Проверил	Ротенштейн		
Ст.инж.	Власова		
ГИП	Закубанский		
Нач.отд.	Сорокин		

ТП 0901-9-16.1.87 КЖИ-6

Сетка арматурная С-1

Стадия	Масса	Масштаб
Р	12.3	1:25
Лист	Листов 1	

Гипрокоммунводоканал г. Москва.

Взам. инв. №

Подпись и дата

Инв. № подл.

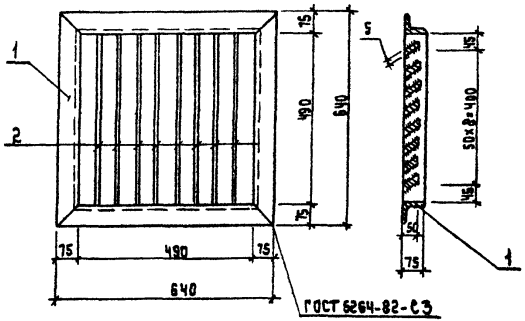

Формат	Зона	Поз.	Обозначение	Наименование	Кол.	Примечание
				Документация		
			КЖИ-2 ТУ	технические условия		
				Детали		
Б4		1	КЖИ-7.1	Уголок $\frac{75\times75\times5\ ГОСТ\ 8509-72*}{Ст3кп2-I\ ГОСТ\ 535-79*}$ ℓ=2560	1	14.8кг
Б4		2	КЖИ-7.2	Полоса $\frac{5\times60\ ГОСТ\ 103-76*}{Ст3кп2-I\ ГОСТ\ 535-79*}$ ℓ=490	8	1.15кг

Н.контр.	Ротенштейн		
Проверил	Ротенштейн		
Ст.инж.	Власова		
ГИП	Закубанский		
Нач.отд.	Сорокин		

ТП 0901-9-16.1.87 КЖИ-7

Решетка Р-1

Стадия	Масса	Масштаб
Р	.24	1:10
Лист	Листов 1	

Гипрокоммунводоканал г. Москва

Взам. инв. №

Подпись и дата

Инв. № подл.

ТИПОВОЙ ПРОЕКТ 0901-9-16.1.87 АЛЬБОМ IV

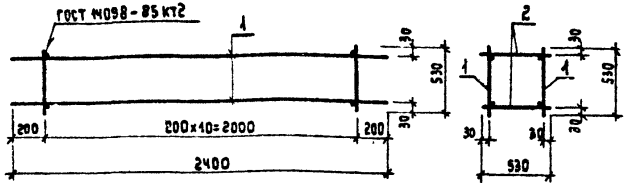

Формат	Зона	Поз.	Обозначение	Наименование	Кол.	Примечание
				Документация		
			КЖИ-2ТУ	технические условия		
				Сборочные единицы		
А4		1	КЖИ-9	Каркас плоский КР-1	2	
				Детали		
Б4		2	КЖИ-8	А-I-6 ГОСТ 5781-82* l=530	22	0.12 кг

Взам. инв. № | Подпись и дата | Инв. № подл.

Н. контр.	Ротенштейн	
Проверил	Ротенштейн	
Ст. инж.	Власова	
ГИП	Закубанский	
Нач. отд.	Сорокин	

ТП0901-9-16.1.87 КЖИ-8

Каркас пространственный КП-1

Стадия	Масса	Масштаб
Р	11.3	
Лист	Листов	

Гипрокоммунводоканал г. Москва

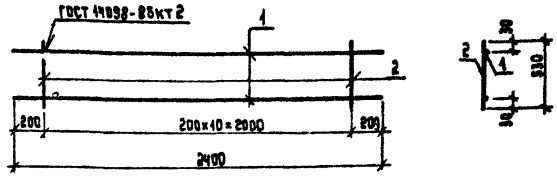

Формат	Зона	Поз.	Обозначение	Наименование	Кол.	Примечание
				Документация		
			КЖИ-2ТУ	технические условия		
				Сборочные единицы		
Б4		1	КЖИ-9.1	А-III-10 ГОСТ 5781-82* l=2400	2	1.5 кг
Б4		2	КЖИ-9.2	А-I-6 ГОСТ 5781-82* l=530	11	0.12 кг

Взам. инв. № | Подпись и дата | Инв. № подл.

Н. контр.	Ротенштейн	
Проверил	Ротенштейн	
Ст. инж.	Власова	
ГИП	Закубанский	
Нач. отд.	Сорокин	

ТП0901-9-16.1.87 КЖИ-9

Каркас плоский Кр-1.

Стадия	Масса	Масштаб
Р	4.32	1:25
Лист	Листов	

Гипрокоммунводоканал г. Москва

ТИПОВОЙ ПРОЕКТ 0901-9-16.1.87 АЛЬБОМ IV

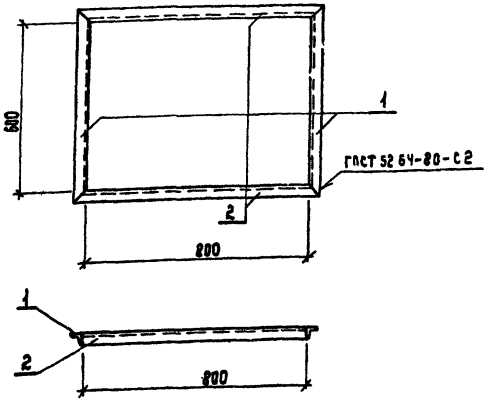

Формат	Зона	Поз.	Обозначение	Наименование	Кол.	Примечание
				Документация		
			КЖИ-2 ТУ	технические условия		
				Детали		
Б4		1	КЖИ-10.1	Уголок $\frac{56\times56\times5\ ГОСТ\ 8509-72}{ВСТ3КП2-1\ ГОСТ\ 535-79}$ ℓ=912	2	3.9 кг
Б4		2	КЖИ-10.2	Уголок $\frac{56\times56\times5\ ГОСТ\ 8509-72}{ВСТ3КП2-1\ ГОСТ\ 535-79}$ ℓ=712	2	3.0 кг

Н. контр.	Ротенштейн		
Провер.	Ротенштейн		
Ст. инж.	Власова		
ГИП	Закубанский		
Нач. отд.	Сорокин		

Т П 0901-9-16.1.87 КЖИ-10

Изделие закладное МН-3

Стадия	Масса	Масштаб
Р	13.8	1:10
Лист	Листов 1	

Гипрокоммуниводоканал г. Москва

Инв. № подл. | Подпись и дата | Взам. инв. №

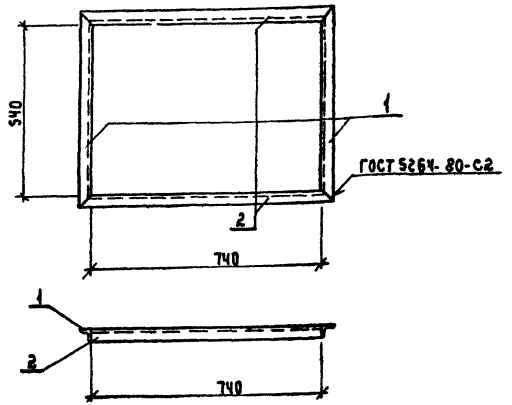

Формат	Зона	Поз.	Обозначение	Наименование	Кол.	Примечание
				Документация		
			КЖИ-2 ТУ	технические условия		
				Детали		
Б4		1	КЖИ-11.1	Уголок $\frac{56\times56\times5\ ГОСТ\ 8509-72}{ВСТ3КП2-1\ ГОСТ\ 535-79}$ ℓ=852	2	3.61 кг
Б4		2	КЖИ-11.2	Уголок $\frac{56\times56\times5\ ГОСТ\ 8509-72}{ВСТ3КП2-1\ ГОСТ\ 535-79}$ ℓ=652	2	2.77 кг.

Н. контр.	Ротенштейн		
Провер.	Ротенштейн		
Ст. инж.	Власова		
ГИП	Закубанский		
Нач. отд.	Сорокин		

Т П 0901-9-16.1.87 КЖИ-11

Изделие закладное МН-4

Стадия	Масса	Масштаб
Р	12.78	1:10
Лист	Листов 1	

Гипрокоммуниводоканал г. Москва

Инв. № подл. | Подпись и дата | Взам. инв. №

ТИПОВОЙ ПРОЕКТ 0901-9-16.1.87 АЛЬБОМ IV

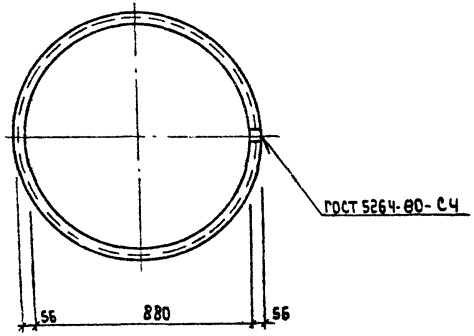

Н.контр.	Ротенштейн		
Проверил	Ротенштейн		
Ст. инж.	Власова		
ГИП	Закубанский		
Нач.отд.	Сорокин		

ТП0901-9-16.1.87 КЖИ-12

Кольцо

Стадия	Масса	Масштаб
Р	13.2	1:20
Лист	Листов 1	

Уголок 56х56х5 ГОСТ 8509-72 / ВСТ3 кп2-I ГОСТ 535-79

ГИПРОКОММУНВОДОКАНАЛ г. Москва

Инв.№ подл. | Подпись и дата | Взам. инв.№

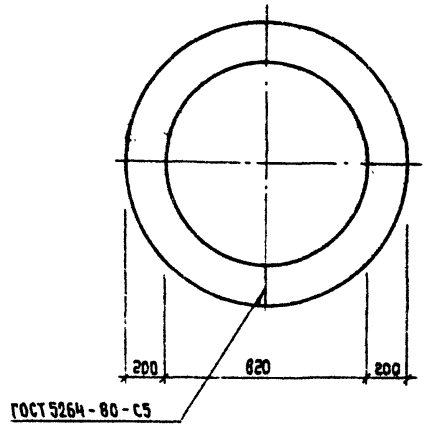

Н.контр.	Ротенштейн		
Проверил	Ротенштейн		
Ст. инж.	Власова		
ГИП	Закубанский		
Нач.отд.	Сорокин		

ТП0901-9-16.1.87 КЖИ-13

Кольцо

Стадия	Масса	Масштаб
Р	48.7	1:20
Лист	Листов 1	

Полоса 10х1250 ГОСТ 82-70 / ВСТ3 кп2-I ГОСТ 14637-79 ℓ=1220

ГИПРОКОММУНВОДОКАНАЛ г. Москва

Инв.№ подл. | Подпись и дата | Взам. инв.№

ТИПОВОЙ ПРОЕКТ 901-9-16.1.87 АЛЬБОМ IV

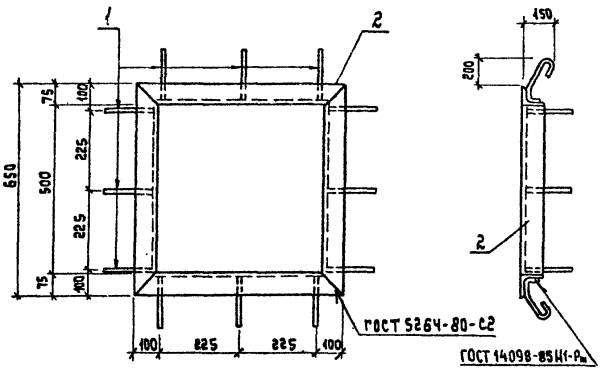

Формат	Зона	Поз.	Обозначение	Наименование	Кол.	Примечание
				Документация		
			КЖИ-2 ТУ	технические условия		
				Детали		
Б.Ч		1	КЖИ-14.1	А-I-8 ГОСТ 5781-82* ℓ=500	12	0.2 кг
Б.Ч		2	КЖИ-14.2	Уголок $\frac{75\times75\times5\ ГОСТ\ 8509-72*}{Вст3\ КП2-I\ ГОСТ\ 535-79}$ ℓ=2600	1	15.08кг

Подпись и дата | Взам. инв. №

Н.контр.	Ротенштейн		
Проверил	Ротенштейн		
Ст.инж.	Власова		
ГИП	Закубанский		
Нач.отд.	Сорокин		

Инв. № подл.

ТП 901-9-16.1.87 КЖИ-14

Изделие закладное МН-5

Стадия	Масса	Масштаб
Р	17.48	1:10
Лист	Листов 1	

Гипрокоммунводоканал г. Москва

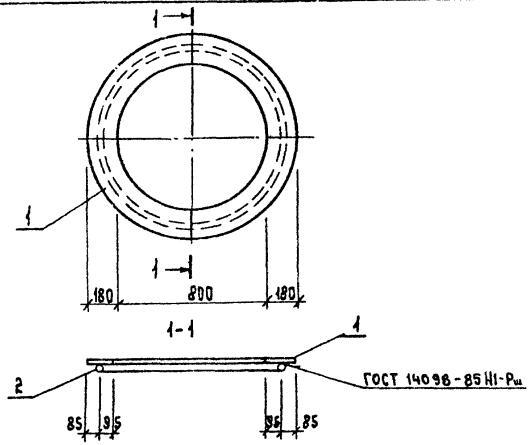

Формат	Зона	Поз.	Обозначение	Наименование	Кол.	Примечание
				Документация		
			КЖИ-2 ТУ.	технические условия		
				Детали		
Б.Ч		1	КЖИ-15	шир. полоса $\frac{4\times1250\ ГОСТ\ 82-70}{Ст.3\ ГОСТ\ 14637-79}$ ℓ=1160	1	44.4кг
Б.Ч		2		А-I-10 ГОСТ 5781-82 ℓ=3100	1	1.9кг

Подпись и дата | Взам. инв. №

Н.контр.	Ротенштейн		
Провер.	Ротенштейн		
Ст.инж.	Власова		
ГИП	Закубанский		
Нач.отд.	Сорокин		

Инв. № подл.

ТП 901-9-16.1.87 КЖИ-15

Изделие закладное МН-6

Стадия	Масса	Масштаб
Р	46.3	1:20
Лист	Листов 1	

Гипрокоммунводоканал г. Москва

ТИПОВОЙ ПРОЕКТ 0901-9-16.1.87 АЛЬБОМ IV

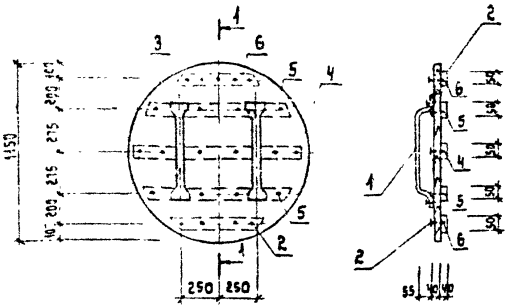

Формат	Зона	Поз.	Обозначение	Наименование	Кол.	Примечание
				Детали		
А4		1	КЖИ-17.1	Полоса $\frac{90\times30\ ГОСТ\ 103-76}{Ст.3\ ГОСТ\ 535-79}$ ℓ=800	2	1.9кг
				Стандартные изделия		
		2		Гвозди К4.0×100 ГОСТ 4028-63*	0.2	кг
				Материалы		
		3		Доска б=40 ГОСТ 2695-71	0.042	м³
		4		Брусок 40×50 ГОСТ 2695-71 ℓ=960	0.002	м³
		5		Брусок 40×50 ГОСТ 2695-71 ℓ=800	0.0032	м³
		6		Брусок 40×50 ГОСТ 2695-71 ℓ=590	0.0022	м³

ТП0901-9-16.1.87			КЖИ·16
Деревянная крышка ф 1150	Стадия	Масса	Масштаб
	Р	38.8	1:25
	Лист 1	Листов 1	
	Гипрокоммуноводоканал г. Москва.		

Н. контр. Потенштейн
Проверил Потенштейн
Ст. инж. Владова
ГИП Закубенский
Нач. отд. Сорокин

Инв. № подл. | Подп. и дата | Взам. инв. №

ТИПОВОЙ ПРОЕКТ 0901-9-16.1.87 АЛЬБОМ IV

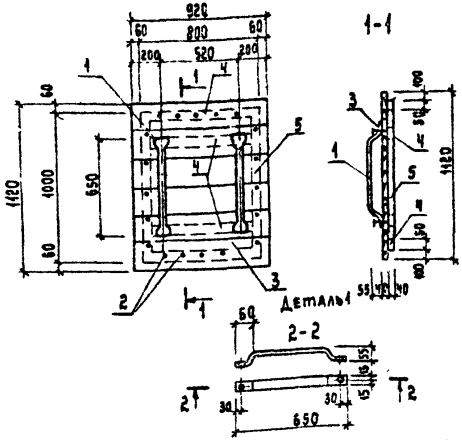

Формат	Зона	Поз.	Обозначение	Наименование	Кол.	Примечание
				Детали		
А4		1	КЖИ-18.1	Полоса $\frac{10\times30\ ГОСТ\ 103-76}{Ст.3\ ГОСТ\ 535-79}$ ℓ=800	2	1.9кг
				Стандартные изделия		
		2		Гвозди К4.0×100 ГОСТ 4028-63*	0.2	кг
				Материалы		
		3		Доска б=40 ГОСТ 2695-71	0.040	м³
		4		Брусок 40×50 ГОСТ 2695-71 ℓ=800	0.0064	м³
		5		Брусок 40×50 ГОСТ 2695-71 ℓ=1000	0.004	м³

ТП0901-9-16.1.87			КЖИ·17
Крышка 1120×920	Стадия	Масса	Масштаб
	Р	45.5	1:25
	Лист 1	Листов 1	
	Гипрокоммуноводоканал г. Москва		

Н. контр. Потенштейн
Проверил Потенштейн
Ст. инж. Владова
ГИП Закубенский
Нач. отд. Сорокин

Инв. № подл. | Подп. и дата | Взам. инв. №

ТИПОВОЙ ПРОЕКТ 0901-9-16.1.87 АЛЬБОМ IV

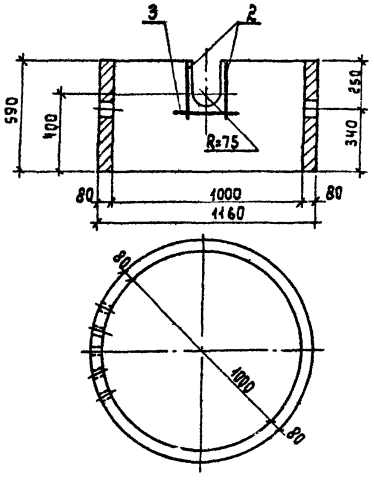

Формат	Зона	Поз.	Обозначение	Наименование	Кол.	Примечание
				Сборочные единицы		
		1	3.900-3 в.7. ч.2	Опорное кольцо КЦ-10-6	1	
				Детали		
				А-III-10 ГОСТ 5781-82		
Б4		2	КЖИ-18.1	ℓ=400	2	0.25 кг
				А-III-10 ГОСТ 5781-82		
Б4		3	КЖИ-18.2	ℓ=500	1	0.31 кг

Ведомость расхода стали на элемент, кг

Марка элемента	Изделие закладное					
	Арматура класса III ГОСТ 5781-82				Всего	Общий расход
	ф10			Итого		
КЦ-10-6 „А"	0.81			0.81	0.81	0.81

Н. контр.	Ратенштейн		
Провер.	Ратенштейн		
Ст. инж.	Власова		
ГИП	Закубанский		
Нач. отд.	Сорокин		

ТП 0901-9-16.1.87 КЖИ-18

Кольцо стеновое (КЦ-10-6 „А")

Стадия	Масса	Масштаб
Р	0.40	1:20
Лист	Листов 1	

Гипрокоммунводоканал г. Москва

Инв. № подл. | Подпись и дата | Взам. инв. №

ТИПОВОЙ ПРОЕКТ 0901-9-16.1.87 АЛЬБОМ IV

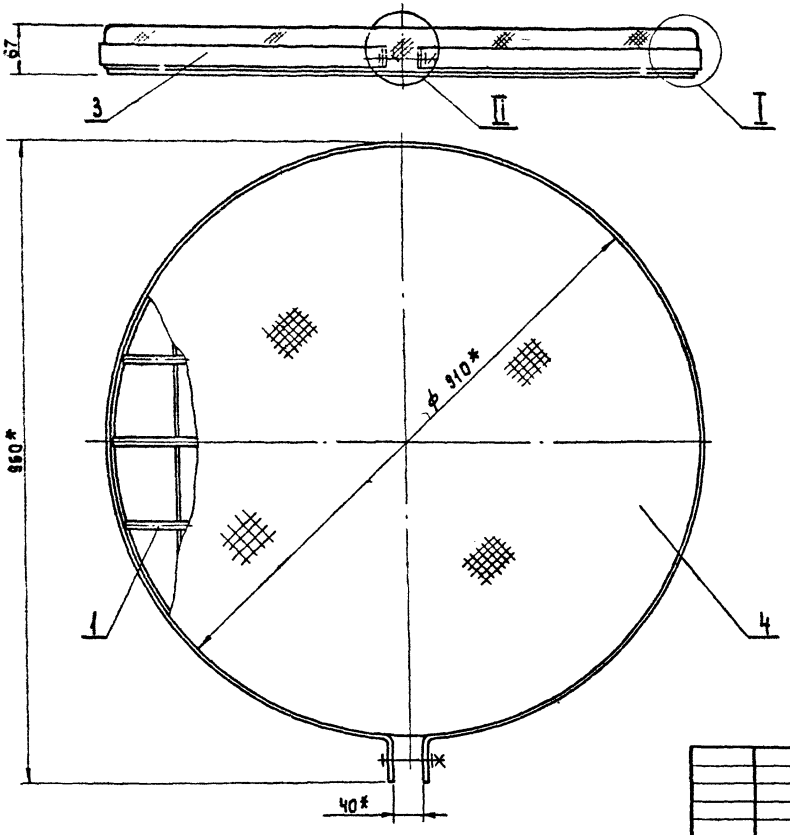

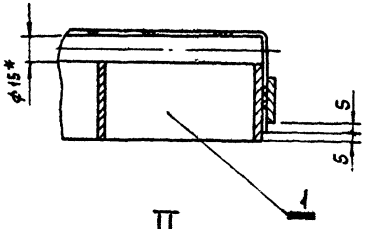

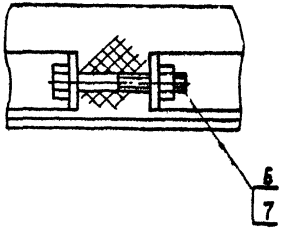

* Размеры для справок.

Привязан				1-10123-00-00-00СБ	
				Решетка ф 910. Сборочный чертеж.	Стадия: Р; Масса: 34.4; Масштаб: 1:5; Лист; Листов 1
	Разработ.	Кагырина	1987		
	Рук. гр.	Смирнов			
	Н. контр.	Смирнов			Гипрокоммуноводоканал г. Москва
Инв. №	Нач. отд.	Здельзлов			

Инв. № подл. | Подпись и дата | Взам. инв. №

ТИПОВОЙ ПРОЕКТ 0901-9-16.187 АЛЬБОМ IV

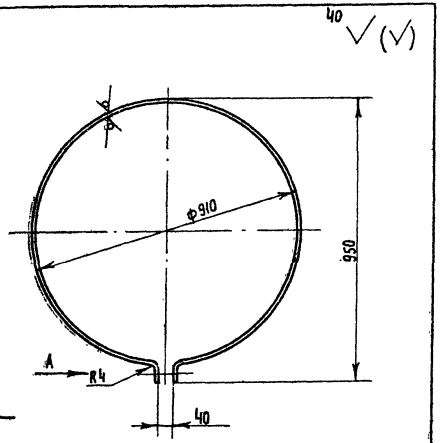

Вид А
М 1:2

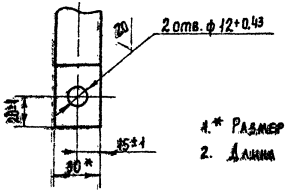

1.* Размер для справок
2. Длина развертки – 2895

				МО 123-00-00-01		
Разраб.	Карпыгина			Хомут	Стадия	Масса	Масштаб
Рук. гр.	Смирнов				Р	2.73	1:10
Н. контр.	Смирнов				Лист	Листов 1
				Полоса Б-2 4×32 ГОСТ 103-76 Ст.3 ГОСТ 535-79	Гипрокоммунводоканал г. Москва	

Инв. № подл. | Подп. и дата | Взам. инв. №

ТИПОВОЙ ПРОЕКТ 0901-9-16.187 АЛЬБОМ IV

Формат	Зона	Поз.	Обозначение	Наименование	Кол.	Примеч.
				Документация		
А3			МО123-00-00-ОПСБ	Сборочный чертеж		
				Сборочные единицы		
А3		1	МО123-01-00-00	Решетка	1	
				Детали		
А4		3	МО123-00-00-01	Хомут	1	
Б4		4	МО123-00-00-02	Сетка 10-1.4-0		
				ГОСТ 5336-80; ф1020	1	2,3кг
				Стандартные изделия		
		6		Болт М10×60.46.019		
				ГОСТ 7798-70	1	
		7		Гайка М10.5.019		
				ГОСТ 5915-70	1	

				МО 123-00-00-00			
Разраб.	Карпыгина		1987	Решетка ф 910	Стадия	Лист	Листов
Рук. гр.	Смирнов				Р		1
Н. контр.	Смирнов				Гипрокоммунводоканал г. Москва		
Утв. отд.	Завьялов						

Инв. № подл. | Подп. и дата | Взам. инв. №

ТИПОВОЙ ПРОЕКТ 0901-9-16.1.87 АЛЬБОМ IV

Формат	Зона	Поз.	Обозначение	Наименование	Кол.	Примеч.
Б4		8	МО 123-01-00-08	Круг В 15 ГОСТ 2590-71		
				Ст 3 ГОСТ 535-79		
				ℓ = 864	2	1.2 кг
Б4		9	МО 123-01-00-09	Круг В15 ГОСТ 2590-71		
				Ст.3 ГОСТ 535-79		
				ℓ = 768	2	1.07 кг
Б4		10	МО 123-01-00-10	Круг В15 ГОСТ 2590-71		
				Ст. 3 ГОСТ 535-79		
				ℓ = 584	2	0.8 кг

Инв. № подл. | Подпись и дата | Взам. инв. №

МО 123-01-00-00

Лист 2

ТИПОВОЙ ПРОЕКТ 0901-9-16.1.87 АЛЬБОМ IV

Формат	Зона	Поз.	Обозначение	Наименование	Кол.	Примеч.
				Документация		
А3			МО 123-01-СС-00СБ	Сборочный чертеж		
				Детали		
Б4		1	МО 123-01-00-01	Обечайка		
				Полоса $\frac{Б\text{-}2\ 6\times50\ ГОСТ\ 103\text{-}74}{Ст\ 3\ ГОСТ\ 535\text{-}79}$		
				$\ell_{разв.}$ = 2800	1	6.6 кг
Б4		2	МО 123-01-00-02	Полоса $\frac{Б\text{-}2\ 6\times30\ ГОСТ\ 103\text{-}74}{Ст.\ 3\ ГОСТ\ 535\text{-}79}$		
				ℓ = 886	1	2.09 кг
Б4		3	МО 123-01-00-03	Полоса $\frac{Б\text{-}2\ 6\times50\ ГОСТ\ 103\text{-}74}{Ст\ 3\ ГОСТ\ 535\text{-}79}$		
				ℓ = 868	2	2.04 кг
Б4		4	МО 123-01-00-04	Полоса $\frac{Б\text{-}2\ 6\times50\ ГОСТ\ 103\text{-}74}{Ст.\ 3\ ГОСТ\ 535\text{-}79}$		
				ℓ = 802	2	1.89 кг
Б4		5	МО 123-01-00-05	Полоса $\frac{Б\text{-}2\ 6\times50\ ГОСТ\ 103\text{-}76}{Ст.\ 3\ ГОСТ\ 535\text{-}79}$		
				ℓ = 680	2	1.6 кг
Б4		6	МО 123-01-00-06	Полоса $\frac{Б\text{-}2\ 6\times50\ ГОСТ\ 103\text{-}76}{Ст\ 3\ ГОСТ\ 535\text{-}79}$		
				ℓ = 454	2	1.07 кг
Б4		7	МО 123-01-00-07	Круг В15 ГОСТ 2590-71		
				Ст 3. ГОСТ 535-79		
				ℓ = 896	1	1.25

Инв. № подл. | Подпись и дата | Взам. инв. №

МО 123-01-00-00

Разраб.	Кагырина		1987
Рук. гр.	Смирнов		
Н. контр.	Смирнов		

Решетка

Стадия	Лист	Листов
Р	1	2

Гипрокоммунводоканал г. Москва

ТИПОВОЙ ПРОЕКТ 0901-9-16.1.87 АЛЬБОМ IV

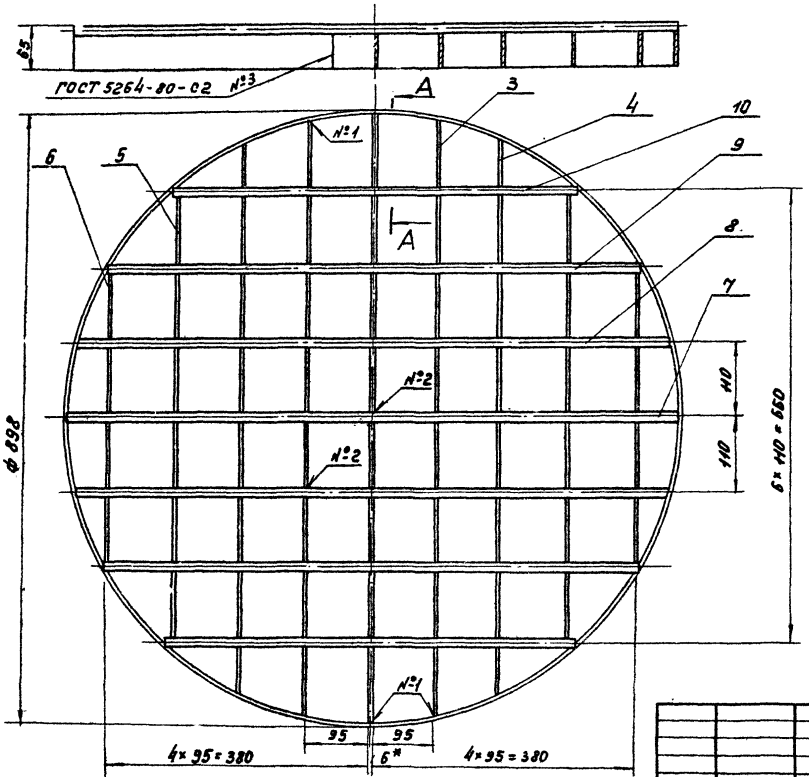

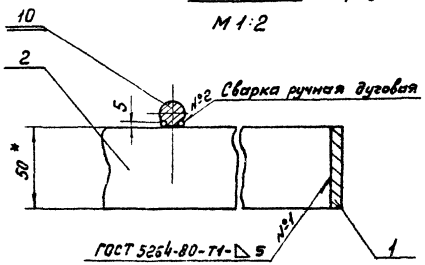

* Размер для справок

Привязан:							
				Разраб.	Катырина		1987
				Рук. гр.	Смирнов		
				Н. контр.	Смирнов		
Инв. №							

МО 123-01-00-00СБ

Решетка. Сборочный чертеж

Стадия	Масса	Масштаб
Р	29.3	1:5
Лист	Листов 1	

Гипрокоммунводоканал г. Москва

Инв. № подл. | Подпись и дата | Взамен инв. №

22663-03 17

ТИПОВОЙ ПРОЕКТ 0901-9-16.1.87 АЛЬБОМ IV

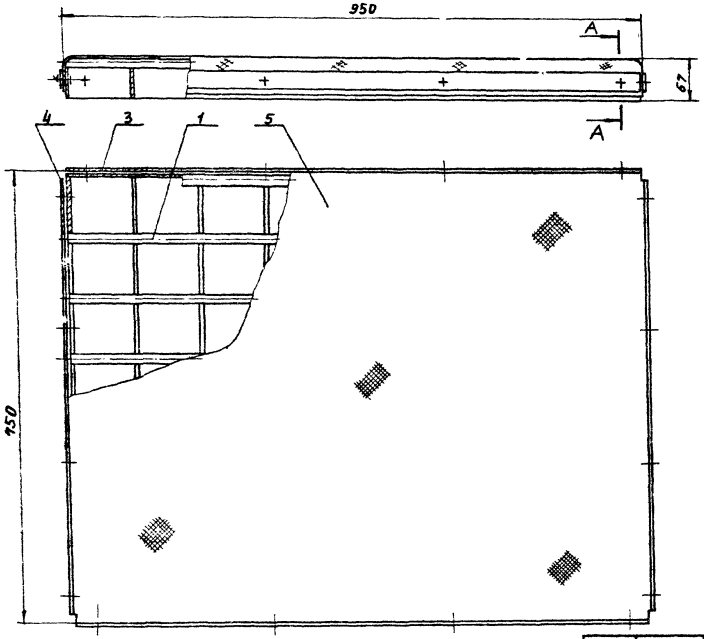

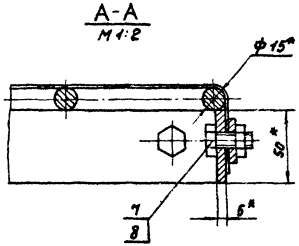

*Размеры для справок

Привязан:					МО 126-00-00-00 СБ		
			Разраб.	Гриченко	Решетка 750 × 950	Стадия	Масса	Масштаб
			Пров.	Смирнов		Р	40.4	1:5
					Сборочный чертеж	Лист	Листов 1
			Н.контр.	Казырина		Гипрокоммунэлектромонтаж г. Москва
Инв. №			Нач.отд.	Забелянов			

22663-03 18

Инв.№подл. | Подпись и дата | Взам.инв.№

ТИПОВОЙ ПРОЕКТ 0901-9-16.1.87 АЛЬБОМ IV

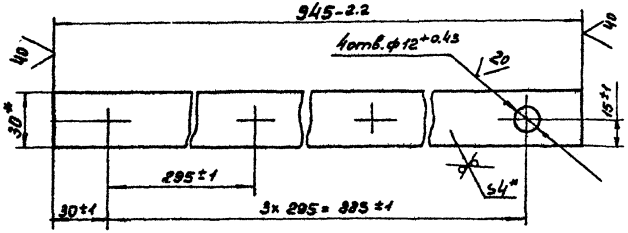

* Размеры для справок

Разраб.	Гринченко		1987	МО 126-00-00-01		
Пров.	Смирнов			Планка	Стадия: Р	Масса: 0.89 / Масштаб: 1:2
Н.контр.	Катырина				Лист	Листов 1
				Полоса Б-2 4х30 ГОСТ 103-76 / Ст.3 ГОСТ 535-79	Сантехпроектмонтажводоканал г. Москва	

Инв. № подл. | Подпись и дата | Взам. инв. №

ТИПОВОЙ ПРОЕКТ 0901-9-16.1.87 АЛЬБОМ IV

Формат	Зона	Поз.	Обозначение	Наименование	Кол.	Примечание
				Документация		
А3			МО 126-00-00-00 СБ	Сборочный чертеж		
				Сборочные единицы		
А3		1	МО 126-01-00-00 СБ	Решетка	1	
				Детали		
А4		3	МО 126-00-00-01	Планка	2	
А4		4	МО 126-00-00-02	Планка	2	
Б4		5	МО 126-00-00-03	Сетка 10-Х4-0 ГОСТ 5336-80		
				870 х 1070	1	2.0 кг
				Стандартные изделия		
		7		Болт М10х25.46.019		
				ГОСТ 7798-70	16	
		8		Гайка М10.5.019		
				ГОСТ 5915-70	16	

Разраб.	Гринченко		1987	МО 126-00-00-00		
Пров.	Смирнов			Решетка 750 х 950	Стадия: Р	Лист: 1 / Листов:
Н. контр.	Катырина				Сантехпроектмонтажводоканал г. Москва	
Нач. отд.	Завьялов					

Инв. № подл. | Подпись и дата | Взам. инв. №

ТИПОВОЙ ПРОЕКТ 0901-9-16.1.87 АЛЬБОМ IV

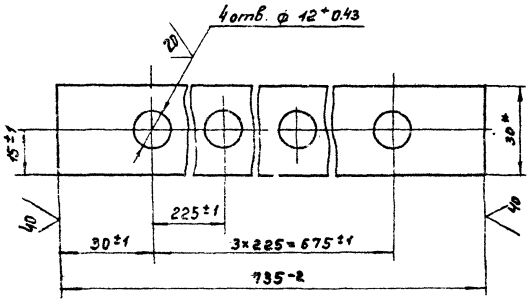

√(V)

* Размер для справок

				МО 126-00-00-02		
				Планка	Стадия: Р	Масса: 0.69 / Масштаб: 1:1
Разраб.	Кагырина				Лист	Листов 1
Рук. гр.	Смирнов					
Н. контр.	Смирнов			Полоса Б-2 4×30 ГОСТ 103-76 Ст.3 ГОСТ 535-79	Гипрокоммунводоканал г. Москва	

Инв. № подл. | Подпись и дата | Взам. инв. №

ТИПОВОЙ ПРОЕКТ 0901-9-16.1.87 АЛЬБОМ IV

Формат	Зона	Поз.	Обозначение	Наименование	Кол.	Примеч.
				Документация		
			МО 126-01-00-00СБ	Сборочный чертеж		
				Детали		
Б4		1	МО 126-01-00-01	Полоса Б-2 Б×50 ГОСТ 103-76		
				Ст.3 ГОСТ 535-79		
				ℓ=947	2	2.23
Б4		2	МО 126-01-00-02	Полоса Б-2 Б×30 ГОСТ 103-76		
				Ст.3 ГОСТ 535-79		
				ℓ=735	11	1.78
Б4		3	МО 126-01-00-03	Круг Б15 ГОСТ 2590-71		
				Ст.3 ГОСТ 535-79		
				ℓ=947	8	1.3

				МО 126-01-00-00		
Разраб.	Кагырина			Решетка	Стадия: Р	Лист	Листов 1
Рук. гр.	Смирнов					
Н. контр.	Смирнов				Гипрокоммунводоканал г. Москва	
Нач. отд.	Забелялов					

Инв. № подл. | Подпись и дата | Взам. инв. №

ТИПОВОЙ ПРОЕКТ 901-9-16.1.87 АЛЬБОМ IV

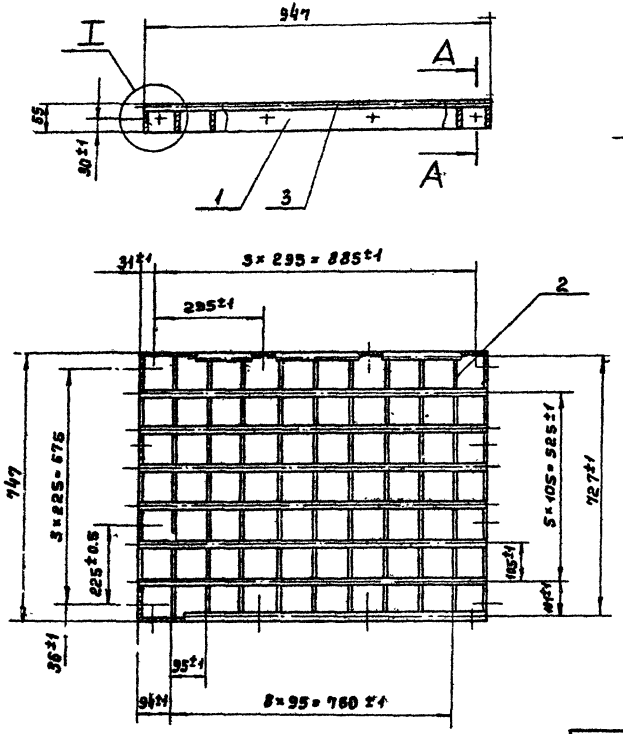

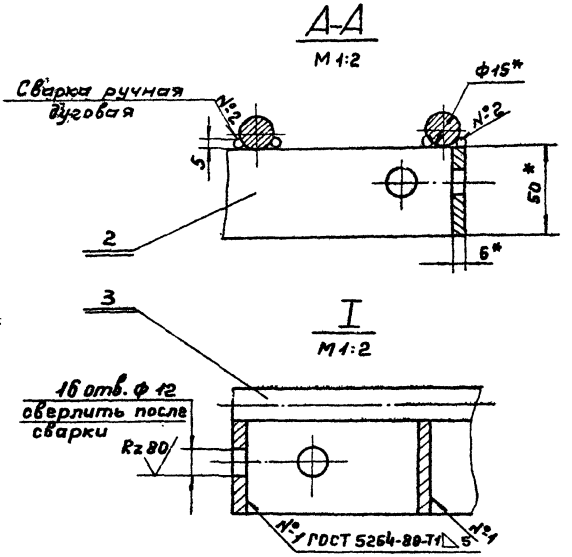

* Размеры для справок

Привязан:					МО 126-01-00-00СБ		
					Решетка. Сборочный чертеж.	Стадия	Масса	Масшт.
			Разраб.	Кагырина	1987	Р	34	1:10
			Рук. гр.	Смирнов		Лист	Листов 1
			Н. контр.	Смирнов		Гипрокоммунводоканал г. Москва	
Инв. №							

Инв. № подл. | Подпись и дата | Взам. инв. №

Госстрой СССР
Тбилисский филиал
ЦИТП
Типовой проект /серия/
№ 090-9-16.1.94
Заказ № 602
Цена 3 руб. 34 коп.
Тираж 100
Дата «20» XI 1989 г.

gost.e-ecolog.ru