УДК 62-762:629.7

Группа Д15

ОТРАСЛЕВОЙ СТАНДАРТ

УСТРОЙСТВА УПЛОТНИТЕЛЬНЫЕ ВВЕРТНЫМИ ЗАГЛУШКАМИ С РЕЗИНОВЫМ КОЛЬЦОМ КРУГЛОГО СЕЧЕНИЯ

Конструкция и размеры

ОСТ 1 12285-75

На 8 страницах

Введен впервые

Проверено в 1989 г.

ОКП 75 9690

Распоряжением Министерства от 8 сентября 1975 г. № 087-16

срок введения установлен с 1 июля 1976 г.

Несоблюдение стандарта преследуется по закону

1. Настоящий стандарт распространяется на уплотнительные устройства ввертными заглушками с резиновым кольцом круглого сечения (в дальнейшем изложении – уплотнительные устройства) для герметизации каналов, применяемые в гидравлических, топливных, масляных и воздушных системах самолетов и вертолетов при температурах от минус 60 до плюс 200°С.

Издание официальное

ГР 4535 от 15.09.75

Перепечатка воспрещена

№ изм. 1
№ изв. 11287
№ дубликата
№ подлинника 2522
gost.e-ecolog.ru

2. Конструкция и размеры уплотнительных устройств должны соответствовать указанным на черт. 1 и в табл. 1.

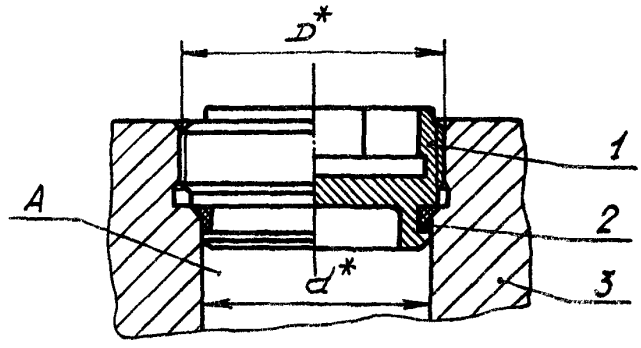

1 – заглушка ввертная; 2 – кольцо уплотнительное; 3 – элемент детали с посадочным местом под заглушку; А – полость герметизируемая

Черт. 1

Таблица 1

D, мм	d, мм	Поз. 1 Заглушка ввертная	Поз. 2 Кольцо уплотнительное	Момент затяжки, Н·м (кгс·м) ±1 (±0,1)
		Количество		
		1	1	
		Обозначение	Обозначение типоразмера кольца по ГОСТ 9833-73	
М10	4,5	10-ОСТ 1 12286-75 10-ОСТ 1 12287-75 10-ОСТ 1 12288-75 10-ОСТ 1 12289-75 10-ОСТ 1 12290-75 10-1-ОСТ 1 12291-75 10-2-ОСТ 1 12291-75	003-005-14	10,0 (1,0)
М12х1,5	6,5	12-ОСТ 1 12286-75 12-ОСТ 1 12287-75 12-ОСТ 1 12288-75 12-ОСТ 1 12289-75 12-ОСТ 1 12290-75 12-1-ОСТ 1 12291-75 12-2-ОСТ 1 12291-75	004-007-19	22,0 (2,2)

*Размер для справок.

№ изм. 1
№ изв. 11287
2522
Инв. № дубликата
Инв. № подлинника

Продолжение табл. 1

D, мм	d, мм	Поз. 1 Заглушка ввертная	Поз. 2 Кольцо уплотнительное	Момент затяжки, Н·м (кгс·м) ±1 (±0,1)
		Количество		
		1	1	
		Обозначение	Обозначение типоразмера кольца по ГОСТ 9833-73	
M14x1,5	8,5	14-ОСТ 1 12286-75 14-ОСТ 1 12287-75 14-ОСТ 1 12288-75 14-ОСТ 1 12289-75 14-ОСТ 1 12290-75 14-1-ОСТ 1 12291-75 14-2-ОСТ 1 12291-75	006-009-19	26,0 (2,6)
M16x1,5	10,5	16-ОСТ 1 12286-75 16-ОСТ 1 12287-75 16-ОСТ 1 12288-75 16-ОСТ 1 12289-75 16-ОСТ 1 12290-75 16-1-ОСТ 1 12291-75 16-2-ОСТ 1 12291-75	007-011-25	40,0 (4,0)
M18x1,5	12,5	18-ОСТ 1 12286-75 18-ОСТ 1 12287-75 18-ОСТ 1 12288-75 18-ОСТ 1 12289-75 18-ОСТ 1 12290-75 18-1-ОСТ 1 12291-75 18-2-ОСТ 1 12291-75	009-013-25	60,0 (6,0)
M20x1,5	14,5	20-ОСТ 1 12286-75 20-ОСТ 1 12287-75 20-ОСТ 1 12288-75 20-ОСТ 1 12289-75 20-ОСТ 1 12290-75 20-1-ОСТ 1 12291-75 20-2-ОСТ 1 12291-75	011-015-25	
M22x1,5	16,5	22-ОСТ 1 12286-75 22-ОСТ 1 12287-75 22-ОСТ 1 12288-75 22-ОСТ 1 12289-75 22-ОСТ 1 12290-75 22-1-ОСТ 1 12291-75 22-2-ОСТ 1 12291-75	013-017-25	

№ изм. 1 | № изв. 11287

Инв. № дубликата | 2522

Инв. № подлинника

Продолжение табл. 1

D, мм	d, мм	Поз. 1 Заглушка ввертная	Поз. 2 Кольцо уплотнительное	Момент затяжки, Н·м (кгс·м) ±1 (±0,1)
		Количество		
		1	1	
		Обозначение	Обозначение типоразмера кольца по ГОСТ 9833-73	
M24x1,5	18,5	24-ОСТ 1 12286-75 24-ОСТ 1 12287-75 24-ОСТ 1 12288-75 24-ОСТ 1 12289-75 24-ОСТ 1 12290-75 24-1-ОСТ 1 12291-75 24-2-ОСТ 1 12291-75	015-019-25	60,0 (6,0)
M27x1,5	20,5	27-ОСТ 1 12286-75 27-ОСТ 1 12287-75 27-ОСТ 1 12288-75 27-ОСТ 1 12289-75 27-ОСТ 1 12290-75 27-1-ОСТ 1 12291-75 27-2-ОСТ 1 12291-75	017-021-25	70,0 (7,0)
M30x1,5	24,5	30-ОСТ 1 12286-75 30-ОСТ 1 12287-75 30-ОСТ 1 12288-75 30-ОСТ 1 12289-75 30-ОСТ 1 12290-75 30-1-ОСТ 1 12291-75 30-2-ОСТ 1 12291-75	021-025-25	
M33x1,5	27,5	33-ОСТ 1 12286-75 33-ОСТ 1 12287-75 33-ОСТ 1 12288-75 33-ОСТ 1 12289-75 33-ОСТ 1 12290-75 33-1-ОСТ 1 12291-75 33-2-ОСТ 1 12291-75	024-028-25	80,0 (8,0)
M36x1,5	30,5	36-ОСТ 1 12286-75 36-ОСТ 1 12287-75 36-ОСТ 1 12288-75 36-ОСТ 1 12289-75 36-ОСТ 1 12290-75 36-1-ОСТ 1 12291-75 36-2-ОСТ 1 12291-75	027-031-25	

№ изм. 1 | № изв. 11287

Инв. № дубликата | Инв. № подлинника 2522

Продолжение табл. 1

D, мм	d, мм	Поз. 1 Заглушка ввертная. Количество 1. Обозначение	Поз. 2 Кольцо уплотнительное. Количество 1. Обозначение типоразмера кольца по ГОСТ 9833-73	Момент затяжки, Н·м (кгс·м) ± 1 ($\pm 0{,}1$)
М39х1,5	33,5	39-ОСТ 1 12286-75 39-ОСТ 1 12287-75 39-ОСТ 1 12288-75 39-ОСТ 1 12289-75 39-ОСТ 1 12290-75 39-1-ОСТ 1 12291-75 39-2-ОСТ 1 12291-75	030-034-25	80,0 (8,0)
М42х1,5	36,5	42-ОСТ 1 12286-75 42-ОСТ 1 12287-75 42-ОСТ 1 12288-75 42-ОСТ 1 12289-75 42-ОСТ 1 12290-75 42-1-ОСТ 1 12291-75 42-2-ОСТ 1 12291-75	034-038-25	
М45х1,5	39,5	45-ОСТ 1 12286-75 45-ОСТ 1 12287-75 45-ОСТ 1 12288-75 45-ОСТ 1 12289-75 45-ОСТ 1 12290-75 45-1-ОСТ 1 12291-75 45-2-ОСТ 1 12291-75	037-041-25	

Примечание. Материал уплотнительного кольца выбирать в зависимости от условий эксплуатации.

3. Номинальное рабочее давление среды:

- 15 МПа (150 кгс/см^2) - при ввертывании в алюминиевые сплавы;
- 28 МПа (280 кгс/см^2) - при ввертывании в стальные и титановые сплавы.

4. Герметичность уплотнительного устройства - по нормали группа 1-8-ОСТ 1 00128-74.

5. Заглушки рекомендуется законтрить проволокой 0,6 - 0,8 Т или ТС-12Х18Н9Т ГОСТ 18143-72.

№ изм. 1
№ изв. 11287
Инв. № дубликата
Инв. № подлинника 2522

6. Размеры посадочных мест под ввертные заглушки должны соответствовать указанным на черт. 2 и в табл. 2.

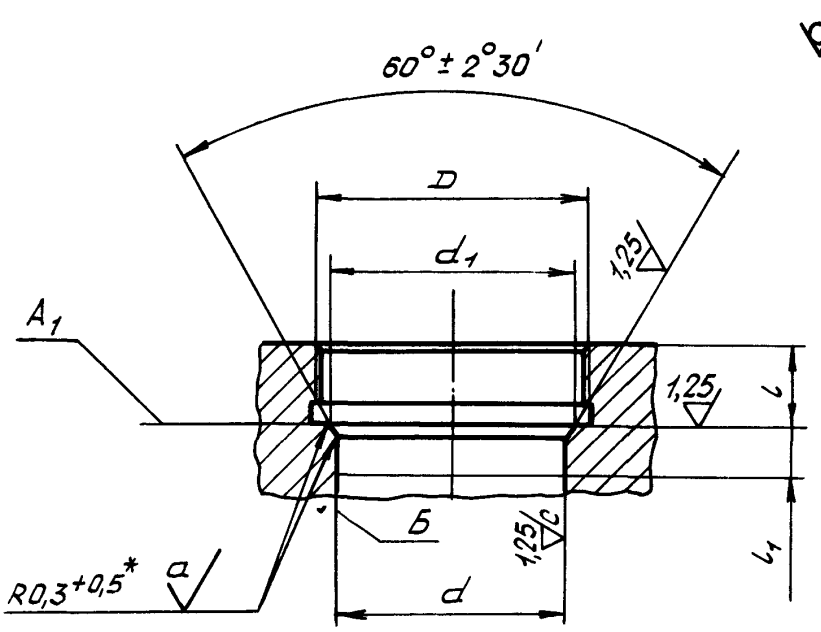

Черт. 2

мм Таблица 2

D	d H11	d1 Номин.	d1 Пред. откл.	l ±0,2	l1, не более
M10	4,5	5,8			
M12x1,5	6,5	7,8	+0,25		5
M14x1,5	8,5	9,8		9	
M16x1,5	10,5	11,8			
M18x1,5	12,5	13,8			
M20x1,5	14,5	15,8			
M22x1,5	16,5	17,8			
M24x1,5	18,5	19,8			6
M27x1,5	20,5	21,8	+0,30	10	
M30x1,5	24,5	25,8			
M33x1,5	27,5	28,8			
M36x1,5	30,5	31,8		11	
M39x1,5	33,5	35,3			
M42x1,5	36,5	38,3		12	
M45x1,5	39,5	41,3			

*Размер обеспеч. инстр.

№ изм. 1 11287
№ изв.
Инв. № дубликата 2522
Инв. № подлинника

7. Резьба - по ОСТ 1 00105-83, поле допуска 5Н6Н.

8. Фаска и проточка резьбы - по ОСТ 1 00010-81.

9. Биение поверхности A_1 относительно среднего диаметра резьбы - не более 0,05 мм.

10. Биение поверхности Б относительно среднего диаметра резьбы - не более 0,08 мм.

11. $\sqrt{a} = 1{,}25$ Полировать.

№ изм. 1
№ изв. 11287
Инв. № дубликата
Инв. № подлинника 2522

ЛИСТ РЕГИСТРАЦИИ ИЗМЕНЕНИЙ

Номер изменения	Номер листа (страницы)				Номер документа	Подпись	Дата внесения изм.	Дата введения изм.
	измененного	замененного	нового	аннулированного				
1	1,2,3,4 5,6,7	—	—	—	11287	Кумф	30.01.90	01.01.90

Инв. № дубликата

Инв. № подлинника

2522

gost.e-ecolog.ru