УДК 629.7.02:621.315.3 Группа Д15

ОТРАСЛЕВОЙ СТАНДАРТ

НАКОНЕЧНИКИ ДЛЯ БОРТОВОГО ЭЛЕКТРОПРОВОДА МАРКИ БСА

Конструкция и размеры

ОСТ 112276-77

На 5 страницах

Введен впервые

Распоряжением Министерства от 15 сентября 1977 г. № 087-16

срок введения установлен с 1 июля 1978 г.

Несоблюдение стандарта преследуется по закону

1. Настоящий стандарт распространяется на наконечники для бортового электропровода марки БСА (в дальнейшем изложении - наконечники), применяемые в бортовой электрической сети.

№ взм. 1 № изв. 8259 № дубликата 3311 № подлинника

Издание официальное ГР 8047292 от 29.09.77 Перепечатка воспрещена

gost.e-ecolog.ru

2. Конструкция и размеры наконечников должны соответствовать указанным на чертеже и в таблице.

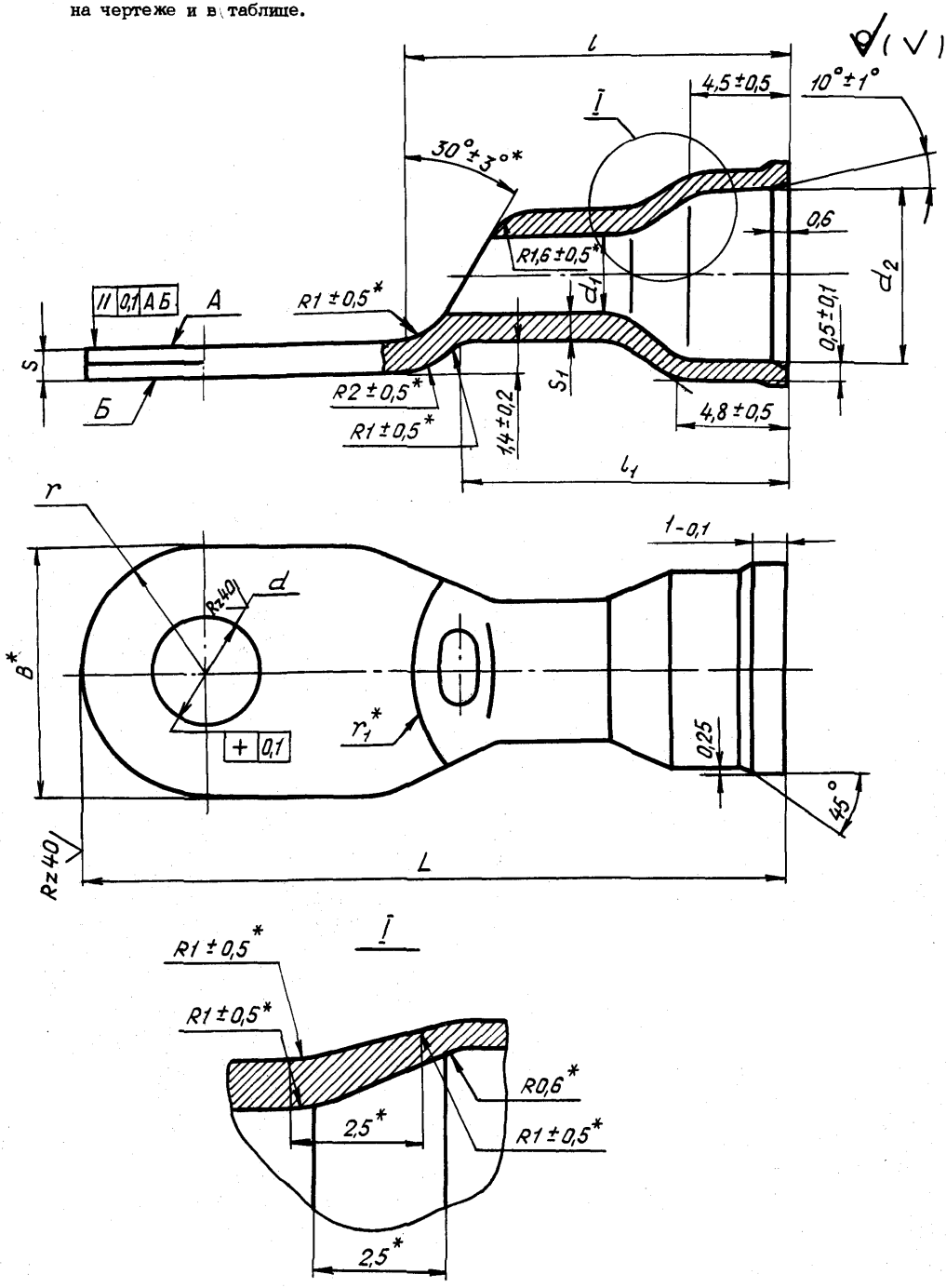

*Размер обеспеч. инстр.

№ изм. № изв.
Инв. № дубликата 3311
Инв. № подлинника

Размеры в мм

Типоразмер	Применяемость	Сечение провода, мм^2*	B	d	d_1	d_2	L	l	l_1	S	S_1	r	r_1	Масса 1000 шт, кг
			Пред. откл.											
			±0,2	+0,15			±0,1	±0,5		±0,1				
1		0,35 0,50	9,8	3,2	1,1	4,4	24	13,8	11,8	0,7	1,20	4,9	4	0,08
2				4,2										
3				5,3										
4				6,3										
5		0,75	9,4	3,2	1,3	4,6				0,8	1,10	4,7		0,10
6				4,2										
7				5,3										
8				6,3										
9		1,00	10,2	3,2	1,6	4,7	25					5,1		0,11
10				4,2										
11				5,3										
12				6,3										
13		1,50	10,4	3,2	2,0	5,2	27	14,8	12,8			5,2	5	0,15
14				4,2										
15				5,3										
16				6,3										
17		2,50	11,8	3,2	2,4	5,6	29			0,9	1,05	5,9		0,18
18				4,2										
19				5,3										
20				6,3										
21		4,00	12,4	3,2	3,0	6,3	30	16,8	13,8	1,0	1,00	6,2	6	0,31
22				4,2										
23				5,3										
24				6,3										
25				8,3										

3. Материал: лист М3М ГОСТ 495-77. Допускается изготавливать из М2М или М1М.

4. Термообработка: отжиг**.

5. Неуказанные предельные отклонения размеров, формы и расположения поверхностей – по ОСТ 1 00022-80.

6. Покрытие: ГТ.Н-Кд 9**.

---

*Размер для справок.

**По действующей в отрасли документации.

№ изм. 2 1
№ изв. 9083 8259
Инв. № дубликата
Инв. № подлинника 3311

7. Маркировать обозначение и клеймить окончательную приемку на бирке для партии наконечников.

8. Заделка бортового электропровода марки БСА - по ОСТ 1 03874-77.

Пример наименования и обозначения наконечника для бортового электропровода марки БСА типоразмера 1:

Наконечник 1-ОСТ 1 12276-77

Инв. № дубликата
Инв. № подлинника
3311
№ изм.
№ изв.

ЛИСТ РЕГИСТРАЦИИ ИЗМЕНЕНИЙ

№ изм.	Номера страниц				Номер "Изв. об изм."	Подпись	Дата	Срок введения изменения
	Измененных	Замененных	Новых	Аннулированных				
1	1, 3, 5	—	—	—	9259	Зосимов	20-11-80	1 января 1981 г.
2	3	—	—	—	9083		31.07.81	01.07.84

gost.e-ecolog.ru