УДК 62-728.53-2:629.7

Группа Д18

ОТРАСЛЕВОЙ СТАНДАРТ

ОСТ 1 12256-76

ВИНТ
Конструкция и размеры

На 3 страницах

Взамен 2498А

Проверено в 1987 г.

Распоряжением Министерства от 21 июля 1976 г. № 087-16

срок введения установлен с 1 июля 1977 г.

Несоблюдение стандарта преследуется по закону

1. Конструкция и размеры винта должны соответствовать указанным на чертеже.

№ изм. 1
№ изв. 10442
№ дубликата 3009
№ подлинника
Издание официальное
ГР 8015103 от 23.11.76
Перепечатка воспрещена
gost.e-ecolog.ru

Rz 25

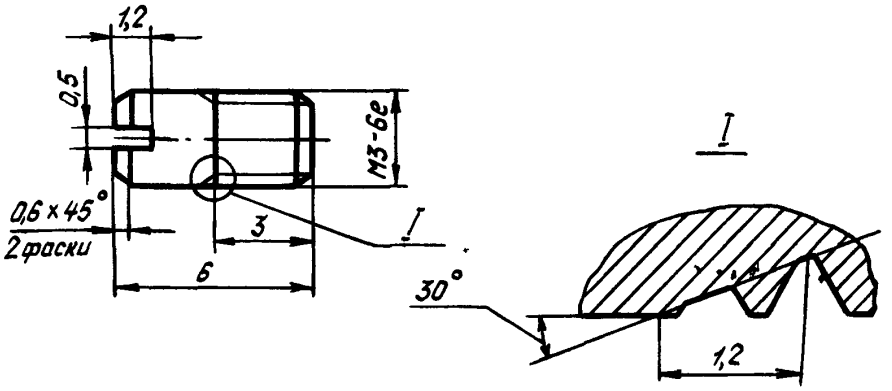

2. Материал: сталь 30ХГСА ТУ-14-1-950-74.

3. Термическая обработка: 35,5 . . . 40,5 $HRC_э$, группа контроля 3 ОСТ 1 00021-78.

4. Неуказанные предельные отклонения размеров, формы и расположения поверхностей - по ОСТ 1 00022-80.

5. Покрытие: Кд 6.хр.*

6. Маркировать обозначение и клеймить окончательную приемку на бирке.

7. Масса - 0,0008 кг.

8. Технические условия - по ОСТ 1 00795-76.

Наименование и обозначение винта:

Винт ОСТ 1 12256-76

*По действующему в отрасли документу.

№ изм. 1
№ изв. 10442
Инв. № дубликата
Инв. № подлинника 3009

ЛИСТ РЕГИСТРАЦИИ ИЗМЕНЕНИЙ

Номер изменения	Номер листа (страницы)				Номер документа	Подпись	Дата внесения изм.	Дата введения изм.
	измененного	замененного	нового	аннулированного				
1	1, 2	—	—	—	10442	Кузнецов	17.11.87 г	01.01.88

3009

Инв. № подлинника

Взам. инв. № дубликата

gost.e-ecolog.ru