УДК 62-728.53-272:629.7

Группа Д18

ОТРАСЛЕВОЙ СТАНДАРТ

ОСТ 1 12255-76

ПРУЖИНА
Конструкция и размеры

На 3 страницах

Взамен 2499А

Проверено в 1987 г.

Распоряжением Министерства от 21 июля 1976 г. № 087-16

срок введения установлен с 1 июля 1977 г.

Несоблюдение стандарта преследуется по закону

1. Конструкция и размеры пружины должны соответствовать указанным на чертеже.

№ изм. 1 2
№ изв. 7260 10442
№ дубликата 3008
№ подлинника
Официальное ГР 8015098 от 23.11.76 Перепечатка воспрещена
gost.e-ecolog.ru

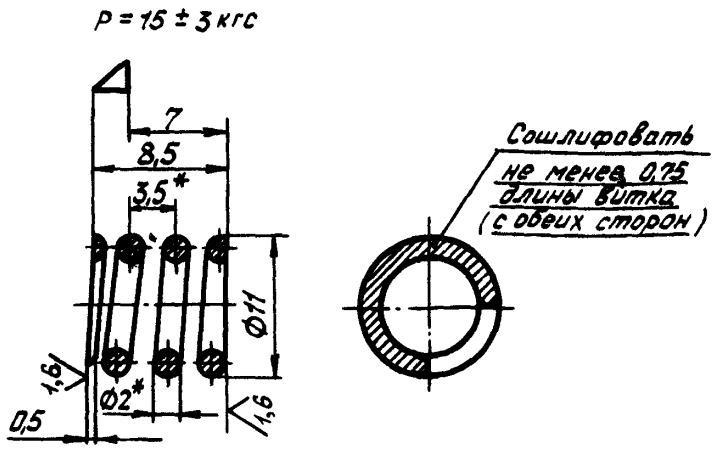

2. Материал: проволока из стали 51ХФА ТУ 14-4-238-72.

3. Термическая обработка: $\sigma_в$ = 1520 . . . 1720 МПа (155 . . . 175 кгс/мм^2), группа контроля 2а ОСТ 1 00021-78.

4. Навивка пружин – правая.

5. Полное число витков – 4.

6. Длина развернутой пружины – 120 мм.

7. Неуказанные предельные отклонения размеров, формы и расположения поверхностей – по ОСТ 1 00022-80.

8. Покрытие: Кд9.фос.окс/гфж**.

9. Маркировать обозначение и клеймить окончательную приемку на бирке.

10. Масса – 0,0015 кг.

11. Технические условия – по ОСТ 1 00845-77.

Наименование и обозначение пружины:

Пружина ОСТ 1 12255-76

---

*Размер для справок.

**По действующему в отрасли документу.

№ изм. 1 2
№ изв. 7260 10442
Инв. № дубликата 3008
Инв. № подлинника

ЛИСТ РЕГИСТРАЦИИ ИЗМЕНЕНИИ

№ изм.	Номера страниц				Номер "Изв. об изм."	Подпись	Дата	Срок введения изменения
	Измененных	Замененных	Новых	Аннулированных				
1	2	—	—		7260		30/V-78	с 1/I-79г.
2	1,2	—	—	—	10442		17.11.82	с 1.01.83

gost.e-ecolog.ru