УДК 62-728.53-2:629.7

Группа Д18

ОТРАСЛЕВОЙ СТАНДАРТ

ОСТ 1 12254-76

ШТУЦЕР
Конструкция и размеры

На 3 страницах

Взамен 2682А

Проверено в 1987 г.

Распоряжением Министерства от 21 июля 1976 г. № 087-16

срок введения установлен с 1 июля 1977 г.

Несоблюдение стандарта преследуется по закону

1. Конструкция и размеры штуцера должны соответствовать указанным на чертеже.

Официальное ГР 8015082 от 23.11.76

Перепечатка воспрещена

№ изм. 1 7260 2 10442

№ изв. 3007

№ дубликата

№ подлинника

gost.e-ecolog.ru

1,6 (√)

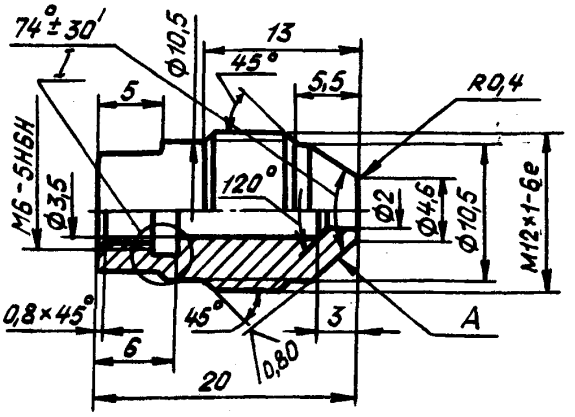

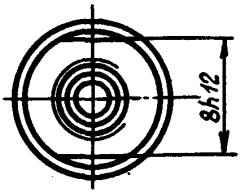

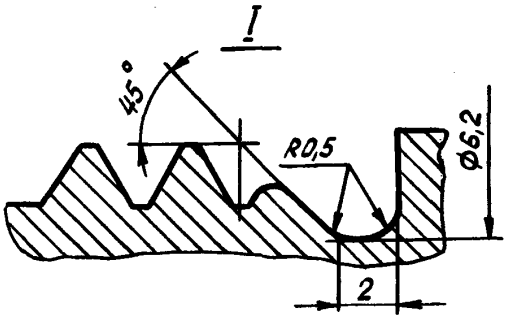

2. Материал: сталь 30ХГСА ТУ 14-1-950-74.

3. Термическая обработка: 35,5 . . . 40,5 $HRC_э$, группа контроля 3 ОСТ 1 00021-78.

4. Неуказанные предельные отклонения размеров, формы и расположения поверхностей – по ОСТ 1 00022-80.

5. Биение поверхности *А* относительно среднего диаметра резьбы М12 не более 0,05 мм.

6. Покрытие: Кд6-9.фос.окс*.

7. Маркировать обозначение и клеймить окончательную приемку на бирке.

8. Масса – 0,014 кг.

9. Технические условия – по ОСТ 1 00795-76.

Наименование и обозначение штуцера:

Штуцер ОСТ 1 12254-76

---

*По действующему в отрасли документу.

Инв. № дубликата | 3007
Инв. № подлинника
№ изм. | 1 | 7260
№ изв. | 2 | 10442

ЛИСТ РЕГИСТРАЦИИ ИЗМЕНЕНИЙ

№ изм.	Номера страниц				Номер "Изв. об изм."	Подпись	Дата	Срок введения изменения
	Изме-ненных	Заме-ненных	Новых	Анну-лиро-ванных				
1	2	—	—	—	7260	[illegible]	30/IV-78г	1/I-79г
2	1,2	—	—	—	10442	[illegible]	17.11.87	01.01.88

gost.e-ecolog.ru