УДК 62-728.53-47:629.7

Группа Д18

ОТРАСЛЕВОЙ СТАНДАРТ

ОСТ 1 12252-76

КОЛЬЦО
Конструкция и размеры

На 3 страницах

Взамен 2495А

Проверено в 1987 г.

Распоряжением Министерства от 21 июля 1976 г. № 087-16

срок введения установлен с 1 июля 1977 г.

Несоблюдение стандарта преследуется по закону

1. Конструкция и размеры кольца должны соответствовать указанным на чертеже.

№ изм. 1 | № изв. 10442

№ дубликата | № подлинника 3005

Издание официальное ГР 8015061 от 23.11.76

Перепечатка воспрещена

gost.e-ecolog.ru

1,6

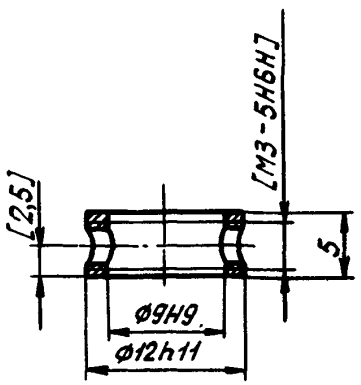

2. Материал: сталь 30ХГСА ТУ 14-1-950-74.

3. Термическая обработка: 35,5 . . . 40,5 $HRC_э$, группа контроля 3 ОСТ 1 00021-78.

4. Обработку по размерам в квадратных скобках производить совместно со стаканом ОСТ 1 12251-76.

5. Неуказанные предельные отклонения размеров, формы и расположения поверхностей - по ОСТ 1 00022-80.

6. Покрытие: Кд 9.хр.*

7. Маркировать обозначение и клеймить окончательную приемку на бирке.

8. Масса - 0,0015 кг.

9. Технические условия - по ОСТ 1 00795-76.

Наименование и обозначение кол. а:

Кольцо ОСТ 1 12252-76

---

*По действующему в отрасли документу.

№ изм. 1
№ изв. 10442
3005
Инв. № дубликата
Инв. № подлинника

ЛИСТ РЕГИСТРАЦИИ ИЗМЕНЕНИЙ

Номер изменения	Номер листа (страницы)				Номер документа	Подпись	Дата внесения изм.	Дата введения изм.
	измененного	замененного	нового	аннулированного				
1	1,2	–	–	–	10442		17.11.87	с 01.01.88

3005

Инв. № дубликата

Инв. № подлинника

gost.e-ecolog.ru