УДК 62-728.53:629.7

Группа Д18

ОТРАСЛЕВОЙ СТАНДАРТ

ОСТ 1 12249-76

НИППЕЛЬ В СБОРЕ
Конструкция и размеры

На 3 страницах

Взамен 2492А

Проверено в 1987 г.

Распоряжением Министерства от 21 июля 1976 г. № 087-16

срок введения установлен с 1 июля 1977 г.

Несоблюдение стандарта преследуется по закону

1. Конструкция и размеры ниппеля в сборе должны соответствовать указанным на чертеже и в таблице.

№ изм. 1 7260 2 10442 № изв. 3002

Инв. № дубликата Инв. № подлинника

gost.e-ecolog.ru

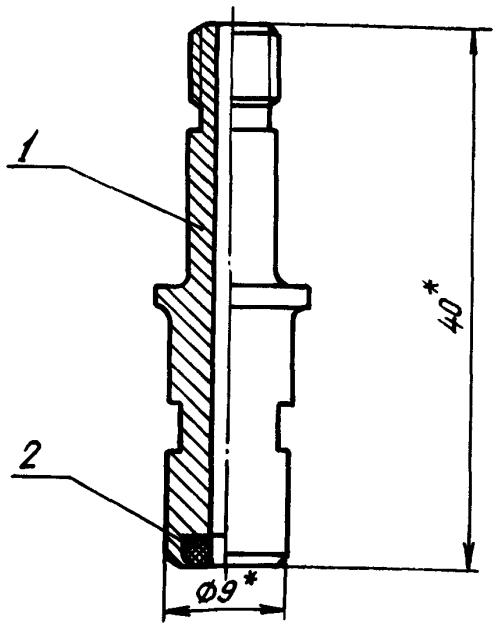

Поз.	Обозначение	Наименование	Кол.
1	ОСТ 1 12250-76	Ниппель	1
2	Резиновая смесь В-14 ТУ 38 005 1166-73	-	Масса 0,0012 кг

2. Резиновую смесь вулканизировать на клее лейконат ТУ 6-14-95-85 по действующему в отрасли документу.

3. Маркировать обозначение и клеймить окончательную приемку на бирке.

4. Масса - 0,012 кг.

5. Технические условия - по ОСТ 1 00795-76.

Наименование и обозначение ниппеля в сборе:

Ниппель в сборе ОСТ 1 12249-76

---

*Размер для справок.

№ изм. | 1 | 7260
№ изв. | 2 | 10442
Инв. № подлинника | 3002
Инв. № дубликата

ЛИСТ РЕГИСТРАЦИИ ИЗМЕНЕНИЙ

№ изм.	Номера страниц				Номер "Изв. об изм."	Подпись	Дата	Срок введения изменения
	Изме-ненных	Заме-ненных	Новых	Анну-лиро-ванных				
1	2	—	-	—	7260	Шел[illegible]	30/I-78г.	1/I-79г
2	1,2,3	—	—	—	10442	Кумп	14.11.87	с 1.01.88

gost.e-ecolog.ru