№ изм. 1 2
№ изв. 7260 10442
№ дубликата 3001
№ подлинника

УДК 62-728.53:629.7

Группа Д18

ОТРАСЛЕВОЙ СТАНДАРТ

ОСТ 1 12248-76

НАКОНЕЧНИК РЫЧАЖНО-ПЛУНЖЕРНОГО ШПРИЦА

Конструкция и размеры

На 4 страницах

Взамен 2491А

Проверено в 1987 г.

Распоряжением Министерства от 21 июля 1976 г. № 087-16

срок введения установлен с 1 июля 1977 г.

Несоблюдение стандарта преследуется по закону

1. Настоящий стандарт распространяется на наконечник рычажно-плунжерного шприца, предназначенный для смазки изделий.

2. Конструкция и размеры наконечника рычажно-плунжерного шприца должны соответствовать указанным на чертеже и в таблице.

...ание официальное ГР 8015029 от 23.11.76 Перепечатка воспрещена

gost.e-ecolog.ru

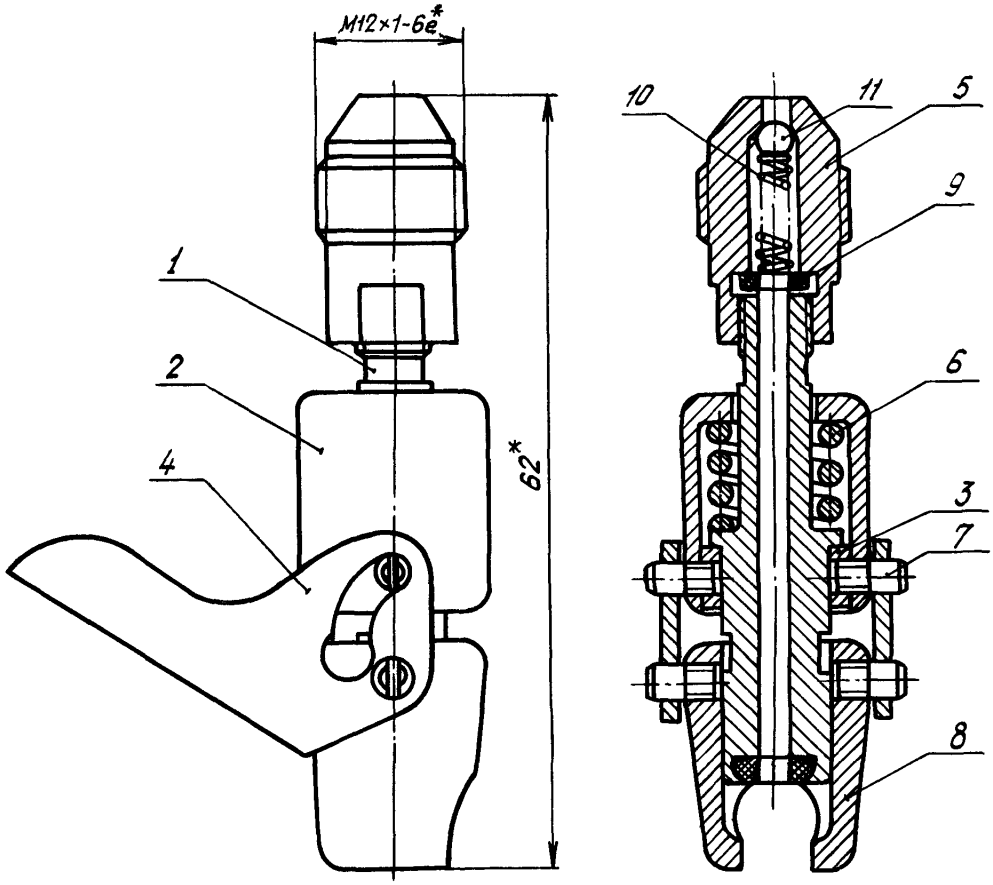

Поз.	Обозначение	Наименование	Кол.
1	ОСТ 1 12249-76	Ниппель в сборе	1
2	ОСТ 1 12251-76	Стакан	1
3	ОСТ 1 12252-76	Кольцо	1
4	ОСТ 1 12253-76	Рычаг	1
5	ОСТ 1 12254-76	Штуцер	1
6	ОСТ 1 12255-76	Пружина	1
7	ОСТ 1 12256-76	Винт	4
8	ОСТ 1 12257-76	Прижим	1
9	2,5-5,5-1- ОСТ 1 03569-71	Шайба	1
10	2-ОСТ 1 10972-73	Пружина	1
11	—	Шарик 2,5 - 100 ГОСТ 3722-81	1

*Размер для справок.

№ изм. 1 2
№ изв. 7260 10442
Инв. № дубликата
Инв. № подлинника 3001

3. При сборке наконечника наружную и внутреннюю поверхности ниппеля, шарика, резьбу, конус и внутреннюю поверхность штуцера и прижима покрыть смазкой ЦИАТИМ-201 по ГОСТ 6267-74.

4. После сборки наконечника наружную поверхность ниппеля, стакана, штуцера, прижима и выступающие части винта покрыть грунтовкой АК-069 ОСТ 6-10-401-76 с 1,5 % алюминиевой пудры.

5. Маркировать обозначение и клеймить окончательную приемку на бирке.

6. Масса - 0,063 кг.

7. Технические условия - по ОСТ 1 00795-76.

Наименование и обозначение наконечника рычажно-плунжерного шприца:

Наконечник ОСТ 1 12248-76

№ изм. 1
№ изв. 7260
Инв. № дубликата
Инв. № подлинника 3001

ЛИСТ РЕГИСТРАЦИИ ИЗМЕНЕНИЙ

№ изм.	Номера страниц				Номер "Изв. об изм."	Подпись	Дата	Срок введения изменения
	Измененных	Замененных	Новых	Аннулированных				
1	2,3	—	—	—	7260	[illegible]	30/V-78г.	с 1/I-79г
2	1,2,3	—	—	—	10442	[illegible]	17.11.87	с 1.01.88

gost.e-ecolog.ru