УДК 62-728.53-2:629.7

Группа Д18

ОТРАСЛЕВОЙ СТАНДАРТ

СЕРЬГА

Конструкция и размеры

ОСТ 1 12247-76

На 3 страницах

Взамен 6741А

ОКП 75 9526 7801 02

Распоряжением Министерства от 21 июля 1976 г. № 087-16

срок введения установлен с 1 июля 1977 г.

Несоблюдение стандарта преследуется по закону

1. Конструкция и размеры серьги должны соответствовать указанным на чертеже.

Издание официальное ГР 8014686 от 17.11.76 Перепечатка воспре ена

№ изм. 1 7302 2 11496
№ изв.
Инв. № подлинника 2999
Инв. № дубликата
gost.e-ecolog.ru

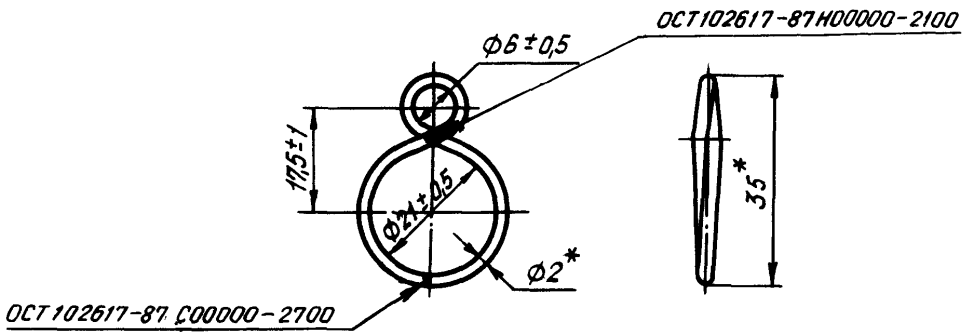

2. Материал: проволока КС ГОСТ 792-67.

3. Сварка: контактная стыковая**.

4. Покрытие: Кд 15.хр**.

5. Маркировать обозначение и клеймить окончательную приемку на бирке.

6. Масса - 0,002 кг.

7. Технические условия - по ОСТ 1 00821-76.

Наименование и обозначение серьги:

Серьга ОСТ 1 12247-76

---

*Размер для справок.

**По действующему в отрасли документу.

№ изм. 1 7302
№ изв. 2 11496
Инв. № подлинника 2999
Инв. № дубликата

ЛИСТ РЕГИСТРАЦИИ ИЗМЕНЕНИЙ

Номер изменения	Номер листа (страницы)				Номер документа	Подпись	Дата внесения изм.	Дата введения изм.
	измененного	замененного	нового	аннулированного				
1					7302			
2	1, 2	—	—	—	11496	Кумет		

Инв. № дубл. 2999

Инв. № подл.

gost.e-ecolog.ru