УДК 62-728.53-396.986:629.7

Группа Д18

ОТРАСЛЕВОЙ СТАНДАРТ

ОСТ 1 12244-76

ЗАГЛУШКА

Конструкция и размеры

На 3 страницах

Взамен 2490А

ОКП 75 9526 7501 00

Распоряжением Министерства от 21 июля 1976 г. № 087-16

срок введения установлен с 1 июля 1977 г.

Несоблюдение стандарта преследуется по закону

1. Конструкция и размеры заглушки должны соответствовать указанным на чертеже.

Издание официальное ГР 8014653 от 17.11.76 Перепечатка воспрещена

№ изм. 1 7302 2 11496

№ изв. 2996

Инв. № подлинника Инв. № дубликата

gost.e-ecolog.ru

3,2 (√)

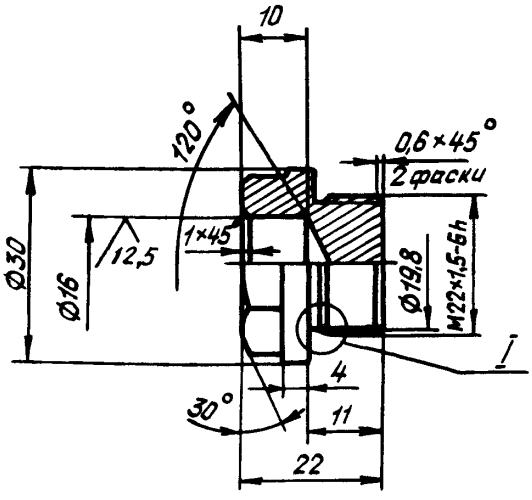

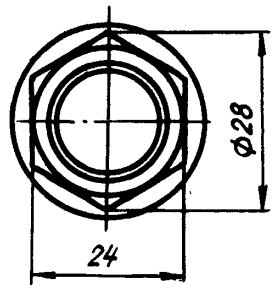

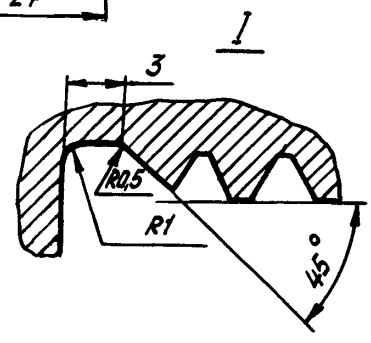

2. Материал: алюминиевый сплав Д16Т ГОСТ 21488-76.

3. Предельные отклонения размеров - по ОСТ 1 00022-80.

4. Покрытие: Ан.Окс.н.хр*.

5. Маркировать обозначение и клеймить окончательную приемку на бирке.

6. Масса - 0,010 кг.

7. Технические условия - по ОСТ 1 00821-76.

Наименование и обозначение заглушки:

Заглушка ОСТ 1 12244-76

*По действующему в отрасли документу.

Инв. № дубликата		
Инв. № подлинника		2996
№ изм.	1	7302
№ изв.	2	11496

ЛИСТ РЕГИСТРАЦИИ ИЗМЕНЕНИЙ

Номер изменения	Номер листа (страницы)				Номер документа	Подпись	Дата внесения изм.	Дата введения изм.
	измененного	замененного	нового	аннулированного				
1					7302			
2	1, 2	—	—	—	11496	[illegible]		

Инв. № дубл та

Инв. № подл нка

2996

gost.e-ecolog.ru