УДК 62-728.53-514-1:629.7

Группа Д18

ОТРАСЛЕВОЙ СТАНДАРТ

ОСТ 1 12243-76

РУЧКА
Конструкция и размеры

На 3 страницах

Взамен 2481А

ОКП 75 9526 7401 03

Распоряжением Министерства от 21 июля 1976 г. № 087-16

срок введения установлен с 1 июля 1977 г.

Несоблюдение стандарта преследуется по закону

1. Конструкция и размеры ручки должны соответствовать указанным на чертеже.

Издание официальное ГР 8014644 от 17.11.76 Перепечатка воспрещена

№ изм. 1 2
№ изв. 7302 11496
Инв. № дубликата 2985
Инв. № подлинника
gost.e-ecolog.ru

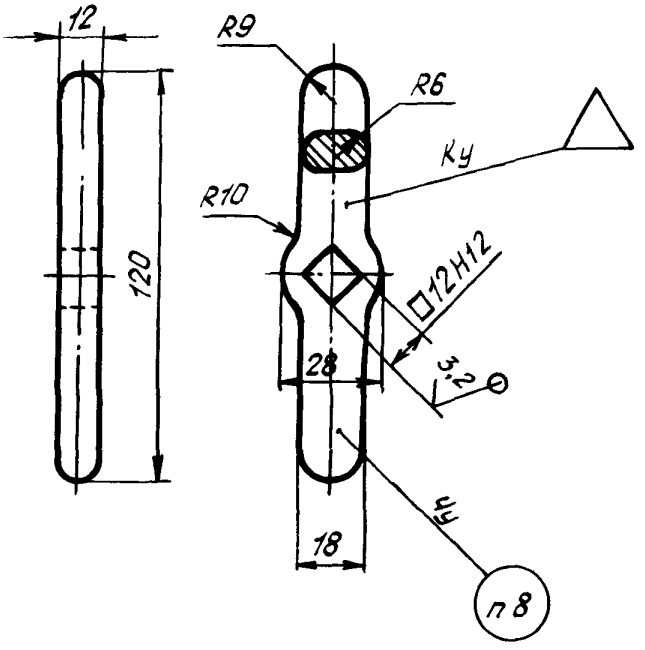

2. Материал: алюминиевый сплав АК6, заготовка – штамповка по ОСТ 1 90073-85. Группа контроля 2. Допустимая замена – алюминиевый сплав Д16Т ГОСТ 21488-76.

3. Штамповочный уклон – 7°.

4. Неуказанные штамповочные радиусы – 2 мм.

5. Предельные отклонения размеров необрабатываемых поверхностей – по ОСТ 1 41187-78, класс точности 5.

6. Неуказанные предельные отклонения размеров – по ОСТ 1 00022-80.

7. Покрытие: Ан.Окс.н.хр*.

8. Маркировать шрифтом ПО-3,5 по ГОСТ 2930-62.

9. Масса – 0,065 кг.

10. Технические условия – по ОСТ 1 00821-76.

Наименование и обозначение ручки:

Ручка ОСТ 1 12243-76

*По действующему в отрасли документу.

Инв. № дубликата 2995
Инв. № подлинника
№ изм. 1 7302
№ изм. 2 11496

ЛИСТ РЕГИСТРАЦИИ ИЗМЕНЕНИЙ

Номер изменения	Номер листа (страницы)				Номер документа	Подпись	Дата внесения изм.	Дата введения изм.
	изменённого	заменённого	нового	аннулированного				
1					7302			
2	1,2	–	–	–	11496	[illegible]		

Инв. № дубл. та

Инв. № подл. ника

2995

gost.e-ecolog.ru