УДК 62-728.53-2:629.7

Группа Д18

ОТРАСЛЕВОЙ СТАНДАРТ

ОСТ 1 12242-76

ФИКСАТОР
Конструкция и размеры

На 3 страницах

Введен впервые

ОКП 75 9526 7301 06

Распоряжением Министерства от 21 июля 1976 г. № 087-16

срок введения установлен с 1 июля 1977 г.

Несоблюдение стандарта преследуется по закону

1. Конструкция и размеры фиксатора должны соответствовать указанным на чертеже.

Издание официальное

ГР 8014639 от 17.11.76

Перепечатка воспрещена

№ изм. 1 2
№ изв. 7302 11496
Инв. № дубликата
Инв. № подлинника 2894

gost.e-ecolog.ru

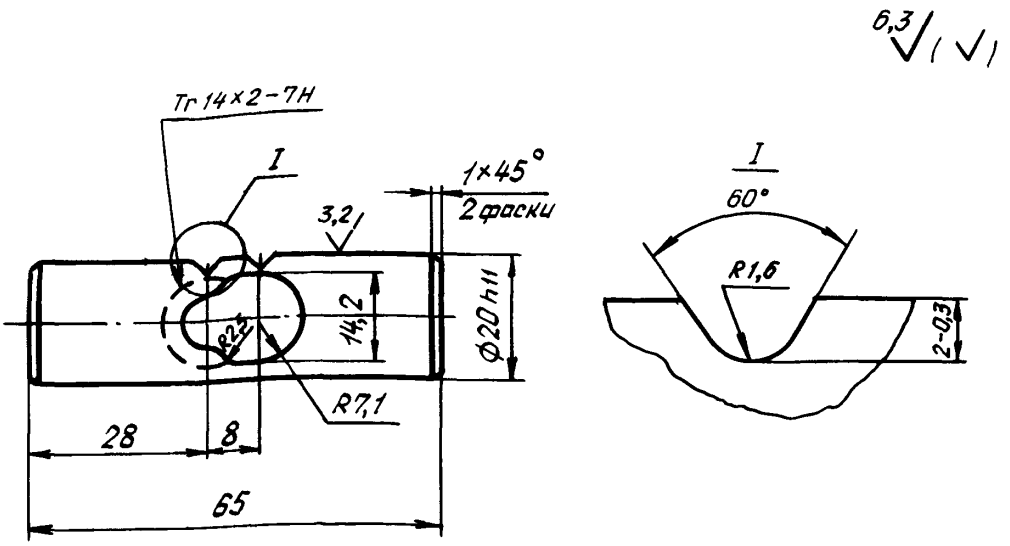

2. Материал: сталь 30ХГСА ТУ 14-1-950-86.

3. Термическая обработка: $\sigma_в$ = 1078-1274 МПа (110...130 кгс/мм^2), группа контроля 2а ОСТ 1 00021-78.

4. Резьба трапецеидальная - по ГОСТ 24738-81, допуски - по ГОСТ 9562-81.

5. Сбег, проточка трапецеидальной резьбы - по ГОСТ 10549-80.

6. Неуказанные предельные отклонения размеров, формы и расположения поверхностей - по ОСТ 1 00022-80.

7. Покрытие: Кд 9.хр*.

8. Маркировать обозначение и клеймить окончательную приемку на бирке.

9. Масса - 0,125 кг.

10. Технические условия - по ОСТ 1 00821-76.

Наименование и обозначение фиксатора:

Фиксатор ОСТ 1 12242-76

---

*По действующему в отрасли документу.

№ изм.	1	2
№ изв.	7302	11496

Инв. № дубликата 2994

Инв. № подлинника

ЛИСТ РЕГИСТРАЦИИ ИЗМЕНЕНИЙ

Номер изменения	Номер листа (страницы)				Номер документа	Подпись	Дата внесения изм.	Дата введения изм.
	измененного	замененного	нового	аннулированного				
1					7302			
2	1, 2	—	—	—	11496			

Инв. № дубл. | 2994
Инв. № подл.

gost.e-ecolog.ru