УДК 62-728.53-2:629.7

Группа Д18

ОТРАСЛЕВОЙ СТАНДАРТ

ОСТ 1 12241-76

КРЫШКА

Конструкция и размеры

На 3 страницах

Взамен 2484А

ОКП 75 9526 7201 09

Распоряжением Министерства от 21 июля 1976 г. № 087-16

срок введения установлен с 1 июля 1977 г.

Несоблюдение стандарта преследуется по закону

1. Конструкция и размеры крышки должны соответствовать указанным на чертеже.

Издание официальное

ГР 8014623 от 17.11.76

Перепечатка воспрещена

№ изм. 1 2
№ изв. 7302 11496
№ дубликата 2993
№ подлинника
gost.e-ecolog.ru

6,3

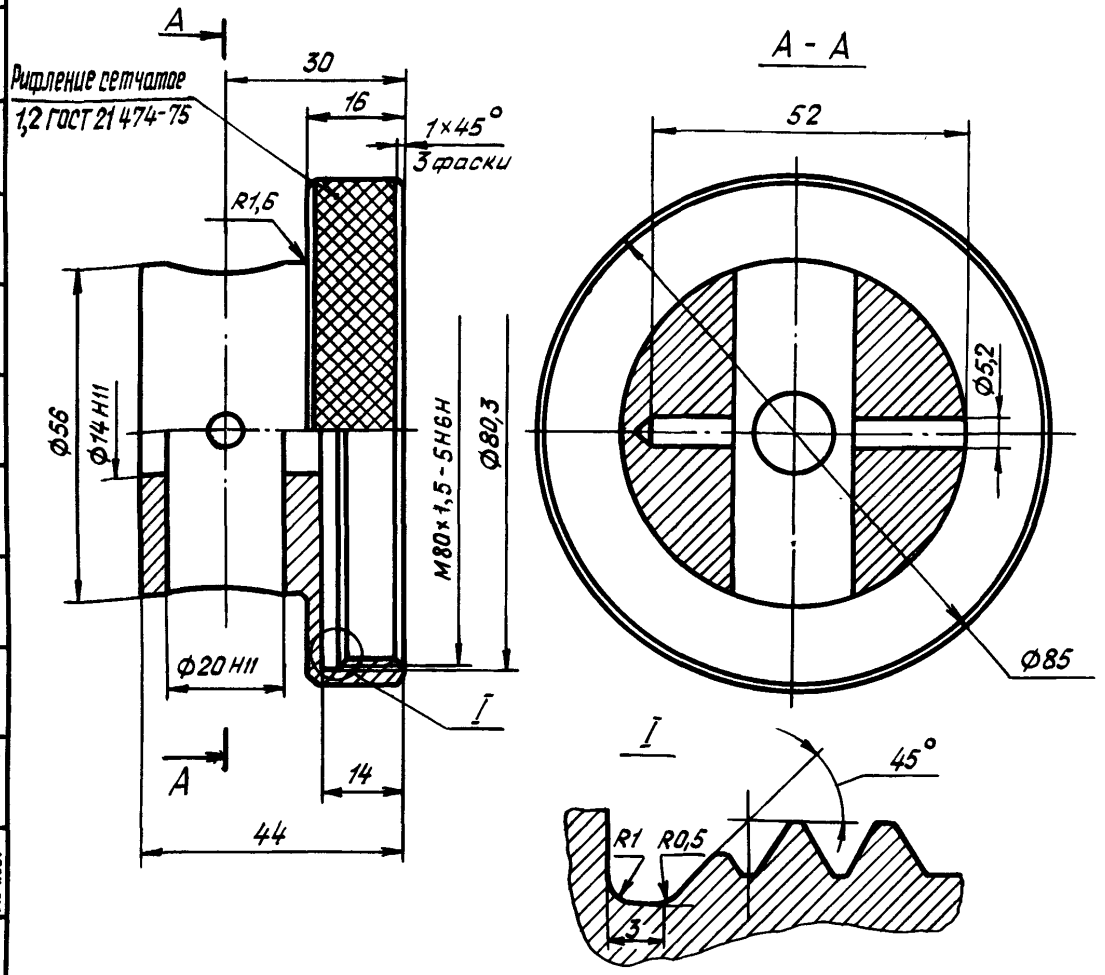

2. Материал: алюминиевый сплав Д16Т ГОСТ 21488-76.

3. Неуказанные предельные отклонения размеров – по ОСТ 1 00022-80.

4. Покрытие: Ан.Окс.н.хр*.

5. Маркировать обозначение и клеймить окончательную приемку на бирке.

6. Масса – 0,188 кг.

7. Технические условия – по ОСТ 1 00821-76.

Наименование и обозначение крышки:

Крышка ОСТ 1 12241-76

*По действующему в отрасли документу.

Инв. № дубликата	2988
Инв. № подлинника	
№ изм.	1	2
№ изв.	7302	11486

ЛИСТ РЕГИСТРАЦИИ ИЗМЕНЕНИЙ

Номер изменения	Номер листа (страницы)				Номер документа	Подпись	Дата внесения изм.	Дата введения изм.
	измененного	замененного	нового	аннулированного				
1					7302			
2	1, 2	—	—	—	11196	Кузнецов		

Инв. № дубл. 2988
Инв. № подл.
gost.e-ecolog.ru