УДК 62-728.53-2:629.7

Группа Д18

ОТРАСЛЕВОЙ СТАНДАРТ

ОСТ 1 12240-76

КРЫШКА ВЕРХНЯЯ

Конструкция и размеры

На 3 страницах

Взамен 2482А

ОКП 75 9526 7101 01

Распоряжением Министерства от 21 июля 1976 г. № 087-16

срок введения установлен с 1 июля 1977 г.

Несоблюдение стандарта преследуется по закону

1. Конструкция и размеры верхней крышки должны соответствовать указанным на чертеже и в таблице.

Издание официальное ГР 8014618 от 17.11.76 Перепечатка воспрещена

№ изм. 1 2
№ изв. 7301 11496
Инв. № дубликата
Инв. № подлинника 2992
gost.e-ecolog.ru

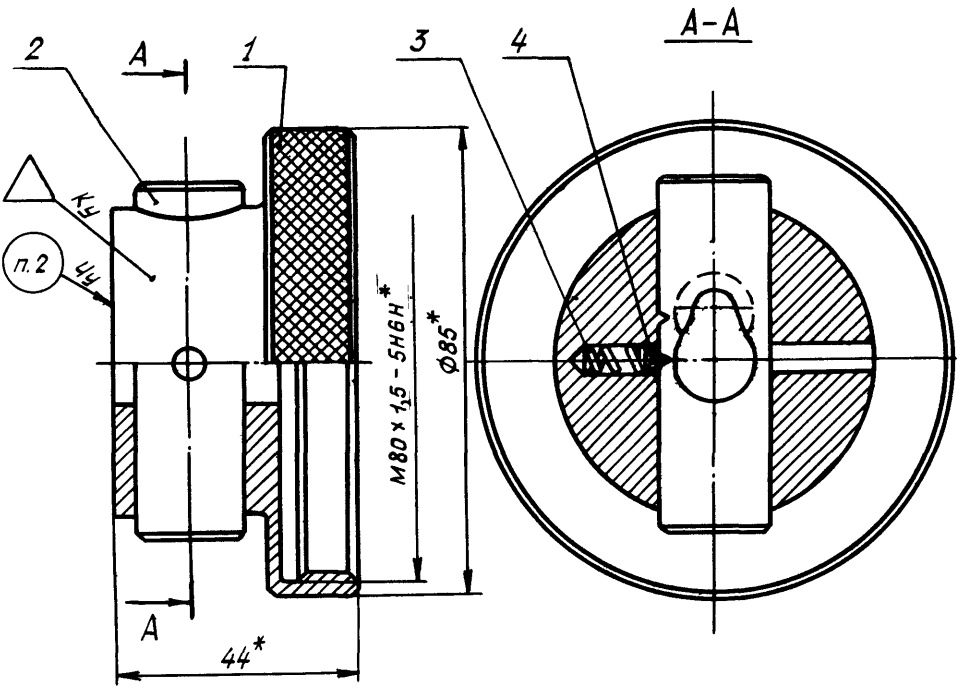

Поз.	Обозначение	Наименование	Кол.
1	ОСТ 1 12241-76	Крышка	1
2	ОСТ 1 12242-76	Фиксатор	1
3	18-1-1-1-15-ОСТ 1 13553-79	Пружина	1
4	-	Шарик Б 3,969-100 ГОСТ 3722-81	1

2. Маркировать шрифтом ПО-3,5 по ГОСТ 2930-62.

3. Масса - 0,316 кг.

4. Технические условия - по ОСТ 1 00821-76.

Наименование и обозначение верхней крышки:

Крышка верхняя ОСТ 1 12240-76

---

*Размер для справок.

№ изм. | 1 | 7301
№ изв. | 2 | 11496
Инв. № подлинника | 2992
Инв. № дубликата

ЛИСТ РЕГИСТРАЦИИ ИЗМЕНЕНИЙ

Номер изменения	Номер листа (страницы)				Номер документа	Подпись	Дата внесения изм.	Дата введения изм.
	измененного	замененного	нового	аннулированного				
1					7301			
2	1.2	—	—	—	11496	Кусмир		

Инв. № дубл... га
Инв. № подл... ика
2992
gost.e-ecolog.ru