УДК 62-728.53-272:629.7 Группа Д18

ОТРАСЛЕВОЙ СТАНДАРТ

ОСТ 1 12238-76

ПРУЖИНА
Конструкция и размеры

На 3 страницах

Взамен 2478А

ОКП 9526 6801 06

Распоряжением Министерства от 21 июля 1976 г. № 087-16

срок введения установлен с 1 июля 1977 г.

Несоблюдение стандарта преследуется по закону

1. Конструкция и размеры пружины должны соответствовать указанным на чертеже.

Издание официальное ГР 8014597 от 17.11.76 Перепечатка воспрещена

№ изм. 1 7301 2 11486
Инв. № подлинника 2980 Инв. № дубликата
gost.e-ecolog.ru

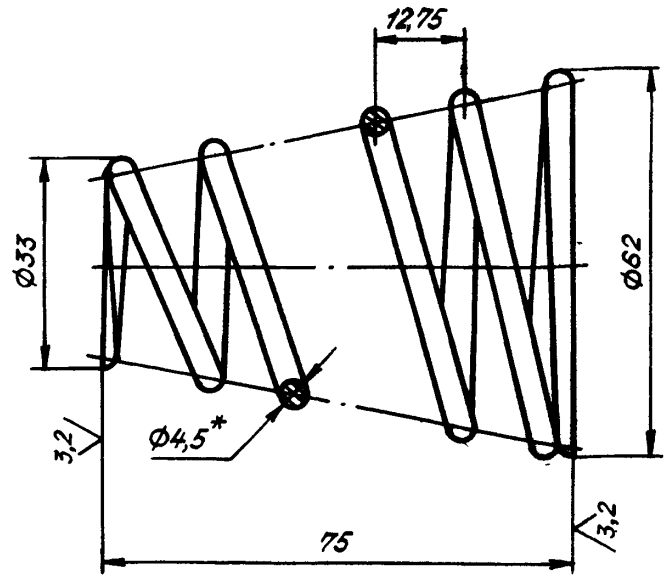

2. Материал: проволока сталь 51ХФА ТУ 14-4-238-72.

3. Термическая обработка: σ_B = 1520-1720 МПа (155. . . 175 кгс/мм^2), группа контроля 2а ОСТ 1 00021-78.

4. Длина развернутой пружины - 951 мм.

5. Число рабочих витков - 5.

6. Число витков полное - 7.

7. Торцы сошлифовать с обеих сторон не менее 0,5 длины витка.

8. Покрытие: Кд9.фос.окс.гфж**.

9. Маркировать обозначение и клеймить окончательную приемку на бирке.

10. Масса - 0,120 кг.

11. Технические условия - по ОСТ 1 00845-77.

Наименование и обозначение пружины:

Пружина ОСТ 1 12238-76

---

*Размер для справок.

**По действующему в отрасли документу.

№ изм.	1	2
№ изв.	7301	11496

Инв. № дубликата 2990

Инв. № подлинника

ЛИСТ РЕГИСТРАЦИИ ИЗМЕНЕНИЙ

Номер изменения	Номер листа (страницы)				Номер документа	Подпись	Дата внесения изм.	Дата введения изм.
	измененного	замененного	нового	аннулированного				
1					7301			
2	1,2	—	—	—	11496	[illegible]		

Инв. № дубл[illegible]та

Инв. № подл[illegible]ника

2990

gost.e-ecolog.ru