УДК 62-728.53-242:629.7

Группа Д18

ОТРАСЛЕВОЙ СТАНДАРТ

ПОРШЕНЬ

Конструкция и размеры

ОСТ 1 12237-76

На 4 страницах

ОКП 75 9526 6701 09

Взамен 2477А

Распоряжением Министерства от 21 июля 1976 г. № 087-16

срок введения установлен с 1 июля 1977 г.

Несоблюдение стандарта преследуется по закону

1. Конструкция и размеры поршня должны соответствовать указанным на чертеже.

Издание официальное ГР 8014581 от 17.11.76 Перепечатка воспрещена

№ изм. 1 2
№ изв. 7301 11496
Инв. № дубликата 2989
Инв. № подлинника

gost.e-ecolog.ru

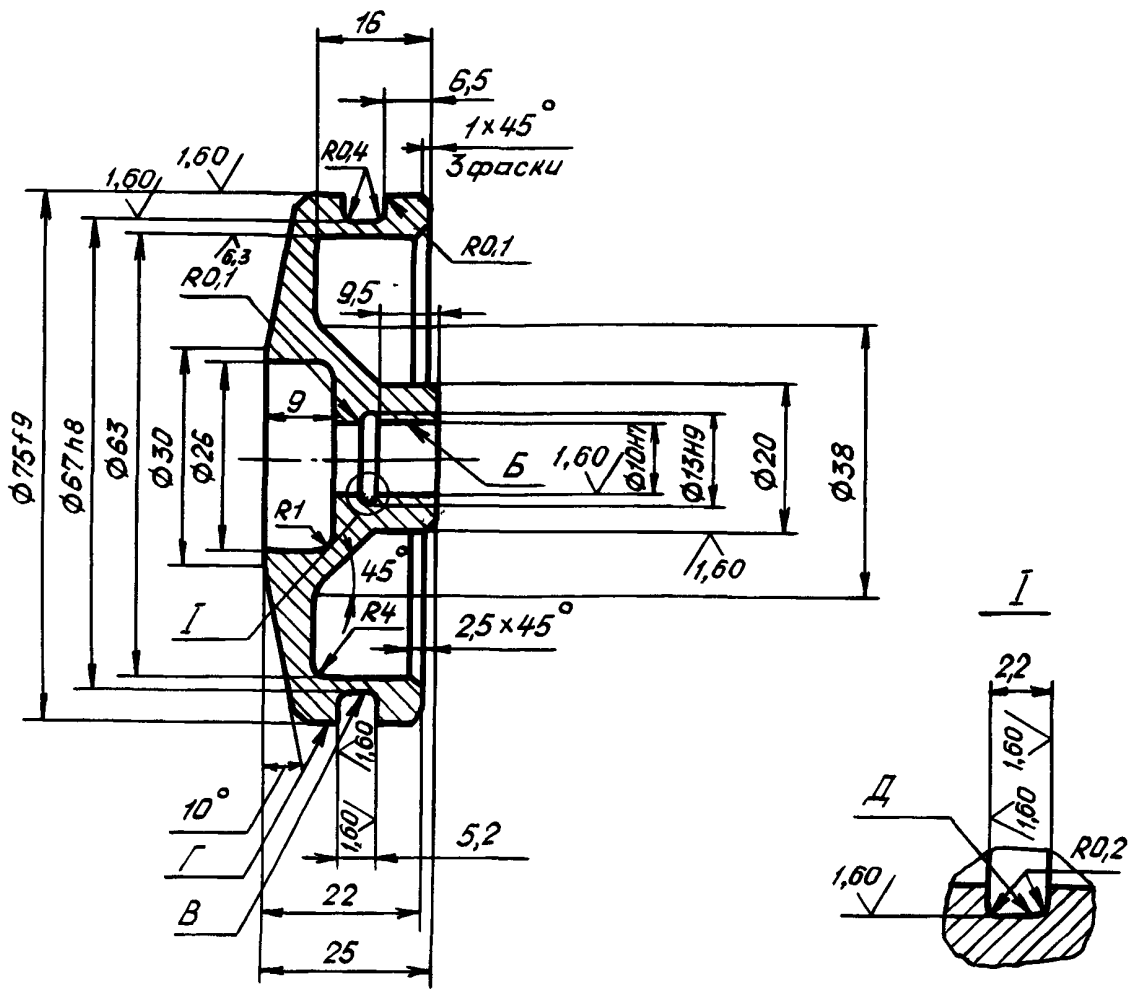

2. Материал: алюминиевый сплав АК6, заготовка – штамповка по ОСТ 1 90073-85. Группа контроля 3. Допустимая замена – алюминиевый сплав Д16Т ГОСТ 21488-76.

3. Штамповочный уклон – 7°.

4. Неуказанные штамповочные радиусы – 2 мм.

5. Неуказанные предельные отклонения размеров необработанных поверхностей – по ОСТ 1 41187-78, класс точности 4.

6. Допуск радиального биения поверхности *Д* относительно поверхности *Б* – не более 0,015 мм и поверхности *В* относительно поверхности *Г* – не более 0,03 мм.

7. Покрытие: Ан.Окс.н.хр*.

8. Маркировать обозначение и клеймить окончательную приемку на бирке.

---

*По действующему в отрасли документу.

Инв. № дубликата		2989
Инв. № подлинника		
№ изм.	1	7301
	2	11496
№ изв.		

9. Масса - 0,100 кг.

10. Технические условия - по ОСТ 1 00821-76.

Наименование и обозначение поршня:

Поршень ОСТ 1 12237-76

№ изм. | № изв.

Инв. № дубликата | Инв. № подлинника | 2989

ЛИСТ РЕГИСТРАЦИИ ИЗМЕНЕНИЙ

Номер изменения	Номер листа (страницы)				Номер документа	Подпись	Дата внесения изм.	Дата введения изм.
	изменен-ного	заменен-ного	нового	аннулирован-ного				
1					7301			
2	1,2	—	—	—	11496	[illegible]		

Инв. № дубл. ата

Инв. № подл. ника

2989

gost.e-ecolog.ru