УДК 62-728.53-238:629.7

Группа Д18

ОТРАСЛЕВОЙ СТАНДАРТ

ОСТ 1 12236-76

ЗАКЛЕПКА

Конструкция и размеры

На 3 страницах

Взамен 2474А

ОКП 75 9526 6601 01

Распоряжением Министерства от 21 июля 1976 г. № 087-16

срок введения установлен с 1 июля 1977 г.

Несоблюдение стандарта преследуется по закону

1. Конструкция и размеры заклепки должны соответствовать указанным на чертеже.

Издание официальное ГР 8014576 от 17.11.76 Перепечатка воспрещена

№ изм. 1 7301 2
№ изв. 11496
№ дубликата 2888
№ подлинника
gost.e-ecolog.ru

3,2 (√)

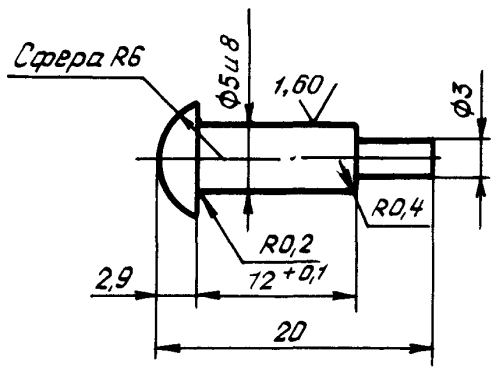

2. Материал: сталь 45 ГОСТ 1050-88.

3. Неуказанные предельные отклонения размеров - по ОСТ 1 00022-80.

4. Покрытие: Кд 3-6.хр*.

5. Маркировать обозначение и клеймить окончательную приемку на бирке.

6. Масса - 0,005 кг.

7. Технические условия - по ОСТ 1 00821-76.

Наименование и обозначение заклепки:

Заклепка ОСТ 1 12236-76

---

*По действующему в отрасли документу.

№ изм. | 1 | 7301
№ изв. | 2 | 11496
Инв. № подлинника | 2988
Инв. № дубликата

ЛИСТ РЕГИСТРАЦИИ ИЗМЕНЕНИЙ

Номер изменения	Номер листа (страницы)				Номер документа	Подпись	Дата внесения изм.	Дата введения изм.
	измененного	замененного	нового	аннулированного				
1					7301			
2	1,2	—	—	—	11496	Кулик		

Инв. № дубл. | Взам. инв. № | Инв. № подл. | Подпись и дата | 2988

gost.e-ecolog.ru