УДК 62-728.53-238.2:629.7

Группа Д18

ОТРАСЛЕВОЙ СТАНДАРТ

ОСТ 1 12235-76

ШАЙБА

Конструкция и размеры

На 3 страницах

Взамен 2472А

ОКП 75 9526 6501 04

Распоряжением Министерства от 21 июля 1976 г. № 087-16

срок введения установлен с 1 июля 1977 г.

Несоблюдение стандарта преследуется по закону

1. Конструкция и размеры шайбы должны соответствовать указанным на чертеже.

Издание официальное

ГР 8014560 от 17.11.76

Перепечатка воспрещена

№ изм. 1 2
№ изв. 7301 11496
Инв. № дубликата 2987
Инв. № подлинника

gost.e-ecolog.ru

6,3 (√)

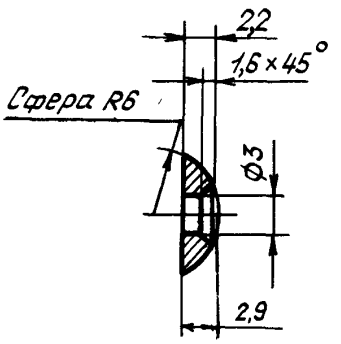

2. Материал: сталь 45 ГОСТ 1050-88.

3. Предельные отклонения размеров - по ОСТ 1 00022-80.

4. Покрытие: Кд 9.хр*.

5. Маркировать обозначение и клеймить окончательную приемку на бирке.

6. Масса - 0,001 кг.

7. Технические условия - по ОСТ 1 00821-76.

Наименование и обозначение шайбы:

Шайба ОСТ 1 12235-76

*По действующему в отрасли документу.

№ изм. 1 2
№ изв. 7301 11496
Инв. № дубликата
Инв. № подлинника 2987

ЛИСТ РЕГИСТРАЦИИ ИЗМЕНЕНИЙ

Номер изменения	Номер листа (страницы)				Номер документа	Подпись	Дата внесения изм.	Дата введения изм.
	измененного	замененного	нового	аннулированного				
1					7301			
2	1, 2	—	—		11496			

Инв. № подл. | Подпись и дата | Взам. инв. № | Инв. № дубл. | Подпись и дата
2987

gost.e-ecolog.ru