УДК 62-728.53-2:629.7

Группа Д18

ОТРАСЛЕВОЙ СТАНДАРТ

ОСТ 1 12233-76

ВИЛКА

Конструкция и размеры

На 3 страницах

Взамен 2473А

ОКП 75 9526 6301 10

Распоряжением Министерства от 21 июля 1976 г. № 087-16

срок введения установлен с 1 июля 1977 г.

Несоблюдение стандарта преследуется по закону

1. Конструкция и размеры вилки должны соответствовать указанным на чертеже.

Издание официальное ГР 8014540 от 17.11.76 Перепечатка воспрещена

№ изм. 1 2
№ изв. 7301 11496
Инв. № дубликата
Инв. № подлинника 2985
gost.e-ecolog.ru

6,3 (√)

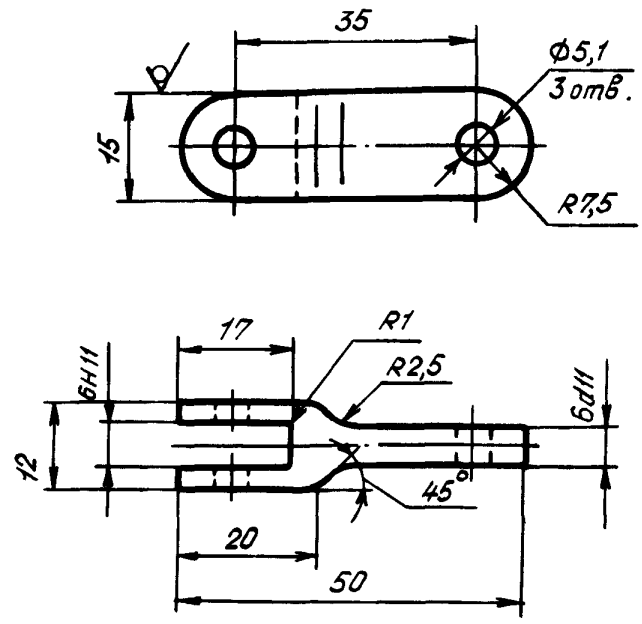

2. Материал: сталь 35ХГСЛ, заготовка – отливка по ОСТ 1 90093-82. Группа контроля 2.

3. Термическая обработка: 24,0 . . . 31,0 $HRC_э$. Группа контроля 3 ОСТ 1 00021-78.

4. Литейный уклон – по ГОСТ 3212-80.

5. Неуказанные литейные радиусы: внутренние – 2 мм, наружные – не более 1 мм.

6. Неуказанные предельные отклонения размеров отливки – по ОСТ 1 41154-86, класс точности Лт3.

7. Неуказанные предельные отклонения размеров, формы и расположения поверхностей – по ОСТ 1 00022-80.

8. Покрытие: Кд 9.хр*.

9. Маркировать обозначение и клеймить окончательную приемку на бирке.

10. Масса – 0,033 кг.

11. Технические условия – по ОСТ 1 00821-76.

Наименование и обозначение вилки:

Вилка ОСТ 1 12233-76

*По действующему в отрасли документу.

№ изм. | 1 | 7301
№ изв. | 2 | 11496
Инв. № дубликата | 2985
Инв. № подлинника

ЛИСТ РЕГИСТРАЦИИ ИЗМЕНЕНИЙ

Номер изменения	Номер листа (страницы)				Номер документа	Подпись	Дата внесения изм.	Дата введения изм.
	измененного	замененного	нового	аннулированного				
1					7303			
2	1,2	—	—	—	11496	Кузнецов		

Инв. № дубл. | Инв. № подл. | 2985

gost.e-ecolog.ru