УДК 62-728.53-222:629.7

Группа Д18

ОТРАСЛЕВОЙ СТАНДАРТ

ОСТ 1 12230-76

ЦИЛИНДРЫ
Конструкция и размеры

На 4 страницах

Взамен 2489А

ОКП 75 9520

Распоряжением Министерства от 21 июля 1976 г. № 087-16

срок введения установлен с 1 июля 1977 г.

Несоблюдение стандарта преследуется по закону

1. Конструкция и размеры цилиндров должны соответствовать указанным на чертеже и в таблице.

Издание официальное

ГР 8014513 от 17.11.76

Перепечатка воспрещена

№ изм. 1 2
№ изв. 7303 11496
Инв. № дубликата
Инв. № подлинника 2982

gost.e-ecolog.ru

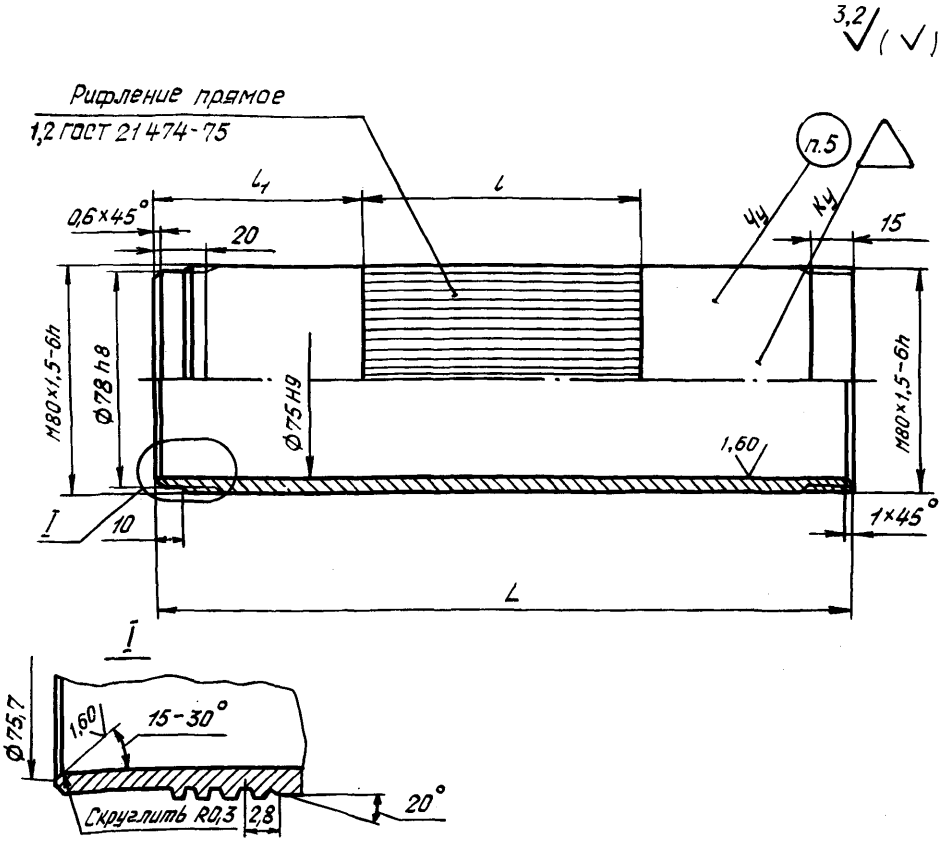

Размеры в мм

Типо-размер	Код ОКП	L	l	l_1	Масса, кг
1	75 9526 5901 07	150	70	40	0,256
2	75 9526 5902 06	250	100	75	0,480

2. Материал: труба из Д16Т ГОСТ 18482-79.

3. Неуказанные предельные отклонения размеров - по ОСТ 1 00022-80.

4. Покрытие: Ан.Окс.н.хр*.

5. Маркировать шрифтом ПО-3,5 по ГОСТ 2930-62.

*По действующему в отрасли документу.

№ изм. 1 2
№ изв. 7303 11496
Инв. № дубликата 2982
Инв. № подлинника

6. Технические условия - по ОСТ 1 00821-76.

Пример наименования и обозначения цилиндра типоразмера 1:

Цилиндр 1-ОСТ 1 12230-76

№ изм.
№ изв.
2982
Инв. № дубликата
Инв. № подлинника

ЛИСТ РЕГИСТРАЦИИ ИЗМЕНЕНИЙ

Номер изменения	Номер листа (страницы)				Номер документа	Подпись	Дата внесения изм.	Дата введения изм.
	измененного	замененного	нового	аннулированного				
1					7303			
2	1, 2	—	—	—	11496	Кузнецов		

Инв. № дубл. 2982
Инв. № подл.
gost.e-ecolog.ru