УДК 62-728.53-229.25:629.7

Группа Д18

ОТРАСЛЕВОЙ СТАНДАРТ

ОСТ 1 12228-76

ВТУЛКА
Конструкция и размеры

На 3 страницах

Взамен 2468А

ОКП 75 9526 5701 02

Распоряжением Министерства от 21 июля 1976 г. № 087-16

срок введения установлен с 1 июля 1977 г.

Несоблюдение стандарта преследуется по закону

1. Конструкция и размеры втулки должны соответствовать указанным на чертеже.

Издание официальное ГР 8014492 от 17.11.76 Перепечатка воспрещена

№ изм. 1 | № изв. 11496
Инв. № дубликата | Инв. № подлинника 2980
gost.e-ecolog.ru

3,2

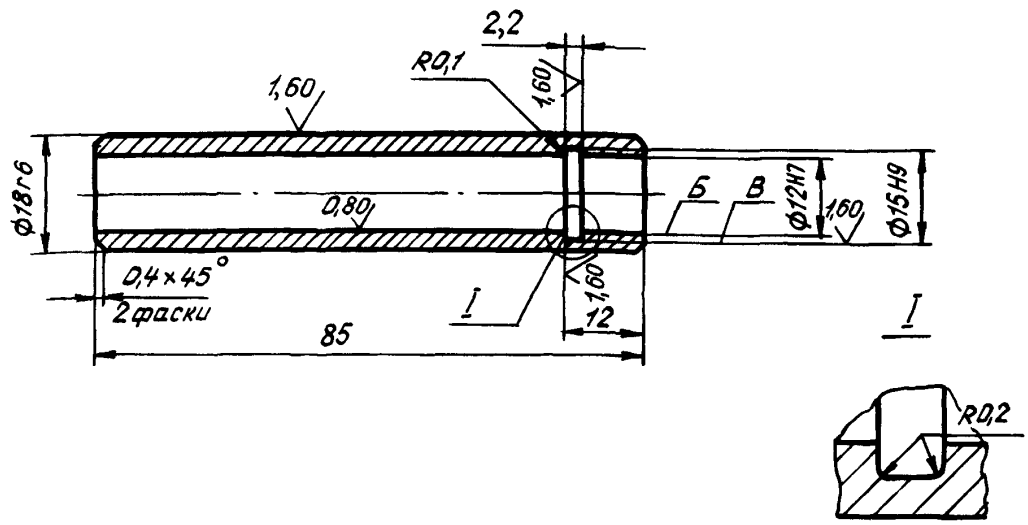

2. Материал: чугун СЧ25 ГОСТ 1412-85. Допустимая замена – ЧМ1,8 ОСТ 1 90077-72.

3. Неуказанные предельные отклонения размеров – по ОСТ 1 00022-80.

4. Допуск радиального биения поверхности *В* относительно поверхности *Б* – не более 0,02 мм.

5. Покрытие: Кд-3-6.фос.окс.гфж*.

6. Маркировать обозначение и клеймить окончательную приемку на бирке.

7. Масса – 0,093 кг.

8. Технические условия – по ОСТ 1 00821-76.

Наименование и обозначение втулки:

Втулка ОСТ 1 12228-76

---

*По действующему в отрасли документу.

№ изм. 1 | № изв. 11496

Инв. № дубликата | Инв. № подлинника 2980

ЛИСТ РЕГИСТРАЦИИ ИЗМЕНЕНИЙ

Номер изменения	Номер листа (страницы)				Номер документа	Подпись	Дата внесения изм.	Дата введения изм.
	измененного	замененного	нового	аннулированного				
1	1,2	—	—	—	11496	Кулик		

Инв. № д[illegible]ката

Инв. № п[illegible]ника

2980

gost.e-ecolog.ru