УДК 62-728.53-2:629.7

Группа Д18

ОТРАСЛЕВОЙ СТАНДАРТ

ОСТ 1 12226-76

КРЫШКА НИЖНЯЯ
Конструкция и размеры

На 4 страницах

Взамен 2467А

ОКП 75 9526 5501 08

Распоряжением Министерства от 21 июля 1976 г. № 087-16

срок введения установлен с 1 июля 1977 г.

Несоблюдение стандарта преследуется по закону

1. Конструкция и размеры нижней крышки должны соответствовать указанным на чертеже и в таблице.

Издание официальное ГР 8014471 от 17.11.76 Перепечатка воспрещена

№ изм. 1 7303 2
№ изв. 11496
Инв. № подлинника 2978
Инв. № дубликата
gost.e-ecolog.ru

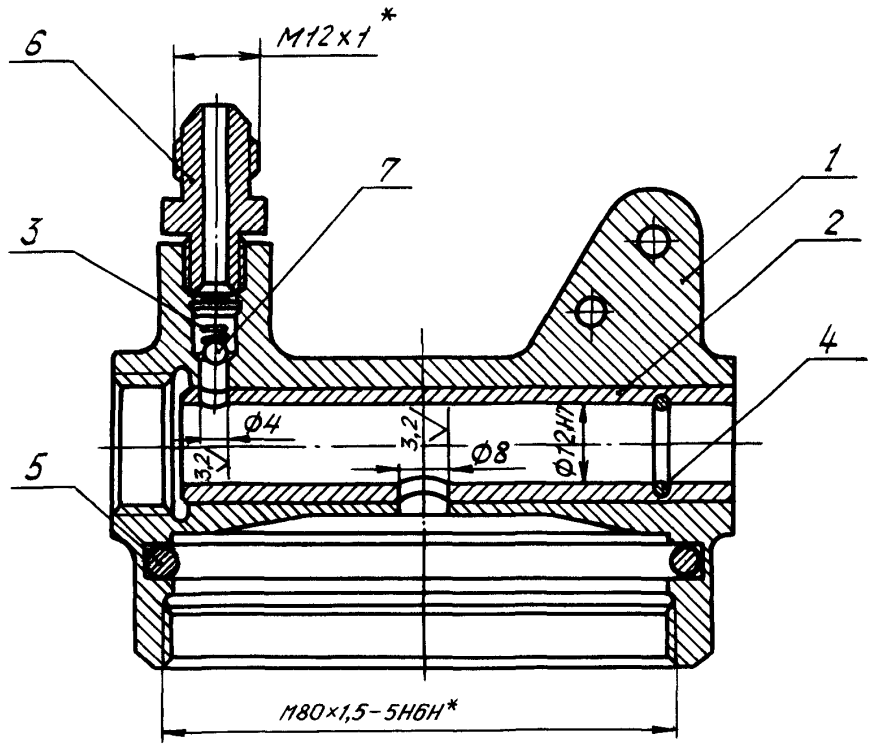

Поз.	Обозначение	Наименование	Кол.
1	ОСТ 1 12227-76	Крышка	1
2	ОСТ 1 12228-76	Втулка	1
3	ОСТ 1 12229-76	Пружина	1
4	2258А-11	Кольцо уплотнительное	1
5	2258А-52-2	Кольцо уплотнительное	1
6	-	Проходник ввертной 6-22А ГОСТ 13969-74	1
7	-	Шарик 5 - 100 ГОСТ 3722-81	1

*Размер для справок.

№ изм. 1 2
№ изв. 7303 11496
Инв. № дубликата 2978
Инв. № подлинника

2. При установке ввертного проходника в крышку резьбу смазать пластичной смазкой ПВК по ГОСТ 19537-83.

3. Отверстия ∅4 и 8 мм во втулке сверлить через отверстия в крышке.

4. Неуказанные предельные отклонения размеров - по ОСТ 1 00022-80.

5. Маркировать обозначение и клеймить окончательную приемку на бирке.

6. Масса - 0,351 кг.

7. Технические условия - по ОСТ 1 00821-76.

Наименование и обозначение нижней крышки:

Крышка нижняя ОСТ 1 12226-76

№ изм. 2
№ изв. 11496
Инв. № дубликата
Инв. № подлинника 2978

ЛИСТ РЕГИСТРАЦИИ ИЗМЕНЕНИЙ

Номер изменения	Номер листа (страницы)				Номер документа	Подпись	Дата внесения изм.	Дата введения изм.
	измененного	заменённого	нового	аннулированного				
1					7303			
2	1, 3				11496			

Инв. № дубл. 2978
Инв. № подл.

gost.e-ecolog.ru