УДК 685.51.079.2 Группа М54

ОТРАСЛЕВОЙ СТАНДАРТ

КРЫШКИ

Конструкция и размеры

ОСТ 1 12159-75

На 4 страницах

Введен впервые

Проверено в 1981 г.
Срок действия продлен до 01.01.87

ОКП 75 9560

Проверено в 1986 г.
Срок действия продлен до 01.01.97

Ограничение срока действия снято

Распоряжением Министерства от 8 августа 1975 г. № 087-16

срок введения установлен с 1 июля 1976 г.

Несоблюдение стандарта преследуется по закону

1. Конструкция и размеры крышек должны соответствовать указанным на чертеже.

№ изм.	1	2	3	4	5
№ изв.	8554	10227	11495	12273	12635

Инв. № дубликата 2547

Инв. № подлинника

...ие официальное ГР 4508 от 22.08.75

Перепечатка воспрещена

gost.e-ecolog.ru

6,3

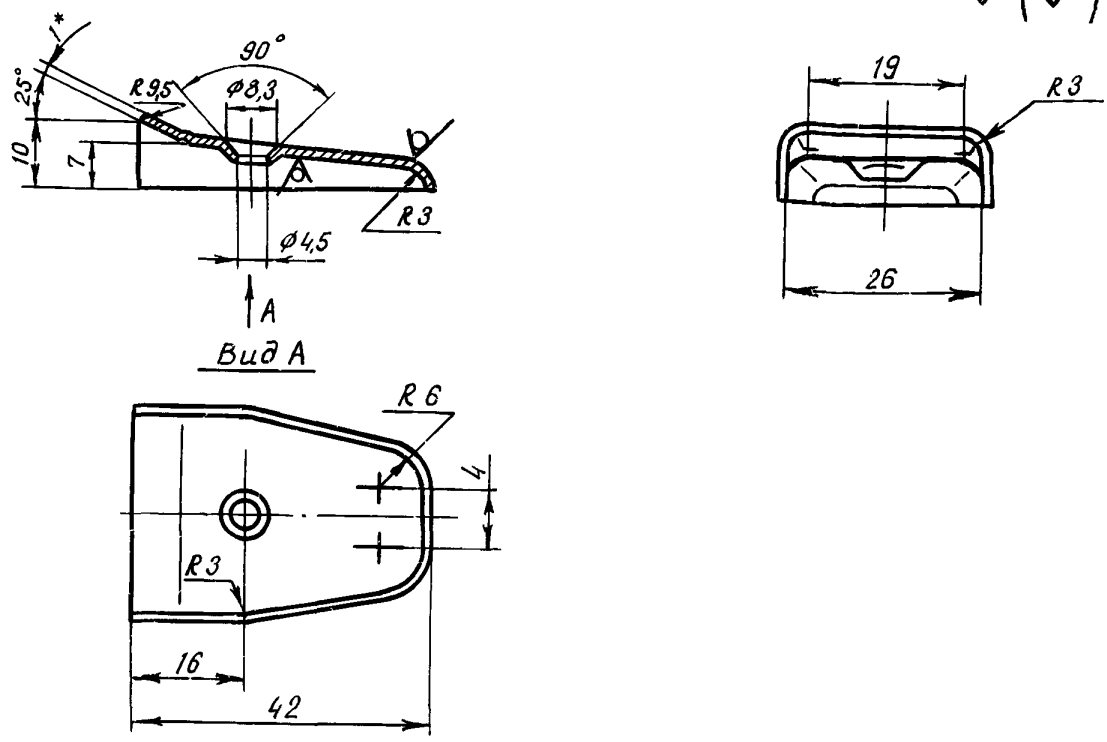

2. Материал: лист В 1 ГОСТ 19904-90
К 35ОВ-1-1У-Н-20 ГОСТ 16523-89.

3. Неуказанные предельные отклонения размеров, формы и расположение поверхностей – по ОСТ 1 00022-80.

4. Покрытие: Кд9.хр, М30Н12Х**.

5. Маркировать обозначение и клеймить окончательную приемку на бирке для партии деталей.

6. Масса – 0,019 кг.

7. Коды ОКП крышки приведены в приложении.

8. Общие технические условия – по ОСТ 1 00562-72.

9. Для условного обозначения крышки в зависимости от покрытия приняты следующие коды:

1 – для кадмированных крышек;

2 – для хромированных крышек.

Пример наименования и обозначения крышки кадмированной:

Крышка 1-ОСТ 1 12159-75

*Размер для справок.

**По действующей

№ изм.	1	2	3	4
№ изв.	8554	10227	11495	12273

Инв. № дубликата

Инв. № подлинника 2547

ПРИЛОЖЕНИЕ

Обязательное

КОДЫ ОКП КРЫШЕК

Обозначение крышки	Код ОКП
1 - ОСТ 1 12159-75	75 9569 5741 10
2 - ОСТ 1 12159-75	75 9569 5742 09

№ изм. 3
№ изв. 11495
Инв. № дубликата
Инв. № подлинника 2547

ЛИСТ РЕГИСТРАЦИИ ИЗМЕНЕНИЙ

№ изм.	Номера страниц				Номер "Изв. об изм."	Подпись	Дата	Срок введения изменения
	изме-ненных	заме-ненных	новых	анну-лиро-ванных				
1	1,2	—	3	—	8554.	[illegible]	25.[illegible]	1.01.82
2					10227			
3					11495			
4	1,2	—	—	—	12273	[illegible]	25.10.84	01.07.84
5	1		—	—	12635	[illegible]		

Инв. № дубл[illegible]та

Инв. № подл[illegible]ика

2547

gost.e-ecolog.ru