ГОСУДАРСТВЕННЫЙ КОМИТЕТ СОВЕТА МИНИСТРОВ СССР
ПО ДЕЛАМ СТРОИТЕЛЬСТВА
ГОСТРОЙ СССР

ТИПОВЫЕ КОНСТРУКЦИИ И УЗЛЫ
ЗДАНИЙ И СООРУЖЕНИЙ

СЕРИЯ 1.431-20

ПЕРЕГОРОДКИ ОДНОЭТАЖНЫХ ПРОИЗВОДСТВЕННЫХ ЗДАНИЙ

ВЫПУСК 3

ПАНЕЛИ КАРКАСНО-ОБШИВНЫЕ

РАБОЧИЕ ЧЕРТЕЖИ

15912-04
ЦЕНА 0-23

gost.e-ecolog.ru

ЦЕНТРАЛЬНЫЙ ИНСТИТУТ ТИПОВОГО ПРОЕКТИРОВАНИЯ
ГОССТРОЯ СССР

Москва. А-445. Смольная ул. 22

Сдано в печать 1979 года

Заказ № 7025 Тираж 6660 экз.

ГОСУДАРСТВЕННЫЙ КОМИТЕТ СОВЕТА МИНИСТРОВ СССР

ПО ДЕЛАМ СТРОИТЕЛЬСТВА

ГОСТРОЙ СССР

ТИПОВЫЕ КОНСТРУКЦИИ И УЗЛЫ ЗДАНИЙ И СООРУЖЕНИЙ

СЕРИЯ 1.431-20

ПЕРЕГОРОДКИ ОДНОЭТАЖНЫХ ПРОИЗВОДСТВЕННЫХ ЗДАНИЙ

ВЫПУСК 3

ПАНЕЛИ КАРКАСНО-ОБШИВНЫЕ

РАБОЧИЕ ЧЕРТЕЖИ

РАЗРАБОТАНЫ
ИНСТИТУТАМИ ЦНИИПРОМЗДАНИЙ И
ХАРЬКОВСКИЙ ПРОМСТРОЙНИИПРОЕКТ

УТВЕРЖДЕНЫ
И ВВЕДЕНЫ В ДЕЙСТВИЕ
с 1.04.79 г. ГОССТРОЕМ СССР
ПОСТАНОВЛЕНИЕ
от 5.12.78 г. №224

Гл. арх. пр-та Ермолин
Дата выпуска: март 1977 г.

Содержание

Стр.		Лист
3-5	Пояснительная записка	1-3
6	Панели ППК1-4 / 5,98×1,185 ; ППК2-4 / 5,98×1,185	4
7	Каркас 1-4	5
8	Каркас К2-4	6
9	Панели ППК1-8 / 5,77×1,185 ; ППК2-8 / 5,77×1,185	7
10	Каркас К1-8	8
11	Каркас К2-8	9
12	Узлы 1; 2	10
13	Узлы 3; 4	11

Пояснительная записка

В состав серии 1431-20 входят:

Выпуск 0 - Материалы для проектирования.

Выпуск 1 - Панели железобетонные. Рабочие чертежи.

Выпуск 2 - Панели гипсобетонные. Рабочие чертежи.

Выпуск 3 - Панели каркасно-обшивные. Рабочие чертежи.

Выпуск 4 - Колонны фахверка стальные. Чертежи КМ.

Выпуск 5 - Колонны фахверка железобетонные. Рабочие чертежи.

Выпуск 6 - Монтажные узлы. Рабочие чертежи.

Выпуск 7 - Стальные изделия.

Часть 1 - Арматурные и закладные изделия к панелям. Рабочие чертежи.

Выпуск 7 - Стальные изделия.

Часть 2 - Арматурные и закладные изделия к железобетонным колоннам и соединительные изделия. Рабочие чертежи.

ЦНИИПРОМЗДАНИЙ
МОСКВА
ТК 1977

2. В настоящем выпуске приведены рабочие чертежи каркасно-обшивных панелей перегородок.

3. Указания по применению и расчету панелей приведены в выпуске 0 данной серии.

4. Панели представляют собой трехслойную конструкцию, состоящую из деревянного каркаса, обшитого с двух сторон плоскими асбестоцементными листами по ГОСТ 18124-75 или гипсовой сухой штукатуркой по ГОСТ 6266-67 толщиной 10 мм. В качестве среднего слоя в панелях ППК 1-4; ППК 1-8 применены маты (толщиной 70 мм, объемной массой 75 кг/м³) или полужесткие плиты (толщиной 60 мм, объемной массой 100 кг/м³) из минеральной ваты на синтетическом связующем по ГОСТ 9573-72*, в панелях ППК 2-4; ППК 2-8 применены фибролитовые плиты толщиной 75 мм, объемной массой 300 кг/м³ по ГОСТ 8928-70.

5. Каркас панелей выполняется из здоровой древесины хвойных пород не ниже III сорта по ГОСТ 8486-66, с объемной массой 650 кг/м³ и влажностью

не более 15% с глубокой пропиткой анти-пиренами.

6. Крепление листов обшивок к деревянному каркасу осуществляется при помощи шурупов. В асбестоцементных листах перед их креплением под шурупы предварительно просверливаются и раззенковываются отверстия.

7. Для защиты от коррозии стальные элементы деревянных каркасов окрашиваются за 2 раза масляной краской

8. Монтажные петли после установки и закрепления панели в перегородке утапливаются.

9. Складирование и транспортировку панелей выполнять в положении на „ребро".

10 Отверстия под шурупы в стальных соединительных накладных раззенковать.

11. При определении веса панели, в качестве обшивки приняты плоские асбестоцементные листы.

12. Шурупы принимать по ГОСТ 1145-70*

13. Полосовая сталь принимать по ГОСТ 82-70

14. Гайки М10 принимать по ГОСТ 5915-70

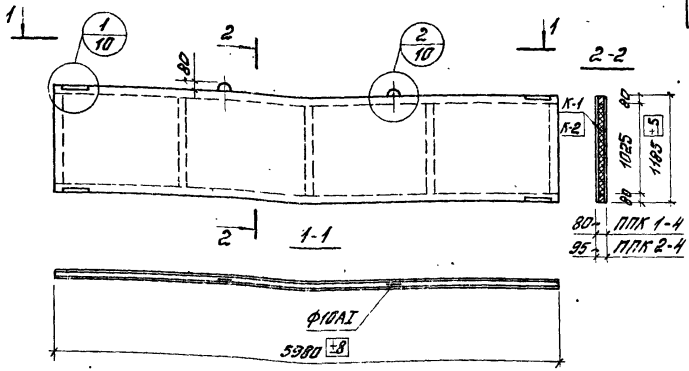

Расход материалов на одну панель

Марка панели	Объем древесины м³	Объем заполнения м³	Расход обшивочн. материала м²	Расход шурупов кг	Расход стали кг	Масса панели кг
ППК 1-4 / 5,98×1,185	0,08	0,34	14,2	1,1	14,8	357,5
ППК 2-4 / 5,98×1,185	0,1	0,43	14,2	1,1	14,8	465,5

Примечания

1. Разбивка стоек каркаса выполнена из условия применения листов размером 1200×3000 мм. В случае применения иного размера необходимо соответственно изменить разбивку стоек каркаса.
2. Каркас К1-4 применяется в панели марки ППК1-4, каркас К 2-4 в панели ППК 2-4.

ТК 477	Панели ППК1-4 / 5,98×1,185; ППК2-4 / 9,98×1,185	Серия 1.431-20	
		Выпуск 3	Лист 4

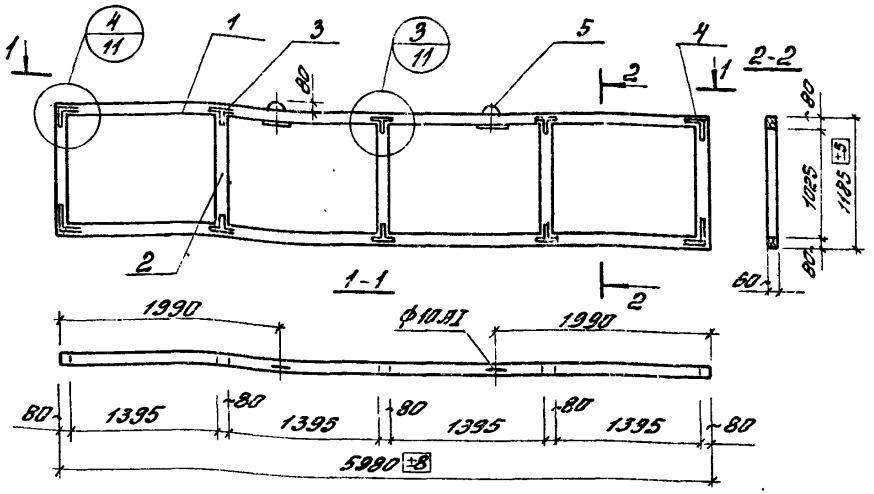

Расход материалов на один каркас

№№ позиц.	Наименование элемента	Сечение мм	Длина м	Масса, кг		Масса каркаса кг
				одной поз.	всех поз.	
1	Брусок	80×80	5,98	18,7	37,4	69,9
2	Брусок	80×60	1,025	3,2	16	
3	Накладка стальная	60×4	—	0,73	8,7	
4	Накладка стальная	60×4	—	0,69	5,5	
5	Петля	Ф10АI	0,45	0,3	0,6	
6	Шурупы	Ф4	0,3		0,65	
	Гайки	М10	—	0,011	0,044	
	Шайба	60×6	160	0,46	0,92	

Дата выпуска: март 1977г

г. МОСКВА

ТК 1977

Каркас К1-4

Серия 1.431-20

Выпуск | Лист

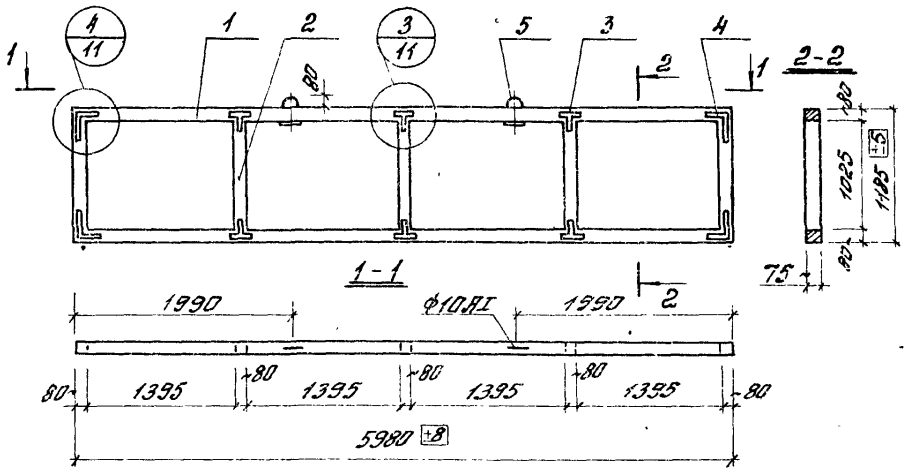

Расход материалов на один каркас

№№ поз	Наименование элемента	Сечение мм	Длина м	Масса, кг		Масса каркаса кг
				одной поз	всех поз	
1	Брусок	80×75	5.98	23	46	82.5
2	Брусок	80×75	1.025	4	20	
3	Накладка стальн.	60×4	—	0,73	8.7	
4	Накладка стальная	60×4	—	0.69	5,5	
5	Петля	Ф10АI	0.45	0,3	0,6	
6	Шурупы	Ф4	0,3		0,65	
	Гайки	М10	—	0,011	0,044	
	Шайба	60×6	160	0,46	0,92	

г. МОСКВА
Дата выпуска: март 1977г.

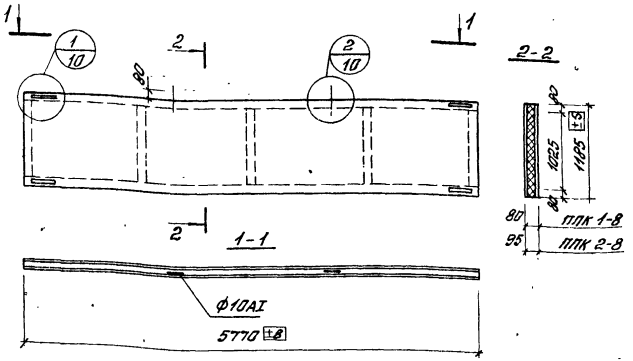

Расход материалов на одну панель

Марка панели	Объем бетона, м³	Объем заполнения, м³	Расход опалубки, матер. м²	Расход арматуры стали, кг	Расход стали, кг	Масса панели, кг
ППК 1-8 5,77×1,185	0,08	0,33	13,7	1,1	14,8	347,5
ППК 2-8 5,77×1,185	0,1	0,41	13,7	1,1	14,8	451

Примечания

1. Разбивка стоек каркаса выполнена из условия применения листов размером 1200×3000мм в случае применения иного размера необходимо соответственно изменить разбивку стоек каркаса.
2. Каркас К1-8 применяется в панели марки ППК1-8 каркас К2-8 в панели ППК2-8.

Инв. № подл. | Подп. и дата | Взам. инв. №

ЦНИИПромзданий г. Москва

ТК 1977	Панели ППК 1-8 / 5,77×1,185 ; ППК 2-8 / 5,77×1,185	Серия 1.431-20	
		Выпуск 3	Лист 7

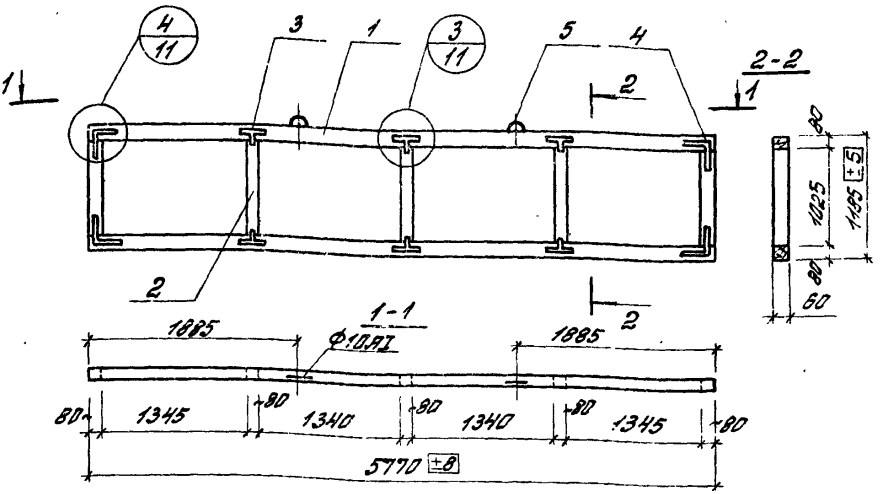

Расход материалов на один каркас

№№ поз	Наименование элемента	Сечение мм	Длина м	Масса, кг		Масса каркаса кг
				Одной позиции	Всех позиций	
1	Брусок	80×60	5,77	18	36	68,5
2	Брусок	80×60	1,025	3,2	16	
3	Накладка стальная	60×4	—	0,73	8,7	
4	Накладка стальная	60×4	—	0,69	5,5	
5	Петля	Ф10АI	0,45	0,3	0,6	
6	Шурупы	Ф4	0,3	—	0,65	
	Гайки	М10	—	0,011	0,044	
	Шайба	60×6	160	0,46	0,92	

Дата выпуска: март 1977г

ТК 1977

Каркас К1-8

Серия 1.431-20

Выпуск 3 | Лист 8

15912-04 11

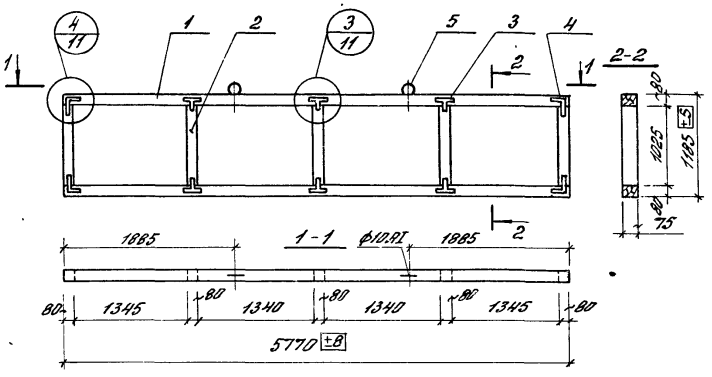

Расход материалов на одну панель

№№ поз	Наименование элемента	Сечение мм	Длина м	Масса, кг		Масса каркаса кг
				Одной позиции	Всех позиций	
1	Брусок	80×75	5,77	22,5	45	81,5
2	Брусок	80×75	1,025	4	20	
3	Накладка стальная	60×4	—	0,73	8,7	
4	Накладка стальная	60×4	—	0,69	5,5	
5	Петля	ф10	0,45	0,3	0,6	
6	Шурупы	ф4	0,3	—	0,65	
	Гайки	М10	—	0,011	0,044	
	Шайба	60×6	160	0,46	0,92	

Инв. № подл. | Подпись и дата | Взам. инв. №

Дата выпуска: март 1977г.

ЦНИИПРОМЗДАНИЙ Госстроя СССР г. МОСКВА

ТК 1977

Каркас К2-8

Серия 1.431-20

Выпуск 3 | Лист 9

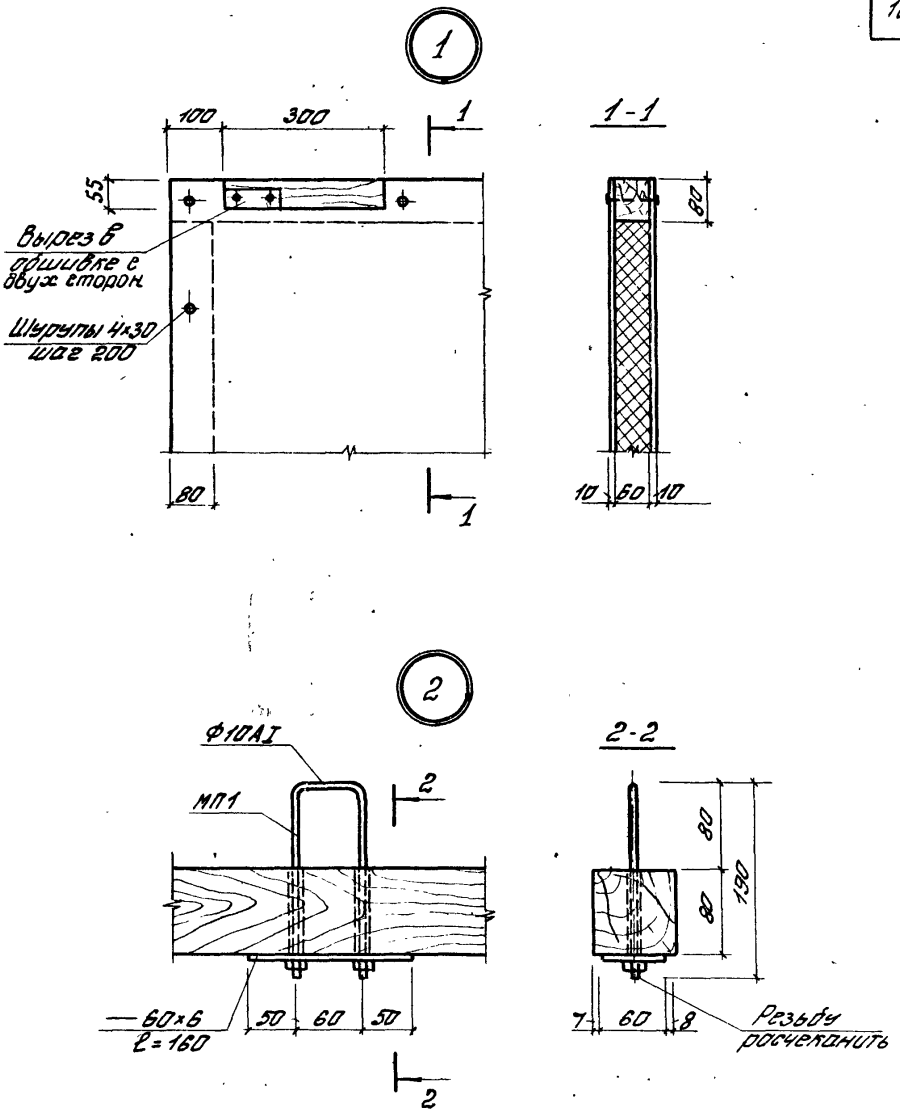
1
100
300
1
55
Вырез в обшивке с двух сторон
Шурупы 4х30 шаг 200
80
1
1-1
80
10
60
10
2
Ф10АI
МП1
2
— 60х6 ℓ=160
50
60
50
2
2-2
80
80
190
7
60
8
Резьбу рассчитать

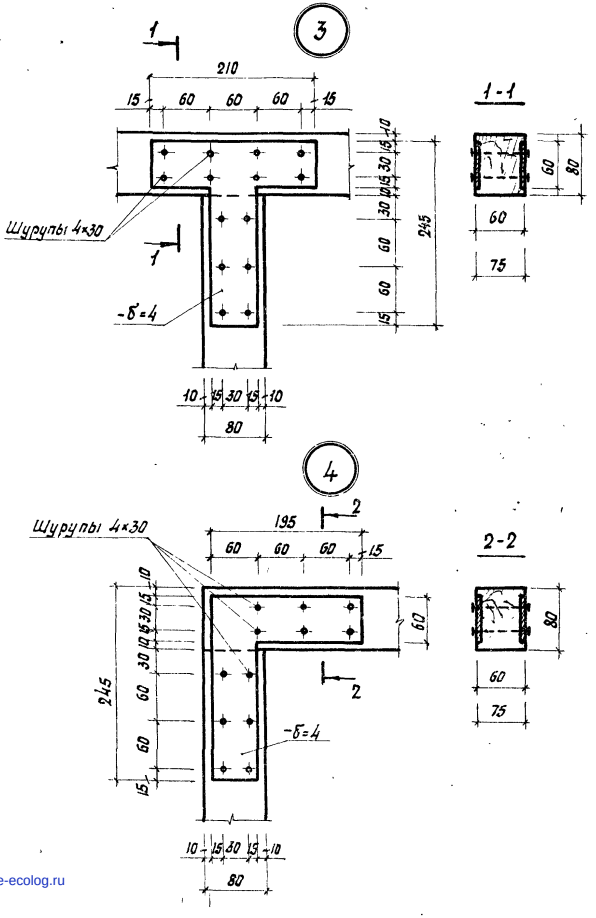

gost.e-ecolog.ru

ТК 1977	Узлы 3;4	Серия 1.431-20	
		Выпуск 3	Лист 11

Дата выпуска: март 1977 г.
ГИПРОМЗДАНИЕ Москва
15912-04