ГОСУДАРСТВЕННЫЙ КОМИТЕТ СОВЕТА МИНИСТРОВ СССР
ПО ДЕЛАМ СТРОИТЕЛЬСТВА
ГОСТРОЙ СССР

ТИПОВЫЕ КОНСТРУКЦИИ И УЗЛЫ
ЗДАНИЙ И СООРУЖЕНИЙ

СЕРИЯ 1.431-20

ПЕРЕГОРОДКИ ОДНОЭТАЖНЫХ ПРОИЗВОДСТВЕННЫХ ЗДАНИЙ

ВЫПУСК 2

ПАНЕЛИ ГИПСОБЕТОННЫЕ

РАБОЧИЕ ЧЕРТЕЖИ

15912-03
ЦЕНА 0-38

gost.e-ecolog.ru

ГОСУДАРСТВЕННЫЙ КОМИТЕТ СОВЕТА МИНИСТРОВ СССР
ПО ДЕЛАМ СТРОИТЕЛЬСТВА
ГОСТРОЙ СССР

ТИПОВЫЕ КОНСТРУКЦИИ И УЗЛЫ
ЗДАНИЙ И СООРУЖЕНИЙ

СЕРИЯ 1.431-20

ПЕРЕГОРОДКИ ОДНОЭТАЖНЫХ ПРОИЗВОДСТВЕННЫХ ЗДАНИЙ

ВЫПУСК 2

ПАНЕЛИ ГИПСОБЕТОННЫЕ

РАБОЧИЕ ЧЕРТЕЖИ

РАЗРАБОТАНЫ
ИНСТИТУТАМИ ЦНИИПРОМЗДАНИЙ И
ХАРЬКОВСКИЙ ПРОМСТРОЙНИИПРОЕКТ

УТВЕРЖДЕНЫ
И ВВЕДЕНЫ В ДЕЙСТВИЕ
С 1.04.79 г. ГОССТРОЕМ СССР
ПОСТАНОВЛЕНИЕ
от 5.12.78 г. №224

Инв. № подл. | Подпись и дата | Взам. инв. №
Дата выпуска: март 1979 г. | Свистин

Содержание

Стр.		Лист
3-5	Пояснительная записка	1-3
6	Панели: ППГ-1 / 5,98×2,985; ППГ-5 / 5,77×2,985	4
7	Панели: ППГ-1-Д / 5,98×2,985; ППГ-5-Д / 5,77×2,985	5
8	Панели: ППГ-2 / 5,98×1,785; ППГ-6 / 5,77×1,785	6
9	Панели: ППГ-4 / 5,98×1,185; ППГ-8 / 5,77×1,185	7
10	Каркас К-1	8
11	Каркас К-2	9
12	Каркас К-3	10
13	Каркас К-4	11
14	Каркас К-5	12
15	Каркас К-6	13
16	Каркас К-7	14
17	Каркас К-8	15
18	Узлы 1; 2; 3	16
19	Узлы 4; 5; 6; 7	17
20	Узлы 8; 9	18
21	Узлы 10; 11	19
22	Монтажные петли МП-1, МП-2; МП-3	20
23	Выборка стали и гвоздей на одну панель	21

Гл. арх. пр-та | Ермолин | Дата выпуска: март 1977г.

ЦНИИПРОМЗДАНИЙ МОСКВА

ТК 1977

Содержание

Серия 1.431-20

Выпуск 2 | Стр. 2

15912-03 3

Пояснительная записка

1. В состав серии 1.431-20 входят:

Выпуск 0 – материалы для проектирования.

Выпуск 1 – Панели железобетонные. Рабочие чертежи.

Выпуск 2 – Панели гипсобетонные. Рабочие чертежи.

Выпуск 3 – Панели каркасно-обшивные. Рабочие чертежи.

Выпуск 4 – Колонны фахверка стальные. Чертежи КМ.

Выпуск 5 – Колонны фахверка железобетонные. Рабочие чертежи.

Выпуск 6 – Монтажные узлы. Рабочие чертежи.

Выпуск 7 – Стальные изделия.

Часть 1 – Арматурные и закладные изделия к панелям. Рабочие чертежи.

Выпуск 7 – Стальные изделия.

Часть 2 – Арматурные и закладные изделия к железобетонным колоннам и соединительные изделия. Рабочие чертежи.

2. В настоящем выпуске приведены рабочие чертежи панелей перегородок из гипсобетона.

Дата выпуска: март 1977 г.

ЦНИИПРОМЗДАНИЙ МОСКВА

ТК 1977	Пояснительная записка	Серия 1.431-20	
		Выпуск 2	Лист 1

3. Панели запроектированны из гипсобетона с пределом прочности при сжатии 35 кг/см² и объемной массой в сухом состоянии 1250 кг/м³

4. Указания по применению и расчету панелей приведены в выпуске 0 данной серии.

5. Панели армируются деревянным каркасом, изготовленным из здоровой древесины хвойных пород не ниже III сорта по ГОСТ 8486-66 с объемной массой 650 кг/м³ и влажностью не более 20%

6. Применяемые в дело древесина должна иметь глубокую пропитку антипиренами.

7. Изготавление, испытание, приемку, хранение и транспортирование панелей перегородок производить в соответствии с требованиями ГОСТ 9574-71 и пояснительной записки выпуска 0 данной серии.

8. Панели должны изготавливаться на гипсопрокатных станах. При этом необходимо соблюдать допуски, указанные на чертежах.

9. Строповку панелей производить только при помощи траверсы, обеспечивающей вертикальное направление подъемного усилия во всех точках строповки.

10. Величина отпускной прочности гипсобетона должна быть равна проектной.

11. Складирование и транспортировку панелей выполнять в положении на „ребро."

12. Фиксирующие прокладки 30×60×60 мм устанавливаются с одной стороны каркаса во всех пересечениях реек сечением 10×25 мм.

ЦНИПРОМЗДАНИЙ
г. Москва
ТК 1977
Пояснительная записка
Серия 1.431-20
Выпуск 2 Лист 3
15912-03 6

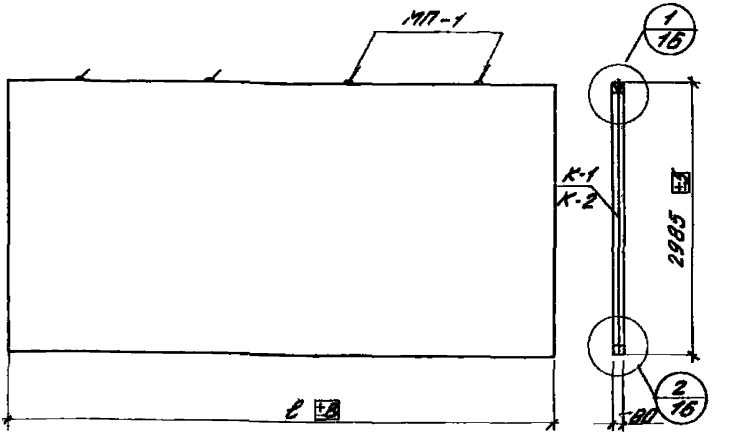

Расход материалов на одну панель.

Марка панели	Длина панели ℓ мм	Объем гипсобетона м3	Объем древесины м3	Расход стали кг.	Расход гвоздей кг.	Масса панели кг.
ППГ-1 3,98×2,985	5980	1,43	0,064	16,4	0,43	1782
ППГ-5 3,77×2,985	5770	1,37	0,062	16,4	0,43	1719

Примечание

1. Каркасы К-1; К-2 см. на листах 8; 9.

Инв. № подл. | Подпись и дата | Взам. инв. №

МОСКВА

ТК 1977

Панели: ППГ-1 3,98×2,985 ; ППГ-5 3,77×2,985

серия 1.4.31-20	
Выпуск 2	Лист 4

15912-03 7

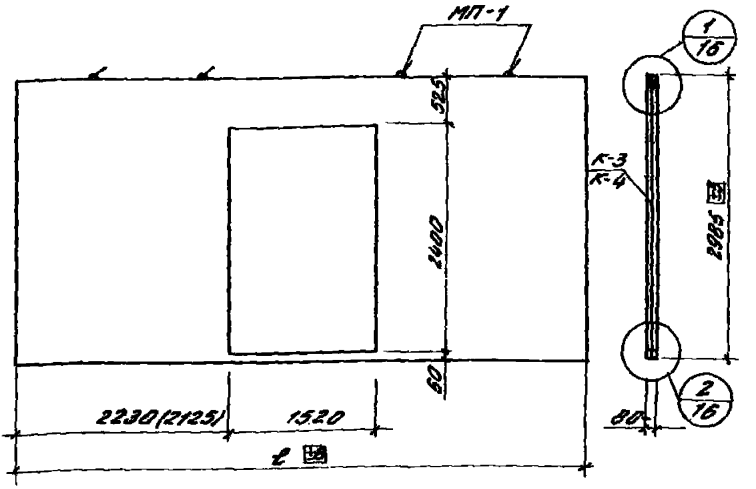

Расход материала на одну панель

Марка панели	Длина панели ℓ мм	Объем гипсобетона м3	Объем древесины м3	Расход стали кг.	Расход гвоздей кг.	Масса панели кг.
ППГ-1-Д / 5,98×2,985	5980	1,13	0,073	16,4	0,78	1417
ППГ-5-Д / 5,77×2,985	5770	1,08	0,071	16,4	0,78	1355

Примечания

1. Каркасы К-3; К-4 см. на листах 10;11.
2. Размеры в скобках относятся к панели ППГ-2-Д.

Дата выпуска: март 1977г.

ТК 1977

Панели: ППГ-1-Д / [illegible]; ППГ-5-Д / 5,77×2,985

Серия 1.431-20

Выпуск 2 | Лист 5

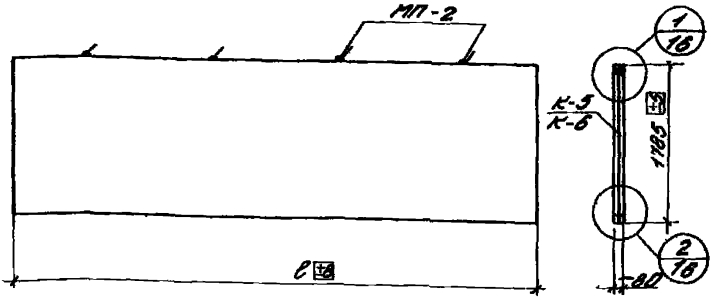

Расход материала на одну панель.

Марка панели	Длина панели в мм	Объем бетона м³	Объем арматуры м³	Расход стали кг.	Расход гвоздей кг.	Масса панели кг.
ППГ-2 / 3,98×1,785	3980	0,85	0,051	10,4	0,37	1064
ППГ-6 / 3,77×1,785	3770	0,83	0,05	10,4	0,37	1027

Примечание

1. Каркасы К-5; К-6 см. на листах 12; 13.

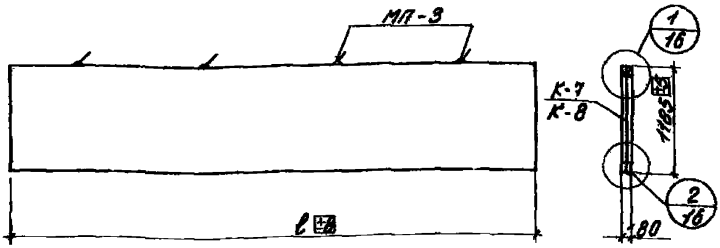

Расход материалов на одну панель.

Марка панели	Длина панели ℓ мм	Объем автобетона м³	Объем древесины м³	Расход стали кг.	Расход гвоздей кг.	Масса панели кг.
ППГ-4 / 3,98×1,185	3980	0,56	0,048	7,6	0,38	706
ППГ-8 / 3,77×1,185	5770	0,54	0,046	7,6	0,38	681

Примечание

1. Каркасы К-7, К-8 см. на листах 14; 15.

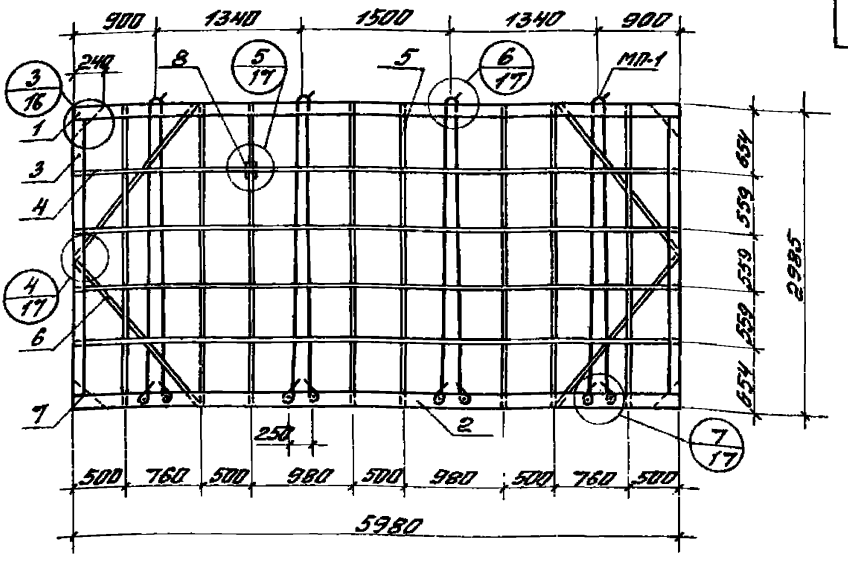

Спецификация древесины на один каркас

№№ поз.	Наименование позиций	Сечение мм	Длина мм	Колич. шт.	Объем м³ одной шт.	Объем м³ всех	Объем м³ марки	Масса кг
1	Брус ◺	32×60	5980	2	0,00575	0,0115	0,064	41,6
2	Брус ▯	32×60	5980	2	0,0115	0,0230		
3	Брус ◺	32×60	2845	4	0,0027	0,0109		
4	Рейка ▯	10×25	5980	4	0,0015	0,006		
5	Рейка ▯	10×25	2985	8	0,0007	0,0060		
6	Рейка ▯	10×25	1951	4	0,0005	0,002		
7	Соединительная косынка	10×240	240	4	0,00028	0,00115		
8	Фиксирующая прокладка	30×60	60	32	0,0001	0,0035		

Примечание:

1. Выборку стали и гвоздей см. на листе 21.

НИИПРОМЗДАНИЙ МОСКВА

Гл. арх. проекта Ермилин
Исполнитель Вольдман
Дата выпуска: март 1977г.

ТК 1977	Каркас К-1	Серия 1.431-20	
		Выпуск 2	Лист 8

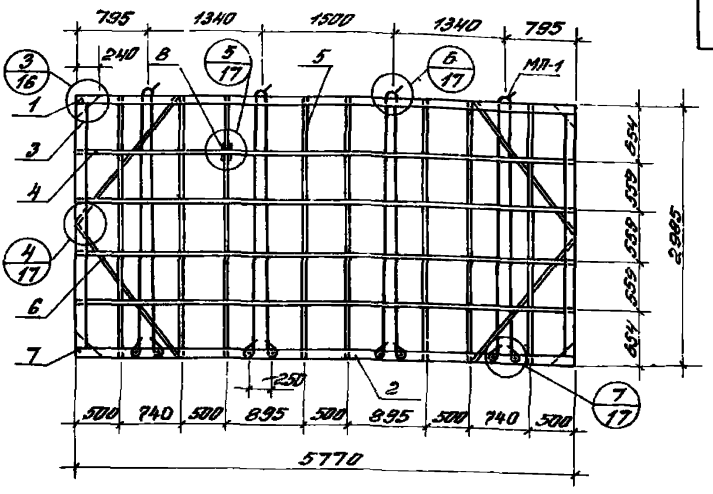

Спецификация древесины на один каркас

№№ поз	Наименование позиции	Сечение мм	Длина мм	Колич шт	Объем м³ одной шт	Объем м³ всех	Объем м³ Марка	Масса кг
1	Брус Δ	32×60	5770	2	0,0055	0,0111	0,062	40,2
2	Брус □	32×60	5770	2	0,0111	0,0221		
3	Брус Δ	32×60	2845	4	0,0027	0,0109		
4	Рейка □	10×25	5770	4	0,0014	0,0058		
5	Рейка □	10×25	2385	8	0,0007	0,0060		
6	Рейка □	10×25	1256	4	0,0003	0,0013		
7	Соединительная планка	10×240	240	4	0,00028	0,0015		
8	Фиксирующая прокладка	30×60	60	32	0,0001	0,0035		

Примечание:

1. Выборку стали и звездей см на листе 21.

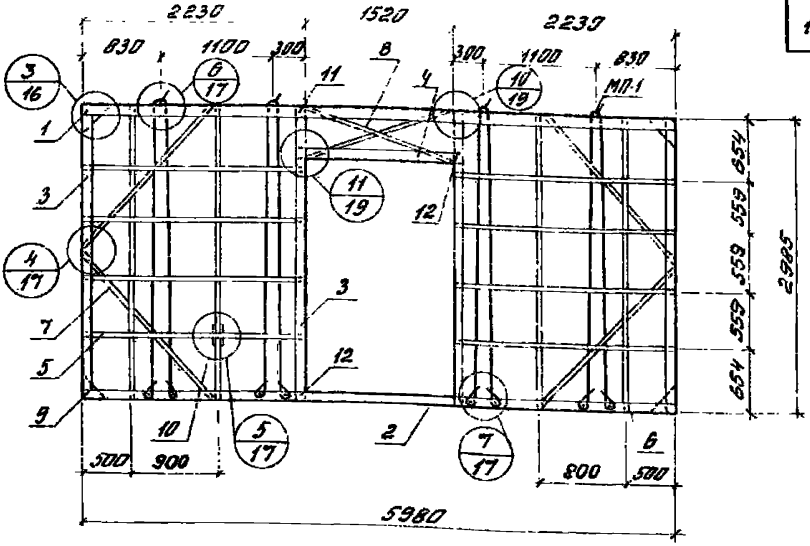

Спецификация древесины на один каркас

№№ поз	Наименование позиций	Сечение мм	Длина мм	Кол шт.	Объем м³			Масса кг
					одной шт	всех	Марки	
1	Брус	32×60	5980	2	0,0057	0,0115	0,073	47,5
2	Брус	32×60	5980	2	0,0115	0,0230		
3	Брус	32×60	2845	8	0,0027	0,0218		
4	Брус	32×60	1520	2	0,0015	0,0029		
5	Рейка	10×25	2230	8	0,00056	0,0045		
6	Рейка	10×25	2985	4	0,0007	0,0030		
7	Рейка	10×25	2021	4	0,0005	0,0020		
8	Рейка	10×25	1606	2	0,0004	0,0008		
9	Соединительная косынка	10×240	240	4	0,0028	0,0115		
10	Фиксирующая прокладка	30×60	60	16	0,0001	0,0017		
11	Соединительная косынка	10×60	250	2	0,0001	0,0003		
12	Соединительная косынка	10×60	225	4	0,0001	0,0005		

Примечание:

1. Выборку стали и гвоздей см. на листе 21.

Инв. № подл. | Подпись и дата | Взам. инв. №

МОСКВА

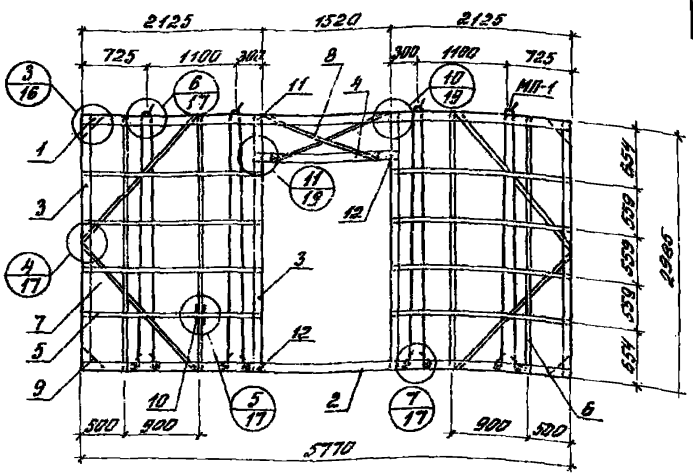

Спецификация древесины на один каркас

№№ поз	Наименование позиций	Сечение мм	Длина мм	Кол. шт.	Объем м³ одной шт	Объем м³ всех	Объем м³ марки	Масса кг
1	Брус	32×60	5770	2	0,0055	0,0111	0,071	46,4
2	Брус	32×60	5770	2	0,0111	0,0222		
3	Брус	32×60	2885	8	0,0027	0,0218		
4	Брус	32×60	1520	2	0,0015	0,0029		
5	Рейка	10×25	2125	8	0,0005	0,0042		
6	Рейка	10×25	2985	4	0,0007	0,0030		
7	Рейка	10×25	2044	4	0,0005	0,0020		
8	Рейка	10×25	1606	2	0,0004	0,0008		
9	Соединительная косынка	10×240	240	4	0,00028	0,00115		
10	Фиксирующая прокладка	30×60	60	16	0,0001	0,0017		
11	Соединительная косынка	10×80	250	2	0,0001	0,0003		
12	Соединительная косынка	10×80	225	2	0,00013	0,0003		

Примечание: 1. Выборку стали и гвоздей см. на листе 21

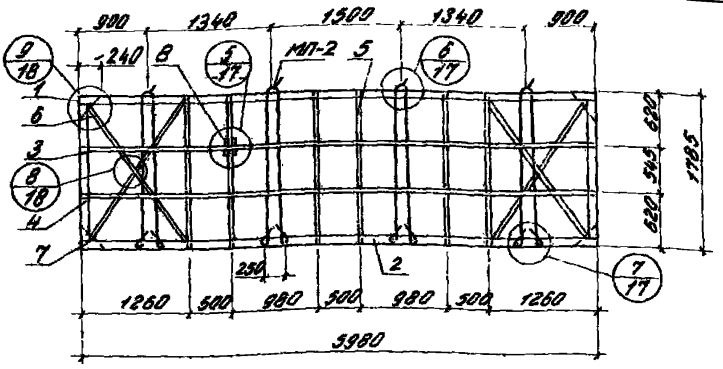

Спецификация древесины на один каркас

№№ поз.	Наименование позиций	Сечение мм	Длина мм	Кол. шт.	Объем м³ Одной шт.	Объем м³ Всех	Объем м³ Марки	Масса кг
1	Брус △	32×60	5980	2	0,0057	0,0115		
2	Брус ▯	32×60	5980	2	0,0115	0,0230		
3	Брус △	32×60	1640	4	0,0016	0,0063		
4	Рейка ▯	10×25	5980	2	0,0015	0,0030	0,051	33,4
5	Рейка ▯	10×25	1785	6	0,0004	0,0027		
6	Рейка ▯	10×25	2180	4	0,0005	0,0022		
7	Соединительная косынка	10×240	240	4	0,00028	0,00115		
8	Фиксирующая прокладка	30×60	60	14	0,0001	0,0015		

Примечание:

1. Выборку стали и гвоздей см. на листе 21

ТК 1977	Каркас К-5	Серия 1.431-20	
		Выпуск 2	Лист 12

Дата выпуска: март 1977 г.
МОСКВА

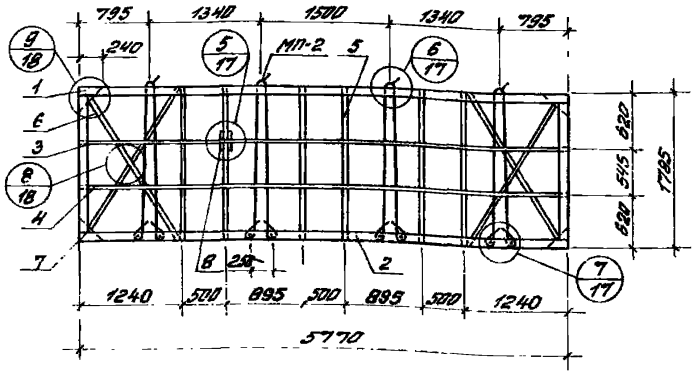

Спецификация древесины на один каркас

N N поз.	Наименование позиций	Сечение мм	Длина мм	Кол. шт	Объем, м³			Масса кг
					одной шт.	всех	Марки	
1	Брус	32×60	5770	2	0,0055	0,0111		
2	Брус	32×60	5770	2	0,0111	0,0222		
3	Брус	32×60	1640	4	0,0016	0,0063		
4	Рейка	10×25	5770	2	0,0014	0,0029	0,050	32,5
5	Рейка	10×25	1785	6	0,00044	0,0027		
6	Рейка	10×25	2151	4	0,00053	0,0021		
7	Соединительная косынка	10×240	240	4	0,00028	0,00115		
8	Фиксирующая прокладка	30×60	60	14	0,0001	0,0015		

Примечание:

1. Выборку стали и гвоздей см. на листе 21.

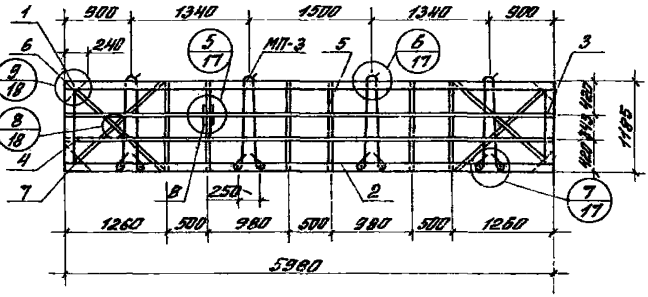

Спецификация древесины на один каркас

№№ поз	Наименование позиций	Сечение мм	Длина мм	Кол. шт.	Объем м³			Масса кг
					одной шт.	Всех	Марки	
1	Брус ◺	32×60	5980	2	0,0057	0,0115		
2	Брус ▯	32×60	5980	2	0,0115	0,0230		
3	Брус ◺	32×60	1040	4	0,0010	0,0040		
4	Рейка ▯	10×25	5980	2	0,0015	0,0030	0,048	37,9
5	Рейка ▯	10×25	1185	6	0,0003	0,0018		
6	Рейка ▯	10×25	1726	4	0,0004	0,0017		
7	Соединительная косынка	10×240	240	4	0,00028	0,00115		
8	Фиксирующая прокладка	30×60	60	14	0,0001	0,0015		

Примечание:

1. Выборку стали и гвоздей см. на листе 21.

ТК 1977	Каркас К-7	Серия 1.431-20	
		Выпуск 2	Лист 14

НИИПРОМЗДАНИЙ МОСКВА
Исполнитель Вольдман
Дата выпуска: март 1977г

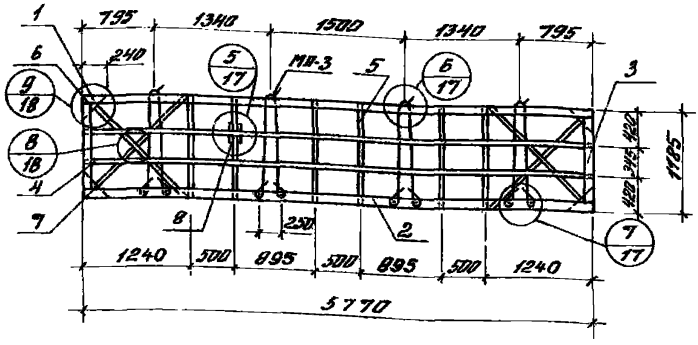

Спецификация древесины на один каркас

№№ поз.	Наименование позиций	Сечение мм	Длина мм	Кол. шт.	Объем, м³ одной шт.	Объем, м³ всех	Объем, м³ марки	Масса кг
1	Брус △	32×60	5770	2	0,0035	0,0111	0,046	30,1
2	Брус ▯	32×60	5770	2	0,0111	0,0222		
3	Брус △	32×60	1040	4	0,0040	0,0040		
4	Рейка ▯	10×25	5770	2	0,0014	0,0029		
5	Рейка ▯	10×25	1185	6	0,0003	0,0018		
6	Рейка ▯	10×25	1689	4	0,0004	0,0017		
7	Соединительная косынка	10×240	240	4	0,00028	0,00115		
8	Фиксирующая прокладка	30×60	60	14	0,0001	0,0015		

Примечание:

1. Выборку стали и звездей см. на листе 21.

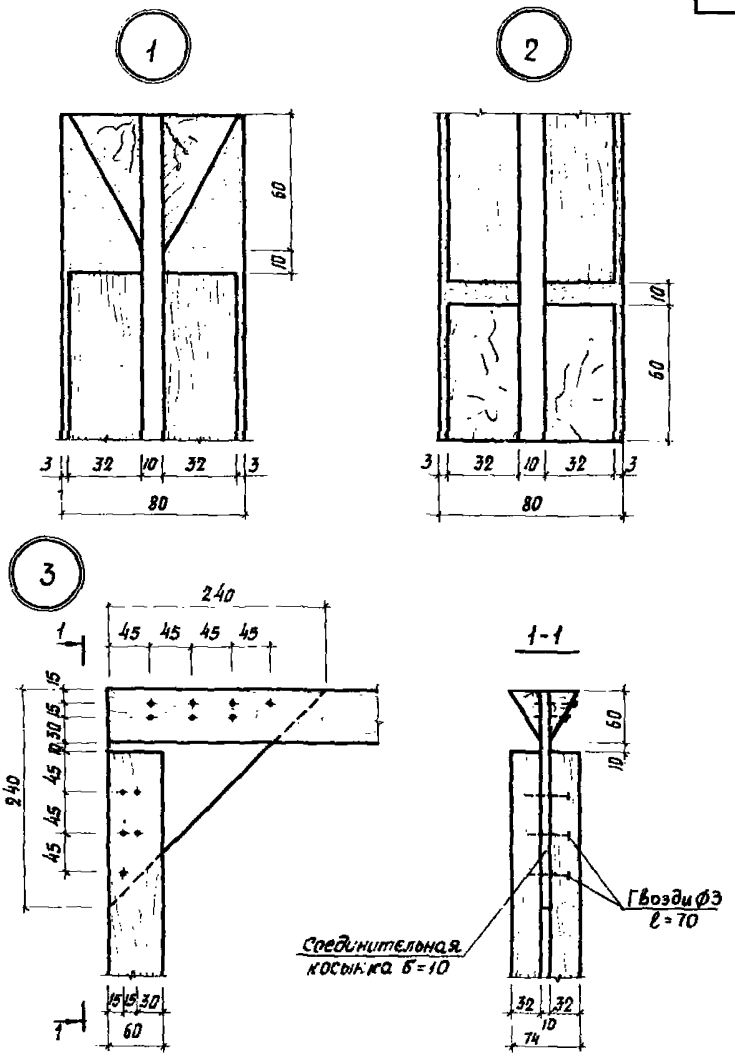

ТК 1977	Узлы 1, 2, 3	Серия 1.431-20	
		Выпуск 2	Лист 16

ГОССТРОЙ СССР
ЦНИИПРОМЗДАНИЙ
МОСКВА
Дата выпуска: март 1977
Л. арх. пр-та
Исполнитель
Ермолин
Вольдман

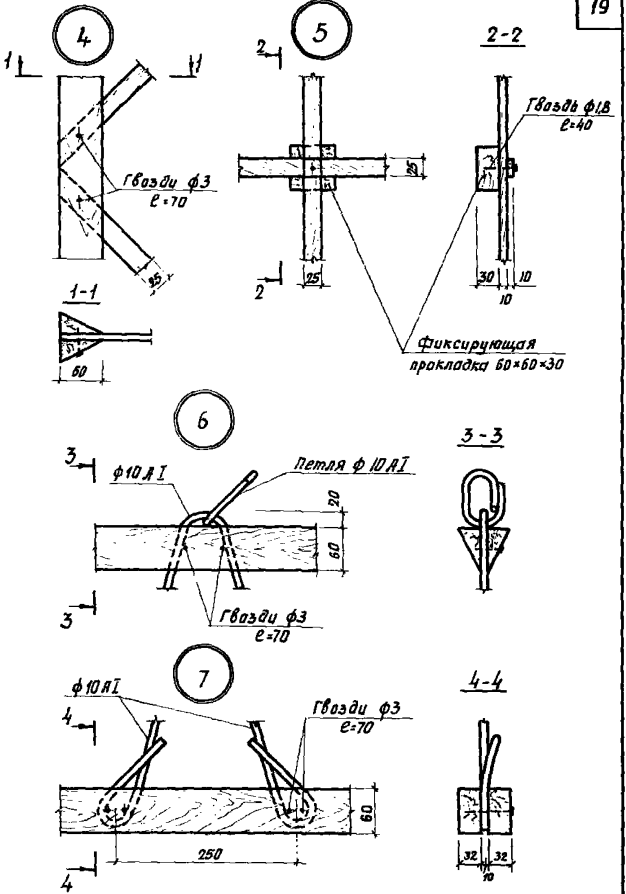

ТК 1977	Узлы 4, 5, 6, 7	Серия 1. 431-20	
		Выпуск 2	Лист 17

Дата Выпуска: март 1977г.
ЦЕНТРОМЗДАНИЯ МОСКВА

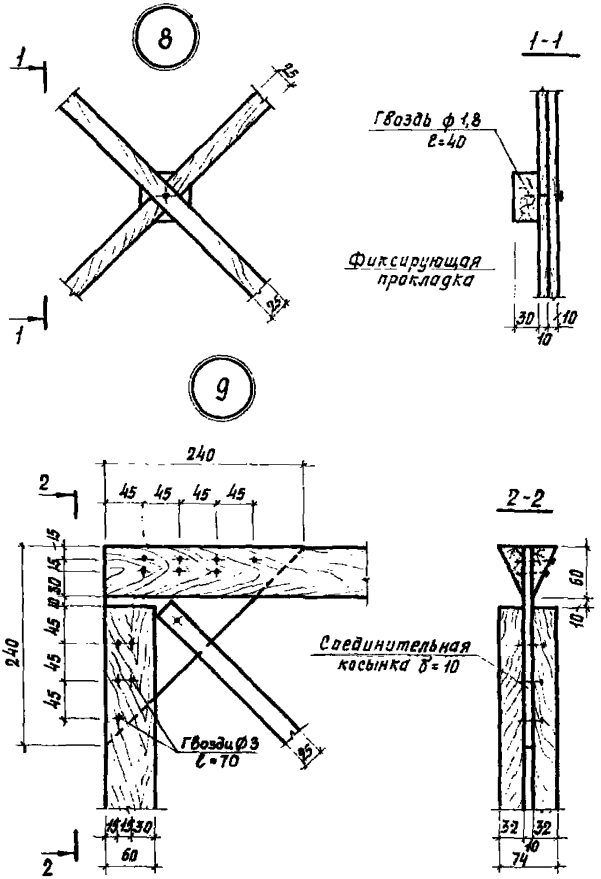

Исполнитель		Вольдмон	
Дата	Выпуска: март		1977г.

ЦНИИПРОМЗДАНИЙ
МОСКВА

ТК 1977	Узлы 8, 9	Серия 1.431-20	
		Выпуск 2	Лист 18

10

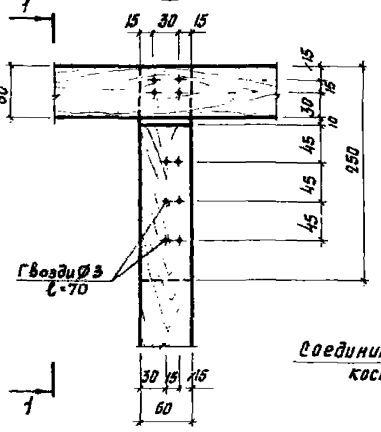

11

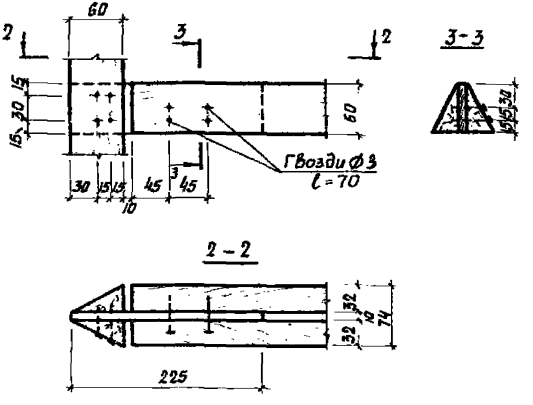

Дата выпуска: март 1977г.
МОСКВА

МП-1, МП-2, МП-3

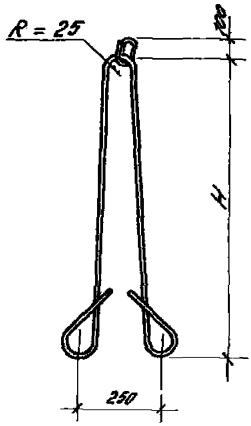

Строповочное кольцо

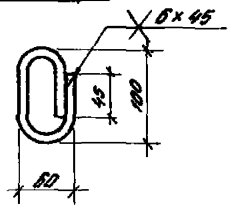

Спецификация стали на одно изделие

Марка изделия	H мм	Сечение мм	Длина мм	Вес кгс	Примечание
МП-1	2990	ф10	6700	4,1	Сталь по ГОСТ 5781-75 класса А I
МП-2	1790	ф10	4300	2,6	—— " ——
МП-3	1190	ф10	3000	1,9	—— " ——

Примечание:

Сварные швы выполнять электродами Э42А по ГОСТ 9467-75

ЦНИИПРОМЗДАНИЙ МОСКВА

Дата выпуска: март 1977 г.

ТК 1977	Монтажные петли МП-1; МП-2; МП-3	Серия 1.431-20	
		Выпуск 2	Лист 20

Выборка стали и гвоздей на одну панель

Марка панели	Петли			Гвозди, кг			Примечание
	Марка	Кол. шт.	Вес кгс	ф 1,8 мм ℓ=40 мм	ф 3 мм ℓ=70 мм	Общий	
ППГ-1 / 5,98×2,985	МП-1	4	16,4	0,03	0,40	0,43	
ППГ-5 / 5,77×2,985	МП-1	4	16,4	0,03	0,40	0,43	
ППГ-1-Д / 5,98×2,985	МП-1	4	16,4	0,01	0,78	0,79	
ППГ-5-Д / 5,77×2,985	МП-1	4	16,4	0,01	0,78	0,79	
ППГ-2 / 5,98×1,785	МП-2	4	10,4	0,01	0,36	0,37	
ППГ-6 / 5,77×1,785	МП-2	4	10,4	0,01	0,36	0,37	
ППГ-4 / 5,98×1,185	МП-3	4	7,6	0,02	0,36	0,38	
ППГ-8 / 5,77×1,185	МП-3	4	7,6	0,02	0,36	0,38	

Примечание

Гвозди принимать по ГОСТ 4028-63*

gost.e-ecolog.ru