ГОСУДАРСТВЕННЫЙ КОМИТЕТ СОВЕТА МИНИСТРОВ СССР
ПО ДЕЛАМ СТРОИТЕЛЬСТВА
ГОСТРОЙ СССР

ТИПОВЫЕ КОНСТРУКЦИИ И УЗЛЫ
ЗДАНИЙ И СООРУЖЕНИЙ

СЕРИЯ 1.431-20

ПЕРЕГОРОДКИ ОДНОЭТАЖНЫХ ПРОИЗВОДСТВЕННЫХ ЗДАНИЙ

ВЫПУСК 1

ПАНЕЛИ ЖЕЛЕЗОБЕТОННЫЕ

РАБОЧИЕ ЧЕРТЕЖИ

15912-02
ЦЕНА 0-29

gost.e-ecolog.ru

ГОСУДАРСТВЕННЫЙ КОМИТЕТ СОВЕТА МИНИСТРОВ СССР
ПО ДЕЛАМ СТРОИТЕЛЬСТВА
ГОСТРОЙ СССР

ТИПОВЫЕ КОНСТРУКЦИИ И УЗЛЫ
ЗДАНИЙ И СООРУЖЕНИЙ

СЕРИЯ 1.431-20

ПЕРЕГОРОДКИ ОДНОЭТАЖНЫХ ПРОИЗВОДСТВЕННЫХ ЗДАНИЙ

ВЫПУСК 1

ПАНЕЛИ ЖЕЛЕЗОБЕТОННЫЕ

РАБОЧИЕ ЧЕРТЕЖИ

РАЗРАБОТАНЫ
ИНСТИТУТАМИ ЦНИИПРОМЗДАНИЙ И
ХАРЬКОВСКИЙ ПРОМСТРОЙНИИПРОЕКТ

УТВЕРЖДЕНЫ
И ВВЕДЕНЫ В ДЕЙСТВИЕ
с 1.04.79г ГОССТРОЕМ СССР
ПОСТАНОВЛЕНИЕ
от 5.12.78г N224

Инв. № подл. | Подпись и дата | Взам. инв. №
Дата выпуска: март 1979

Содержание

Стр			Лист
4-6	Пояснительная записка		1-3
7	Панели:	ППЯ-1 5,98×2,985; ППЛ-1 5,98×2,985; ППБ-1 5,98×2,985; ППЯ-5 5,77×2,985; ППЛ-5 5,77×2,985; ППБ-5 5,77×2,985;	4
8	Панели:	ППЯ-1-Д 5,98×2,985; ППЛ-1-Д 5,98×2,985; ППБ-1-Д 5,98×2,985; ППЯ-5-Д 5,77×2,985; ППЛ-5-Д 5,77×2,985; ППБ-5-Д 5,77×2,985;	5
9	Панели:	ППЯ-2 5,98×1,785; ППЛ-2 5,98×1,785; ППБ-2 5,98×1,785; ППЯ-6 5,77×1,785; ППЛ-6 5,77×1,785; ППБ-6 5,77×1,785; ППЯ-3 5,98×1,485; ППЛ-3 5,98×1,485; ППБ-3 5,98×1,485	6
10	Панели:	ППЯ-4 5,98×1,185; ППЛ-4 5,98×1,185; ППБ-4 5,98×1,185; ППЯ-8 5,77×1,185; ППЛ-8 5,77×1,185; ППБ-8 5,77×1,185;	7
11	Панели:	ППЯ-7 5,77×1,485; ППЛ-7 5,77×1,485; ППБ-7 5,77×1,485; ППЯ-9 5,72×1,485; ППЛ-9 5,72×1,485; ППБ-9 5,72×1,485; ППЯ-10 5,67×1,485; ППЛ-10 5,67×1,485; ППБ-10 5,67×1,485;	8
12	Панели:	ППЯ-11 5,56×1,485; ППЛ-11 5,56×1,485; ППБ-11 5,56×1,485; ППЯ-12 5,27×1,485; ППЛ-12 5,27×1,485; ППБ-12 5,27×1,485; ППЯ-14 5,22×1,485; ППЛ-14 5,22×1,485; ППБ-14 5,22×1,485;	9

Гип Ермолин

Нач. пр та

Дата выпуска: 2.01.77г.

ШИПРОМЗДАНИЯ Москва

Стр.					Лист
13	Панели:	ППЯ - 13 / 5,27×1,185;	ППЛ - 13 / 5,27×1,185;	ППБ - 13 / 5,27×1,185;	10
		ППЯ - 17 / 4,88×1,785;	ППЛ - 17 / 4,88×1,785;	ППБ - 17 / 4,88×1,785;	
14	Панели:	ППЯ - 15 / 5,17×1,485;	ППЛ - 15 / 5,17×1,485;	ППБ - 15 / 5,17×1,485;	11
		ППЯ - 16 / 5,06×1,485;	ППЛ - 16 / 5,06×1,485;	ППБ - 16 / 5,06×1,485	
15	Панели	ППЯ - 18 / 4,88×1,485;	ППЛ - 18 / 4,88×1,485;	ППБ - 18 / 4,88×1,485;	12
		ППЯ - 19 / 4,88×1,185;	ППЛ - 19 / 4,88×1,185;	ППБ - 19 / 4,88×1,185;	
16-17	Выборка стали на одну панель				13-14

Дата

Москва

Пояснительная записка

1. В состав серии 1.431- Входят:

Выпуск 0 – Материалы для проектирования

Выпуск 1 – Панели железобетонные. Рабочие чертежи

Выпуск 2 – Панели гипсобетонные. Рабочие чертежи

Выпуск 3 – Панели каркасно-обшивные. Рабочие чертежи.

Выпуск 4 – Колонны фахверка стальные. Чертежи КМ

Выпуск 5 – Колонны фахверка железобетонные Рабочие чертежи

Выпуск 6 – Монтажные узлы. Рабочие чертежи

Выпуск 7 – Стальные изделия

Часть 1 – Арматурные и закладные изделия к панелям. Рабочие чертежи.

Выпуск 7 – Стальные изделия

Часть 2 – Арматурные и закладные изделия к железобетонным колоннам и соединительные изделия. Рабочие чертежи.

2. В настоящем Выпуске приведены рабочие чертежи панелей перегородок из железобетона.

3. Панели запроектированы из:

а) армированных легких бетонов на

Инв. № подл. | Подпись и дата | Взам. инв. №

пористых заполнителях проектной марки 75 с объемной массой в сухом состоянии 1000÷1200 кг/м3

б) армированных ячеистых бетонов проектной марки 50 с объемной массой в сухом состоянии 800÷900 кг/м3;

в) армированного тяжелого бетона проектной марки 100 с объемной массой в сухом состоянии 2200÷2500 кг/м3

4. Указания по применению и расчету панелей приведены в выпуске 0 данной серии.

5. Изготовление панелей из легких и ячеистых бетонов, их приемка и контроль качества, а так же хранение и транспортировка, должны проводиться в соответствии с ГОСТ 11118-73 „Панели из автоклавных ячеистых бетонов для наружных стен производственных зданий" и ГОСТ 13578-68 „Панели из легких бетонов на пористых заполнителях для наружных стен производственных зданий. Технические требования".

6. Панели из легких, ячеистых и тяжелого бетонов должны, как правило, изготавливаться в стальных многоместных кассетных установках. При этом необходимо соблюдать допуски указанные на чертежах.

7. Распалубку, складирование и транспортировку

панелей выполнять в положении „на ребро".

8. Способ фиксации арматурных сеток и закладных изделий определяется при проектировании стальных кассет с учетом допусков, указанных на чертежах.

9. Величина отпускной прочности бетона должна быть равна проектной

10. Для крепления дверных коробок в панелях с проемами должны устанавливаться деревянные антисептированные пробки размером 100×100×60

11. Допускается неполное заполнение бетоном участков панелей сечением 50×80 мм расположенных под дверными проемами.

12. Строповку панелей производить только при помощи траверсы, обеспечивающей вертикальное направление подъемного усилия во всех точках строповки.

Дата выпуска: март 1977г.
ЦНИИПРОМЗДАНИЙ Москва

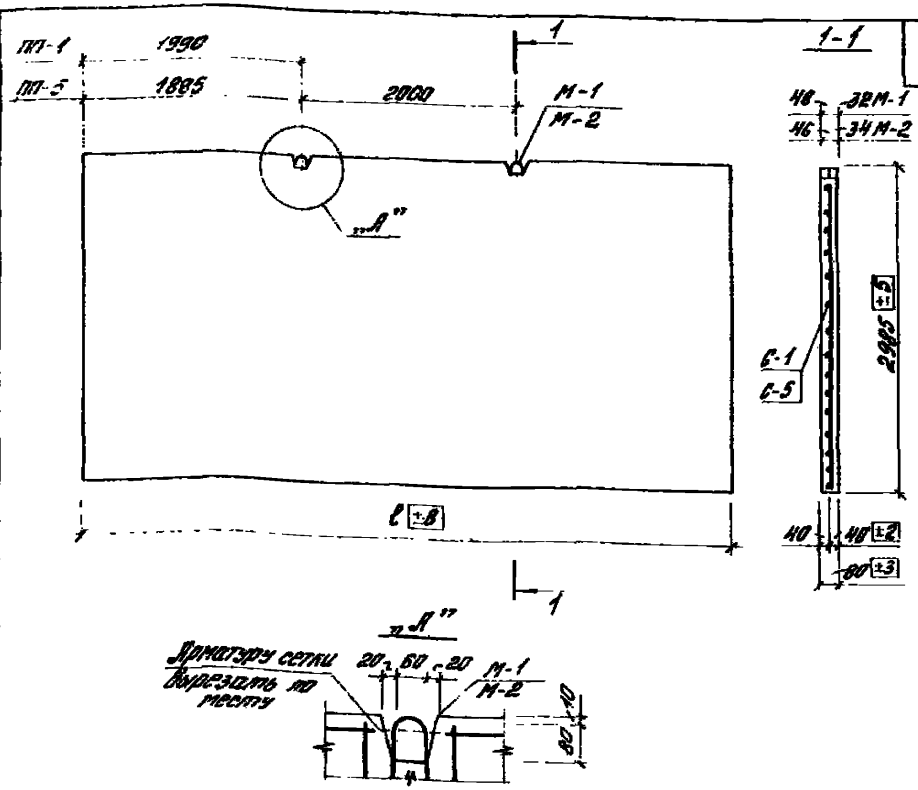

Спецификация изделий и материалов на одну панель

Марка панели	Материал панели	Длина панели ℓ мм	Марка бетона	Объем бетона м³	Закладные изделия: Марка	Закладные изделия: Колич. шт.	Закладные изделия: № лист. Вып. 7	Арматурные изделия: Марка	Арматурные изделия: Кол. шт.	Арматурные изделия: № листа Вып. 7
ППЯ-1 / 5,98×2,985	Ячеистые бетоны	5980	50	1.43	М-2	2	15	С-1	1	3.
ППЛ-1 / 5,98×2,985	Легкие бетоны	5980	75							
ППБ-1 / 5,98×2,985	Тяжелый бетон	5980	100		М-1	2				
ППЯ-5 / 5,77×2,985	Ячеистые бетоны	5770	50	1.38	М-2	2	15	С-5	1	6
ППЛ-5 / 5,77×2,985	Легкие бетоны	5770	75							
ППБ-5 / 5,77×2,985	Тяжелый бетон	5770	100		М-1	2				

Примечание

Выборку стали на одну панель смотрите на лист 13.

Дата выпуска: март 1977 г.

ЦНТП ПРОМЗДАНИЙ МОСКВА

ТК 1977

Панели: ППЯ-1 / 5,98×2,985; ППЛ-1 / 5,98×2,985; ППБ-1 / 5,98×2,985; ППЯ-5 / 5,77×2,985; ППЛ-5 / 5,77×2,985; ППБ-5 / 5,77×2,985

Серия 1.431-20

Выпуск 1 | Лист 4

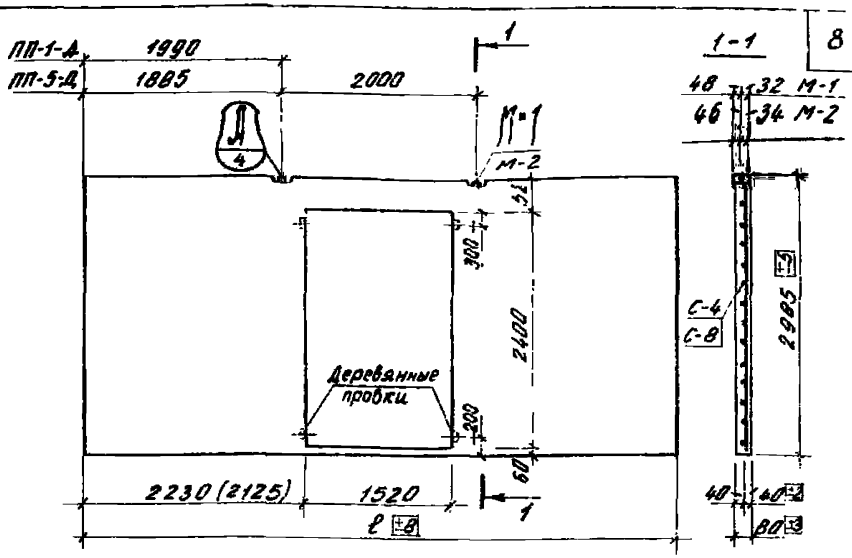

Спецификация изделий и материалов на одну панель.

Марка панели	Материал панели	Длина панели ℓ мм	Марка бетона	Объем бетона м³	Закладные изделия: Марка	Закладные изделия: Колич. шт.	Закладные изделия: N листа вып. 7	Арматурные изделия: Марка	Арматурные изделия: Колич. шт.	Арматурные изделия: N листа вып. 7
ППЯ-1-Д 5,98×2,985	ячеистые бетоны	5980	50	1,14	М-2	2	15	С-4	1	4
ППЛ-1-Д 5,98×2,985	легкие бетоны	5980	75							
ППБ-1-Д 5,98×2,985	тяжелый бетон	5980	100		М-1	2				
ППЯ-5-Д 5,77×2,985	ячеистые бетоны	5770	50	1,09	М-2	2	15	С-8	1	7
ППЛ-5-Д 5,77×2,985	легкие бетоны	5770	75							
ППБ-5-Д 5,77×2,985	тяжелый бетон	5770	100		М-1	2				

Примечания

1. Выборку стали на одну панель смотрите на листе 13
2. Размер в скобках относится к панелям ПП-5-Д

Дата выпуска: март 1977г.

г. Москва

ТК 1977	Панели: ППЯ-1-Д 5,98×2,985; ППЯ-5-Д 5,77×2,985; ППЛ-1-Д 5,98×2,985; ППЛ-5-Д 5,77×2,985; ППБ-1-Д 5,98×2,985; ППБ-5-Д 5,77×2,985	Серия 1.431-20	
		Выпуск 1	Лист 5

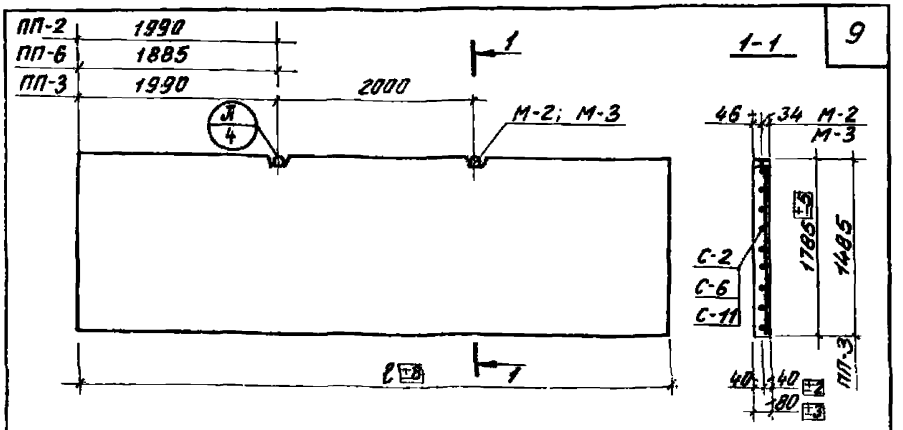

Спецификация изделий и материалов на одну панель.

Марка панели	Материал панели	Длина панели l мм	Марка бетона	Объем бетона м3	Закладные изделия: Марка	Закладные изделия: Колич. шт.	Закладные изделия: N листа Вып.7	Арматурные изделия: Марка	Арматурные изделия: Колич. шт.	Арматурные изделия: N листа Вып.7
ППА-2 5,98×1,785	ячеистые бетоны	5980	50	0,85	М-3	2	15	С-2	1	3
ППЛ-2 5,98×1,785	легкие бетоны	5980	75							
ППБ-2 5,98×1,785	тяжелый бетон	5980	100		М-2	2				
ППА-6 5,77×1,785	ячеистые бетоны	5770	50	0,82	М-3	2	15	С-6	1	6
ППЛ-6 5,77×1,785	легкие бетоны	5770	75							
ППБ-6 5,77×1,785	тяжелый бетон	5770	100		М-2	2				
ППА-3 5,98×1,485	ячеистые бетоны	5980	50	0,71	М-3	2	15	С-11	1	10
ППЛ-3 5,98×1,485	легкие бетоны	5980	75							
ППБ-3 5,98×1,485	тяжелый бетон	5980	100		М-2	2				

Примечание

Выборку стали на одну панель смотрите на листе 13

ЦНИИЭПжилища Госгражданстроя Минтяжстроя СССР Москва — Дата выпуска: 1977 — Инв.№ подл. — Взам.инв.№ — Подпись и дата

ТК 1977	Панели: ППА-2 5,98×1,785; ППЛ-2 5,98×1,785; ППБ-2 5,98×1,785; ППА-6 5,77×1,785; ППЛ-6 5,77×1,785; ППБ-6 5,77×1,785; ППА-3 5,98×1,485; ППЛ-3 5,98×1,485; ППБ-3 5,98×1,485	Серия 1.431-20	
		Выпуск 1	Лист 6

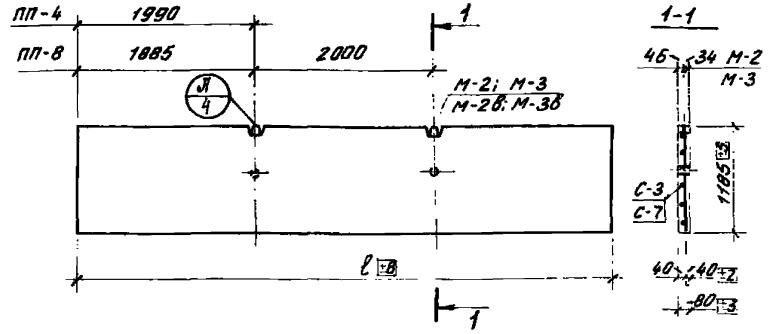

Спецификация изделий и материалов на одну панель.

Марка панели	Материал панели	Длина панели ℓ мм	Марка бетона	Объем бетона м³	Закладные изделия: Марка	Закладные изделия: Колич. шт.	Закладные изделия: N листа вып. 7	Арматурные изделия: Марка	Арматурные изделия: Колич. шт.	Арматурные изделия: N листа вып. 7
ППА-4 / 5,98×1,185	ячеистые бетоны	5980	50	0,57	М-3	2	15	С-3	1	3
ППЛ-4 / 5,98×1,185	легкие бетоны	5980	75							
ППБ-4 / 5,98×1,185	тяжелый бетон	5980	100		М-2	2				
ППА-8 / 5,77×1,185	ячеистые бетоны	5770	50	0,55	М-3 / М-3в	2	15	С-7	1	6
ППЛ-8 / 5,77×1,185	легкие бетоны	5770	75							
ППБ-8 / 5,77×1,185	тяжелый бетон	5770	100		М-2 / М-2в	2				

Примечания

1. Выборку стали на одну панель см. на листе 13.
2. Марки петель указанные в знаменателе предназначены для панелей устанавливаемых в верхнем ряду под плитами покрытий или под подкрановой балкой.
3. Панели обозначенные в спецификациях (заказе) с дополнительным индексом „В" следует изготавливать с закладными деталями М-2в и М-3в

Дата выпуска: март 1977г.

г. Москва

ТК 1977	Панели: ППА-4 / 5,98×1,185; ППА-8 / 5,77×1,185; ППЛ-4 / 5,98×1,185; ППЛ-8 / 5,77×1,185; ППБ-4 / 5,98×1,185; ППБ×8 / 5,77×1,185	Серия 1.431-20	
		Выпуск 1	Лист 7

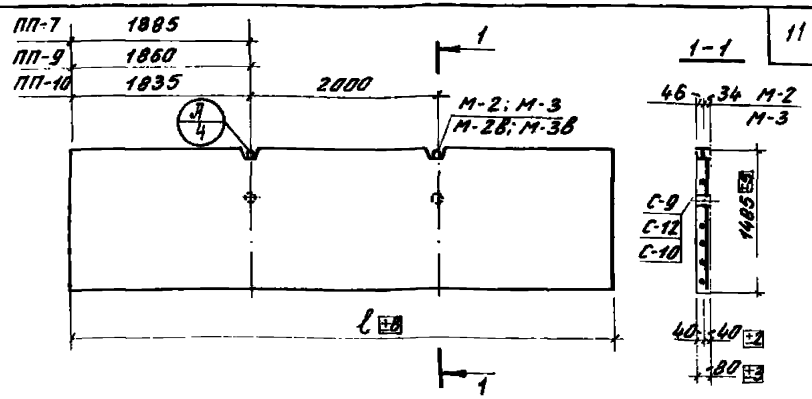

Спецификация изделий и материалов на одну панель.

Марка панели	Материал панели	Длина панели l мм	Марка бетона	Объем бетона м³	Закладные изделия: Марка	Закладные изделия: Кол. шт.	Закладные изделия: N листа вып. 7	Арматурные изделия: Марка	Арматурные изделия: Кол. шт.	Арматурные изделия: N листа вып. 7
ППА-7 5,77×1,485	Ячеистые бетоны	5770	50	0,69	М-3 М-3в	2	15	С-9	1	9
ППЛ-7 5,77×1,485	Легкие бетоны	5770	75							
ППБ-7 5,77×1,485	Тяжелый бетон	5770	100		М-2 М-2в					
ППА-9 5,72×1,485	Ячеистые бетоны	5720	50	0,68	М-3 М-3в	2	15	С-12	1	10
ППЛ-9 5,72×1,485	Легкие бетоны	5720	75							
ППБ-9 5,72×1,485	Тяжелый бетон	5720	100		М-2 М-2в					
ППА-10 5,67×1,485	Ячеистые бетоны	5670	50	0,67	М-3 М-3в	2	15	С-10	1	9
ППЛ-10 5,67×1,485	Легкие бетоны	5670	75							
ППБ-10 5,67×1,485	Тяжелый бетон	5670	100		М-2 М-2в					

Примечания

1. Выборку стали на одну панель смотрите на листах 13,14
2. Марки петель указанные в знаменателе предназначены для панелей устанавливаемых в верхнем ряду под лентами покрытий или под подкрановой балкой.
3. Панели обозначенные в спецификациях (заказе) с дополнительным индексом „В" следует изготавливать с закладными деталями М-2в и М-3в.

ТК 1977

Панели: ППА-7 5,77×1,485; ППЛ-7 5,77×1,485; ППБ-7 5,77×1,485; ППА-9 5,72×1,485; ППЛ-9 5,72×1,485; ППБ-9 5,72×1,485; ППА-10 5,67×1,485; ППЛ-10 5,67×1,485; ППБ-10 5,67×1,485

Серия 1.431-20

Выпуск	Лист
1	8

ЦНИИПромзданий Госстроя СССР Москва
Главный инженер Валяшкин
Главный конструктор Ванюшин
Гипротяжпромстальконструкция 1977 г.

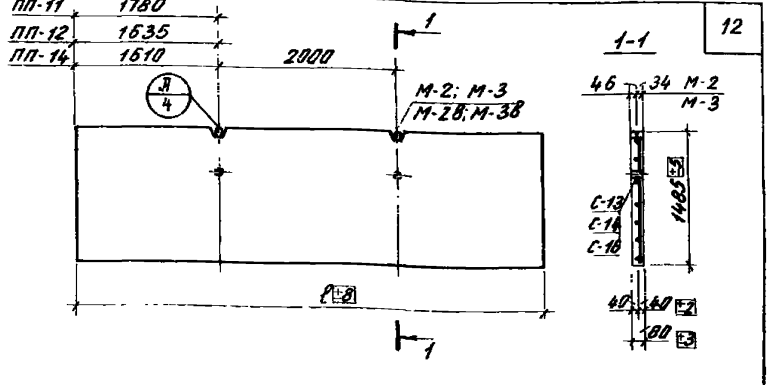

Спецификация изделий и материалов на одну панель.

Марка панели	Материал панели	Длина панели в мм	Марка бетона	Объем бетона м³	Закладные изделия: Марка	Закладные изделия: Кол. шт.	Закладные изделия: № листа Вып.7	Арматурные изделия: Марка	Арматурные изделия: Кол. шт.	Арматурные изделия: № листа Вып.7
ППА-11 5,56×1,485	Ячеистые бетоны	5560	50	0,66	М-3 / М-3Б	2	15	С-13	1	11
ППЛ-11 5,56×1,485	Легкие бетоны	5560	75							
ППБ-11 5,56×1,485	Тяжелый бетон	5560	100		М-2 / М-2Б	2				
ППА-12 5,27×1,485	Ячеистые бетоны	5270	50	0,63	М-3 / М-3Б	2	15	С-14	1	11
ППЛ-12 5,27×1,485	Легкие бетоны	5270	75							
ППБ-12 5,27×1,485	Тяжелый бетон	5270	100		М-2 / М-2Б	2				
ППА-14 5,22×1,485	Ячеистые бетоны	5220	50	0,62	М-3 / М-3Б	2	15	С-16	1	12
ППЛ-14 5,22×1,485	Легкие бетоны	5220	75							
ППБ-14 5,22×1,485	Тяжелый бетон	5220	100		М-2 / М-2Б	2				

Примечания

1. Выборку стали на одну панель смотрите на листе 14
2. Марки петель указанные в знаменателе предназначены для панелей устанавливаемых в верхнем ряду под плитами покрытий или под подкрановой балкой.
3. Панели обозначенные в спецификациях (заказе) с дополнительным индексом „Б" следует изготавливать с закладными деталями М-2Б и М-3Б.

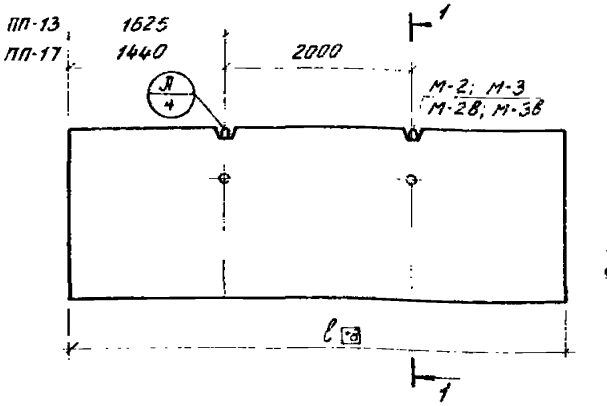

Спецификация изделий и материалов на одну панель.

Марка панели	Материал панели	Длина панели l мм	Марка бетона	Объем бетона м3	Закладные изделия: Марка	Закладные изделия: Колич. шт.	Закладные изделия: N листа вып. 7	Арматурные изделия: Марка	Арматурные изделия: Колич. шт.	Арматурные изделия: N листа вып. 7
ППА-13 / 5,27×1,185	ячеистые бетоны	5270	50	0,50	М-3 / М-3в	2	15	С-15	1	12
ППЛ-13 / 5,27×1,185	легкие бетоны	5270	75							
ППБ-13 / 5,27×1,185	тяжелый бетон	5270	100		М-2 / М-2в	2				
ППА-17 / 4,88×1,785	ячеистые бетоны	4880	50	0,70	М-3	2	15	С-19	1	13
ППЛ-17 / 4,88×1,785	легкие бетоны	4880	75							
ППБ-17 / 4,88×1,785	тяжелый бетон	4880	100		М-2	2				

Примечания

1. Выборку стали на одну панель смотрите на листе 14
2. Марки петель указанные в знаменателе предназначены для панелей устанавливаемых в верхнем ряду под плитами покрытий или под подкрановой балкой.
3. Панели обозначенные в спецификациях (заказе) с дополнительным индексом „В" следует изготавливать с закладными деталями М-2в и М-3в.

Инв. № подл. | Подпись и дата | Взам. инв. №

Исполнитель Гладун 1977
Дата выпуска: март 1977

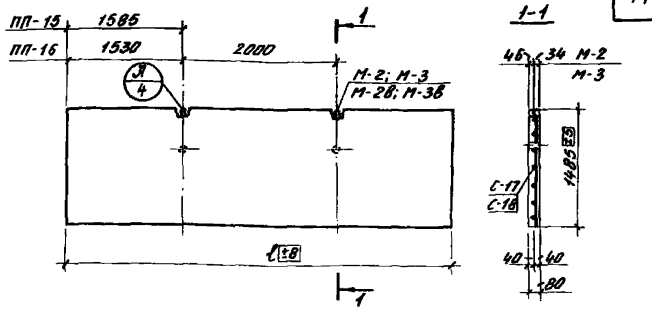

Спецификация изделий и материалов на одну панель

Марка панели	Материал панели	Длина панели в мм	Марка бетона	Объем бетона м³	Закладные изделия: Марка	Закладные изделия: Колич. шт.	Закладные изделия: N листа вып. 7	Арматурные изделия: Марка	Арматурные изделия: Колич. шт.	Арматурные изделия: N листа вып. 7
ППА-15 / 5,17×1,485	ячеистые бетоны	5170	50	0,61	М-3 / М-3в	2	15	С-17	1	13
ППЛ-15 / 5,17×1,485	легкие бетоны	5170	75							
ППБ-15 / 5,17×1,485	тяжелый бетон	5170	100		М-2 / М-2в	2				
ППА-16 / 5,06×1,485	ячеистые бетоны	5060	50	0,60	М-3 / М-3в	2	15	С-18	1	13
ППЛ-16 / 5,06×1,485	легкие бетоны	5060	75							
ППБ-16 / 5,06×1,485	тяжелый бетон	5060	100		М-2 / М-2в	2				

Примечания

1. Выборку стали на одну панель смотрите на листе 14
2. Марки петель указанные в знаменателе предназначены для панелей устанавливаемых в верхнем ряду под плитами покрытий или под подкрановой балкой.
3. Панели обозначенные в спецификациях (заказе) с дополнительным индексом „В" следует изготавливать с закладными деталями М-2в и М-3в.

Дата выпуска: март 1977г

ТК 1977	Панели: ППА-15 / 5,17×1,485; ППЛ-15 / 5,17×1,485; ППБ-15 / 5,17×1,485; ППА-16 / 5,06×1,485; ППЛ-16 / 5,06×1,485; ППБ-16 / 5,06×1,485	Серия 1.431-20	
		Выпуск 1	Лист 11

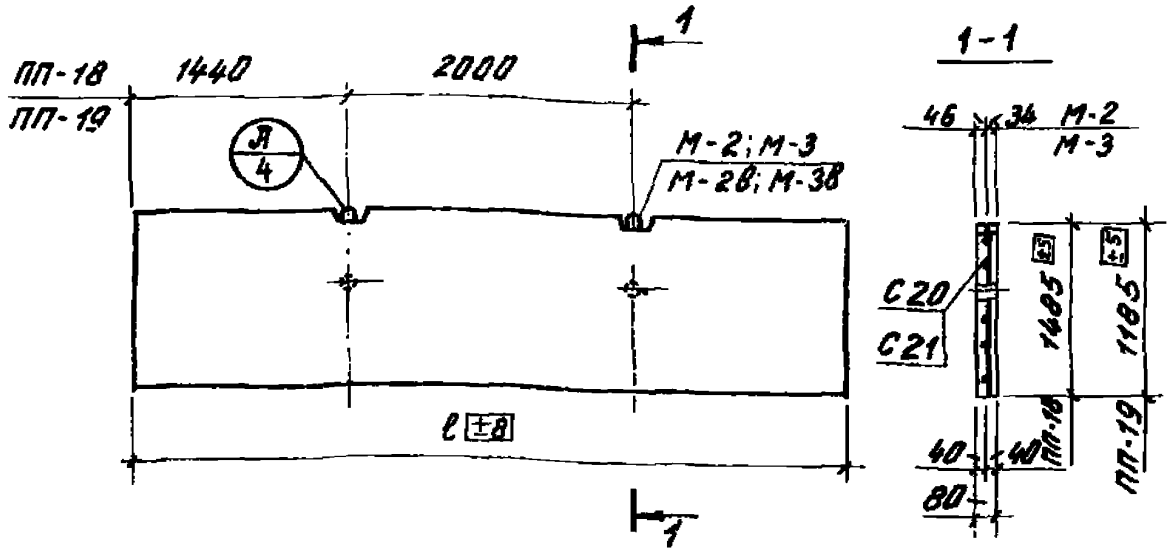

Спецификация изделий и материалов на одну панель.

Марка панели	Материал панели	Длина панели ℓ мм	Марка бетона м³	Объем бетона м³	Закладные изделия: Марка	Закладные изделия: Количество штук	Закладные изделия: N листа вып. 7	Арматурные изделия: Марка	Арматурные изделия: Количество штук	Арматурные изделия: N листа вып. 7
ППА-18 / 4,88×1,485	Ячеистые бетоны	4880	50	0,58	М-3 / М-3в	2	15	С-20	1	14
ППЛ-18 / 4,88×1,485	Легкие бетоны	4880	75							
ППБ-18 / 4,88×1,485	Тяжелый бетон	4880	100		М-2 / М-2в	2				
ППА-19 / 4,88×1,185	Ячеистые бетоны	4880	50	0,46	М-3 / М-3в	2	15	С-21	1	14
ППЛ-19 / 4,88×1,185	Легкие бетоны	4880	75							
ППБ-19 / 4,88×1,185	Тяжелый бетон	4880	100		М-3 / М-3в	2				

Примечания

1. Выборку стали на одну панель см на листе 14
2. Марки петель указанные в знаменателе предназначены для панелей устанавливаемых в верхнем ряду под плитами покрытий или под подкрановой балкой.
3. Панели обозначенные в спецификациях (заказе) с дополнительным индексом „В" следует изготавливать с закладными деталями М-2в и М-3в.

ТК 1977	Панели: ППА-18 / 4,88×1,485; ППЛ-18 / 4,88×1,485; ППБ-18 / 4,88×1,485; ППА-19 / 4,88×1,185; ППЛ-19 / 4,88×1,185; ППБ-19 / 4,88×1,185	Серия 1.431-20	
		Выпуск 1	Лист 12

ЦНИИПРОИЗДАНИЯ г. Москва

Ст. техник | Дата выпуска: март 1977 г. | Сухолова

Выборка стали на одну панель

Марка панели	Арматурные изделия: Сталь по ГОСТ 6727-53 класса В-I		Сталь по ГОСТ 5781-75 класса А-III			Закладные изделия: Сталь по ГОСТ 5781-75 класса А-I				Всего кг	Труба по ГОСТ 3262-75		Всего кг
	Ф5	Итого	Ф8	Ф16	Итого	Ф10	Ф12	Ф16	Итого		Ф75,5	Итого	
ПП-1 / 5,98×2,985	24,3	24,3	4,7	—	4,7	— / —	2,8 / —	— / 6,4	2,8 / 6,4	31,8 / 35,4	—	—	—
ПП-1-Д / 5,98×2,985	9,3	9,3	4,7	37,6	42,3	— / —	2,8 / —	— / 6,4	2,8 / 6,4	54,4 / 58	—	—	—
ПП-2 / 5,98×1,785	14,9	14,9	4,9	—	4,9	1,7 / —	— / 2,8	— / —	1,7 / 2,8	21,5 / 22,6	—	—	—
ПП-3 / 5,98×1,485	11,8	11,8	2,3	—	2,3	1,7 / —	— / 2,8	— / —	1,7 / 2,8	15,8 / 16,9	—	—	—
ПП-4 / 5,98×1,185	10,2	10,2	1,8	—	1,8	1,7 / —	— / 2,8	— / —	1,7 / 2,8	13,7 / 14,8	—	—	—
ПП-5 / 5,77×2,985	23,3	23,3	4,7	—	4,7	— / —	2,8 / —	— / 6,4	2,8 / 6,4	30,8 / 34,4	—	—	—
ПП-5-Д / 5,77×2,985	9,1	9,1	4,7	37	41,7	— / —	2,8 / —	— / 6,4	2,8 / 6,4	53,6 / 57,2	—	—	—
ПП-6 / 5,77×1,785	14,3	14,3	2,8	—	2,8	1,7 / —	— / 2,8	— / —	1,7 / 2,8	18,8 / 19,0	—	—	—
ПП-7 / 5,77×1,485	11,5	11,5	2,3	—	2,3	1,7 / —	— / 2,8	— / —	1,7 / 2,8	15,5 / 16,6	0,68	0,68	16,2 / 17,3
ПП-8 / 5,77×1,185	9,8	9,8	1,9	—	1,9	1,7 / —	— / 2,8	— / —	1,7 / 2,8	13,4 / 14,5	0,68	0,68	14,1 / 15,2
ПП-9 / 5,72×1,485	11,5	11,5	2,3	—	2,3	1,7 / —	— / 2,8	— / —	1,7 / 2,8	15,5 / 16,6	0,68	0,68	16,2 / 17,3

Примечания

1. В числителе дан расход стали для панелей из легких и ячеистых бетонов, в знаменателе – для панелей из тяжелого бетона.
2. В маркировке панелей условно опущены буквы, обозначающие материал панели.
3.* Расход стали приведен для панелей устанавливаемых в верхнем ряду под плитами покрытий или под подкрановой балкой

Дата выпуска: март 1977г

г. Москва

ТК 1977	Выборка стали на одну панель	Серия 1.431-20	
		Выпуск 1	Лист 13

Выборка стали на одну панель

Марка панели	Арматурные изделия: Сталь по ГОСТ 6727-53 класса BI		Сталь по ГОСТ 5781-75 класса А-III			Закладные изделия: Сталь по ГОСТ 5781-75 класса AI				Всего кг	Труба по ГОСТ 3262-75		Всего* кг
	ф5	Итого	ф8	ф16	Итого	ф10	ф12	ф16	Итого		ф75,5	Итого	
ПП – 10 5,67 × 1,485	11,4	11,4	2,3	–	2,3	1,7 –	– 2,8	– –	1,7 2,8	15,4 16,5	0,68	0,68	16,1 17,2
ПП – 11 5,56 × 1,485	11,0	11,0	2,3	–	2,3	1,7 –	– 2,8	– –	1,7 2,8	15,0 16,1	0,68	0,68	15,7 16,8
ПП – 12 5,27 × 1,485	10,2	10,2	2,3	–	2,3	1,7 –	– 2,8	– –	1,7 2,8	14,2 15,3	0,68	0,68	14,9 16,0
ПП – 13 5,27 × 1,185	8,9	8,9	1,8	–	1,8	1,7 –	– 2,8	– –	1,7 2,8	12,4 13,5	0,68	0,68	13,1 14,2
ПП – 14 5,22 × 1,485	10,4	10,4	2,3	–	2,3	1,7 –	– 2,8	– –	1,7 2,8	14,4 15,5	0,68	0,68	15,1 16,2
ПП – 15 5,17 × 1,485	10,3	10,3	2,3	–	2,3	1,7 –	– 2,8	– –	1,7 2,8	14,3 15,4	0,68	0,68	15,0 16,1
ПП – 16 5,06 × 1,485	10,2	10,2	2,3	–	2,3	1,7 –	– 2,8	– –	1,7 2,8	14,2 15,3	0,68	0,68	14,9 16,0
ПП – 17 4,88 × 1,785	12,1	12,1	2,8	–	2,8	1,7 –	– 2,8	– –	1,7 2,8	16,6 17,7	–	–	–
ПП – 18 4,88 × 1,485	9,8	9,8	2,3	–	2,3	1,7 –	– 2,8	– –	1,7 2,8	13,8 14,9	0,68	0,68	14,5 15,6
ПП – 19 4,88 × 1,185	8,3	8,3	1,8	–	1,8	1,7 1,7	– –	– –	1,7 1,7	11,8 11,8	0,68	0,68	12,3 12,3

Примечания:

1. В числителе дан расход стали для панелей из легких и ячеистых бетонов, в знаменателе – для панелей из тяжелого бетона.
2. В маркировке панелей условно опущены буквы, обозначающие материал панели.
3. * Расход стали приведен для панелей устанавливаемых в верхнем ряду под плитами покрытий или подкрановой балкой.

Инв. № подл. | Подпись и дата | Взам. инв. №

Дата выпуска: март 1977 г.

ЦНИИПРОМЗДАНИЙ Госстроя СССР

gost.e-ecolog.ru