ТИПОВЫЕ КОНСТРУКЦИИ, ИЗДЕЛИЯ И УЗЛЫ ЗДАНИЙ И СООРУЖЕНИЙ

СЕРИЯ 3.902.1-10

СБОРНЫЕ УНИФИЦИРОВАННЫЕ ЖЕЛЕЗОБЕТОННЫЕ СТЕНОВЫЕ ПАНЕЛИ ПОДЗЕМНЫХ ЧАСТЕЙ КРУГЛЫХ КАНАЛИЗАЦИОННЫХ НАСОСНЫХ СТАНЦИЙ

ВЫПУСК 3

ПАНЕЛИ СТЕНОВЫЕ И ПЕРЕГОРОДОЧНЫЕ НАСОСНЫХ СТАНЦИЙ, ЗАГЛУБЛЕННЫХ НА 6,6; 8,4 И 9,6 М

МАТЕРИАЛЫ ДЛЯ ПРОЕКТИРОВАНИЯ. МОНТАЖНЫЕ УЗЛЫ.

РАБОЧИЕ ЧЕРТЕЖИ

21822
gost.e-ecolog.ru

ЦЕНТРАЛЬНЫЙ ИНСТИТУТ ТИПОВОГО ПРОЕКТИРОВАНИЯ
ГОССТРОЯ СССР

Москва, А-445, Смольная ул., 22

Сдано в печать XII 1986 года

Заказ № 15580 Тираж 4450 экз.

ТИПОВЫЕ КОНСТРУКЦИИ, ИЗДЕЛИЯ И УЗЛЫ ЗДАНИЙ И СООРУЖЕНИЙ

СЕРИЯ 3.902.1-10

СБОРНЫЕ УНИФИЦИРОВАННЫЕ ЖЕЛЕЗОБЕТОННЫЕ СТЕНОВЫЕ ПАНЕЛИ ПОДЗЕМНЫХ ЧАСТЕЙ КРУГЛЫХ КАНАЛИЗАЦИОННЫХ НАСОСНЫХ СТАНЦИЙ

ВЫПУСК 3

ПАНЕЛИ СТЕНОВЫЕ И ПЕРЕГОРОДОЧНЫЕ НАСОСНЫХ СТАНЦИЙ, ЗАГЛУБЛЕННЫХ НА 6,6; 8,4 И 9,6 М.

МАТЕРИАЛЫ ДЛЯ ПРОЕКТИРОВАНИЯ. МОНТАЖНЫЕ УЗЛЫ. РАБОЧИЕ ЧЕРТЕЖИ

РАЗРАБОТАНЫ
ГПИ Укрводоканалпроект

зам. директор института — В.Н.Якименко
Главный инженер института — Н.В.Писанко
Начальник отдела — М.Я. Волошин
Главный инженер проекта — И.Н.Новоминский

ПРИ УЧАСТИИ: ЦНИИПРОМЗДАНИЙ

Главный инженер института — В.В. Гранев
Главный инженер проекта — Л.П.Черномаз

НИИЖБ
Зам директора института — Ю.П. Гуща
Руководитель лаборатории — Г.И.Бердичевский

ОДОБРЕНЫ И ВВЕДЕНЫ В ДЕЙСТВИЕ
письмом Главоргпроекта Госстроя СССР от 02.09.86 N2/3-1

Обозначение	Наименование	Стр.
3.902.1-10.3 00.00.00 ПЗ	Пояснительная записка.	5
3.902.1-10.3 00.00.00 ТТ	Технические требования.	11
3.902.1-10.3 00.00.00 СМ1	Расчетные схемы.	12
3.902.1-10.3 00.00.00 СМ2	Таблица расчетных нагрузок.	14
3.902.1-10.3 00.00.00 НИ	Номенклатура изделий.	16
3.902.1-10.3 00.00.00 СМ3	Ключ для подбора стеновых панелей.	17
3.902.1-10.3 00.00.00 СМ4	Схемы расположения стеновых панелей.	18
3.902.1-10.3 00.00.00 СМ5	Схемы расположения перегородочных панелей в один ярус.	19
3.902.1-10.3 00.00.00 СМ6	Схемы расположения перегородочных панелей в два яруса.	22
3.902.1-10.3 00.00.00 У1	Узел 1. Клиновидный стык стеновых панелей.	29
3.902.1-10.3 00.00.00 У2	Узел 2. Шпоночный стык стеновых панелей.	33
3.902.1-10.3 00.00.00 У3	Узел 3. Стык стеновых панелей с монолитным железобетонным поясом по верху панелей.	35
3.902.1-10.3 00.00.00 У4	Узел 4. Опирание стеновой панели на форшахту при способе „стена в грунте".	36
3.902.1-10.3 00.00.00 У5	Узел 5. Армирование форшахты при способе „стена в грунте".	36
3.902.1-10.3 00.00.00 У6	Узел 6. Шпоночный стык перегородочных панелей.	37
3.902.1-10.3 00.00.00 У7	Узел 7. Стык перегородочных панелей с монолитным железобетонным поясом	37
3.902.1-10.3 00.00.00 У8	Узел 8. Стык перегородочной панели с днищем.	38
3.902.1-10.3 00.00.00 У9	Узел 9. Горизонтальный стык перегородочных панелей для Н=6,6м и Н=8,4м.	38
3.902.1-10.3 00.00.00 У10	Узел 10. Горизонтальный стык перегородочных панелей для Н=9,6м.	39
3.902.1-10.3 01.00.00	Панель стеновая 2ПС.	40
3.902.1-10.3 01.00.00 СБ	Панель стеновая 2ПС. Сборочный чертеж.	45
3.902.1-10.3 02.00.00	Панель стеновая 3ПС.	49
3.902.1-10.3 02.00.00 СБ	Панель стеновая 3ПС. Сборочный чертеж.	52
3.902.1-10.3 00.00.00 ВС	Ведомость расхода стали на элемент	54
3.902.1-10.3 03.00.00	Панель перегородочная рядовая ПГ 36.2-Р1ш; ПГ42.2-Р1ш; ПГ 42.3-Р1ш.	58
3.902.1-10.3 03.00.00 СБ	Панель перегородочная рядовая ПГ 36.2-Р1ш; ПГ42.2-Р1ш; ПГ 42.3-Р1ш. Сборочный чертеж.	59

Гл.инж.пр	Новолинский		
Н.контр	Платник		28.08
Нач.отд	Волошин		86
Гл.спец.	Платник		
Рук.гр.	Адзенберг		
Авт.инж.	Виленский		

3.902.1-10.3 00.00.00

Содержание

Стадия	Лист	Листов
Р	1	7

Укрводоканалпроект

Инв.№ подл. | Подпись и дата | Взам.инв.№

Инв.№ подл. | Подпись и дата | Взам.инв.№

Обозначение	Наименование	Стр.
3.902.1-10.3 04.00.00	Панель перегородочная рядовая ПГ 18.2-Р1ш.	61
3.902.1-10.3 05.00.00	Панель перегородочная рядовая ПГ 54.2-Р1ш; ПГ 72.2-Р1ш.	62
3.902.1-10.3 05.00.00 СБ	Панель перегородочная рядовая ПГ 54.2-Р1ш; ПГ 72.2-Р1ш. Сборочный чертеж.	63
3.902.1-10.3 06.00.00	Панель перегородочная угловая ПГ 42.3-У1ш... ПГ 42.3-У2ш-1; ПГ 54.2-У1ш... ПГ 54.2-У2ш-1; ПГ 72.2-У1ш... ПГ 72.2-У2ш-1.	65
3.902.1-10.3 06.00.00 СБ	Панель перегородочная угловая ПГ 42.3-У1ш... ПГ 42.3-У2ш-1; ПГ 54.2-У1ш... ПГ 54.2-У2ш-1; ПГ 72.2-У1ш... ПГ 72.2-У2ш-1. Сборочный чертеж.	67
3.902.1-10.3 07.00.00	Панель перегородочная угловая ПГ 42.2-У1ш... ПГ 42.2-У2ш-1.	69
3.902.1-10.3 07.00.00 СБ	Панель перегородочная угловая ПГ 42.2-У1ш... ПГ 42.2-У2 Ш-1. Сборочный чертеж.	70
3.902.1-10.3 00.00.00 ВС2	Ведомость расхода стали на элемент	71
3.902.1-10.3 08.00.00	Участок монолитный УМ.	72
3.902.1-10.3 00.01.00	Сетка арматурная С125... С136.	79
3.902.1-10.3 00.01.00 СБ	Сетка арматурная С125... С136. Сборочный чертеж.	80
3.902.1-10.3 00.02.00	Сетка арматурная С137; С140; С142.	81
3.902.1-10.3 00.02.00-СБ	Сетка арматурная С137; С140; С142. Сборочный чертеж.	82
3.902.1-10.3 00.03.00	Сетка арматурная С144... С155.	82
3.902.1-10.3 00.03.00 СБ	Сетка арматурная С144... С155. Сборочный чертеж.	84
3.902.1-10.3 00.04.00	Сетка арматурная С156... С158.	84
3.902.1-10.3 00.04.00 СБ	Сетка арматурная С156... С158. Сборочный чертеж.	85
3.902.1-10.3 00.05.00	Сетка арматурная С159... С163; С169... С172; С177... С179.	85
3.902.1-10.3 00.05.00 СБ	Сетка арматурная С159... С163, С169... С172; С177... С179. Сборочный чертеж.	87
3.902.1-10.3 00.06.00	Сетка арматурная С184... С195.	88
3.902.1-10.3 00.06.00 СБ	Сетка арматурная С184... С195. Сборочный чертеж.	89
3.902.1-10.3 00.07.00	Сетка арматурная С180; 196; С191; С199; С200; С202.	90
3.902.1-10.3 00.07.00 СБ	Сетка арматурная С180; С196; С191; С199; С200; С202. Сборочный чертеж.	90
3.902.1-10.3 00.08.00	Сетка арматурная С198; С201; С285	91
3.902.1-10.3 00.08.00 СБ	Сетка арматурная С198; С201; С285 Сборочный чертеж.	91
3.902.1-10.3 00.09.00	Сетка арматурная С207... С209.	92
3.902.1-10.3 00.09.00 СБ	Сетка арматурная С207... С209. Сборочный чертеж.	92
3.902.1-10.3 00.10.00	Сетка арматурная С210; С211.	93

Инв. № подл. | Подпись и дата | Взам. инв. №

Обозначение	Наименование	Стр.
3.902.1-10.3 00.11.00	Сетка арматурная С203...С206;	
	С212...214; С227...С229; С286; С287.	93
3.902.1-10.3 00.11.00 СБ	Сетка арматурная С203...С206;	
	С212...214, С227...С229, С286, С287.	
	Сборочный чертеж.	95
3.902.1-10.3 00.12.00	Сетка арматурная С215...С220	95
3.902.1-10.3 00.12.00 СБ	Сетка арматурная С215...С220.	
	Сборочный чертеж.	96
3.902.1-10.3 00.13.00	Сетка арматурная С221...С226	96
3.902.1-10.3 00.13.00 СБ	Сетка арматурная С221...С226	
	Сборочный чертеж.	97
3.902.1-10.3 00.14.00	Сетка арматурная	
	С230...С234; С253...С255.	97
3.902.1-10.3 00.14.00 СБ	Сетка арматурная	
	С230...С234; С253...С255.	
	Сборочный чертеж.	98
3.902.1-10.3 00.15.00	Сетка арматурная	
	С235...С238; С256; С257.	99
3.902.1-10.3 00.15.00 СБ	Сетка арматурная	
	С235...С238; С256; С257.	
	Сборочный чертеж.	99
3.902.1-10.3 00.16.00	Сетка арматурная	
	С239...С246; С258...С262;	
	С266...С270.	100
3.902.1-10.3 00.16.00 СБ	Сетка арматурная	
	С239...С246; С258...С262;	
	С266...С270. Сборочный	
	чертеж.	101

Обозначение	Наименование	Стр.
3.902.1-10.3 00.17.00	Сетка арматурная С247...С252	
	С263...С265; С271...С273.	102
3.902.1-10.3 00.17.00 СБ	Сетка арматурная С247...С252;	
	С263...С265; С271...С273.	
	Сборочный чертеж.	103
3.902.1-10.3 00.18.00	Сетка арматурная С138; С139,	
	С274...С283.	103
3.902.1-10.3 00.18.00 СБ	Сетка арматурная С138; С139;	
	С274...С283. Сборочный чертеж.	105
3.902.1-10.3 00.19.00	Сетка арматурная С141; С143;	
	С284.	105
3.902.1-10.3 00.19.00 СБ	Сетка арматурная С141; С143; С284	
	Сборочный чертеж.	106
3.902.1-10.3 00.20.00	Сетка арматурная С164...С168;	
	С173...С176; С181...С183.	106
3.902.1-10.3 00.20.00 СБ	Сетка арматурная С164...С168;	
	С173...С176; С181...С183. Сборочный чертеж.	108
3.902.1-10.3 00.21.00	Изделие закладное МН1...МН8.	109
3.902.1-10.3 00.21.00 СБ	Изделие закладное МН1...МН8.	
	Сборочный чертеж.	109
3.902.1-10.3 00.22.00	Изделие закладное МН9; МН10.	110
3.902.1-10.3 00.23.00	Изделие закладное МН11.	110
3.902.1-10.3 00.24.00	Изделие закладное МН12.	111
3.902.1-10.3 00.25.00 СБ	Изделие закладное МН13.	111
3.902.1-10.3 00.26.00	Изделие соединительное	
	МС81...МС98; МС109...МС112.	112
3.902.1-10.3 00.26.00 СБ	Изделие соединительное	
	МС81...МС98; МС109...МС112.	
	Сборочный чертеж	113

Обозначение	Наименование	Стр.
3.902.1-10.3 00.27.00	Изделие соединительное	
	МС 113... МС 130.	114
3.902.1-10.3 00.27.00 СБ	Изделие соединительное	
	МС 113...МС 130. Сборочный	
	чертеж	115
3.902.1-10.3 00.28.00	Изделие соединительное	
	МС 99... МС 105.	116
3.902.1-10.3 00.28.00 СБ	Изделие соединительное	
	МС 99... МС 105. Сборочный	
	чертеж.	116
3.902.1-10.3 00.29.00	Изделие соединительное	
	МС 106.	117
3.902.1-10.3 00.30.00	Изделие соединительное	
	МС 107.	117
3.902.1-10.3 00.31.00	Изделие соединительное	
	МС 108.	118
3.902.1-10.3 00.32.00	Изделие соединительное	
	МС 80.	118
3.902.1-10.3 00.33.00	Изделие соединительное	
	МС9... МС12; МС18... МС21;	
	МС131... МС 135.	119
3.902.1-10.3 00.33.00СБ	Изделие соединительное	
	МС9... МС12; МС18... МС21;	
	МС131... МС 135. Сборочный	
	чертеж.	120

1.1. Настоящий выпуск разработан в дополнение к рабочим чертежам серии 3.902.1-10„ Сборные унифицированные железобетонные стеновые панели подземных частей круглых канализационных насосных станций." Выпуск 3 серии 3.902.1-10 содержит материалы для проектирования, монтажные узлы и рабочие чертежи стеновых и перегородочных панелей для подземных частей круглых канализационных насосных станций, заглубленных на 6,6; 8,4 и 9,6 м, что соответствует отметкам лотка подводящего коллектора минус 4,0; 5,5; 7,0 м. Указанные увеличенные заглубления обусловлены отличающимися от ранее разработанных выпусков габаритами оборудования, устанавливаемого в насосных станциях диаметром 12.0; 15,3; 18,0; 21,0 и 24.0 м.

1.2. Рабочие чертежи стеновых панелей разработаны для двух способов производства строительных работ:

— опускной способ в тиксотропной рубашке;

— способ „стена в грунте".

Для условий, при которых подземная часть сооружения возводится в открытом котловане, следует ее, как правило, проектировать прямоугольной в плане из стеновых и перегородочных па-

Гл.инж.пр.	Новатинский		
Н.контр.	Платник		2902
Нач.отд.	Волошин		86
Гл.спец.	Платник		
Рук.гр.	Кузендорф		
Ст.инж.	Бурдолова		

3.902.1-10.3 00.00.00 ПЗ

Пояснительная записка

Стадия	Лист	Листов
Р	1	7

Укрводоканалпроект

нелей по серии 3.900.1-4 „Сборные унифицированные железобетонные стеновые и перегородочные панели подземных частей прямоугольных насосных станций."

1.3. Стеновые панели данного выпуска разработаны для климатических, геологических и гидрогеологических условий, приведенных в выпуске 0 серии 3.902.1-10.

1.4. Область применения, способы расчета, конструктивные решения, марки бетона и классы арматуры, требования к материалам для приготовления бетона и указания по производству работ приняты также по выпуску 0 серии 3.902.1-10.

1.5. Расчетные схемы сооружений, выполняемых из стеновых и перегородочных панелей настоящего выпуска приведены в документе 3.902.1-10.3 00.00.00 СМ1 листы 1 и 2.

1.6. Таблица расчетных нагрузок приведена в документе 3.902.1-10.3 00.00.00 СМ2 листы 1 и 2.

1.7. Номенклатура изделий приведена в документе 3.902.1-10.3 00.00.00 НИ листы 1 и 2.

1.8. Стеновые и перегородочные панели для подземных частей насосных станций заглубленных на 5,6 и 8,4 м бетонируются в стальных формах для изделий серии 3.902.1-10, а стеновые панели для заглубления 9,6 м в стальных формах для изделий серии 3.901.1-14 „Сборные унифицированные железобетонные стеновые панели подземных частей круглых водозаборных сооружений раздельного и совмещенного типов". Рабочие чертежи указанных выше форм, разработаны и распространяются институтом Укрниипроектсталь конструкция (252160, Киев-160, ГСП, проспект Освободителей 1).

1.9. Примеры маркировки стеновых и перегородочных панелей приведены в таблице 1.

Таблица 1.

Наименование изделия	Пример маркировки	Расшифровка
Панель стеновая	2ПС 54-1ш	2- опускной способ производства работ ПС- панель стеновая 54- длина стеновой панели в дм 1- тип армирования ш- вариант со шпоночным стыком
Панель стеновая	3ПС 84-4к	3- производство работ способом „Стена в грунте" ПС- панель стеновая 84- длина стеновой панели в дм 4- тип армирования К- вариант с клиновидным стыком
Панель перегородочная	ПГ 42.2-Р2ш	ПГ- панель перегородочная 42- длина панели в дм 2- толщина панели в дм Р- панель перегородочная рядовая 2- тип армирования

Инв. N подл. | Подпись и дата | Взам. инв. N

21822 7

Продолжение таблицы 1

Наименование изделия	Пример маркировки	Расшифровка
		Ш - шпоночный стык
Панель перегородочная	ПГ 72.2 - У2.Ш-1	ПГ - панель перегородочная 72 - длина панели в дм 2 - толщина панели в дм У - панель угловая 2 - тип армирования Ш - шпоночный стык 1 - зеркальное изображение по закладным изделиям

Длина стеновой панели соответствует размеру от уступа для опирания железобетонного днища до верха панелей.

Длина перегородочной панели - полная ее длина.

1.10. Расчет на погружение колодцев произведен из условия, что погружение осуществляется с водопонижением в песчаных грунтах и водоотливом в суглинках.

1.11. Для преодоления сопротивления сил трения по боковой поверхности ножевой части в песчаных грунтах при опускном способе следует наружную поверхность ножа покрыть антифрикционными составами согласно рекомендациям, приведенным в разделе 5 выпуска 0, документ 00ПЗ серии 3.902.1-10.

При погружении колодцев в суглинках для всех диаметров и глубин антифрикционная обмазка наружной поверхности ножа не требуется.

1.12. Методика расчета устойчивости сооружения на всплывание в условиях строительства и эксплуатации приведена в разделе 3 выпуска 0, док. 00ПЗ настоящей серии. В случае, когда вес подземной и надземной части и силы трения не обеспечивают устойчивости сооружения на всплывание в период эксплуатации, стеновые панели следует выполнить с отверстиями для задавливания горизонтальных свай, либо для устройства шпор в плоскости днища, которые обеспечивают устойчивость сооружения против всплывания (см. лист 4). Расчет анкеровки выполняется в соответствии с „Руководством по проектированию опускных колодцев, погружаемых в тиксотропной рубашке", п. 3.2.0 (Стройиздат, Москва 1979 г.)

Схемы монтажа перегородочных панелей в зависимости от грузоподъемности монтажного оборудования приведены на листах 5...7

21822 8

Конструкция закрепления каюдца против всплывания

Конструкция стеновой панели с отверстием для заделки горизонтальных свай

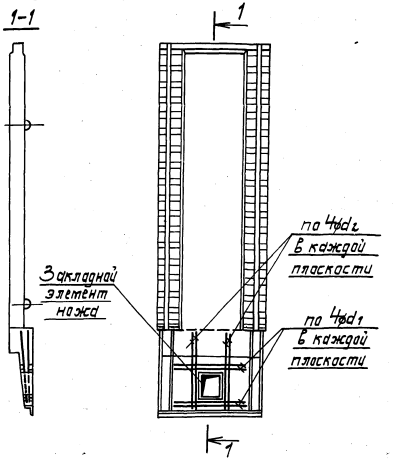

Деталь заделки горизонтальной сваи

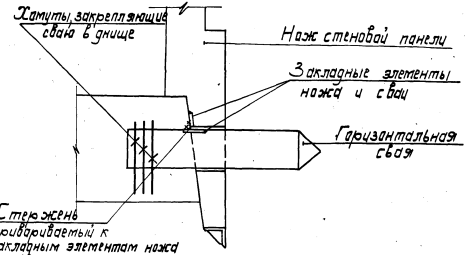

Деталь консольной шпоры из днища

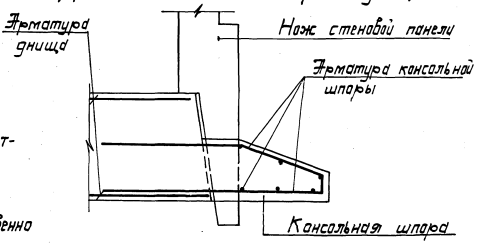

1. Значение ϕd_1 и ϕd_2 определяется при разработке конкретного проекта по формулам:

$$\phi d_1 = \frac{Fa\ гор.}{4} \quad и \quad \phi d_2 = \frac{Fa\ верт.}{4}, \text{ где:}$$

$Fa\ гор$ и $Fa\ верт.$ - площадь перерезываемых отверстием соответственно горизонтальных и вертикальных стержней рабочей арматуры стеновой панели в каждой сетке.

Инв. № подл. | Подпись и дата | Взам. инв. №

Рис.1

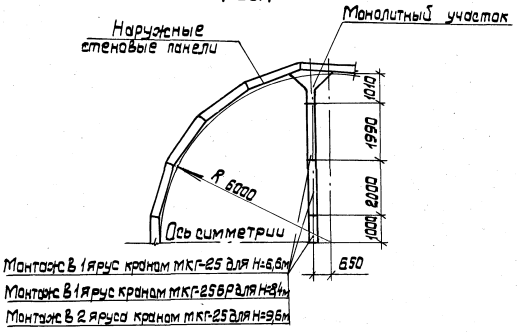

Рис.	Размеры подземной части, м			Кол. монтажных единиц (панелей) шт. при кране марки			Примечания
	Условный диаметр Д	Внутренний диаметр Д1	Глубина Н	МКГ-25	МКГ-25Б	СКГ-40	
1	12,0	12,0	6,6	5	—	—	
			8,4	6	5	—	
			9,6	10	—	—	
2	15,0	15,3	6,6	7	—	—	
			8,4	10	7	—	
			9,6	—	14	—	
3	18,0	18,0	6,6	8	—	—	
			8,4	12	8	—	
			9,6	—	16	—	
4	21,0	21,0	6,6	14	—	10	
			8,4	16	—	10	
			9,6	—	—	20	
5	24,0	24,0	6,6	16	—	11	
			8,4	—	16	11	
			9,6	—	—	22	

Монтажная схема перегородок

В 1 ярус

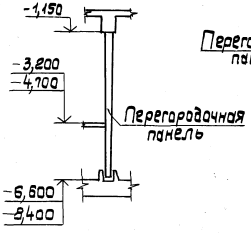

В 2 яруса

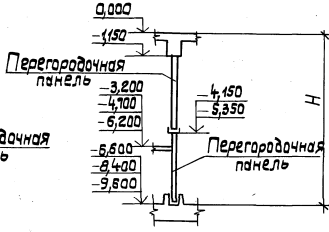

Инв.№ подл. | Подпись и дата | Взам.инв.№

21822 10

Рис.2

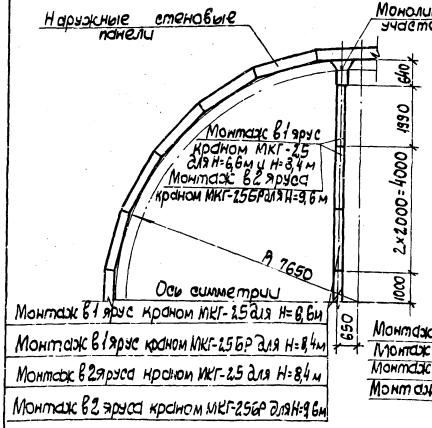

Рис.3

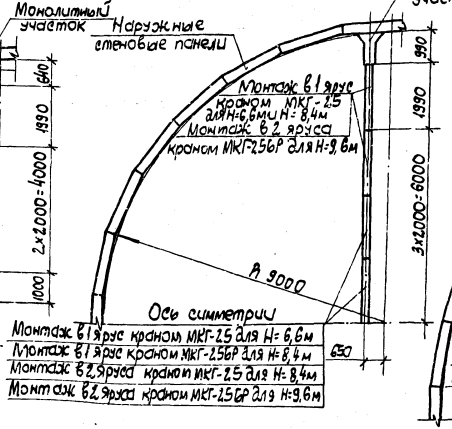

Рис.5

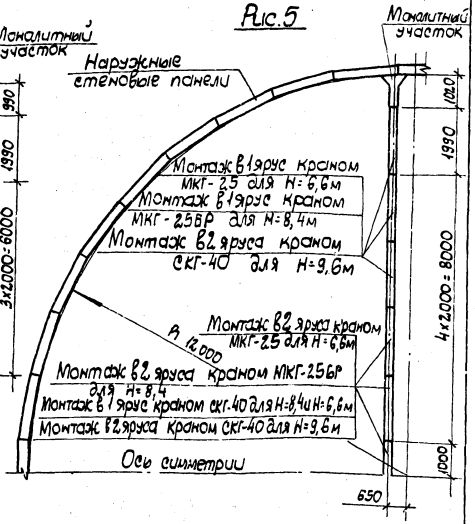

Инв.№подл. | Подпись и дата | Взам.инв.№

Рис.4

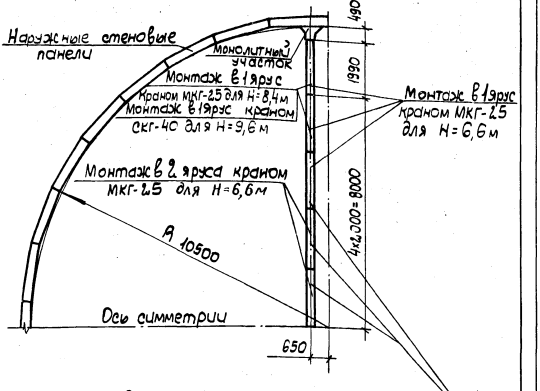

Монтаж в 2 яруса краном МКГ-2,5 для H=8,4м

Монтаж в 2 яруса краном СКГ-40 для H=9,6м

Инв.№подл. | Подпись и дата | Взам.инв.№

3.902.1-10.3 00.00.00ПЗ		Лист 7

Формат А4

1. При изготовлении, приемке, испытании, перевозке и складировании стеновых и перегородочных панелей строго соблюдать технические условия, приведенные в документе 3.902.1-10.1 00.00 ООТУ.

2. Армирование стеновых панелей предусмотрено горячекатанной арматурной сталью класса A III и AI по ГОСТ 5781-82*.

3. Монтажные петли приняты из горячекатанной арматурной стали класса AI по ГОСТ 5781-82*, марки ВСтЗпс2.

4. Монтажные петли приварить к арматуре сеток до установки в опалубку.

5. Дополнительные стержни и пластины в соответствии с чертежами арматурных изделий привариваются после изготовления арматурных сеток.

6. Верхнюю пластину спаренных закладных изделий приваривать после установки изделий в опалубку. Приварку анкеров к пластинам в разделанные отверстия выполнять ручными валиковыми швами (см. СН 393-78, „Инструкция по сварке соединений арматуры и закладных деталей железобетонных конструкций", тип шва С-21).

Гл.инж.пр	Новоминский		
Н. контр	Плотник		
Нач. отд	Волошин		
Гл.спец	Плотник		
Рук.гр.	Айзенберг		
Ст.инж.	Бурдакова		

3.902.1-10.3 00.00.00ТТ

Технические требования

Стадия Р | Лист 1 | Листов 1

Укрводоканалпроект

Инв.№подл. | Подпись и дата | Взам.инв.№

1. На период эксплуатации

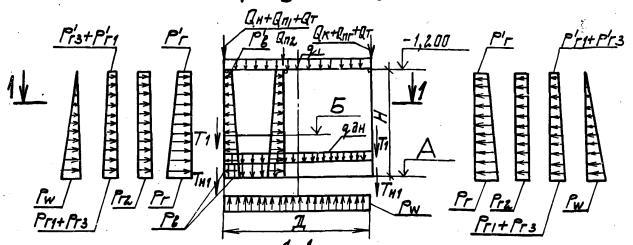

1-1

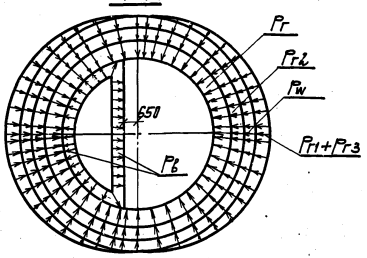

2. На период строительства для способа „стена в грунте".

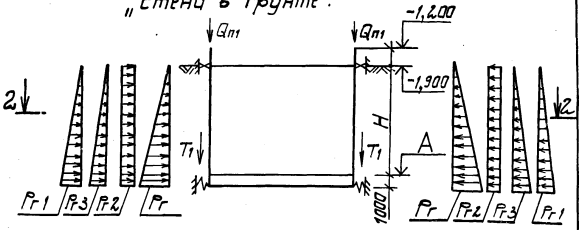

2-2

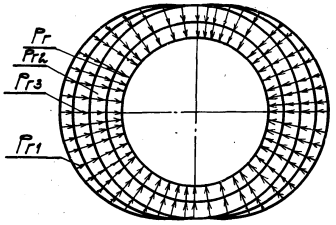

1. Значения расчетных нагрузок см. документ 3.902.1-10.3 00.00.00 см2.
2. Отметка „А" соответствует верху железобетонной плиты днища.

Гл.инж.пр	Новоминский			3.902.1-10.3 00.00.00 см1			
Н.контр	Плотник						
Нач.отд	Волошин			Расчетные схемы	Стадия	Лист	Листов
Гл.спец	Плотник				Р	1	2
Рук.гр	Айзенберг				Укрводоканалпроект		
Рук.гр	Клоцман						

Инв.№ подл | Подпись и дата | Взам.инв.№

21822 13

3. На период строительства для опускного колодца

а) погружение

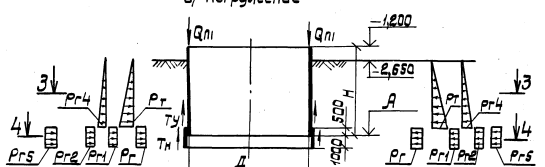

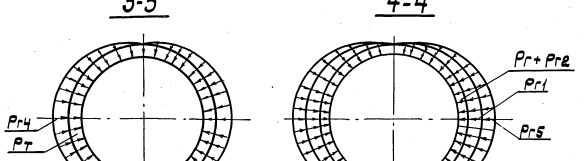

б) всплывание

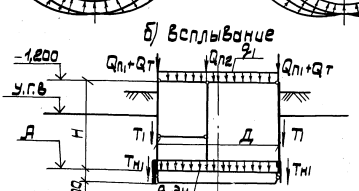

Расчет ножа

При разработке грунта у ножа

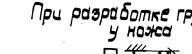

При крене колодца



I, III тип нагрузок 2,6 тс/м2
II, IV тип нагрузок 3,4 тс/м2

4. На период монтажа панелей

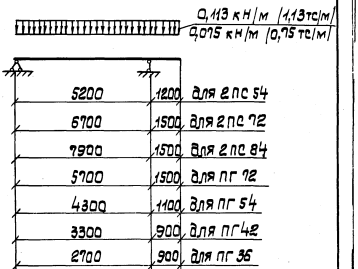

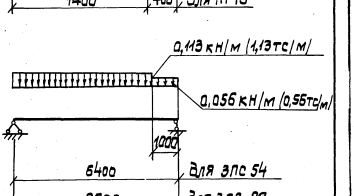

Инв.№подл. | Подпись и дата | Взам.инв.№

Тип грунта	Способ производства работ	Отметка дна, м	Отметка пересечения, м	Расчетная глубина Н, м	Нагрузки от собственного веса: Нормативная часть $q_н$, кН/м (тс/м)	Стен подземной части $q_{1н}$, кН/м (тс/м)	Плиты $q_{пл}$, кН/м (тс/м)	Перекрытия $q_{пер}$, кН/м (тс/м)	Длина $q_д$, кН/м (тс/м²)	Полная высота $q_{выс}$, кН/м (тс/м²)	Эксплуатационные нагрузки от грунта и воды, кН/м² (тс/м²): Основное давление грунта $P_г$	$P_г'$	Дополнительное давление грунта от наличия пластов $P_{г1}$	$P_{г1}'$	$P_{г1}''$	Дополнительное давление грунта от временной нагрузки на поверхности земли $P_{г2}$	Дополнительное давление грунта от временной нагрузки в плане $P_{г3}$	$P_{г3}'$	Нагрузка от оборудования, кН/м² (тс/м²)
I (пески необводненные)	Опускной колодец	-6,600	-3,200	5,4							0,10 (1,00)		0,47 (4,70)			0,07 (0,70)			
		-8,400	-4,700	7,2							0,15 (1,52)		0,60 (6,01)			0,09 (0,90)	—	—	—
		-9,600	-6,200	8,4							0,19 (1,87)		0,69 (6,89)	0,076	0,012	0,10 (1,03)			
	„Стена в грунте"	-6,600	-3,200	5,4							—		0,47 (4,70)	0,76	(0,12)	0,07 (0,70)	0,038	0,38	0,10 (1,03)
		-8,400	-4,700	7,2							—		0,60 (6,01)			0,09 (0,90)			0,13 (1,32)
		-9,600	-6,200	8,4							—		0,69 (6,89)			0,10 (1,03)			0,15 (1,51)
II (суглинки необводненные)	Опускной колодец	-6,600	-3,200	5,4							0,10 (1,00)		0,58 (5,87)			0,03 (0,88)			
		-8,400	-4,700	7,2							0,15 (1,52)		0,75 (7,50)			0,11 (1,14)	—	—	—
		-9,600	-6,200	8,4							0,19 (1,87)		0,86 (8,60)	0,10	0,95	0,13 (1,29)	0,015	0,048	
	„Стена в грунте"	-6,600	-3,200	5,4	0,85 (8,5)						—		0,58 (5,87)			0,09 (0,88)	(0,15)	(0,48)	0,13 (1,29)
		-8,400	-4,700	7,2							—		0,75 (7,50)			0,11 (1,14)			0,17 (1,65)
		-9,600	-6,200	8,4							—		0,86 (8,60)			0,13 (1,29)			0,19 (1,89)
III (пески обводненные)	Опускной колодец	-6,600	-3,200	5,4							0,10 (1,00)		0,29 (2,94)			0,04 (0,43)			
		-8,400	-4,700	7,2							0,15 (1,52)		0,36 (3,64)			0,05 (0,54)	—	—	—
		-9,600	-6,200	8,4							0,19 (1,87)		0,41 (4,12)	0,076	0,012	0,06 (0,61)	0,038		
	„Стена в грунте"	-6,600	-3,200	5,4							—		0,29 (2,92)	0,76	(0,12)	0,04 (0,43)	(0,38)	0,06 (0,64)	0,02
		-8,400	-4,700	7,2							—		0,36 (3,64)			0,05 (0,54)		0,08 (0,80)	(0,20)
		-9,600	-6,200	8,4							—		0,41 (4,12)			0,06 (0,61)		0,09 (0,90)	
IV (суглинки обводненные)	Опускной колодец	-6,600	-3,200	5,4							0,10 (1,00)		0,38 (3,75)			0,06 (0,56)			
		-8,400	-4,700	7,2							0,15 (1,52)		0,47 (4,69)			0,07 (0,70)	0,015	0,048	—
		-9,600	-6,200	8,4							0,19 (1,87)		0,53 (5,31)	0,10	0,95	0,08 (0,79)	(0,15)	(0,48)	
	„Стена в грунте"	-6,600	-3,200	5,4							—		0,38 (3,75)			0,06 (0,56)		0,08 (0,82)	0,02
		-8,400	-4,700	7,2							—		0,47 (4,69)			0,07 (0,70)		0,10 (1,03)	(0,25)
		-9,600	-6,200	8,4							—		0,53 (5,31)			0,08 (0,79)		0,14 (1,37)	

Для D=1,40; 1,53 и 1,80 — 0,15 (1,25) + 0,175 (1,75) = 0,325 (3,25) т/м²

Для D=2,00 — 0,15 (1,50) + 0,175 (1,75) = 0,325 (3,25) т/м²

Расчетные нагрузки от собственного веса приведены с $K_н = 1,1$.

Гл. инженер	Полтинкин	
Н. сектора	Полтинкин	
Нач. отд.	Балтинин	
Гл. спец.	Плотник	
Рук. гр.	Знаменгер	

3.902.1-10.3 00.00.00 СМ2

Таблица расчетных нагрузок

Стадия	Лист	Листов
Р	1	2

Укрводоканалпроект

Инв. № подл. | Подпись и дата | Взам. инв. №

21822 15

Формат А3

Тип грунта	Способ производства работ	Отметка днища Ж, м	Отметка перекрытия, Б, м	Расчетная глубина Н, м	Эксплуатационные нагрузки от воды кН/м² (тс/м²) Гидростатическое давление воды в резервуаре $P_в$	$P_в^1$	Нагрузки на период строительства кН/м² (тс/м²) Основное давление грунта $P_г$	Дополнительное давление грунта от наклона пластов $P_{г1}$	Дополнительное давление от нагрузки на поверхность $P_{г2}$	Дополнительное давление вызываемое неоднородностью грунта в плане $P_{г3}$	Дополнительное давление от навала колодца $P_{г4}$	Дополнительное давление от крена колодца $P_{г5}$	Гидростатическое давление глинистого раствора в зоне тиксотропной рубашки $P_т$	Расчет на погружение. Усилия трения по грунту кН/м тс/м: уплотнителя $T_у$	нажа $T_н$	Расчет на всплывание. Усилия трения по грунту кН/м тс/м: тампонажа щели рубашки T_1	нажа $T_{н1}$
I (пески необводненные)	Опускной колодец	-6,600	-3,200	5,4	0,64 (6,40)		0,31 (3,14)	0,047 (0,47)			0,05 (0,53)	0,07 (0,71)	0,43 (4,31)		0,52 (5,24)		
		-8,400	-4,700	7,2	0,82 (8,20)		0,45 (4,52)	0,068 (0,68)		—	0,08 (0,81)	0,10 (1,03)	0,66 (6,56)	0,12 (1,23)	0,57 (5,67)		
		-9,600	-6,200	8,4	0,94 (9,40)		0,54 (5,40)	0,08 (0,81)			0,10 (1,00)	0,12 (1,22)	0,81 (8,06)		0,60 (5,98)		
	„Стена в грунте"	-6,600	-3,200	5,4	0,64 (6,40)		0,42 (4,21)	0,06 (0,63)	0,038 (0,38)	0,09 (0,92)						Ориентировочный расчет сооружений на всплывание произведен исходя из условий приведенных в пояснительной записке	
		-8,400	-4,700	7,2	0,82 (8,20)		0,57 (5,65)	0,09 (0,85)		0,12 (1,24)	—	—	—	—	—		
		-9,600	-6,200	8,4	0,94 (9,40)		0,64 (6,35)	0,095 (0,95)		0,14 (1,39)							
II (суглинки необводненные)	Опускной колодец	-6,600	-3,200	5,4	0,64 (6,40)		0,39 (3,94)	0,059 (0,59)			0,05 (0,53)	0,09 (0,89)	0,43 (4,31)		0,30 (3,03)		
		-8,400	-4,700	7,2	0,82 (8,20)		0,57 (5,66)	0,085 (0,85)		—	0,08 (0,81)	0,13 (1,29)	0,66 (6,56)	0,12 (1,23)	0,36 (3,56)		
		-9,600	-6,200	8,4	0,94 (9,40)	0,1 (1,0)	0,68 (6,76)	0,101 (1,01)	0,048 (0,48)		0,10 (1,00)	0,15 (1,53)	0,81 (8,06)		0,39 (3,94)		
	„Стена в грунте"	-6,600	-3,200	5,4	0,64 (6,40)		0,52 (5,24)	0,08 (0,78)		0,12 (1,15)							
		-8,400	-4,700	7,2	0,82 (8,20)		0,71 (7,05)	0,11 (1,06)		0,16 (1,55)	—	—	—	—	—		
		-9,600	-6,200	8,4	0,94 (9,40)		0,81 (8,09)	0,12 (1,21)		0,17 (1,77)							
III (пески обводненные)	Опускной колодец	-6,600	-3,200	5,4	0,64 (6,40)		0,31 (3,14)	0,047 (0,47)			0,05 (0,53)	0,07 (0,71)	0,43 (4,31)		0,52 (5,24)		
		-8,400	-4,700	7,2	0,82 (8,20)		0,45 (4,52)	0,068 (0,68)		—	0,08 (0,81)	0,10 (1,03)	0,66 (6,56)	0,12 (1,23)	0,57 (5,67)	Указанный расчет и определение величин следует производить в каждом конкретном случае при проектировании сооружения.	
		-9,600	-6,200	8,4	0,94 (9,40)		0,54 (5,40)	0,08 (0,81)	0,038 (0,38)		0,10 (1,00)	0,12 (1,22)	0,81 (8,06)		0,60 (5,98)		
	„Стена в грунте"	-6,600	-3,200	5,4	0,64 (6,40)		0,42 (4,21)	0,06 (0,63)		0,09 (0,92)							
		-8,400	-4,700	7,2	0,82 (8,20)		0,57 (5,65)	0,09 (0,85)		0,12 (1,24)	—	—	—	—	—		
		-9,600	-6,200	8,4	0,94 (9,40)		0,64 (6,35)	0,095 (0,95)		0,14 (1,39)							
IV (суглинки обводненные)	Опускной колодец	-6,600	-3,200	5,4	0,64 (6,40)		0,39 (3,94)	0,059 (0,59)			0,05 (0,53)	0,09 (0,89)	0,43 (4,31)		0,30 (3,03)		
		-8,400	-4,700	7,2	0,82 (8,20)		0,57 (5,66)	0,085 (0,85)		—	0,08 (0,81)	0,13 (1,29)	0,66 (6,56)	0,12 (1,23)	0,36 (3,56)		
		-9,600	-6,200	8,4	0,94 (9,40)		0,68 (6,76)	0,101 (1,01)	0,048 (0,48)		0,10 (1,00)	0,15 (1,53)	0,81 (8,06)		0,39 (3,94)		
	„Стена в грунте"	-6,600	-3,200	5,4	0,64 (6,40)		0,52 (5,24)	0,08 (0,78)		0,12 (1,15)							
		-8,400	-4,700	7,2	0,82 (8,20)		0,71 (7,05)	0,11 (1,06)		0,16 (1,65)	—	—	—	—	—		
		-9,600	-6,200	8,4	0,94 (9,40)		0,81 (8,09)	0,12 (1,21)		0,18 (1,77)							

3.902.1-10.3 00.00.00СМ2 Лист 2

21822 16

Эскиз	Обозначение	Марка	Марка бетона	Размеры мм d	Размеры мм H	Расход материалов бетон м³	Расход материалов сталь, кг	Масса, т
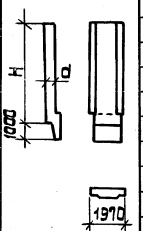	3.902.1-10.3 01.00.00	2ПС 54-1к	300	300	5400	3,29	488,44	8,2
	-01	2ПС 54-2К					569,93	
	-02	2ПС 54-3К					665,39	
	-03	2ПС 54-4К					735,92	
	-04	2ПС 54-5К					802,08	
	-05	2ПС 72-1К			7200	4,20	637,73	10,5
	-06	2ПС 72-2К					771,90	
	-07	2ПС 72-3К					843,60	
	-08	2ПС 72-4К					1005,93	
	-09	2ПС 72-5К					1204,58	
	-10	2ПС 84-1К			8400	4,81	741,36	12,0
	-11	2ПС 84-2К					951,30	
	-12	2ПС 84-3К					1131,02	
	-13	2ПС 84-4К					1396,16	
	-14	2ПС 84-5К					1565,93	
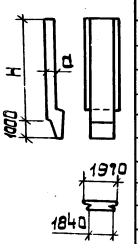	-15	2ПС 54-1ш			5400	3,50	500,86	8,8
	-16	2ПС 54-2ш					596,04	
	-17	2ПС 54-3ш					690,98	
	-18	2ПС 54-4ш					763,56	
	-19	2ПС 54-5ш					830,56	
	-20	2ПС 72-1ш			7200	4,49	696,53	11,2
	-21	2ПС 72-2ш					805,44	
	-22	2ПС 72-3ш					881,19	
	-23	2ПС 72-4ш					1047,63	
	-24	2ПС 72-5ш					1255,61	
	-25	2ПС 84-1ш			8400	5,15	785,09	12,9
	-26	2ПС 84-2ш					998,18	
	-27	2ПС 84-3ш					1116,12	
	-28	2ПС 84-4ш					1472,30	
	-29	2ПС 84-5ш					1551,20	
см. ниже	3.902.1-10.3 02.00.00	3ПС 54-1к			5400	2,96	399,28	7,4

Эскиз	Обозначение	Марка	Марка бетона	Размеры мм d	Размеры мм H	Расход материалов бетон м³	Расход материалов сталь, кг	Масса, т
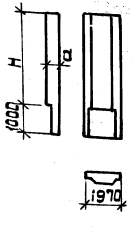	3.902.1-10.3 02.00.00-01	3ПС 54-2К	300	300	5400	2,95	446,37	7,4
	-02	3ПС 54-3К					528,21	
	-03	3ПС 54-4К					570,57	
	-04	3ПС 54-5К					641,51	
	-05	3ПС 72-1К			7200	3,87	620,35	9,7
	-06	3ПС 72-2К					723,95	
	-07	3ПС 72-3К					779,63	
	-08	3ПС 72-4К					891,71	
	-09	3ПС 72-5К					1089,15	
	-10	3ПС 84-1К			8400	4,53	719,20	11,3
	-11	3ПС 84-2К					901,44	
	-12	3ПС 84-3К					1031,42	
	-13	3ПС 84-4К					1240,32	
	-14	3ПС 84-5К					1441,28	
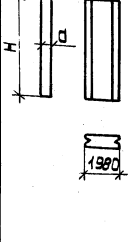	3.902.1-10.3 04.00.00	ПГ 18.2-Р1ш	300	200	1780	0,57	46,58	1,7
	3.902.1-10.3 03.00.00	ПГ 36.2-Р1ш			3600	1,34	93,71	3,4
	-01	ПГ 42.2-Р1ш			4200	1,56	136,92	3,9
	-02	ПГ 42.3-Р1ш		300		2,40	147,84	6,0
	3.902.1-10.3 05.00.00	ПГ 54.2-Р1ш			5400	2,00	145,00	5,0
	-01	ПГ 72.2-Р1ш			7200	2,58	232,90	6,7
	3.902.1-103 06.00.00-02	ПГ 54.2-У1ш		200	5400	2,00	216,90	5,0
	-08	ПГ 54.2-У1ш-1					216,90	
	-03	ПГ 54.2-У2ш					270,90	
	-09	ПГ 54.2-У2ш-1					270,90	
	-04	ПГ 72.2-У1ш			7200	2,58	394,39	5,7
	-10	ПГ 72.2-У1ш-1					394,39	

Гл.ин.пр.	Новоминский		
Н.контр.	Платник		
Нач.отд.	Большин		
Гл.спец.	Платник		
Рук.гр.	Азенберг		

3.902.1-10.3 00.00.00 НИ

Номенклатура изделий

Стадия	Лист	Листов
Р	1	2

Укрводоканалпроект

Инв.№ подл. | Подпись и дата | Взам.инв.№

21822 17 Формат А3

Эскиз	Обозначение	Марка	Марка бетона	Размеры мм a	Размеры мм H	Расход материалов: бетон, м³	Расход материалов: сталь, кг	Масса, т
см. лист 1	3.902.1-10.3 06.00.00-05	ПГ 72.2-У2ш	300	200	12.00	2,68	437,39	6,7
	-11	ПГ 72.2-У2ш-1					437,39	
	3.902.1-10.3 07.00.00	ПГ 42.2-У1ш			4.00	1,56	226,70	3,9
	-02	ПГ 42.2-У1ш-1					226,70	
	-01	ПГ 42.2-У2ш					251,25	
	-03	ПГ 42.2-У2ш-1					251,25	
	3.902.1-10.3 06.00.00	ПГ 42.3-У1ш		300		2,40	240,85	6,0
	-06	ПГ 42.3-У1ш-1					240,85	
	-01	ПГ 42.3-У2ш					265,70	
	-07	ПГ 42.3-У2ш-1					265,70	

Инв. № подл. | Подпись и дата | Взам. инв. №

3.902.1-10.3 00.00.00 НИ | Лист 2

Формат А4

Тип грунта	Способ производства работ	Диаметр подземной части, м	Глубина подземной части, м: 6,6	8,4	9,6
I, II, III, IV	Опускной колодец	12,0	2ПС 54-1к 2ПС 54-1ш	2ПС 72-1к 2ПС 72-1ш	2ПС 84-1к 2ПС 84-1ш
		15,3	2ПС 54-2к 2ПС 54-2ш	2ПС 72-2к 2ПС 72-2ш	2ПС 84-2к 2ПС 84-2ш
		18,0	2ПС 54-3к 2ПС 54-3ш	2ПС 72-3к 2ПС 72-3ш	2ПС 84-3к 2ПС 84-3ш
		21,0	2ПС 54-4к 2ПС 54-4ш	2ПС 72-4к 2ПС 72-4ш	2ПС 84-4к 2ПС 84-4ш
		24,0	2ПС 54-5к 2ПС 54-5ш	2ПС 72-5к 2ПС 72-5ш	2ПС 84-5к 2ПС 84-5ш
	Стена в грунте	12,0	3ПС 54-1к	3ПС 72-1к	3ПС 84-1к
		15,3	3ПС 54-2к	3ПС 72-2к	3ПС 84-2к
		18,0	3ПС 54-3к	3ПС 72-3к	3ПС 84-3к
		21,0	3ПС 54-4к	3ПС 72-4к	3ПС 84-4к
		24,0	3ПС 54-5к	3ПС 72-5к	3ПС 84-5к

Инв. № подл. | Подпись и дата | Взам. инв. №

Гл. инж. пр.	Новоминский	
Н. конт.	Плотник	
Нач. отд.	Волощин	
Гл. спец.	Плотник	
Рук. гр.	Кузенберг	

3.902.1-10.3 00.00.00 ЕМ3

Ключ для подбора стеновых панелей.

Стадия	Лист	Листов
Р		1

Укрводоканалпроект

Формат А4

1-1

Рис.1

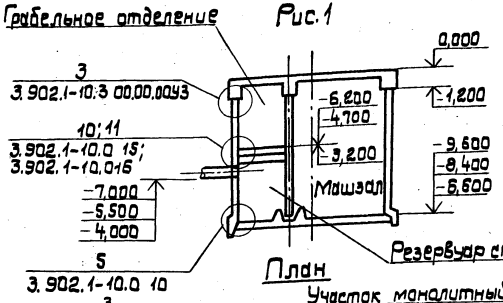

1-1

Рис.2

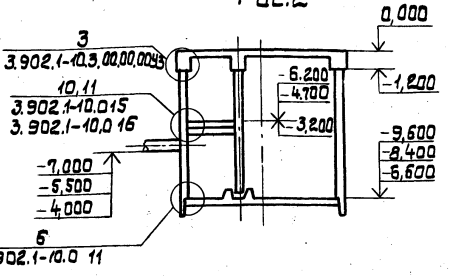

Условный диаметр Д, м			12	15	18	21	24
Внутренний диаметр Д1, м			12	15,3	18	21	24
Количество панелей на схему, шт.			20	25	29	34	39
Разбивочный центральный угол α			18°	14°24'	12°25'	10°35'	9°14'
Размеры стыков, мм	Клиновидный стык	d1	26	38	50	34	22
		d2	392	422	446	434	428
	Шпоночный стык	d1	30	42	56	40	30
		d2	68	98	119	112	108
Способ производства работ	опускной	Рис.1	×	×	×	×	×
	„стена в грунте"	Рис.2	×	×	×	×	×

Деталь клиновидного стыка. Деталь шпоночного стыка

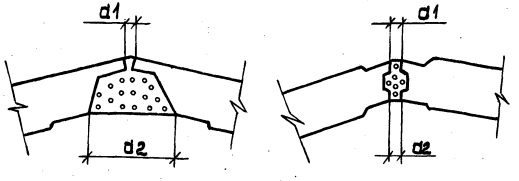

1. Разбивка стеновых панелей в плане выполняется симметрично по отношению к оси подводящего коллектора.
2. Разбивка перегородочных панелей показана условно.
3. Перегородочные панели устанавливать монтажными петлями в сторону машзала.

Гл.инж.	Новоминский		3.902.1-10.3 00.00.00 см4		
Н.контр.	Плотник		Схемы расположения стеновых панелей.	Стадия	Лист	Листов
Нач.отд.	Волошин			Р		1
Гл.спец.	Плотник			Укрводоканалпроект		
Рук.гр.	Азенберг					

Инв.№ подл. | Подпись и дата | Взам.инв.№

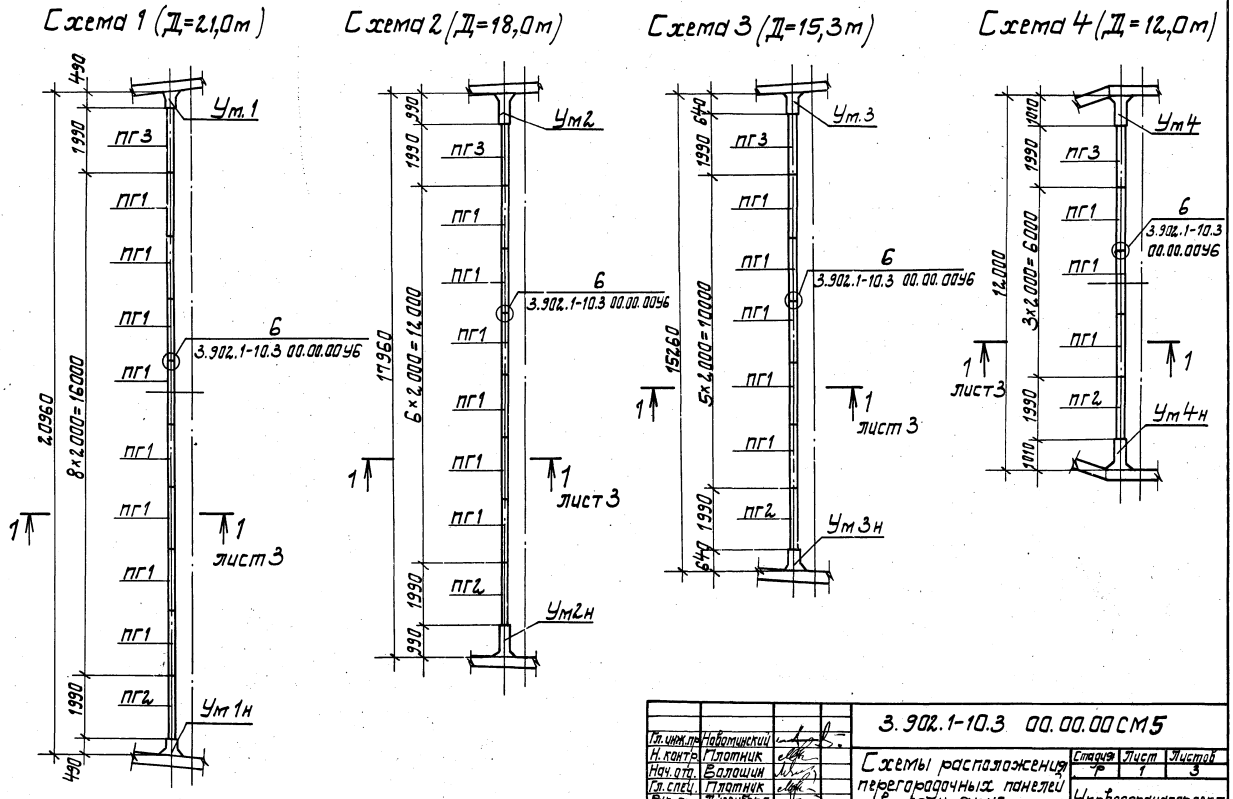

Гл. инж. пр.	Новомицкий		
Н. контр.	Плотник		
Нач. отд.	Волошин		
Гл. спец.	Плотник		
Рук. гр.	Фузенберг		
Рук. гр.	Клацман		

3.902.1-10.3 00.00.00СМ5

Схемы расположения перегородочных панелей в один ярус

Стадия	Лист	Листов
Р	1	3

Укрводоканалпроект

Инв. № подл. | Подпись и дата | Взам. инв. №

21827 20

Спецификация к схемам расположения перегородочных панелей

Марка	Обозначение	Наименование	Кол. на схему 1	Кол. на схему 2	Масса ед.,т	Примечание
		H=6,6 м				
		Панели перегородочные				
ПГ1	3.900.1-10.3 05.00.00	ПГ 54.2-Р1ш	8	6		
ПГ2	3.902.1-10.3 06.00.00-02	ПГ 54.2-У1ш	1	1	5,0	
ПГ3	-08	ПГ 54.2-У1ш-1	1	1		
		Участок монолитный				
Ум1	3.902.1-10.3 08.00.00-03	Ум4-54	1			1,30м³
Ум1н	-18	Ум4-54н	1			1,30м³
Ум2	-02	Ум3-54		1		2,12м³
Ум2н	-17	Ум3-54н		1		2,12м³
		H=8,4 м				
		Панели перегородочные				
ПГ1	3.900.1-10.3 05.00.00-01	ПГ 72,2-Р1ш	8	6		
ПГ2	3.902.1-10.3 06.00.00-04	ПГ 72,2-У1ш		1		
	-05	ПГ 72,2-У2ш	1		6,7	
ПГ3	-10	ПГ 72,2-У1ш-1		1		
	-11	ПГ 72,2-У2ш-1	1			
		Участок монолитный				
Ум1	3.902.1-10.3 08.00.00-08	Ум4-72	1			1,70м³
Ум1н	-23	Ум4-72н	1			1,70м³
Ум2	-07	Ум3-72		1		2,75м³
Ум2н	-22	Ум3-72н		1		2,75м³

Марка	Обозначение	Наименование	Кол. на схему 3	Кол. на схему 4	Масса ед.,т.	Примечание
		H=6,6 м				
		Панели перегородочные				
ПГ1	3.900.1-10.3 05.00.00	ПГ 54.2-Р1ш	5	3		
ПГ2	3.902.1-10.3 06.00.00-02	ПГ 54.2-У1ш	1	1	5,0	
ПГ3	-08	ПГ 54.2-У1ш-1	1	1		
		Участок монолитный				
Ум3	3.902.1-10.3 08.00.00-01	Ум2-54	1			1,53м³
Ум3н	-16	Ум2-54н	1			1,53м³
Ум4	3.902.1-10.3 08.00.00	Ум1-54		1		3,00м³
Ум4н	-15	Ум1-54н		1		3,00м³
		H=8,4 м				
		Панели перегородочные				
ПГ1	3.900.1-10.3 05.00.00-11	ПГ 72.2-Р1ш	5	3		
ПГ2	3.902.1-10.3 06.00.00-04	ПГ 72.20-У1ш	1	1	6,7	
ПГ3	-10	ПГ 72.20-У1ш-1	1	1		
		Участок монолитный				
Ум3	3.902.1-10.3 08.00.00-06	Ум2-72	1			1,99м³
Ум3н	-21	Ум2-72н	1			1,99м³
Ум4	-05	Ум1-72		1		3,90м³
Ум4н	-20	Ум1-72н		1		3,90м³

Инв.№ подл. | Подпись и дата | Взам.инв.№

Схема 5 (L=24,0м)

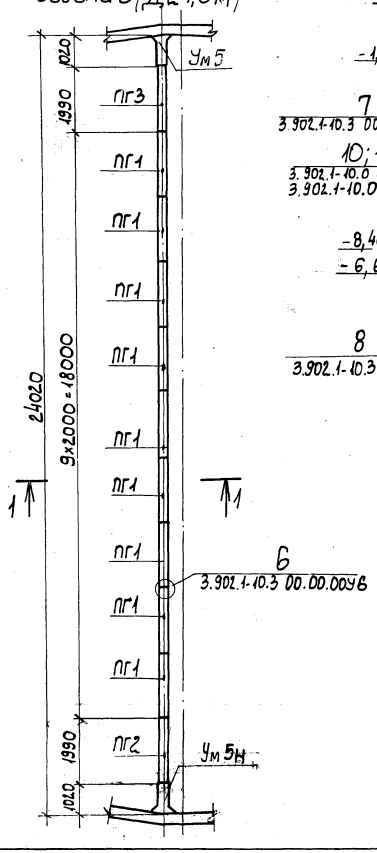

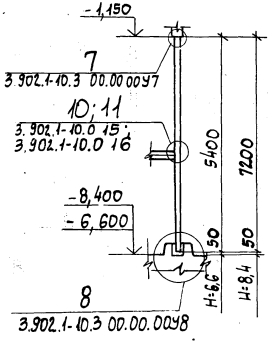

Спецификация к схеме 5 расположения перегородочных панелей

Марка	Обозначение	Наименование	Кол.	Масса ед.,т	Примечание
		H=6,6 м			
		Панели перегородочные			
ПГ1	3.900.1-10.3 05.00.00	ПГ 54.2-Р1 ш	9		
ПГ2	3.902.1-10.3 06.00.00-03	ПГ 54.2-У2 ш	1	5,0	
ПГ3	-09	ПГ 54.2-У2 ш-1	1		
		Участок монолитный			
Ум 5	3.902.1-10.3 08.00.00-04	Ум 5-54	1		2,22 м³
Ум 5н	-19	Ум 5-54н	1		2,22 м³
		H=8,4м			
		Панели перегородочные			
ПГ1	3.900.1-10.3 05.00.00-01	ПГ 72.2-Р1ш	9		
ПГ2	3.902.1-10.3 06.00.00-05	ПГ 72.2-У2 ш	1	6,7	
ПГ3	-11	ПГ 72.2-У2ш-1	1		
		Участок монолитный			
Ум 5	3.902.1-10.3 08.00.00-09	Ум 5-72	1		2,87 м³
Ум 5н	-24	Ум 5-72н	1		2,87 м³

Инв. № подл. | Подпись и дата | Взам. инв. №

Схема 1 (Д = 15,3 м; Н = 8,4 м)

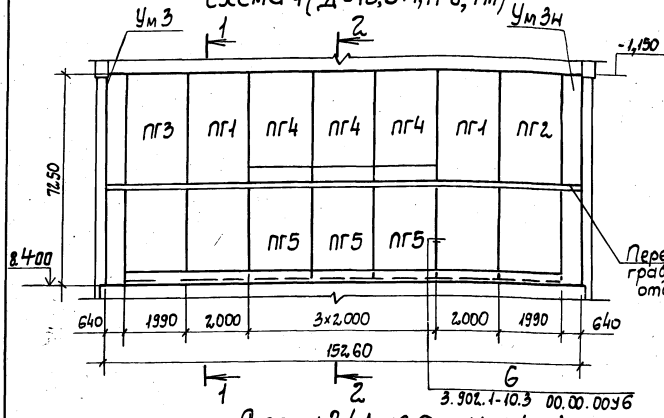

1-1

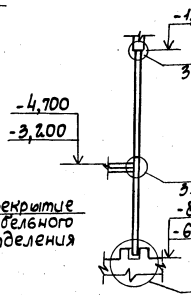

2-2

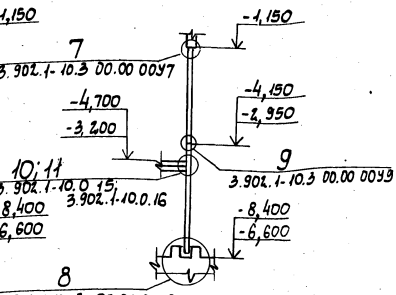

Схема 2 (Д = 18,0 м; Н = 8,4 м)

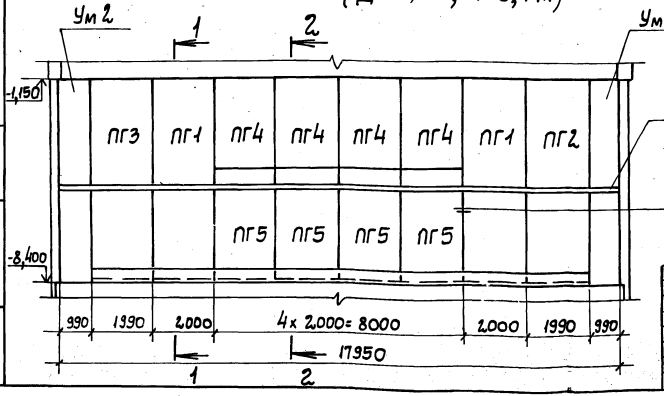

Гл. инж. пр.	Новоминский		3.902.1-10.3 00.00.00 СМ6
Н. контр.	Плотник		
Нач. отд.	Волошин		Схемы расположения перегородочных панелей в два яруса
Гл. спец.	Плотник		Стадия Р; Лист 1; Листов 7
Рук. гр.	Айзенберг		Укрводоканалпроект
Рук. гр.	Клоцман		

Инв. № подл. | Подпись и дата | Взам. инв. №

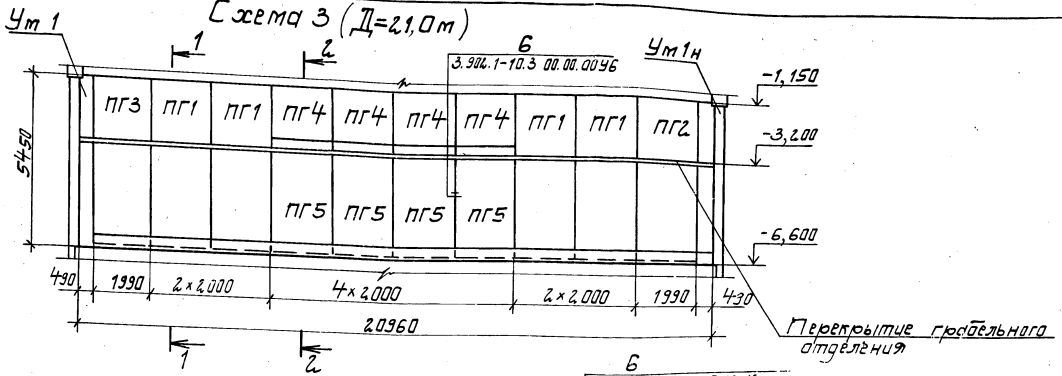

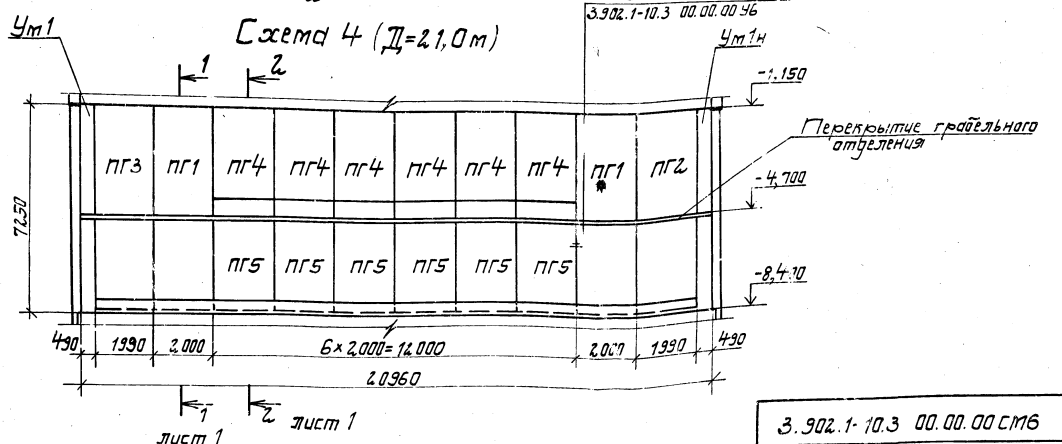

Инв.№ подл. | Подпись и дата | Взам. инв.№

3.902.1-10.3 00.00.00СМ6

Лист 2

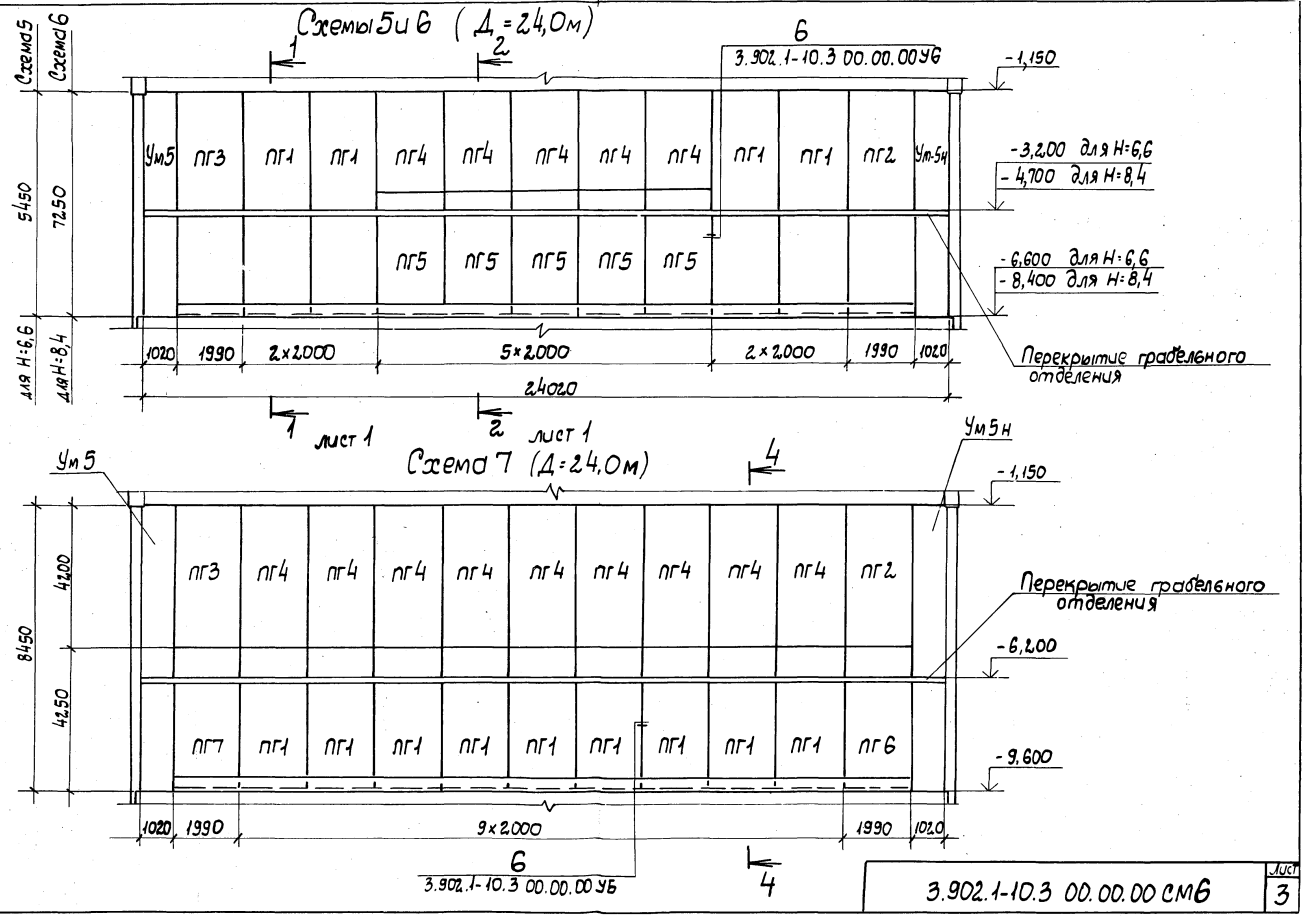

Инв. № подл. | Подпись и дата | Взам. инв. №

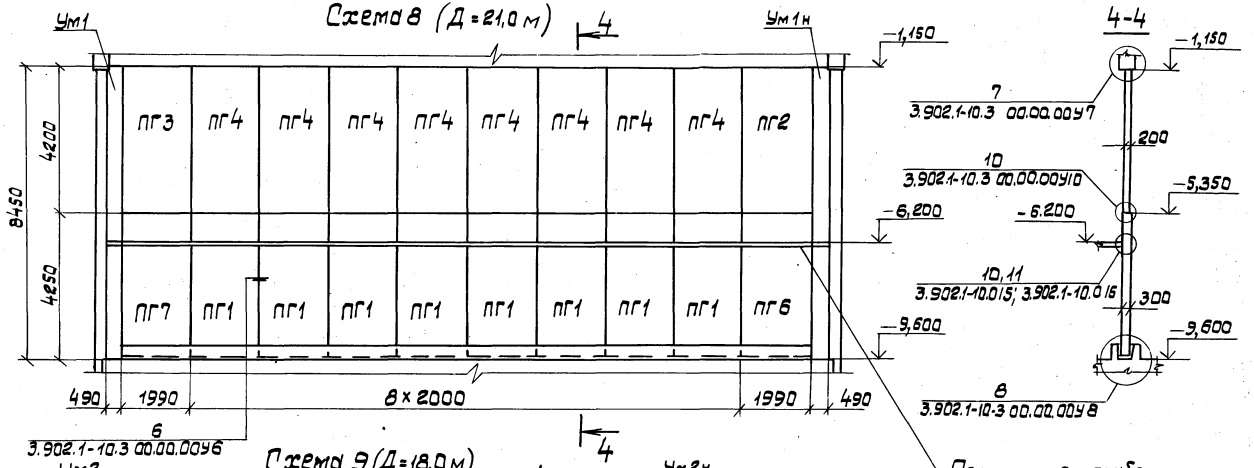
Схема 8 (Д = 21,0 м)
4
Ум1
Ум1н
−1,150
ПГ3 ПГ4 ПГ4 ПГ4 ПГ4 ПГ4 ПГ4 ПГ4 ПГ4 ПГ2
ПГ7 ПГ1 ПГ1 ПГ1 ПГ1 ПГ1 ПГ1 ПГ1 ПГ1 ПГ6
8450
4200
4250
490 1990 8 х 2000 1990 490
6
3.902.1-10.3 00.00.00У6
4-4
7
3.902.1-10.3 00.00.00У7
200
10
3.902.1-10.3 00.00.00У10
−5,350
−6,200
10,11
3.902.1-10.015; 3.902.1-10.016
300
−9,600
8
3.902.1-10-3 00.00.00У8
Перекрытие грабельного отделения
Схема 9 (Д = 18,0 м)
Ум2
Ум2н
ПГ3 ПГ4 ПГ4 ПГ4 ПГ4 ПГ4 ПГ4 ПГ2
ПГ7 ПГ1 ПГ1 ПГ1 ПГ1 ПГ1 ПГ1 ПГ6
8450
4200
4250
990 1990 6 х 2000 1990 990
6
3.902.1-10.3 00.00.00У6
Перекрытие грабельного отделения

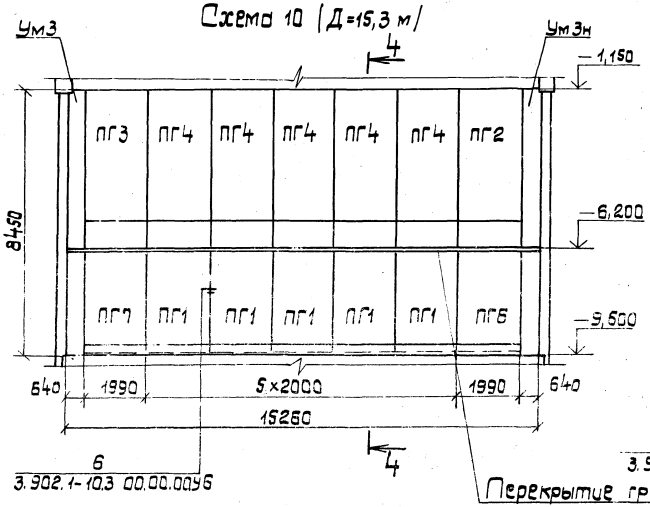
Схема 10 (Д=15,3 м)
Ум3
Ум3н
4
1,150
6,200
9,500
8450
ПГ3
ПГ4
ПГ4
ПГ4
ПГ4
ПГ4
ПГ2
ПГ7
ПГ1
ПГ1
ПГ1
ПГ1
ПГ1
ПГ6
640
1990
5×2000
1990
640
15260
6
3.902.1-10.3 00.00.005Б
4
Перекрытие грабельного отделения

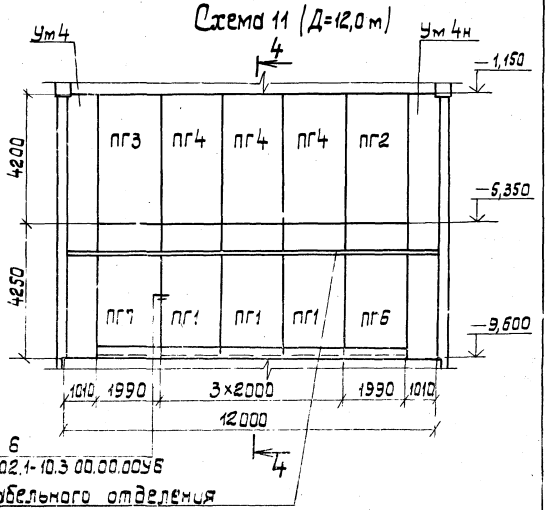
Схема 11 (Д=12,0 м)
Ум4
Ум4н
4
1,150
5,350
9,600
4200
4250
ПГ3
ПГ4
ПГ4
ПГ4
ПГ2
ПГ7
ПГ1
ПГ1
ПГ1
ПГ6
1010
1990
3×2000
1990
1010
12000
6
3.902.1-10.3 00.00.005Б
4

Спецификация к схемам расположения перегородочных панелей

Марка	Обозначение	Наименование	Кол. на схему 1	2	3	4	5	6	7	8	9	10	11	Масса ед. т	Примечание
		Панели перегородочные													
ПГ1	3.900.1-10.3 05.00.00-01	ПГ 72.2-Р1ш	2	2		2		4						6,7	
	3.900.1-10.3 05.00.00	ПГ 54.2-Р1ш			4		4							5,0	
	3.902.1-10.3 03.00.00-02	ПГ 42.3-Р1ш							3	8	6	5	3	6,0	
ПГ2	3.902.1-10.3 06.00.00-04	ПГ 72.2-У1ш	1	1										6,7	
	-02	ПГ 54.2-У1ш			1									5,0	
	-05	ПГ 72.2-У2ш				1		1						6,7	
	-03	ПГ 54.2-У2ш					1							5,0	
	3.902.1-10.3 07.00.00 -01	ПГ 42.2-У2ш							1	1				3,9	
	3.902.1-10.3 07.00.00	ПГ 42.2-У1ш									1	1	1		
ПГ3	3.902.1-10.3 06.00.00 -10	ПГ 72.2-У1ш-1	1	1										6,7	
	-08	ПГ 54.2-У1ш-1			1									5,0	
	-11	ПГ 72.2-У2ш-1				1		1						6,7	
	-09	ПГ 54.2-У2ш-1					1							5,0	
	3.902.1-10.3 07.00.00 -03	ПГ 42.2-У2ш-1							1	1				3,9	
	-02	ПГ 42.2-У1ш-1									1	1	1		
ПГ4	3.902.1-10.2 05.00.00	ПГ 30.20-Р1ш	3	4		6		5						2,8	
	3.902.1-10.3 04.00.00	ПГ 18.2-Р1ш			4		5							1,7	
	3.902.1-10.2 06.00.00-01	ПГ 42.20-Р1ш							3	8	6	5	3	3,9	
ПГ5	3.902.1-10.3 03.00.00-01	ПГ 42.2-Р1ш	3	4		6		5						3,4	
	3.902.1-10.3 03.00.00	ПГ 36.2-Р1ш			4		5								
ПГ6	3.902.1-10.3 06.00.00-01	ПГ 42.3-У2ш							1	1				6,0	
	3.902.1-10.3 06.00.00	ПГ 42.3-У1ш									1	1	1		
ПГ7	-07	ПГ 42.3-У2ш-1							1	1					
	-06	ПГ 42.3-У1ш-1									1	1	1		

Инв. № подл. | Подпись и дата | Взам. инв. №

Спецификация к схемам расположения перегородочных панелей

Марка	Обозначение	Наименование	Кол. на схему											Масса ед, кг	Примечание
			1	2	3	4	5	6	7	8	9	10	11		
		Участок монолитный													
Ут 1	3.902.1-10.3 08.00.00-03	Ут 4-54			1										
	-08	Ут 4-72				1									
	-13	Ут 4-84								1					
Ут 1н	-18	Ут 4-54н			1										
	-23	Ут 4-72н				1									
	-28	Ут 4-84н								1					
Ут 2	-07	Ут 3-72		1											
	-12	Ут 3-84									1				
Ут 2н	-22	Ут 3-72н		1											
	-27	Ут 3-84н									1				
Ут 3	-06	Ут 2-72	1												
	-11	Ут 2-84										1			
Ут 3н	-21	Ут 2-72н	1												
	-26	Ут 2-84н										1			
Ут 4	-10	Ут 1-84											1		
Ут 4н	-25	Ут 1-84н											1		
Ут 5	-04	Ут 5-54					1								
	-09	Ут 5-72						1							
	-14	Ут 5-84							1						
Ут 5н	-19	Ут 5-54н					1								
	-24	Ут 5-72н						1							
	-29	Ут 5-84н							1						

Инв. № подл. | Подпись и дата | Взам. инв. №

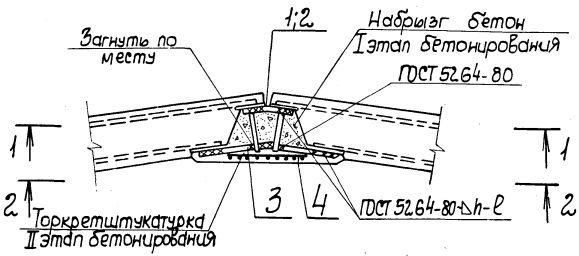

1-1

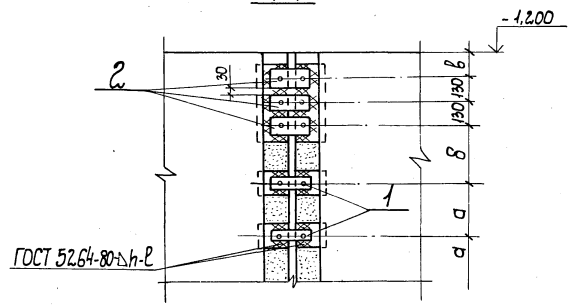

2-2

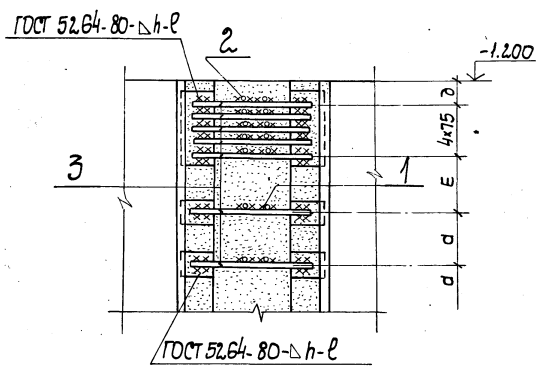

1. Таблицу обозначений см. лист 2.
2. Арматурная сетка (поз.4) составится на всю высоту панели и на разрезах условно не показана.

Гл. инж. пр.	Новоминский		
Н. контр.	Плотник		
Нач. отд.	Волошин		
Гд. спец.	Плотник		
Рук. гр.	Айзенберг		
Рук. гр.	Клоцман		

3.902.1-10.3 00.00.0041

Узел 1. Клиновидный стык стеновых панелей

Стадия	Лист	Листов
Р	1	4

Укрводоканалпроект

Инв. № подл. | Подпись и дата | Взам. инв. №

21822 30

Обозначение	Диаметр подземной части, м Д	Глубина подземной части, м Н	Способ производства работ	Размеры, мм а	б	в	д	е	Сварные соединения мм Длина ℓ	Высота h поз.1	поз.2	поз.3	Примечания
3.902.1-10.3 00.00.00У1	12,0	6,6	Опускной способ; "стена в грунте"	300	32,0	170	150	300	50	5	6	4	
-01	15,3								70		8		
-02	18,0								80	6	10	5	
-03	21,0								90	7	12	6	
-04	24,0								100			7	
-05	12,0	8,4							70	5	8	4	
-06	15,3								80	6	10	5	
-07	18,0								90	7	12	6	
-08	21,0								100			7	
-09	24,0			200	230	120	120	190					
-10	12,0	9,6		300	32,0	170	150	300	70	5	8	4	
-11	15,3								90	7	12	6	
-12	18,0								100			7	
-13	21,0												
-14	24,0			200	230	120	120	190	120	8			

Инв.№ подл. | Подпись и дата | Взам.инв.№

21822 31

Марка поз.	Обозначение	Наименование	Кол. на исполнение 3.902.1-10.3 00.00.00У1-															Масса, кг	Примеч.
			—	01	02	03	04	05	06	07	08	09	10	11	12	13	14		
		Сборочные единицы																	
		Изделие соединительное																	
1	3.902.1-10.3 00.26.00-18	МС 109	14/16					20/22					24/26					0,98	
	-19	МС 110		14/16														1,06	
	3.902.1-10.3 00.26.00	МС 81			14/16													1,95	
	-01	МС 82				14/16												2,28	
	-03	МС 84					14/16					31/33						2,61	
	-20	МС 111						20/22										1,57	
	-21	МС 112							20/22									2,28	
	-02	МС 83								20/22						37/39		2,61	
	-04	МС 85											24/26					1,83	
	-05	МС 86													24/26			2,15	
	-06	МС 87															37/39	2,84	
2	-07	МС 88	3					3					3					1,43	
	-08	МС 89		3														1,57	
	-10	МС 91			3													3,05	
	-12	МС 93				3												3,60	
	-14	МС 95					3					3						4,15	
	-09	МС 90							3									3,05	
	-11	МС 92								3								3,60	
	-13	МС 94									3					3		4,15	
	-15	МС 96											3					2,84	
	-16	МС 97													3			4,15	
	-17	МС 98															3	5,25	

Продолжение см. лист 4.

В спецификации количество изделий указано дробью:
в числителе - для опускного способа, в знаменателе - для „стены в грунте."

Инв. № подл. | Подпись и дата | Взам. инв. №

Марка поз.	Обозначение	Наименование	Нал. на исполнение 3.902.1-10.3 00.00.00У1- —	01	02	03	04	05	06	07	08	09	10	11	12	13	14	Масса, кг	Примеч.
		Детали																	
		Изделие соединительное																	
3	3.902.1-10.3 00.28.00	МС 99	19/21															0,53	
	-01	МС 100		19/21														0,95	
	-02	МС 101			19/21													1,03	
	-03	МС 102				19/21												1,94	
	3.902.1-10.1 00.27.00-07	МС 49					19/21					36/38						3,24	
	-03	МС 45						25/27					23/31					1,11	
	-04	МС 46							25/27									1,89	
	-05	МС 47								25/27								2,47	
	-06	МС 48									25/27							3,24	
	3.902.1-10.3 00.28.00-04	МС 103												23/31				1,94	
	-05	МС 104													29/31			2,70	
	-06	МС 105															42/44	3,38	
		Стандартные изделия																	
4		Сетка проволочная																	
		Р-5-1,2 ГОСТ 5336-80																	
		В=400, ℓ = 5400	1	1	1	1	1											9,76	
		Р-5-1,2 ГОСТ 5336-80																	
		В=400; ℓ = 7200						1	1	1	1	1						13,02	
		Р-5-1,2 ГОСТ 5336-80																	
		В=400, ℓ = 8400											1	1	1	1	1	15,19	

Инв. № подл. | Подпись и дата | Взам. инв. №

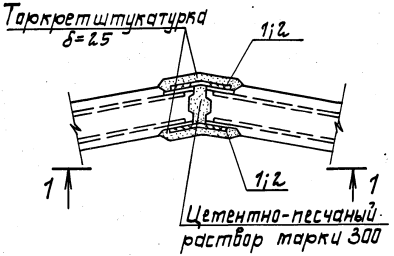

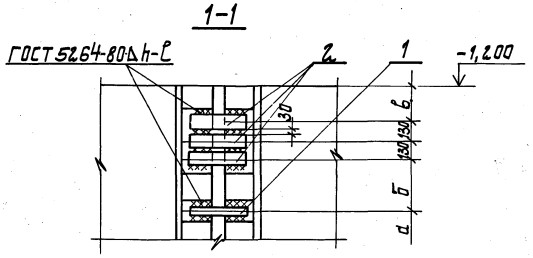

Обозначение	Диаметр рабочей части, т	Глубина рабочей части, т	Размеры, мм			Размеры сварных соединений			Примечание
	Д	Н	а	б	в	ℓш мм	hш; мм паз. 1	hш; мм паз. 2	
3.902.1-10.3 00.00.00Уг	12,0	6,6	300	320	170	50		6	
-01	15,3					70	5	8	
-02	18,0					80	6	10	
-03	21,0					90	7	12	
-04	24,0					100			
-05	12,0	8,4				70	5	8	
-06	15,3					80	6	10	
-07	18,0					90	7	12	
-08	21,0					100			
-09	24,0		200	230	120				
-10	12,0	9,6	300	320	170	70	5	8	
-11	15,3					90	7	12	
-12	18,0					100			
-13	21,0								
-14	24,0		200	230	120	120			

Таблицу обозначений см. лист 2

Гл. ин. пр.	Новотинский		3.902.1-10.3 00.00.00Уг
Н. контр.	Платник		
Нач. отд.	Волошин		Узел 2. Шпоночный стык стеновых панелей
Гл. спец.	Платник		Стадия Р; Лист 1; Листов 2
Рук. гр.	Кузенберг		Укрводоканалпроект
Рук. гр.	Клоцман		

Инв. № подл. | Подпись и дата | Взам. инв. №

Марка поз.	Обозначение	Наименование	Кол. на исполнение 3.902.1-10.3 00.00.00УГ-																Масса, кг	Примеч.
			–	01	02	03	04	05	06	07	08	09	10	11	12	13	14			
		Детали																		
		Изделие соединительное																		
1	3.902.1-10.1 00.26.00 -03	МС 4	28					40					48						0,68	
	-04	МС 5		28															0,68	
	3.902.1-10.3 00.27.00	МС 113			28														1,65	
	-01	МС 114				28													1,98	
	-03	МС 116					28					62							2,31	
	3.902.1-10.1 00.26.00-12	МС 13							40										1,60	
	-13	МС 14								40									2,15	
	3.902.1-10.3 00.27.00-02	МС 115									40					74			2,31	
2	-07	МС 120	6					6					6						1,13	
	-08	МС 121		6															1,27	
	-10	МС 123			6														2,75	
	-12	МС 125				6													3,30	
	-14	МС 127					6					6							3,85	
	-09	МС 122							6										2,75	
	-11	МС 124								6									3,30	
	-13	МС 126									6					6			3,85	
	-04	МС 117												48					1,36	
	-05	МС 118													48				1,85	
	-06	МС 119															74		2,54	
	-15	МС 128												6					2,54	
	-16	МС 129													6				3,85	
	-17	МС 130															6		4,95	

Инв. № подл. | Подпись и дата | Взам. инв. №

Рис.1

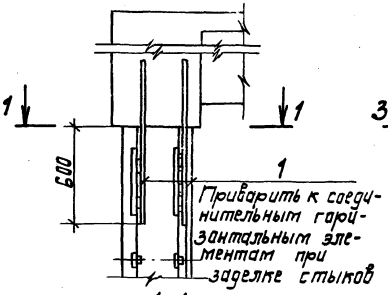

Рис.2

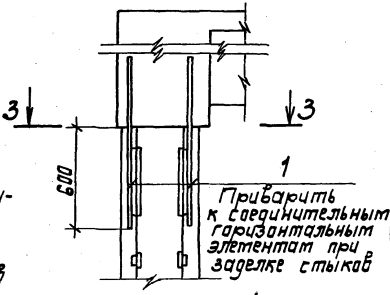

1-1

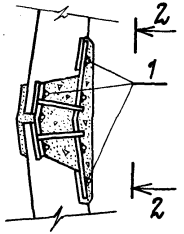

3-3

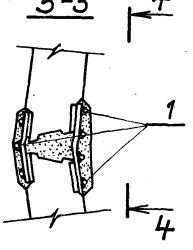

2-2

4-4

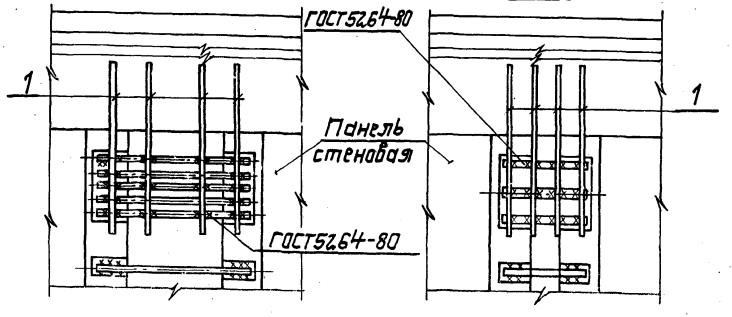

Обозначение	Рис.	Тип стыка панелей	Глубина подземной части Н, м	Приме-чание
3.902.1-10.3 00.00.00УЗ	1	клиновидный	6,600	
-01			8,400	
-02			9,600	
-03	2	шпоночный	6,600	
-04			8,400	
-05			9,600	

Марка поз.	Обозначение	Наименование	Кол.	Масса, кг	Приме-чание
		3.902.1-10.3 00.00.00УЗ;			
		3.902.1-10.3 00.00.00УЗ-03			
		Детали			
1	3.902.1-10.3 00.00.01 УЗ	А-III-1Б ГОСТ 5781-82* L=12,00	7	1,74	
		3.902.1-10.3 00.00.00УЗ-01;			
		3.902.1-10.3 00.00.00УЗ-04			
		Детали			
1	3.902.1-10.3 00.00.02 УЗ	А-III-18 ГОСТ 5781-82* L=12,00	7	2,20	
		3.902.1-10.3 00.00.00УЗ-02;			
		3.902.1-10.3 0.00.00УЗ-05			
		Детали			
1	3.902.1-10.3 00.00.03 УЗ	А-III-20 ГОСТ 5781-82* L=12,00	7	2,71	

Гл.инж.пр.	Новатинский		3.902.1-10.3 00.00.00УЗ
Н. контр.	Платник		Узел 3. Стык стеновых панелей с монолитным железобетонным поясом по верху панелей
Нач. отд.	Валошин		Стадия: Р; Лист; Листов: 1
Гл. спец.	Платник		Укрводоканалпроект
Рук. гр.	Кузенберг		

Инв.№ подл. | Подпись и дата | Взам.инв.№

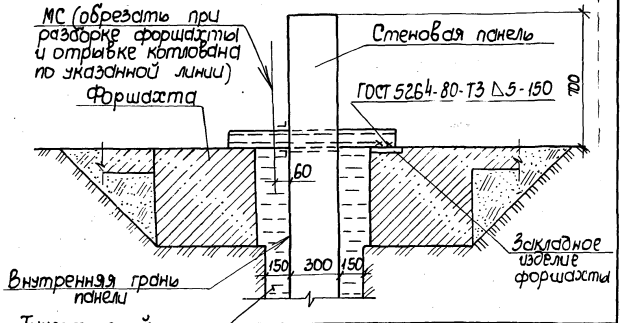

Обозначение	Глубина Н, м	Марка
3.902.1-10.3 00.00.00У4	6,6; 8,4	МС 63
-01	9,6	МС 80

Марка	Обозначение	Наименование	Кол.	Масса, кг	Прим.
		3.902.1-10.3 00.00.00У4			
		Сборочные единицы			
МС 63	3.902.1-10.1 00.30.00	Изделие соединительное МС 63	2	8,81	
		3.902.1-10.3 00.00.00У4-01			
		Сборочные единицы			
МС 80	3.902.1-10.3 00.32.00	Изделие соединительное МС 80	2	10,50	

Инв.№ подл. | Подпись и дата | Взам.инв.№

Гл.инж.пр.	Новоминский	
Н.контр.	Плотник	
Нач.отд.	Волошин	
Гл.спец.	Плотник	
Рук.гр.	Айзенберг	
Рук.гр.	Клочман	

3.902.1-10.3 00.00.00У4

Узел 4. Опирание стеновой панели на форшахту при способе „стена в грунте"

Стадия	Лист	Листов
Р		1

Укрводоканалпроект

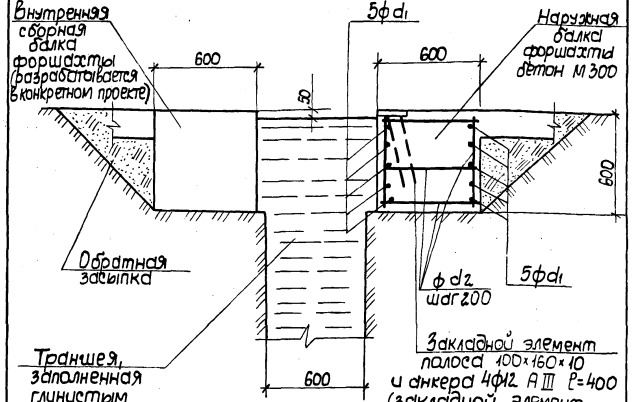

Глубина Н, м	Диаметр подземной части, м		12	15	18	21	24
6,6	Диаметр арматуры, мм	d1	16	20	22	28	28
		d2	6		8		
8,4		d1	18	22	25	32	32
		d2	6	8		10	
9,6		d1	18	25	28	32	36
		d2	6	8		10	

Взам.инв.№ | Подпись и дата | Инв.№ подл.

Гл.ин.пр.	Новоминский	
Н.контр.	Плотник	
Нач.отд.	Волошин	
Гл.спец.	Плотник	
Рук.гр.	Айзенберг	
Ст.инж.	Малинина	

3.902.1-10.3 00.00.00У5

Узел 5. Армирование форшахты при способе „стена в грунте"

Стадия	Лист	Листов
		1

Укрводоканалпроект

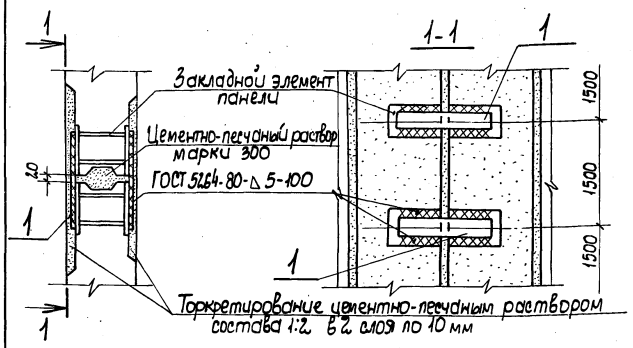

Обозначение	Глубина подземной части H, м
3.902.1-10.3 00.00 00УБ	6,6
-01	8,4
-02	9,6

Марка, поз.	Обозначение	Наименование	Кол.	Масса ед., кг	Примечание
		3.902.1-10.3 00.00.00 УБ			
		Детали			
1	3.902.1-10.3 00.00.01 УБ	Полоса 60×6 ГОСТ 103-76* L=440	8	1,24	
		3.902.1-10.3 00.00.00 УБ-01			
		Детали			
1	3.902.1-10.3 00.00.01 УБ	Полоса 60×6 ГОСТ 103-76* L=440	10	1,24	
		3.902.1-10.3 00.00.00 УБ-02			
		Детали			
1	3.902.1-10.3 00.00.01 УБ	Полоса 60×6 ГОСТ 103-76* L=440	12	1,24	

Инв.№ подл. | Подпись и дата | Взам. инв.№

Гл.инж.пр.	Новоминский	
Н. контр.	Плотник	
Нач. отд.	Волошин	
Гл. спец.	Плотник	
Рук. гр.	Айзенберг	
Рук. гр.	Клоцман	

3.902.1-10.3 00.00.00УБ

Узел 6. Шпоночный стык перегородочных панелей

Стадия	Лист	Листов
Р		1

Укрводоканалпроект

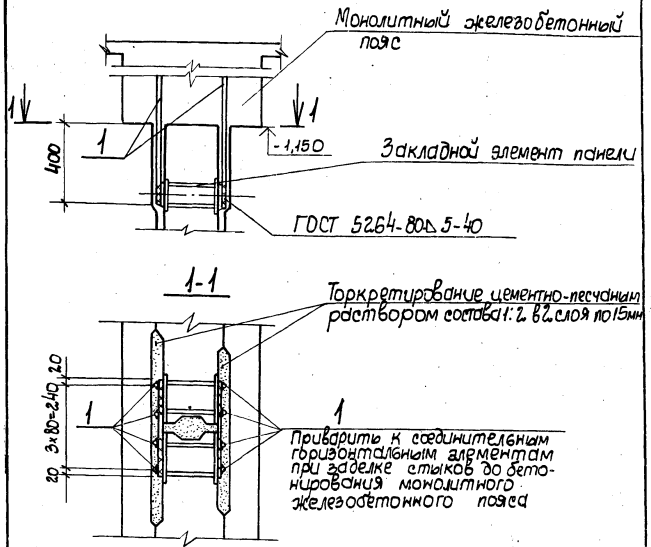

Марка, поз.	Обозначение	Наименование	Кол.	Масса ед., кг	Примечание
		Детали			
1	3.902.1-10.3 00.00.01 УУ	ф12 AIII ГОСТ 5781-82* L=800	8	0,71	

Инв.№ подл. | Подпись и дата | Взам. инв.№

Гл.инж.пр.	Новоминский	
Н. контр.	Плотник	
Нач. отд.	Волошин	
Гл. спец.	Плотник	
Рук. гр.	Айзенберг	
Рук. гр.	Клоцман	

3.902.1-10.3 00.00.00 УУ

Узел 7. Стык перегородочных панелей с монолитным железобетонным поясом

Стадия	Лист	Листов
Р		1

Укрводоканалпроект

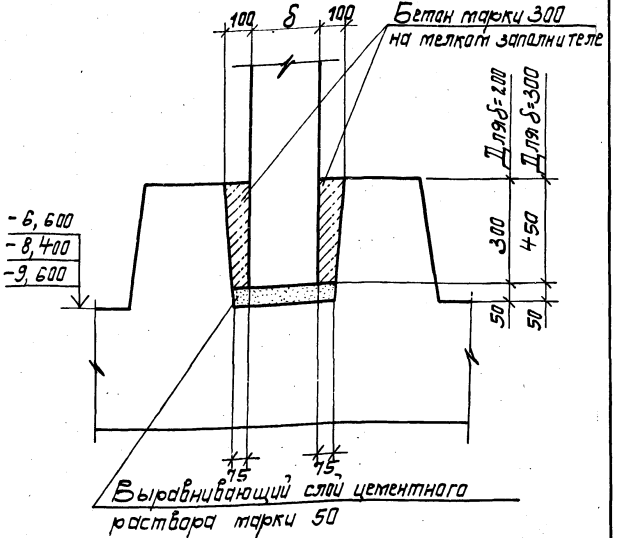

Гл.инж.пр.	Новоминский		
Н.контр.	Плотник		
Нач.отд.	Волошин		
Гл.спец.	Плотник		
Рук.гр.	Лузенберг		
Рук.гр.	Клоцман		

3.902.1-10.3 00.00.00У8

Узел 8.
Стык перегородочной панели с днищем.

Стадия	Лист	Листов
Р		1

Укрводоканалпроект

Инв.№ подл. | Подпись и дата | Взам.инв.№

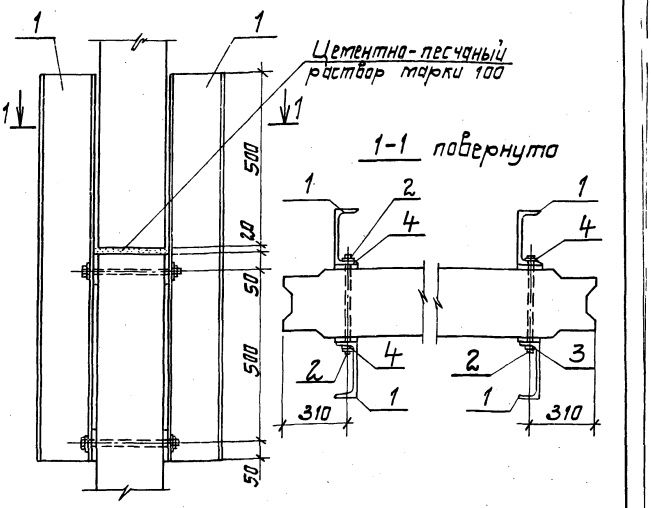

Марка поз.	Обозначение	Наименование	Кол.	Масса кг.	Примечание
		Сборочные единицы			
1	3.902.1-10.3 00.29.00	Изделие соединительное МС106	4	16,84	
		Стандартные изделия			
2		Болт М16 ГОСТ 7798-70*, L=260	4	0.51	
3		Гайка М16 ГОСТ 5915-70*	4	0,03	
4		Шайба косая М16 ГОСТ 10906-78*	8	0,01	

Гл.инж.пр.	Новоминский		
Н.контр.	Плотник		
Нач.отд.	Волошин		
Гл.спец.	Плотник		
Рук.гр.	Клоцман		

3.902.1-10.3 00.00.00У9

Узел 9.
Горизонтальный стык перегородочных панелей для H=6,6м и H=8,4м.

Стадия	Лист	Листов
Р		1

Укрводоканалпроект

Инв.№ подл. | Подпись и дата | Взам.инв.№

На период монтажа

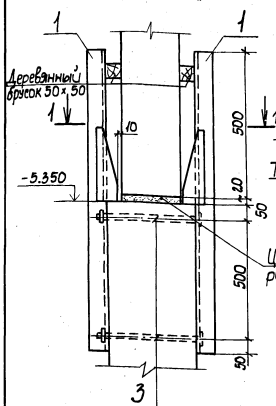

На период эксплуатации

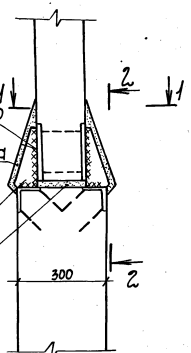

Марка, поз.	Обозначение	Наименование	Кол.	Масса, кг	Приме-чание
		Сборочные единицы			
1	3.902.1-10.3 00.30.00	Изделие соединительное МС 107	4	17,78	
2	3.902.1-10.3 00.31.00	Изделие соединительное МС 108	16	0,83	
		Стандартные изделия			
3		Болт М16 ГОСТ 7798-70*, L=360	8	0,62	
4		Гайка М16 ГОСТ 5915-70*	8	0,03	
5		Шайба М16 ГОСТ 11371-78*	8	0,01	

После приварки позиции 2 к закладным изделиям панелей произвести демонтаж временного крепления (позиции 1).

Перегородочная панель

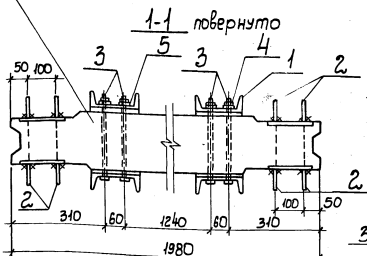

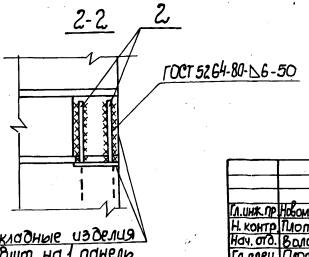

Гл.инж.пр.	Невоминский		
Н.контр.	Пилотник		
Нач.отд.	Волошин		
Гл.спец.	Пилотник		
Рук.гр.	Клочман		

3.902.1-10.3 00.00.00У10

Узел 10, Горизонтальный стык перегородочных панелей для Н=9,6м

Стадия	Лист	Листов
Р		1

Укрводоканалпроект

Инв.№ подл. | Подпись и дата | Взам.инв.№

Инв.№ подл. | Подпись и дата | Взам.инв.№

Формат	Зона	Поз.	Обозначение	Наименование	Кол. на исполнение 3.902.1-10.3 01.00.00- —	01	02	03	04	05	06	07	08	09	Примечание
				Документация											
А3			3.902.1-10.3 01.00.00 СБ	Сборочный чертеж	×	×	×	×	×	×	×	×	×	×	
А4			3.902.1-10.3 00.00.00 ТТ	Технические требования	×	×	×	×	×	×	×	×	×	×	
А3			3.902.1-10.3 00.00.00 ВО	Ведомость расхода стали на элемент	×	×	×	×	×	×	×	×	×	×	
				Сборочные единицы											
А4		1	3.902.1-10.1 00.01.00	Каркас плоский КР1	8	8	8	8	8	10	10	10	10	10	
А4		2	3.902.1-10.3 00.01.00	Сетка арматурная С125	1										
			-01	Сетка арматурная С126		1									
			-02	Сетка арматурная С127			1								
			-03	Сетка арматурная С128				1							

Гл.инж.пр.	Навминская	
Н.контр.	Платник	
Нач.отд.	Волошин	
Гл.спец.	Платник	
Рук.гр.	Абзенбаев	

3.902.1-10.3 01.00.00

Стадия	Лист	Листов
Р	1	9

Панель стеновая 2 ПС. Укрвдоканалпроект

ФОРМАТ А4

Инв.№ подл. | Подпись и дата | Взам.инв.№

Формат	Зона	Поз.	Обозначение	Наименование	Кол. на исполнение 3.902.1-10.3 01.00.00- —	01	02	03	04	05	06	07	08	09	Примечание
А4		2	3.902.1-10.3 00.01.00-04	Сетка арматурная С129					1						
			-05	Сетка арматурная С130						1					
			-06	Сетка арматурная С131							1				
			-07	Сетка арматурная С132								1			
			-08	Сетка арматурная С133									1		
А4			3.902.1-10.3 00.02.00	Сетка арматурная С140										1	
А4		3	3.902.1-10.3 00.05.00	Сетка арматурная С159	1										
			-01	Сетка арматурная С160		1									
			-02	Сетка арматурная С161			1								
			-03	Сетка арматурная С162				1							
			-04	Сетка арматурная С163					1						
			-05	Сетка арматурная С169						1					
			-06	Сетка арматурная С170							1				
			-07	Сетка арматурная С171								1			
			-08	Сетка арматурная С172									1		
А4			3.902.1-10.3 00.07.00	Сетка арматурная С197										1	
А4		4	3.902.1-10.1 00.12.00 -03	Сетка арматурная С72	1					1					
			-04	Сетка арматурная С73		1					1				
			-05	Сетка арматурная С74			1					1			

21877-11

Формат	Зона	Поз.	Обозначение	Наименование	Кол. на исполнение 3.902.1-10.3 01.00.00- —	01	02	03	04	05	06	07	08	09	Примечание
А4		4	3.902.1-10.1 00.12.00-06	Сетка арматурная С75				1	1				1	1	
А4		5	3.902.1-10.1 00.13.00-03	Сетка арматурная С79	1					1					
			-04	Сетка арматурная С80		1					1				
			-05	Сетка арматурная С81			1					1			
			-06	Сетка арматурная С82				1	1				1	1	
А4		6	3.902.1-10.3 00.09.00	Сетка арматурная С2.07	2	2	2	2	2						
			-01	Сетка арматурная С2.08						2	2	2	2	2	
А4		8	3.902.1-10.1 00.23.00-03	Изделие закладное МН7	1					1					
			-04	Изделие закладное МН8		1					1				
			-05	Изделие закладное МН9			1					1			
			-06	Изделие закладное МН10				1	1				1	1	
А4		9	3.902.1-10.1 00.24.00	Изделие закладное МН11	1	1	1	1	1	1	1	1	1	1	
		10	1.400-15. В1.52.0-06	Изделие закладное МН538	1,5	1,5	1,5	1,5	1,5	1,5	1,5	1,5	1,5	1,5	м
				Детали											
А4		7	3.902.1-10.3 00.21.00-05	Изделие закладное МН6	4	4	4	4	4						
			-06	Изделие закладное МН7						4	4	4	4	4	
Б4		11	3.902.1-10.3 01.00.01	А-I-6 ГОСТ 5781-82* L_{cp}=300	24	24	24	24	24	24	24	24	24	24	0,07 кг
				Материалы											
				Бетон М300	3,29	3,29	3,29	3,29	3,29	4,20	4,20	4,20	4,20	4,20	м³

Формат	Зона	Поз.	Обозначение	Наименование	Кол. на исполнение 3.902.1-10.3 01.00.00- 10	11	12	13	14	15	16	17	18	19	Примечание
				Документация											
А3			3.902.1-10.3 01.00.00СБ	Сборочный чертеж	×	×	×	×	×	×	×	×	×	×	
А4			3.902.1-10.3 00.00.00ТТ	Технические требования	×	×	×	×	×	×	×	×	×	×	
А3			3.902.1-10.3 00.00.00 ВС1	Ведомость расхода стали на элемент	×	×	×	×	×	×	×	×	×	×	
				Сборочные единицы											
А4		1	3.902.1-10.1 00.01.00	Каркас плоский КР1	12	12	12	12	12	8	8	8	8	8	
А4		2	3.902.1-10.3 00.01.00-09	Сетка арматурная С134	1										
			-10	Сетка арматурная С135		1									
			-11	Сетка арматурная С136			1								
А4			3.902.1-10.3 00.02.00-02	Сетка арматурная С137				1							
			-01	Сетка арматурная С142					1						
А4			3.902.1-10.3 00.03.00	Сетка арматурная С144						1					
			-01	Сетка арматурная С145							1				
			-02	Сетка арматурная С146								1			
			-03	Сетка арматурная С147									1		

Альбом 44

Инв. № подл.	Подпись и дата	Взам. инв. №

Формат	Зона	Поз.	Обозначение	Наименование	Кол. на исполнение 3.902.1-10.3 01.00.00- 10	11	12	13	14	15	16	17	18	19	Примечание
А4		2	3.902.1-10.3 00.03.00-04	Сетка арматурная С148										1	
А4		3	3.902.1-10.3 00.05.00-09	Сетка арматурная С177	1										
			-10	Сетка арматурная С178		1									
			-11	Сетка арматурная С179			1								
А4			3.902.1-10.3 00.07.00-04	Сетка арматурная С180				1							
			-02	Сетка арматурная С200					1						
А4			3.902.1-10.3 00.06.00	Сетка арматурная С184						1					
			-01	Сетка арматурная С185							1				
			-02	Сетка арматурная С186								1			
			-03	Сетка арматурная С187									1		
			-04	Сетка арматурная С188										1	
А4		4	3.902.1-10.1 00.12.00-03	Сетка арматурная С72	1					1					
			-04	Сетка арматурная С73		1					1				
			-05	Сетка арматурная С74			1					1			
			-06	Сетка арматурная С75				1	1				1	1	

3.902.1-10.3 01.00.00	Лист 5

Формат А4

Инв. № подл.	Подпись и дата	Взам. инв. №

Формат	Зона	Поз.	Обозначение	Наименование	Кол. на исполнение 3.902.1-10.3 01.00.00- 10	11	12	13	14	15	16	17	18	19	Примечание
А4		5	3.902.1-10.1 00.13.00-03	Сетка арматурная С79	1					1					
			-04	Сетка арматурная С80		1					1				
			-05	Сетка арматурная С81			1					1			
			-06	Сетка арматурная С82				1	1				1	1	
А4		6	3.902.1-10.3 00.09.00-02	Сетка арматурная С209	2	2	2	2	2						
А4		8	3.902.1-10.1 00.23.00-03	Изделие закладное МН7	1					1					
			-04	Изделие закладное МН8		1					1				
А4			-05	Изделие закладное МН9			1					1			
			-06	Изделие закладное МН10				1	1				1	1	
А4		9	3.902.1-10.1 00.24.00	Изделие закладное МН11	1	1	1	1	1	1	1	1	1	1	
		10	1.400-15.81.520-06	Изделие закладное МН538	1,5	1,5	1,5	1,5	1,5	1,5	1,5	1,5	1,5	1,5	т
				Детали											
А4		7	3.902.1-10.3 00.21.00-07	Изделие закладное МН8	4	4	4	4	4						
			-05	Изделие закладное МН6						4	4	4	4	4	
Б4		11	3.902.1-10.3 01.00.01	А-I-6 ГОСТ 5781-82* l=6300	24	24	24	24	24	24	24	24	24	24	0,07 кг
				Материалы											
				Бетон М300	4,81	4,81	4,81	4,81	4,81	3,50	3,50	3,50	3,50	3,50	$м^3$

3.902.1-10.3 01.00.00	Лист 6

Формат А4

21822 4.3

Инв. N подл.	Подпись и дата	Взам. инв. N

Формат	Зона	Поз.	Обозначение	Наименование	Кол. на исполнение 3.902.1-10.3 01.00.00- 20	21	22	23	24	25	26	27	28	29	Примечание
				Документация											
А3			3.902.1-10.3 01.00.00 СБ	Сборочный чертеж	X	X	X	X	X	X	X	X	X	X	
А4			3.902.1-10.3 00.00.00 ТТ	Технические требования	X	X	X	X	X	X	X	X	X	X	
А3			3.902.1-10.3 00.00.00 ВС1	Ведомость расхода стали на элемент	X	X	X	X	X	X	X	X	X	X	
				Сборочные единицы											
А4		1	3.902.1-10.1 00.01.00	Каркас плоский КР1	10	10	10	10	10	12	12	12	12	12	
А4		2	3.902.1-10.3 00.03.00 -05	Сетка арматурная С149	1										
			-06	Сетка арматурная С150		1									
			-07	Сетка арматурная С151			1								
			-08	Сетка арматурная С152				1							
А4			3.902.1-10.3 00.04.00	Сетка арматурная С157					1						
А4			3.902.1-10.3 00.03.00 -09	Сетка арматурная С153						1					
			-10	Сетка арматурная С154							1				
			-11	Сетка арматурная С155								1			

Инв. N подл.	Подпись и дата	Взам. инв. N

Формат	Зона	Поз.	Обозначение	Наименование	Кол. на исполнение 3.902.1-10.3 01.00.00- 20	21	22	23	24	25	26	27	28	29	Примечание
А4		2	3.902.1-10.3 00.04.00 -02	Сетка арматурная С156									1		
			-01	Сетка арматурная С158										1	
А4		3	3.902.1-10.3 00.06.00 -05	Сетка арматурная С189	1										
			-06	Сетка арматурная С190		1									
			-07	Сетка арматурная С191			1								
			-08	Сетка арматурная С192				1							
А4			3.902.1-10.3 00.07.00 -01	Сетка арматурная С199					1						
А4			3.902.1-10.3 00.06.00-09	Сетка арматурная С193						1					
			-10	Сетка арматурная С194							1				
			-11	Сетка арматурная С195								1			
А4			3.902.1-10.3 00.07.00 -05	Сетка арматурная С196									1		
			-03	Сетка арматурная С202										1	
А4		4	3.902.1-10.1 00.12.00 -03	Сетка арматурная С72	1					1					
			-04	Сетка арматурная С73		1					1				
			-05	Сетка арматурная С74			1					1			
			-06	Сетка арматурная С75				1	1				1	1	

Инв. N подл.	Подпись и дата	Взам. инв. N

Формат	Зона	Поз.	Обозначение	Наименование	Кол. на исполнение 3.902.1-10.3 01.00.00- 20	21	22	23	24	25	26	27	28	29	Примечание
А4		5	3.902.1-10.1 00.13.00 -03	Сетка арматурная С79	1					1					
			-04	Сетка арматурная С80		1					1				
			-05	Сетка арматурная С81			1					1			
			-06	Сетка арматурная С82				1	1				1	1	
А4		8	3.902.1-10.1 00.23.00-03	Изделие закладное мн7	1					1					
			-04	Изделие закладное мн8		1					1				
			-05	Изделие закладное мн9			1					1			
			-06	Изделие закладное мн10				1	1				1	1	
А4		9	3.902.1-10.1 00.24.00	Изделие закладное мн11	1	1	1	1	1	1	1	1	1	1	
		10	1.400-15.81 520-06	Изделие закладное мн538	1,5	1,5	1,5	1,5	1,5	1,5	1,5	1,5	1,5	1,5	м
				Детали											
А4		7	3.902.1-10.3 00.21.00-06	Изделие закладное мн7	4	4	4	4	4						
			-07	Изделие закладное мн8						4	4	4	4	4	
Б4		11	3.902.1-10.3 01.00.01	А-I-6 ГОСТ 5781-82*) $L_{ср}$=300	24	24	24	24	24	24	24	24	24	24	0,07кг
				Материалы											
				Бетон М 300	4,49	4,49	4,49	4,49	4,49	5,15	5,15	5,15	5,15	5,15	$м^3$

3.902.1-10.3 01.00.00

Лист 9

Формат А4

21822-45

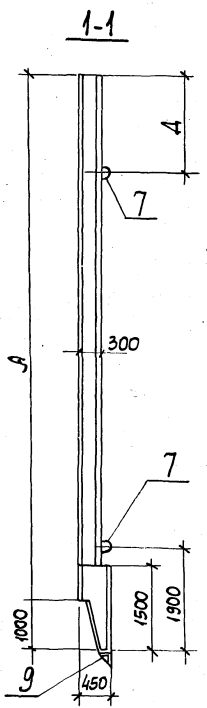

Рис.1

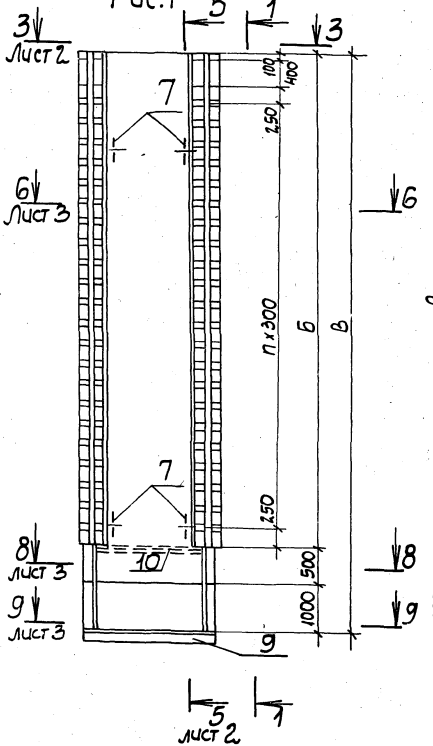

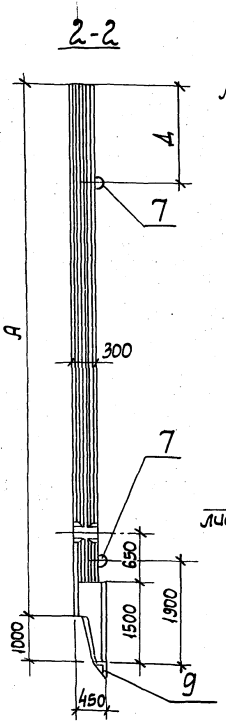

Рис.2

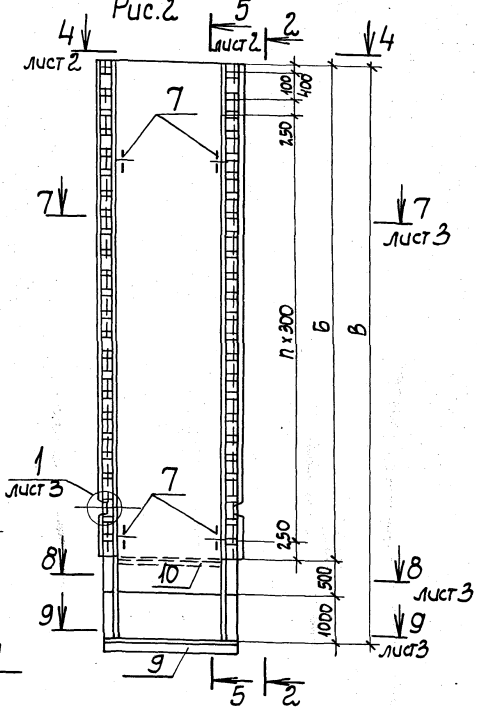

Таблицу исполнений см. лист 3

Гл. инж. пр.	Новоминский		
Н. контр.	Плотник		
Нач. отд.	Волошин		
Гл. спец.	Плотник		
Рук. гр.	Айзенберг		
Ст. инж.	Малинина		

3.902.1-10.3 01.00.00СБ

Панель стеновая 2 ПС. Сборочный чертеж

Стадия	Масса	Масштаб
Р	См. табл.	1:50
Лист 1	Листов 4	

Укрводоканалпроект

Рис. 3
Остальное см. рис. 1

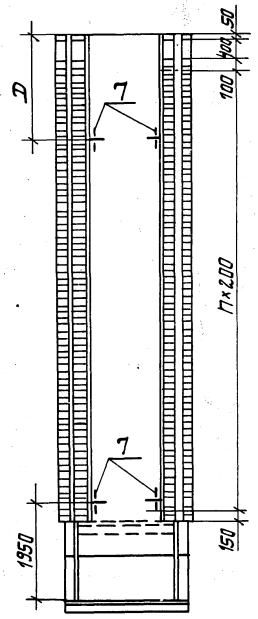

Рис. 4
Остальное см. рис. 2

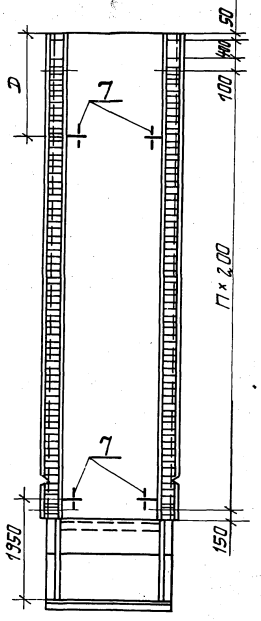

5-5

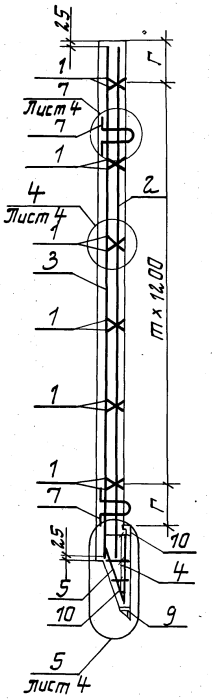

3-3

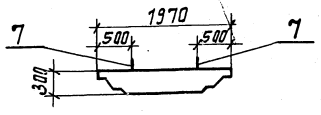

4-4

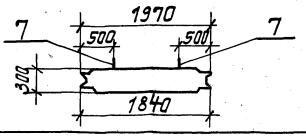

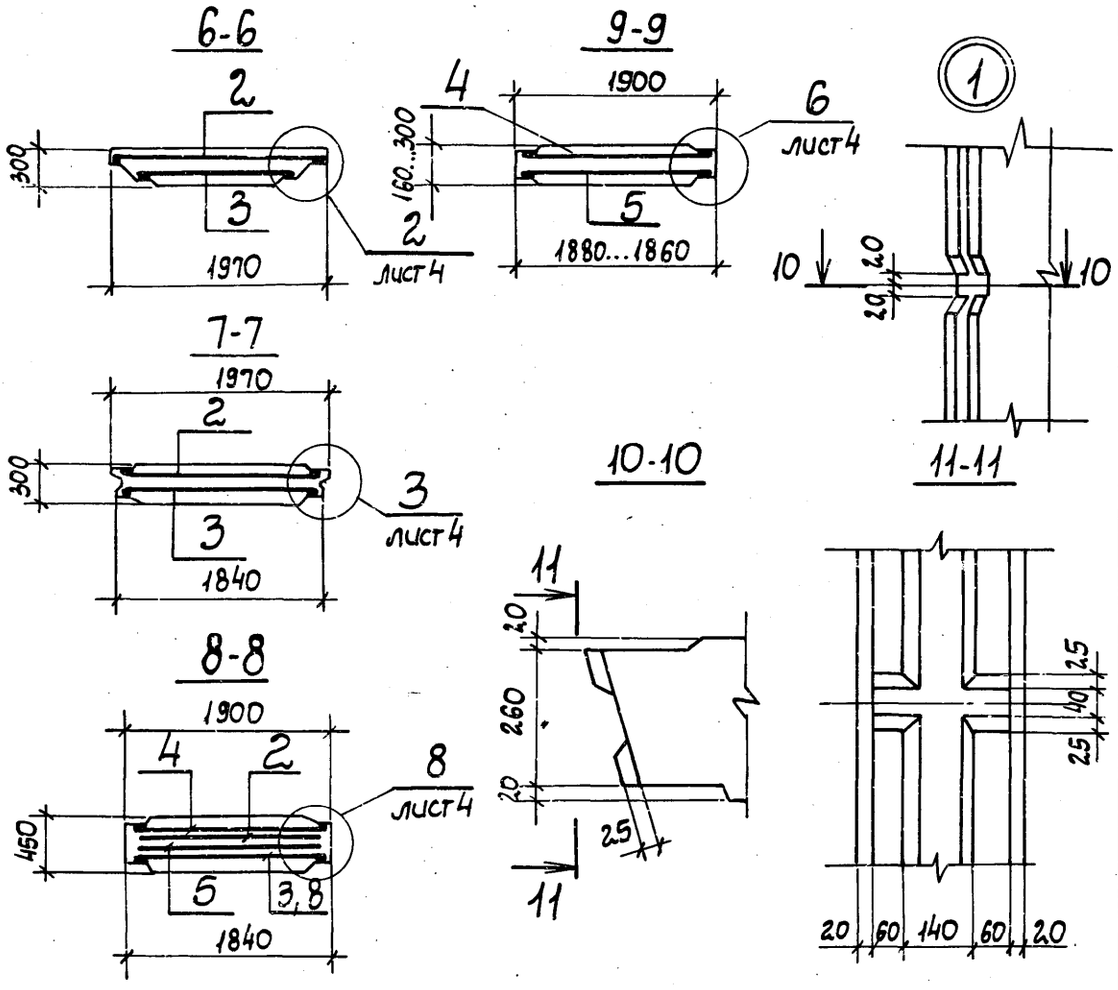

Обозначение	Марка	Рис.	Размеры, мм А	Б	В	Г	Д	Е	Н	Кол. шагов m	n	Масса, кг
3.902.1-10.3 -06	2ПС 72-2К	1	7200	6700	8200	950	1500	35	360	4	19	10500
-07	2ПС 72-3К							33				
-08	2ПС 72-4К											
-09	2ПС 72-5К	3					1550	30			30	
-10	2ПС 84-1К	1	8400	7900	9400		1500	39	430	5	23	12000
-11	2ПС 84-2К							35				
-12	2ПС 84-3К							33				
-13	2ПС 84-4К							30				
-14	2ПС 84-5К	3					1550				36	
-15	2ПС 54-1Ш	2	5400	4900	6400	650	1200	—	350	3	13	8800
-16	2ПС 54-2Ш											
-17	2ПС 54-3Ш											
-18	2ПС 54-4Ш											
-19	2ПС 54-5Ш											
-20	2ПС 72-1Ш	2	7200	6700	8200	950	1500	—	360	4	19	11200
-21	2ПС 72-2Ш											
-22	2ПС 72-3Ш											
-23	2ПС 72-4Ш											
-24	2ПС 72-5Ш	4					1550				30	
-25	2ПС 84-1Ш	2	8400	7900	9400		1500	—	430	5	23	12900
-26	2ПС 84-2Ш											
-27	2ПС 84-3Ш											
-28	2ПС 84-4Ш											
-29	2ПС 84-5Ш	4					1550				36	

Обозначение	Марка	Рис.	Размеры, мм А	Б	В	Г	Д	Е	Н	Кол. шагов m	n	Масса, кг
3.902.1-10.3 01.00.00	2ПС 54-1К	1	5400	4900	6400	650	1200	43	350	3	13	8200
-01	2ПС 54-2К							39				
-02	2ПС-54-3К							35				
-03	2ПС 54-4К							33				
-04	2ПС 54-5К							30				
-05	2ПС 72-1К		7200	6700	8200	950	1500	39	360	4	19	10500

Инв. N подл. | Подпись и дата | Взам. инв. N

3.902.1-10.3 01.00.00СБ

Лист 3

Формат А3

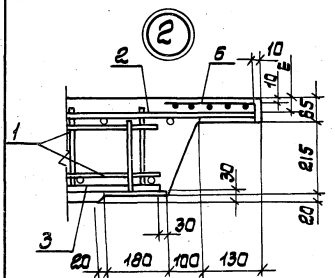

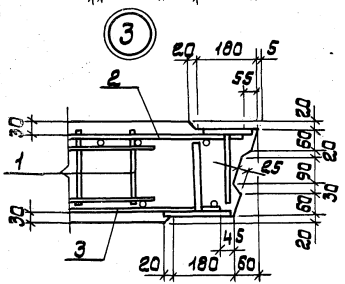

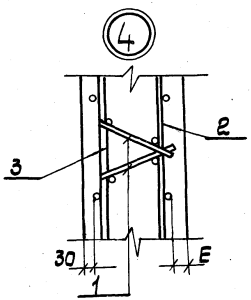

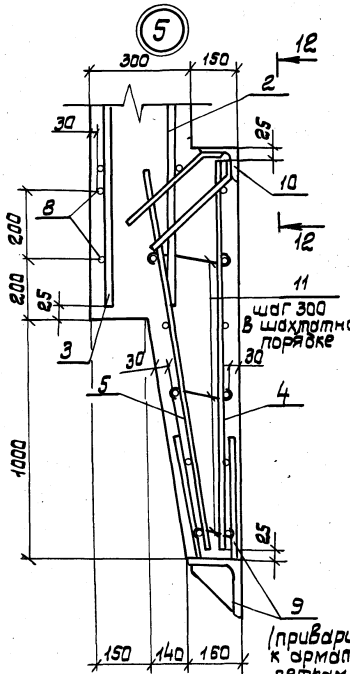

(приварить к арматурным сеткам поз. 4,5)

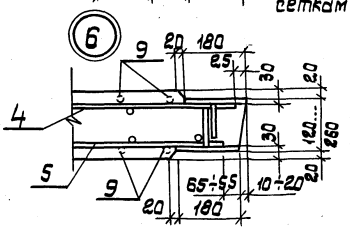

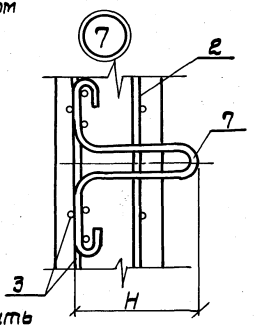

12-12

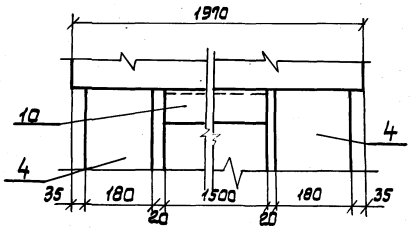

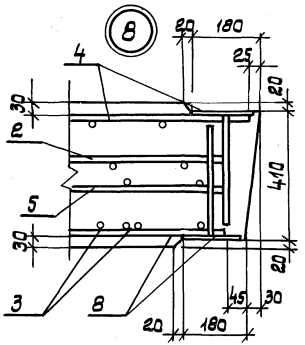

Ведомость деталей

Поз.	Эскиз
11	120...270

Инв.№подл. | Подпись и дата | Взам.инв.№

Формат	Зона	Поз.	Обозначение	Наименование	Кол. на исполнение 3.902.1-10.3 02.00.00- —	01	02	03	04	05	06	07	08	09	Примечание
				Документация											
А3			3.902.1-10.3 02.00.00СБ	Сборочный чертеж	X	X	X	X	X	X	X	X	X	X	
А4			3.902.1-10.3 00.00.00ТТ	Технические требования	X	X	X	X	X	X	X	X	X	X	
А3			3.902.1-10.3 01.00.00СБ	Панель стеновая 2ПС											
				Сборочный чертеж											
				(Узлы 2; 4; 7).	X	X	X	X	X	X	X	X	X	X	
А3			3.902.1-10.3 00.00.00ВС1	Ведомость расхода											
				стали на элемент	X	X	X	X	X	X	X	X	X	X	
				Сборочные единицы											
А4	1		3.902.1-10.1 00.01.00	Каркас плоский КР1	8	8	8	8	8	10	10	10	10	10	
А4	2		3.902.1-10.3 00.18.00	Сетка арматурная С274	1										
			-01	Сетка арматурная С275		1									
			-02	Сетка арматурная С276			1								
			-03	Сетка арматурная С277				1							

Исполнения 10...14 см. листы 4, 5.

Гл. инжен.	Новоминский		3.902.1-10.3 02.00.00
Н. контр.	Плотник		
Нач. отд.	Валошин		Панель стеновая 3ПС
Гл. спец.	Плотник		Укрводоканалпроект
Рук. гр.	Гизенберг		

Стадия	Лист	Листов
Р	1	5

ФОРМАТ А4

Инв. № подл. | Подпись и дата | Взам. инв. №

Формат	Зона	Поз.	Обозначение	Наименование	Кол. на исполнение 3.902.1-10.3 02.00.00- —	01	02	03	04	05	06	07	08	09	Примечание
А4	2		3.902.1-10.3 00.18.00-04	Сетка арматурная С278					1						
			-05	Сетка арматурная С279						1					
			-06	Сетка арматурная С280							1				
			-07	Сетка арматурная С281								1			
			-10	Сетка арматурная С138									1		
А4			3.902.1-10.3 00.19.00	Сетка арматурная С141										1	
А4	3		3.902.1-10.3 00.20.00	Сетка арматурная С164	1										
			-01	Сетка арматурная С165		1									
			-02	Сетка арматурная С166			1								
			-03	Сетка арматурная С167				1							
			-04	Сетка арматурная С168					1						
			-05	Сетка арматурная С173						1					
			-06	Сетка арматурная С174							1				
			-07	Сетка арматурная С175								1			
			-08	Сетка арматурная С176									1		
А4			3.902.1-10.3 00.08.00	Сетка арматурная С198										1	
А4	4		3.902.1-10.1 00.21.00	Сетка арматурная С109	1	1	1	1	1	1	1	1	1	1	
А4	5		-01	Сетка арматурная С110	1	1	1	1	1	1	1	1	1	1	

Инв. N подл. | Подпись и дата | Взам. инв. N

Формат	Зона	Поз.	Обозначение	Наименование	Кол. на исполнение 3.902.1-10.3 02.00.00- —	01	02	03	04	05	06	07	08	09	Примечание
А4		6	3.902.1-10.3 00.09.00	Сетка арматурная С207	2	2	2	2	2						
			-01	Сетка арматурная С208						2	2	2	2	2	
А4		9	1.400-15. 81.120-14	Изделие закладное МН101-3	4	4	4	4	4	4	4	4	4	4	
				Детали											
А4		7	3.902.1-10.3 00.21.00	-04 Изделие закладное МН5	4	4	4	4	4						
				-06 Изделие закладное МН7						4	4	4	4	4	
А4		8	3.902.1-10.3 00.22.00	Изделие закладное МН9	2	2	2	2	2						
			-01	Изделие закладное МН10						2	2	2	2	2	
В4		10	3.902.1-10.3 02.00.01	А-I-ГОСТ 5781-82* L=190	50	50	50	50	50	50	50	50	50	50	0,05кг
				Материалы											
				Бетон М300	2,96	2,96	2,96	2,96	2,96	3,87	3,87	3,87	3,87	3,87	$м^3$

3.902.1-10.3 02.00.00 Лист 3

Формат А4

Инв. N подл. | Подпись и дата | Взам. инв. N

Формат	Зона	Поз.	Обозначение	Наименование	Кол. на исполнение 3.902.1-10.3 02.00.00- 10	11	12	13	14	Примечание
				Документация						
А3			3.902.1-10.3 02.00.00СБ	Сборочный чертеж	X	X	X	X	X	
А4			3.902.1-10.3 00.00.00ТТ	Технические требования	X	X	X	X	X	
А3			3.902.1-10.3 01.00.00СБ	Панель стеновая 2ПС						
				Сборочный чертеж						
				(Узлы 2, 4, 7)	X	X	X	X	X	
А3			3.902.1-10.3 00.00.00ВС1	Ведомость расхода						
				стали на элемент	X	X	X	X	X	
				Сборочные единицы						
А4		1	3.902.1-10.1 00.01.00	Каркас плоский КР1	12	12	12	12	12	
А4		2	3.902.1-10.3 00.18.00 -08	Сетка арматурная С282	1					
			-09	Сетка арматурная С283		1				
			-11	Сетка арматурная С139			1			
А4			3.902.1-10.3 00.19.00-02	Сетка арматурная С284				1		
			-01	Сетка арматурная С143					1	
А4		3	3.902.1-10.3 00.20.00-09	Сетка арматурная С181	1					
			-10	Сетка арматурная С182		1				
			-11	Сетка арматурная С183			1			

3.902.1-10.3 02.00.00 Лист 4

Формат А4

Инв. N подл.	Подпись и дата	Взам. инв. N

Формат	Зона	Поз.	Обозначение	Наименование	Кол. на исполнение 3.902.1-10.3 02.00.00										Примечание
					10	11	12	13	14						
А4		3	3.902.1-10.3 00.08.00-01	Сетка арматурная С285				1							
			-02	Сетка арматурная С201					1						
А4		4	3.902.1-10.3 00-10.00	Сетка арматурная С210	1	1	1	1	1						
А4		5	-01	Сетка арматурная С211	1	1	1	1	1						
А4		6	3.902.1-10.3 00.09.00-02	Сетка арматурная С209	2	2	2	2	2						
А4		9	1.400-15. В1. 12.0 - 14	Изделие закладное МН107-3	4	4	4	4	4						
				Детали											
А4		7	3.902.1-10.3 00.21.00-06	Изделие закладное МН7	4	4	4	4	4						
А4		8	3.902.1-10.3 00.22.00-01	Изделие закладное МН10	2	2	2	2	2						
Б4		10	3.902.1-10.3 02.00.01	Ф-I-6 ГОСТ 5781-82* L=190	50	50	50	50	50						0,05 кг
				Материалы											
				Бетон М300	4,53	4,53	4,53	4,53	4,53						$м^3$

21424-52

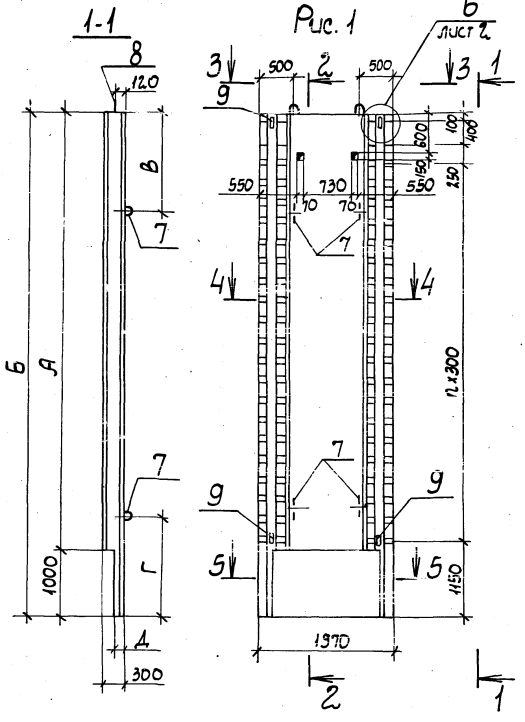

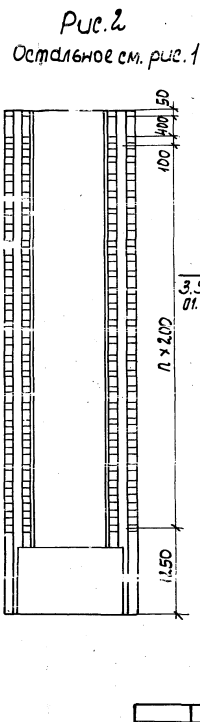

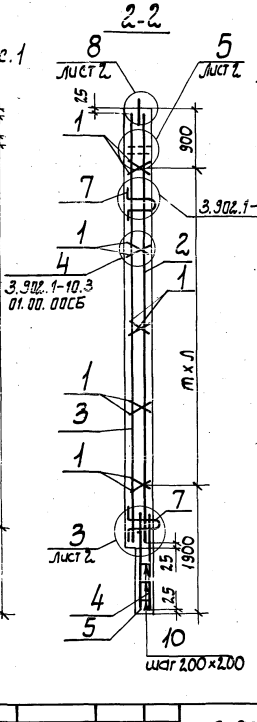

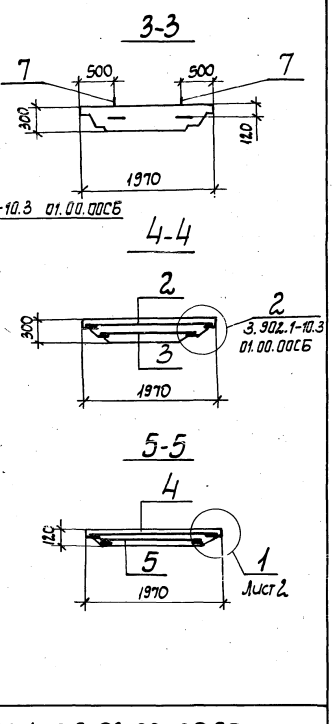

Ведомость деталей

Поз.	Эскиз
10	110

Таблицу исполнений см. лист 2.

Гл. инж. пр.	Новомиский		
Н. контр.	Плотник		
Нач. отд.	Волошин		
Гл. спец.	Плотник		
Рук. гр.	Аренберг		
Рук. гр.	Клоцман		

3.902.1-10.3 02.00.00СБ

Панель стеновая ЗПС
Сборочный чертеж

Стадия	Масса	Масштаб
Р	см. табл.	1:50
Лист 1	Листов 2	

Укрводоканалпроект

Инв. № подл. | Подпись и дата | Взам. инв. №

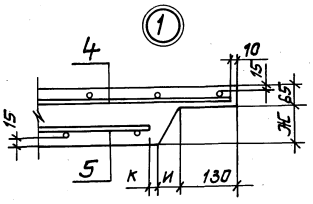

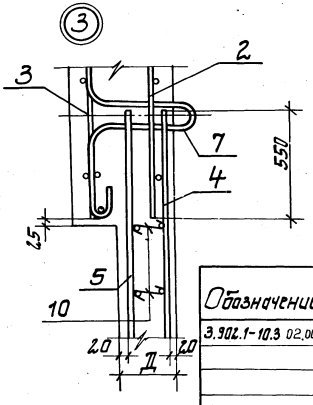

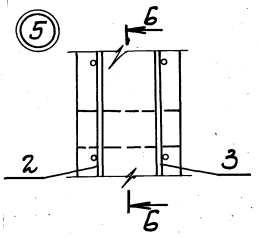

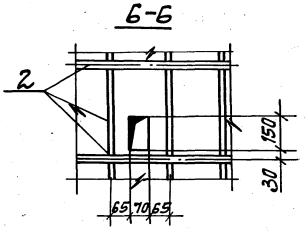

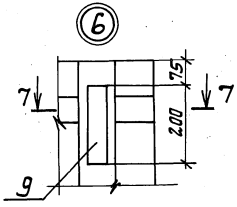

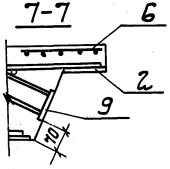

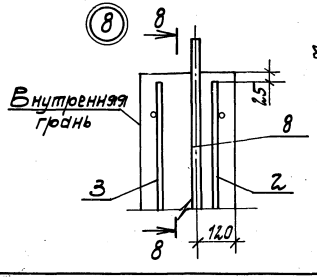

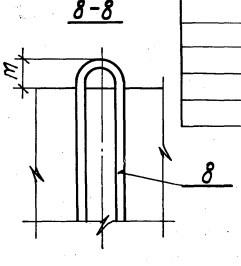

Обозначение	Марка	Рис.	Размеры, мм А	Б	В	Г	Д	Е	Ж	И	К	Л	М	Н	Кол. шт. т	п	Масса кг
3.902.1-10.3 02.00.00	3ПС 54-1к	1	5400	6400	1500	1600	120	43	55	2,5	55	1200	100	330	3	15	7400
-01	3ПС 54-2к							39									
-02	3ПС 54-3к							35									
-03	3ПС 54-4к							33									
-04	3ПС 54-5к							30									
-05	3ПС 72-1к		7200	8200				39							4	21	9700
-06	3ПС 72-2к							35									
-07	3ПС 72-3к							33									
-08	3ПС 72-4к							30									
-09	3ПС 72-5к	2			1550	1650						1350	180	360		32	
-10	3ПС 84-1к	1	8400	9400	1500	1600	150	39	85	4,0	40				5	25	11300
-11	3ПС 84-2к							33									
-12	3ПС 84-3к							30									
-13	3ПС 84-4к	2			1550	1650										38	
-14	3ПС 84-5к							27									

Ведомость расхода стали на элемент, кг

Марка элемента	Изделия арматурные. Арматура класса A-I ГОСТ 5781-82* ф6	ф8	Итого	A-III ф10	ф12	ф14	ф16	ф18	ф20	ф22	ф25	ф28	Итого	Прокат марки ВСт3 кп2 ГОСТ 103-76* -δ=10	Итого	Всего
2ПС54-1к	22,18	14,24	36,42	9,58	79,65	103,36	39,76	—	—	—	—	—	232,35	35,18	35.18	363,95
2ПС54-2к	22,18	14,24	36,42	9,58	19,35	103,36	107,15	—	62,16	—	—	—	301,60	102,88	102,88	440,90
2ПС54-3к	22,18	14,24	36,42	9,58	19,35	103,36	—	—	167,39	75,18	—	—	374,86	122,58	122,58	533,86
2ПС54-4к	22,18	14,24	36,42	9,58	19,35	103,36	—	—	—	202,38	97,44	—	432,09	131,62	131,62	600,13
2ПС54-5к	22,18	14,24	36,42	9,58	19,35	103,36	—	—	—	—	355,84	—	487,95	141,92	141,92	666.29
2ПС72-1к	29,78	17,80	47,58	12,94	19,35	138,24	179,13	—	—	—	—	—	349,48	112,14	112,14	509,20
2ПС72-2к	29,78	17,80	47,58	12,94	19,35	138,24	—	—	279,92	—	—	—	450,45	140,80	140,80	638,83
2ПС72-3к	29,78	17,80	47,58	12,94	19,35	138,24	—	—	—	338,38	—	—	508,91	151,54	151,54	708,03
2ПС72-4к	29,78	17,80	47,58	12,94	19,35	69,12	—	114,32	—	—	433,72	—	649,45	169,06	169,06	866,09
2ПС72-5к	29,78	17,80	47,58	13,10	19,35	69,12	—	114,32	—	—	576,50	—	798,39	218,78	218,78	1064,75
2ПС84-1к	34,78	21,36	56,14	15,19	19,35	80,64	306,05	—	—	—	—	—	421,21	123,42	123,42	600.79
2ПС84-2к	34,78	21,36	56,14	15,19	19,35	80,64	105,44	—	62,16	303,76	—	—	586,53	163,52	163,52	806,19
2ПС84-3к	34,78	21,36	56,14	15,19	19,35	80,64	—	—	164,72	75,18	388,9	—	743,97	183,30	183,30	983,41
2ПС84-4к	34,78	21,36	56,14	22,46	19,35	80,64	—	—	164,72	—	655,08	—	942,25	245,90	245,90	1244,29
2ПС84-5к	34,78	21,36	56,14	22,46	19,35	80,64	—	—	164,72	—	97,44	704,91	1089,52	268,40	268,40	1414,06
2ПС54-1ш	1,68	14,24	15,92	18,26	83,21	116,3	39,76	—	—	—	—	—	257,53	102,92	102,92	376,37
2ПС54-2ш	1,68	14,24	15,92	18,26	19,35	116,3	113,6	—	62,12	—	—	—	329,63	121,46	121,46	467,01
2ПС54-3ш	1,68	14,24	15,92	18,26	19,35	116,3	—	—	177,6	75,18	—	—	406,69	136,84	136,84	559,45
2ПС54-4ш	1,68	14,24	15,92	18,26	19,35	116,3	—	—	—	214,8	96,74	—	465,45	146,40	146,40	627,77
2ПС54-5ш	1,68	14,24	15,92	18,26	19,35	116,3	—	—	—	—	373,14	—	527,05	151,80	151.80	694,77
2ПС72-1ш	1,68	17,80	19,48	24,98	19,35	155,52	221,39	—	—	—	—	—	421,24	137,28	137,28	568,00

Гл. инж. пр.	Новотицкий	
Н. контр.	Платник	
Нач. отд.	Балошин	
Гл. спец.	Платник	
Рук. гр.	Гизенберг	
Вед. инж.	Билецкая	
Ст. инж.	Малинина	

3.902.1-10.3 ОО.ОО.ОВС1

Ведомость расхода стали на элемент.

Стадия	Лист	Листов
Р	1	4

УкрВодоканалпроект

Инв. № подл. | Подпись и дата | Взам. инв. №

Ведомость расхода стали на элемент, кг

Продолжение

Изделия закладные

Марка элемента	Арматура класса A-I, ГОСТ 5781-82*						A-III, ГОСТ 5781-82*							Прокат марки Вст3кп2				Всего	Общий расход
	ф6	ф8	ф20	ф22	ф25	Итого	ф10	ф12	ф16	ф20	ф22	ф25	Итого	ГОСТ 103-76* −δ=10	ГОСТ 8510-72* L145×80×8	ГОСТ 8509-72* L160×12	Итого		
2ПС54-1к	0,7	—	17,8	—	—	18,5	4,26	2,56	5,52	—	—	—	12,34	19,04	18,75	55,86	93,65	124,49	488,44
2ПС54-2к	0,7	—	17,8	—	—	18,5	4,26	2,56	—	8,64	—	—	15,46	20,46	18,75	55,86	95,07	129,03	569,93
2ПС54-3к	0,7	—	17,8	—	—	18,5	4,26	2,56	—	—	10,44	—	17,26	21,16	18,75	55,86	95,77	131,53	665,39
2ПС54-4к	—	1,26	17,8	—	—	19,06	4,26	2,56	—	—	—	13,44	20,26	21,86	18,75	55,86	96,47	135,79	735,92
2ПС54-5к	—	1,26	17,8	—	—	19,06	4,26	2,56	—	—	—	13,44	20,26	21,86	18,75	55,86	96,47	135,79	802,08
2ПС72-1к	0,7	—	—	21,84		22,54	4,26	2,56	5,52	—	—	—	12,34	19,04	18,75	55,86	93,65	128,53	637,73
2ПС72-2к	0,7	—	—	21,84	—	22,54	4,26	2,56	—	8,64	—	—	15,46	20,46	18,75	55,86	95,07	133,07	771,90
2ПС72-3к	0,7	—	—	21,84	—	22,54	4,26	2,56	—	—	10,44	—	17,26	21,16	18,75	55,86	95,77	135,57	843,60
2ПС72-4к	—	1,26	—	21,84	—	23,10	4,26	2,56	—	—	—	13,44	20,26	21,86	18,75	55,86	96,47	139,83	1005,93
2ПС72-5к	—	1,26	—	21,84		23,10	4,26	2,56	—	—	—	13,44	20,26	21,86	18,75	55,86	96,47	139,83	1204,58
2ПС84-1к	0,7	—	—	—	33,88	34,58	4,26	2,56	5,52	—	—	—	12,34	19,04	18,75	55,86	93,65	140,57	741,36
2ПС84-2к	0,7	—	—	—	33,88	34,58	4,26	2,56	—	8,64	—	—	15,46	20,46	18,75	55,86	95,07	145,11	951,30
2ПС84-3к	0,7	—	—	—	33,88	34,58	4,26	2,56	—	—	10,44	—	17,26	21,16	18,75	55,86	95,77	147,61	1131,02
2ПС84-4к	—	1,26	—	—	33,88	35,14	4,26	2,56	—	—	—	13,44	20,26	21,86	18,75	55,86	96,47	151,87	1396,16
2ПС84-5к	—	1,26	—	—	33,88	35,14	4,26	2,56	—	—	—	13,44	20,26	21,86	18,75	55,86	96,47	151,87	1565,93
2ПС54-1ш	0,7	—	17,8	—	—	18,50	4,26	2,56	5,52	—	—	—	12,34	19,04	18,75	55,86	93,65	124,49	500,86
2ПС54-2ш	0,7	—	17,8	—	—	18,50	4,26	2,56	—	8,64	—	—	15,46	20,46	18,75	55,86	95,07	129,03	596,04
2ПС54-3ш	0,7	—	17,8	—	—	18,50	4,26	2,56	—	—	10,44	—	17,26	21,16	18,75	55,86	95,77	131,53	690,98
2ПС54-4ш	—	1,26	17,8	—	—	19,06	4,26	2,56	—	—	—	13,44	20,26	21,86	18,75	55,86	96,47	135,79	763,56
2ПС54-5ш	—	1,26	17,8	—	—	19,06	4,26	2,56	—	—	—	13,44	20,26	21,86	18,75	55,86	95,47	135,79	830,56
2ПС72-1ш	0,7	—	—	21,84	—	22,54	4,26	2,56	5,52				12,34	19,04	18,75	55,86	93,65	128,53	696,53

Ведомость расхода стали на элемент, кг

Продолжение

Марка элемента	Изделия арматурные. Арматура классов А-I, А-III ГОСТ 5781-82*													Прокат марки ВСт3кп2 ГОСТ 103-76*			Всего
	ф6	ф8		Итого	ф10	ф12	ф14	ф16	ф18	ф20	ф22	ф25	ф28	Итого	δ=10	Итого	
2ПС72-2ш	1,68	17,8		19,48	24,98	19,35	155,52	—	—	293,04	—	—	—	492,89	160,30	160,30	672,67
2ПС72-3ш	1,68	17,8		19,48	24,98	19,35	155,52	—	—	—	354,45	—	—	554,30	171,84	171,84	745,62
2ПС72-4ш	1,68	17,8		19,48	24,98	19,35	77,76	—	128,61	—	—	456,00	—	706,70	182,88	182,88	909,06
2ПС72-5ш	1,68	17,8		19,48	37,86	19,35	77,76	—	128,61	—	—	608,0	—	870,58	236,78	236,78	1127,04
2ПС84-1ш	1,68	21,36		23,04	29,47	19,33	90,72	328,78	—	—	—	—	—	468,30	153,00	153,00	644,34
2ПС84-2ш	1,68	21,36		23,04	29,47	19,33	90,81	118,62	—	66,10	322,2	—	—	642,53	187,50	187,50	853,07
2ПС84-3ш	1,68	21,36		23,04	29,47	19,33	90,81	118,62	—	—	75,10	414,6	—	747,93	199,70	199,70	970,47
2ПС84-4ш	1,68	21,36		23,04	44,60	19,33	90,81	—	—	185,31	—	691,00	—	1031,05	266,90	266,90	1320,99
2ПС84-5ш	1,68	21,36		23,04	44,60	19,33	90,81	—	—	185,31	—	96,70	747,4	1184,15	292,70	292,70	1499,89
3ПС54-1к	23,00	14,24		37,24	9,80	80,54	119,02	67,52	—	—	—	—	—	276,88	57,68	57,68	371,80
3ПС54-2к	23,00	14,24		37,24	9,80	15,55	119,02	180,20	—	—	—	—	—	324,57	57,68	57,68	419,49
3ПС54-3к	23,00	14,24		37,24	9,80	15,55	119,02	67,52	—	176,40	—	—	—	388,29	75,20	75,20	500,73
3ПС54-4к	23,00	14,24		37,24	9,80	15,55	119,02	67,52	—	—	213,00	—	—	427,89	80,96	80,96	543,09
3ПС54-5к	23,00	14,24		37,24	9,80	15,55	119,02	67,52	—	—	—	272,50	—	484,39	92,40	92,40	614,03
3ПС72-1к	30,60	17,80		48,40	13,16	15,55	136,40	145,20	—	141,28	—	—	—	451,59	74,60	74,60	574,59
3ПС72-2к	30,60	17,80		48,40	13,16	15,55	136,40	—	—	367,40	—	—	—	536,51	97,28	97,28	678,19
3ПС72-3к	30,60	17,80		48,40	13,16	15,55	136,40	—	—	141,28	273,80	—	—	580,69	104,78	104,78	733,87
3ПС72-4к	30,60	17,80		48,40	13,16	15,55	67,30	90,24	—	141,28	—	350,50	—	678,03	119,52	119,52	845,95
3ПС72-5к	30,60	17,80		48,40	19,32	15,55	67,30	90,24	—	141,28	—	493,3	—	826,99	168,00	168,00	1043,39
3ПС84-1к	35,00	21,30		56,30	15,40	15,60	80,60	254,70	—	164,96	—	—	—	531,26	85,88	85,88	673,44
3ПС84-2к	35,00	21,30		56,30	15,40	15,60	80,60	88,20	—	164,72	314,30	—	—	678,84	120,56	120,56	855,68
3ПС84-3к	35,00	21,30		56,30	15,40	15,60	—	193,64	—	164,72	—	402,40	—	791,76	137,60	137,60	985,66
3ПС84-4к	35,00	21,30		56,30	22,68	15,60	80,60	88,20	—	164,96	—	571,10	—	943,14	195,12	195,12	1194,56
3ПС84-5к	35,00	21,30		56,30	22,68	15,60	—	133,64	—	164,96	—	—	722,50	1119,38	219,94	219,94	1395,52

Инв.№ подл. | Подпись и дата | Взам. инв.№

Ведомость расхода стали на элемент, кг

Продолжение

Изделия закладные

Марка элемента	Арматура класса А-I ГОСТ 5781-82*							А-III							Прокат марки ВСт3кп2 ГОСТ 103-76				Всего	Общий расход
	ф6	ф8	ф18	ф22	ф25	ф28	Итого	ф8	ф10	ф12	ф16	ф20	ф22	ф25	Итого	δ=6	δ=10	ГОСТ 8509-72* L160×12	ГОСТ 8510-72* L 125×80×8	Итого		
2ПС72-2ш	0,7	—	—	21,84	—	—	22,54	—	4,26	2,56	—	8,64	—	—	15,46	—	20,46	55,86	18,75	95,07	133,77	806,44
2ПС72-3ш	0,7	—	—	21,84	—	—	22,54	—	4,26	2,56	—	—	10,44	—	17,26	—	21,16	55,86	18,75	95,77	135,57	881,19
2ПС72-4ш	—	1,26	—	21,84	—	—	23,10	—	4,26	2,56	—	—	—	13,44	20,26	—	21,86	55,86	18,75	96,47	138,57	1047,63
2ПС72-5ш	—	1,26	—	21,84	—	—	23,10	—	4,26	2,56	—	—	—	13,44	20,46	—	21,86	55,86	18,75	96,47	138,57	1265,61
2ПС84-1ш	0,7	—	—	—	33,88	—	34,58	—	4,30	2,56	5,6	—	—	—	12,46	—	19,10	55,86	18,75	93,71	140,75	785,09
2ПС84-2ш	0,7	—	—	—	33,88	—	34,58	—	4,30	2,56	—	8,60	—	—	15,46	—	20,46	55,86	18,75	95,07	145,11	998,18
2ПС84-3ш	0,7	—	—	—	33,88	—	34,58	—	4,30	2,56	—	—	10,44	—	17,26	—	21,20	55,86	18,75	95,81	147,65	1118,12
2ПС84-4ш	0,7	—	—	—	33,88	—	34,58	—	4,30	2,56	—	—	—	13,44	20,26	—	21,86	55,86	18,75	96,47	151,31	1472,30
2ПС84-5ш	0,7	—	—	—	33,88	—	34,58	—	4,30	2,56	—	—	—	13,44	20,26	—	21,86	55,86	18,75	96,47	151,31	1651,20
3ПС54-1к	—	—	13,08	9,6	—	—	22,68	1,2	—	—	—	—	—	—	1,2	3,6	—	—	—	3,6	27,48	399,28
3ПС54-2к	—	—	13,08	9,6	—	—	22,68	1,2	—	—	—	—	—	—	1,2	3,6	—	—	—	3,6	27,48	446,97
3ПС54-3к	—	—	13,08	9,6	—	—	22,68	1,2	—	—	—	—	—	—	1,2	3,6	—	—	—	3,6	27,48	528,21
3ПС54-4к	—	—	13,08	9,6	—	—	22,68	1,2	—	—	—	—	—	—	1,2	3,6	—	—	—	3,6	27,48	570,57
3ПС54-5к	—	—	13,08	9,6	—	—	22,68	1,2	—	—	—	—	—	—	1,2	3,6	—	—	—	3,6	27,48	641,51
3ПС72-1к	—	—	—	21,84	—	19,12	40,96	1,2	—	—	—	—	—	—	1,2	3,6	—	—	—	3,6	45,76	620,35
3ПС72-2к	—	—	—	21,84	—	19,12	40,96	1,2	—	—	—	—	—	—	1,2	3,6	—	—	—	3,6	45,76	723,95
3ПС72-3к	—	—	—	21,84	—	19,12	40,96	1,2	—	—	—	—	—	—	1,2	3,6	—	—	—	3,6	45,76	779,63
3ПС72-4к	—	—	—	21,84	—	19,12	40,96	1,2	—	—	—	—	—	—	1,2	3,6	—	—	—	3,6	45,76	891,71
3ПС72-5к	—	—	—	21,84	—	19,12	40,96	1,2	—	—	—	—	—	—	1,2	3,6	—	—	—	3,6	45,76	1089,15
3ПС84-1к	—	—	—	21,84	—	19,12	40,96	1,2	—	—	—	—	—	—	1,2	3,6	—	—	—	3,6	45,76	719,20
3ПС84-2к	—	—	—	21,84	—	19,12	40,96	1,2	—	—	—	—	—	—	1,2	3,6	—	—	—	3,6	45,76	901,44
3ПС84-3к	—	—	—	21,84	—	19,12	40,96	1,2	—	—	—	—	—	—	1,2	3,6	—	—	—	3,6	45,76	1031,42
3ПС84-4к	—	—	—	21,84	—	19,12	40,96	1,2	—	—	—	—	—	—	1,2	3,6	—	—	—	3,6	45,76	1240,32
3ПС84-5к	—	—	—	21,84	—	19,12	40,96	1,2	—	—	—	—	—	—	1,2	3,6	—	—	—	3,6	45,76	1441,28

Инв. № подл. | Подпись и дата | Взам. инв. №

Формат	Зона	Поз.	Обозначение	Наименование	Кол. на исполнение 3.902.1-10.3 03.00.00- —	01	02	Примечание
				Документация				
А3			3.902.1-10.3 00.00.00ТТ	Технические требования	X	X	X	
А3			3.902.1-10.3 03.00.00СБ	Сборочный чертеж	X	X	X	
А3			3.902.1-10.3 00.00.00 ВС2	Ведомость расхода стали на элемент	X	X	X	
				Сборочные единицы				
А4		1	3.902.1-10.1 00.01.00	Каркас плоский КР1			6	
			-01	Каркас плоский КР2	6	6		
А4		2	3.902.1-10.2 00.02.00	Сетка арматурная С11	1			
			-03	Сетка арматурная С14			1	
			-04	Сетка арматурная С15		1		

Гл. инженер	Новаторинский		3.902.1-10.3 03.00.00
Н. контр.	Плотник		Панель перегородочная рядовая ПГ36.2-Р1Ш; ПГ42.2-Р1Ш ПГ42.3-Р1Ш
Нач. отд.	Волошин		Стадия Р; Лист 1; Листов 2
Гл. спец.	Плотник		Укрводоканалпроект
Рук. гр.	Фузенберг		
Вед. инж.	Слепак		

Формат А4

Инв. № подл. | Подпись и дата | Взам. инв. №

Формат	Зона	Поз.	Обозначение	Наименование	Кол. на исполнение 3.902.1-10.3 03.00.00- —	01	02	Примечание
А4	3		3.902.1-10.2 00.02.00	Сетка арматурная С11	1			
			-03	Сетка арматурная С14		1		
			-04	Сетка арматурная С15			1	
А4	4		3.902.1-10.3 00.11.00	Сетка арматурная С2.12	1			
			-01	Сетка арматурная С2.13		1		
А4	6		3.902.1-10.3 00.23.00	Изделие закладное МН11			6	
			3.902.1-10.2 00.21.00	Изделие закладное МН4	4	6		
А3	7		3.902.1-10.3 00.24.00	Изделие закладное МН12			8	
				Детали				
А4	5		3.902.1-10.3 00.21.00	Изделие закладное МН1	4	4		
			-01	Изделие закладное МН2			4	
Б4	8		3.902.1-10.3 03.00.01	Труба 25х2х200 ГОСТ 10704-76*	4	4		0,23 кг
Б4			3.902.1-10.3 03.00.02	Труба 25х2х300 ГОСТ 10704-76*			8	0,35 кг
				Материалы				
				Бетон М300	1,34	1,56	2,40	м³

21822 59

3.902.1-10.3 03.00.00 Лист 2

Формат А4

Рис.1

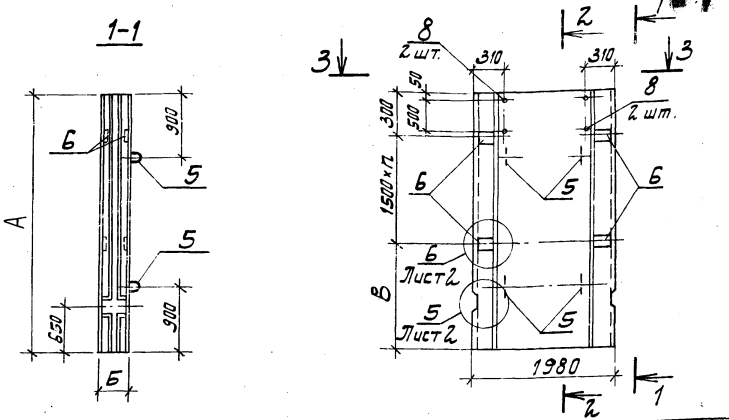

Обозначение	Марка	Рис.	Размеры, мм									Кол. шагов n	Масса, кг
			Ж	Б	В	Г	Д	Е	Ж	Ц	Н		
3.902.1-10.3 03.00.00	ПГ 36.2-Р1ш	1;3	3600	200	1800	300	50	30	160	250	210	1	3400
-01	ПГ 42.2-Р1ш		4200		900	600						2	3900
-02	ПГ 42.3-Р1ш	2;4		300			90	60	260	350	185		6000

Гл.инж.пр.	Новоминский		
Н.контр.	Платник		
Нач.отд.	Волощин		
Гл.спец.	Платник		
Рук.гр.	Гизенберг		
Вед.инж.	Слепак		

3.902.1-10.3 03.00.00СБ

Панель перегородочная рядовая ПГ 36.2-Р1ш; ПГ 42.2-Р1ш; ПГ 42.3-Р1ш. Сборочный чертеж.

Стадия	Масса	Масштаб
Р	см. табл.	
Лист 1	Листов 2	

Укрводоканалпроект

Инв.№ подл. | Подпись и дата | Взам.инв.№

1

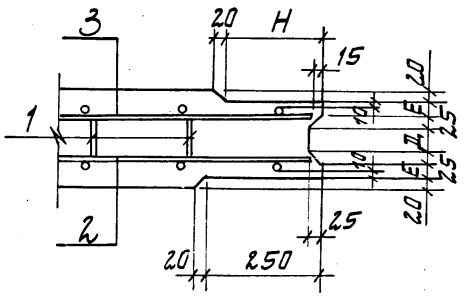

2

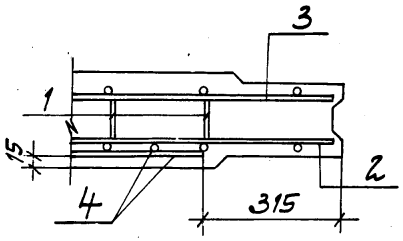

3

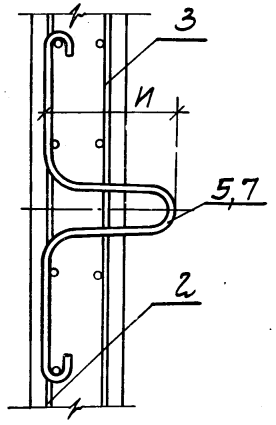

4

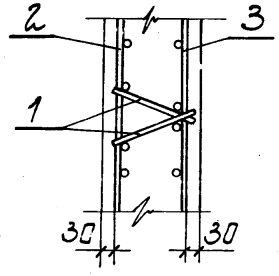

5

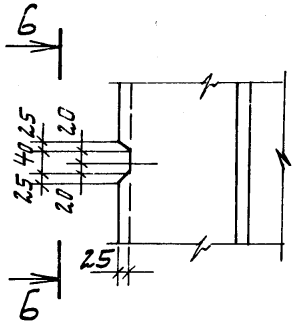

6

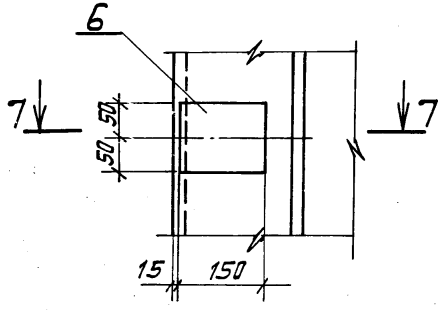

6-6

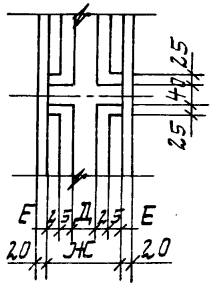

7-7

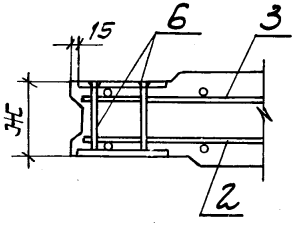

Инв.№ подл. | Подпись и дата | Взам.инв.№

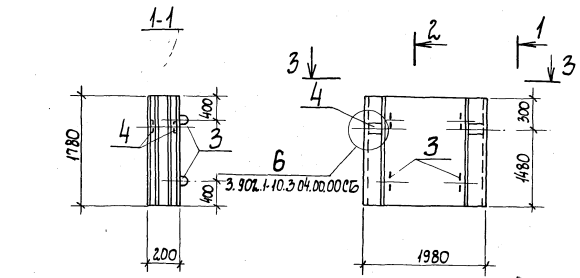

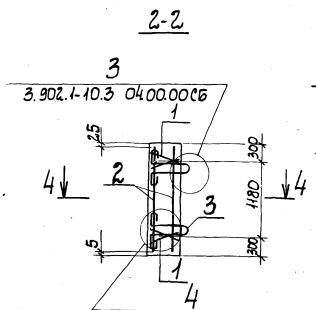

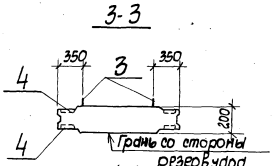

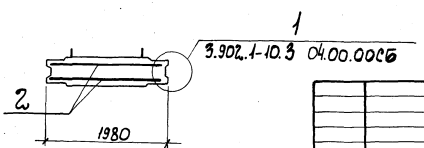

Формат	Зона	Поз.	Обозначение	Наименование	Кол.	Примечания
				Документация		
А3			3.902.1-10.3 00.00.00 ТТ	Технические требования		
А3			3.902.1-10.3 00.00.00 ВС2	Ведомость расхода стали на элемент		
А3			3.902.1-10.3 03.00.00СБ	Панель перегородочная рядовая ПГ 36.2.-Р1ш; ПГ 42.2.-Р1ш; ПГ 42.3-Р1ш Сборочный чертеж (Узел 1,3,4,6)		
				Сборочные единицы		
А4		1	3.902.1-10.1 00.01.00-01	Каркас плоский КР2	4	
А4		2	3.902.1-10.3 00.11.00-02	Сетка арматурная С2 14	2	
А4		4	3.902.1-10.2 00.21.00	Изделие закладное МН4	2	
				Детали		
А4		3	3.902.1-10.3 00.21.00	Изделие закладное МН1	4	
				Материалы		
				Бетон М300	0,67	м³

Гл. инж. пр.	Новоминский		
Н. контр.	Плотник		
Нач. отд.	Волошин		
Гл. спец.	Плотник		
Рук. гр.	Айзенберг		
Вед. инж.	Слепак		

3.902.1-10.3 04.00.00

Панель перегородочная рядовая ПГ 18.2.-Р1ш

Стадия	Масса	Масштаб
Р	1,7т	
Лист	Листов 1	

Укрводоканалпроект

Инв. № подл. | Подпись и дата | Взам. инв. №

Инв. № подл.	Подпись и дата	Взам. инв. №

Формат	Зона	Поз.	Обозначение	Наименование	Кол. на исполнение 3.902.1-10.3 05.00.00- —	01	Примечание
				Документация			
А3			3.902.1-10.3 00.00.00 ТТ	Технические требования	X	X	
А3			3.902.1-10.3 05.00.00 СБ	Сборочный чертеж	X	X	
А3			3.902.1-10.3 00.00.00 ВС2	Ведомость расхода стали на элемент	X	X	
А3			3.902.1-10.3 03.00.00 СБ	Панель перегородочная рядовая ПГ 36.2-Р1ш; ПГ 42.2-Р1ш ПГ 42.3-Р1ш			
				Сборочный чертеж (Узел 1; 3...6)	X	X	
				Сборочные единицы			
А4		1	3.902.1-10.1 00.01.00-01	Каркас плоский КР2	10	12	
А4		2	3.902.1-10.3 00.11.00-07	Сетка арматурная С287	1		
			-08	Сетка арматурная С203		1	
		3	-06	Сетка арматурная С286	1		

Гл. инж. пр.	Новоминский		
Н. контр.	Платник		
Нач. отд.	Волошин		
Гл. спец.	Платник		
Рук. гр.	Айзенберг		
Вед. инж.	Слепак		

3.902.1-10.3 05.00.00

Панель перегородочная рядовая ПГ 54.2-Р1ш; ПГ 72.2-Р1ш

Стадия	Лист	Листов
Р	1	2

Укрводоканалпроект

Формат А4

Инв. № подл.	Подпись и дата	Взам. инв. №

Формат	Зона	Поз.	Обозначение	Наименование	Кол. на исполнение 3.902.1-10.3 05.00.00- —	01	Примечание
А4		3	3.902.1-10.3 00.11.00-08	Сетка арматурная С203		1	
		4	-09	Сетка арматурная С204	1		
			-10	Сетка арматурная С205		1	
		5	-11	Сетка арматурная С206		1	
А4		6	3.902.1-10.2 00.21.00	Изделие закладное МН4	8	10	
		8	3.902.1-10.3 00.25.00	Изделие закладное МН13		2	
				Детали			
А4		7	3.902.1-10.3 00.21.00-02	Изделие закладное МН3	4		
			-03	Изделие закладное МН4		4	
Б4		9	3.902.1-10.3 05.00.01	А-III-10-ГОСТ 5781-82*, L=1650	2		1,02 кг
Б4		10	3.902.1-10.3 05.00.02	А-III-12-ГОСТ 5781-82*, L=1650		2	1,47 кг
				Материалы			
				Бетон М300	2,0	2,68	$м^3$

3.902.1-10.3 05.00.00

Лист 2

Формат А4

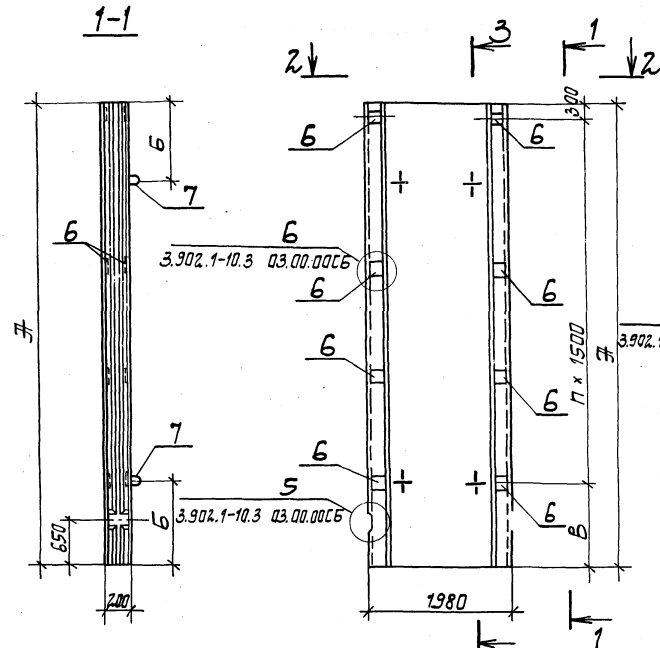

				3.902.1-10.3 05.00.00 СБ	
				Панель перегородчатая рядовая. ПГ 5Ч.2-Р1ш; ПГ Ч.2-Р1ш Сборочный чертеж.	Стадия: Р; Масса: см. табл.; Масштаб:
Гл. инж. пр.	Новатинский				Лист 1; Листов 2
Н. контр.	Платник				Укрводоканалпроект
Нач. отд.	Балашин				
Гл. спец.	Платник				
Рук. гр.	Айзенберг				
Вед. инж.	Степак				

Инв. № подл. | Подпись и дата | Взам. инв. №

21822 64 Формат А4

4-4

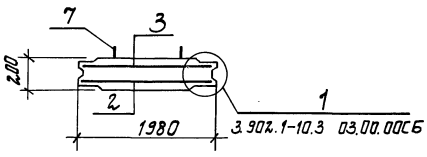

5-5

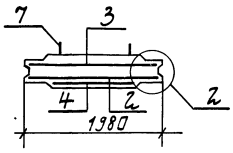

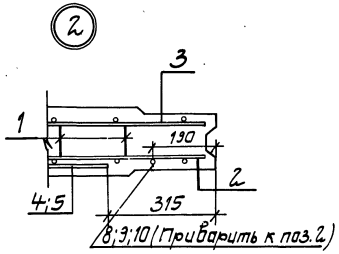

Обозначение	Наименование	Рис.	Размеры, мм								Кол. шагов		Масса, кг
			Ж	Б	В	Г	Д	Е	И	Н	т	п	
3.902.1-10.3 05.00.00	ПГ 54.2 – Р1ш	1	5400	1100	600	300	50	30	230	210	4	3	5000
-01	ПГ 72.2 – Р1ш	2	7200	1500	900	600					5	4	6700

Инв. № подл. | Подпись и дата | Взам. инв. №

Формат	Зона	Поз.	Обозначение	Наименование	Кол. на исполнение 3.902.1-10.3 06.00.00 – 06	01 07	02 08	03 09	04 10	05 11					Примечание
				Документация											
А3			3.902.1-10.3 00.00.00 ТТ	Технические требования	X	X	X	X	X	X					
А3			3.902.1-10.3 06.00.00 СБ	Сборочный чертеж	X	X	X	X	X	X					
А3			3.902.1-10.3 03.00.00 СБ	Панель перегородочная рядовая ПГ 36.2-Р1ш; ПГ 42.2-Р1ш; ПГ 42.3-Р1ш Сборочный чертеж (Узел 5)	X	X	X	X	X	X					
А3			3.902.1-10.3 00.00.00 ВС2	Ведомость расхода стали на элемент	X	X	X	X	X	X					
				Сборочные единицы											

Гл. инж. пр.	Новоминский		
Н. контр.	Плотник		
Нач. отд.	Волощин		
Гл. спец.	Плотник		
Рук. гр.	Кизенберг		
Вед. инж.	Слепак		

3.902.1-10.3 06.00.00

Панель перегородочная угловая ПГ 42.3-У1ш... ПГ 42.3-У2ш-1 ПГ 54.2-У1ш... ПГ 54.2-У2ш-1, ПГ 72.2-У1ш... ПГ 72.2-У2ш-1

Стадия	Лист	Листов
Р	1	3

Укрводоканалпроект

ФОРМАТ А4

Инв. № подл.	Подпись и дата	Взам. инв. №

Формат	Зона	Поз.	Обозначение	Наименование	Кол. на исполнение 3.902.1-10.3 06.00.00 – 06	01 07	02 08	03 09	04 10	05 11					Примечание
А4		1	3.902.1-10.1 00.01.00	Каркас плоский КР1	8	8									
			-01	Каркас плоский КР2			10	10	12	12					
А4		2	3.902.1-10.3 00.12.00	Сетка арматурная С215	1										
			-01	Сетка арматурная С216		1									
			-02	Сетка арматурная С217			1								
			-03	Сетка арматурная С218				1							
			-04	Сетка арматурная С219					1						
			-05	Сетка арматурная С220						1					
А4		3	3.902.1-10.3 00.13.00	Сетка арматурная С221	1										
			-01	Сетка арматурная С222		1									
			-02	Сетка арматурная С223			1								
			-03	Сетка арматурная С224				1							
			-04	Сетка арматурная С225					1						
			-05	Сетка арматурная С226						1					
А4		4	3.902.1-10.3 00.11.00 -03	Сетка арматурная С227			1	1							
			-04	Сетка арматурная С228					1	1					
		5	-05	Сетка арматурная С229					1	1					

3.902.1-10.3 06.00.00

Лист 2

ФОРМАТ А4

22812 66

Позиция	Зона	Поз.	Обозначение	Наименование	Кол. на исполнение 3.902.1-10.3 06.00.00-										Примечание
					00	01	02	03	04	05					
#4		7	3.902.1-10.2 00.2.1.00	Изделие закладное Мн4			4	4	5	5					
			3.902.1-10.3 00.2.3.00	Изделие закладное Мн11	3	3									
#4		8	3.902.1-10.3 00.2.4.00	Изделие закладное Мн12	8	8									
				Детали											
#4		6	3.902.1-10.3 00.2.1.00- 01	Изделие закладное Мн2	4	4									
			-02	Изделие закладное Мн3			4	4							
			-03	Изделие закладное Мн4					4	4					
64		9	3.902.1-10.3 06.00.01	Труба 25×2,0×300 ГОСТ 10704-76*	8	8									0,35 кг
				Материалы											
				Бетон М300	2,4	2,4	2,0	2,0	2,68	2,68					$м^3$

3.902.1-10.3 06.00.00...3.902.1-10.3 06.00.00-05

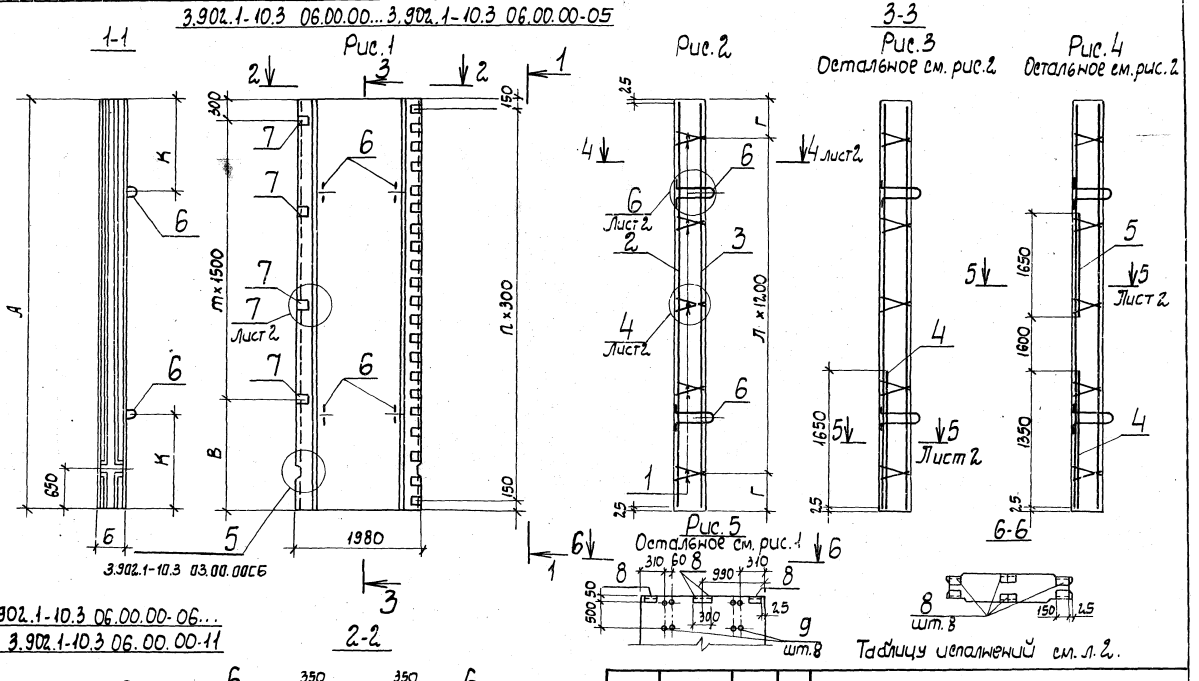

				3.902.1-10.3 06.00.00СБ			
				Панель перегородочная угловая ПГ 42.3-У1ш...ПГ 42.3-У2ш-1; ПГ 54.2-У1ш...ПГ 54.2-У2ш-1; ПГ 72.2-У1ш...ПГ 72.2-У2ш-1. Сборочный чертеж	Стадия	Масса	Масштаб
Гл.инж.пр	Новоминский				Р	см. табл.	
Н.контр.	Плотник						
Нач.отд.	Волошин				Лист 1	Листов 2	
Гл.спец.	Плотник				Укрводоканалпроект		
Рук.гр.	Айзенберг						
Вед.инж.	Слепак						

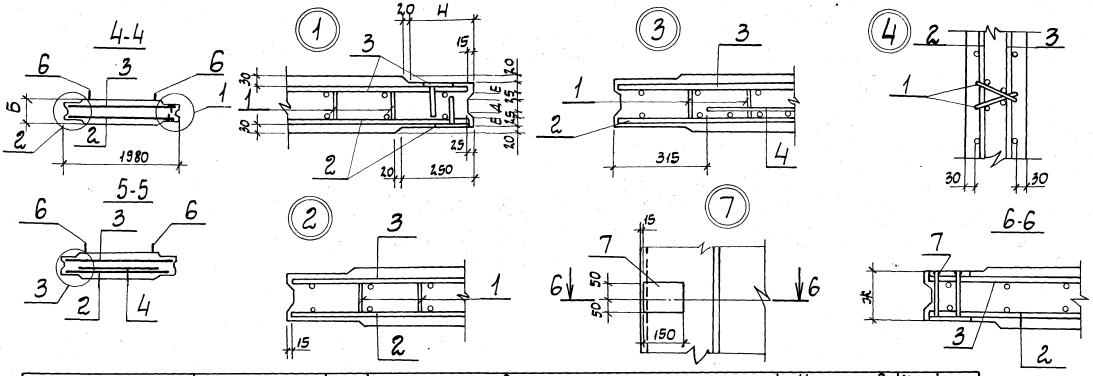

Обозначение	Марка	Рис.	Размеры, мм										Кол. шагов			Масса кг	Прим.
			А	Б	В	Г	Д	Е	Ж	И	К	Н	т	п	л		
3.902.1-10.3 06.00.00	ПГ 42.3 - У1Ш	1;5	4200	300	900	300	90	80	260	350	900	185	2	13	3	6000	Изображено
-01	ПГ 42.3 - У2Ш																
-02	ПГ 54.2 - У1Ш	1;3	5400	200	600		50	30	160	230	1100	210	3	17	4	5000	
-03	ПГ 54.2 - У2Ш																
-04	ПГ 72.2 - У1Ш	1;4	7200		900	600					1500		4	23	5	6700	
-05	ПГ 72.2 - У2Ш																
-06	ПГ 42.3 - У1Ш-1	2;5	4200	300	900	300	90	60	260	350	900	185	2	13	3	6000	Зеркальное отражение
-07	ПГ 42.3 - У2Ш-1																
-08	ПГ 54.2 - У1Ш-1	1;3	5400	200	600		50	30	160	230	1100	210	3	17	4	5000	
-09	ПГ 54.2 - У2Ш-1																
-10	ПГ 72.2 - У1Ш-1	1;4	7200		900	600					1500		4	23	5	6700	
-11	ПГ 72.2 - У2Ш-1																

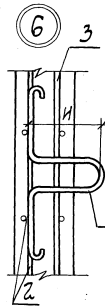

Инв. № подл. | Подпись и дата | Взам. инв. №

Формат	Зона	Поз.	Обозначение	Наименование	Кол-во на исполнение 3.902.1-10.3 07.00.00 — 02	01 03	Примечание
				Документация			
А3			3.902.1-10.3 00.00.00.ТТ	Технические требования	×	×	
А3			3.902.1-10.3 00.00.00 ВС2	Ведомость расхода стали			
				на элемент	×	×	
А3			3.902.1-10.3 06.00.00СБ	Панель перегородочная угловая	×	×	
				ПГ42.3-У1Ш... ПГ42.3-У2Ш-1			
				ПГ54.2-У1Ш... ПГ54.2-У2Ш-1			
				ПГ72.2-У1Ш... ПГ72.2-У2Ш-1			
				Сборочный чертеж			
				(Узел 1; 2; 4; 6; 7)	×	×	
				Сборочные единицы			
А4	1		3.902.1-10.1 00.01.00-01	Каркас плоский Кр2	8	8	
А4	2		3.902.1-10.3 00.13.00	Сетка арматурная С221	1		
А4			-01	Сетка арматурная С222		1	
А4	3		3.902.1-10.3 00.12.00	Сетка арматурная С215	1		
			-01	Сетка арматурная С216		1	

Гл. инж. пр.	Новатинский	
Н. контр.	Платник	
Нач. отд.	Ваганин	
Ст. спец.	Платник	
Рук. гр.	Гизенберг	
Вед. инж.	Степак	
Ст. инж.	Бурдакова	

3.902.1-10.3 07.00.00

Панель перегородочная угловая ПГ42.2-У1Ш... ПГ42.2-У2Ш-1

Стадия	Лист	Листов
Р	1	2

Госстрой СССР Укрводоканалпроект Киев

Формат А4

Инв. № подл. | Подпись и дата | Взам. инв. №

Формат	Зона	Поз.	Обозначение	Наименование	Кол-во на исполнение 3.902.1-10.3 07.00.00 — 02	01 03	Примечание
А4	7		3.902.1-10.2 00.21.00	Изделие закладное МН4	4	4	
А4	8		3.902.1-10.3 00.24.00	Изделие закладное МН12	4	4	
				Детали			
А4	6		3.902.1-10.3 00.21.00	Изделие закладное МН1	4	4	
				Материалы			
				Бетон М300	1,56	1,56	

С 1122 70

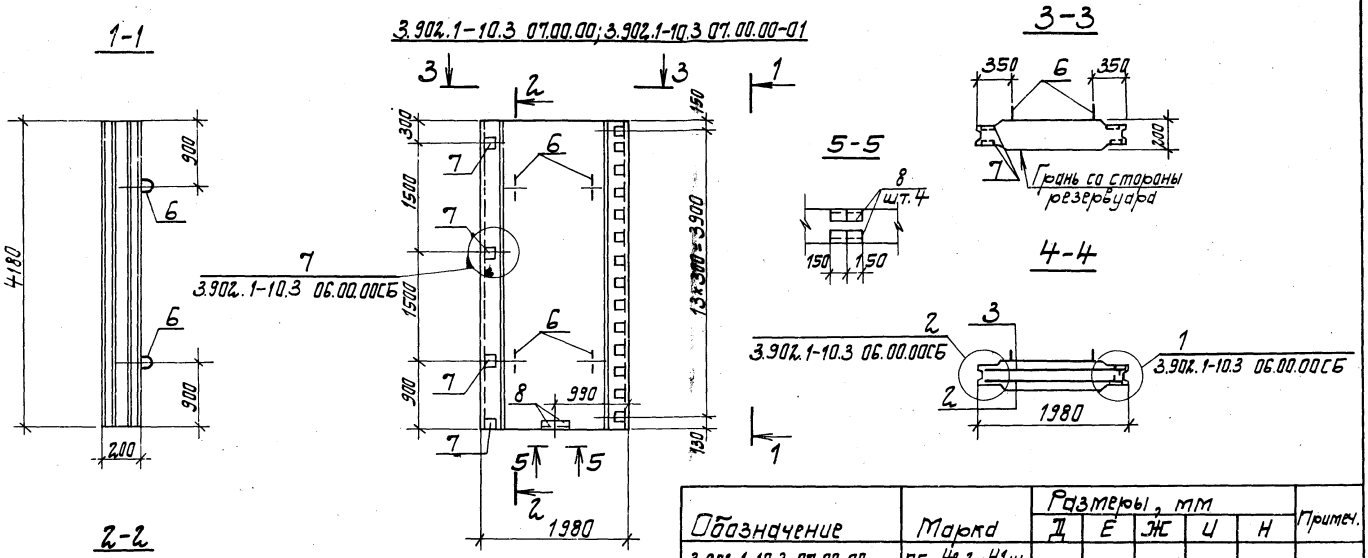

Обозначение	Марка	Размеры, мм Д	Е	Ж	Ц	Н	Примеч.
3.902.1-10.3 07.00.00	ПГ 42.2-У1ш	50	30	160	250	210	изображена
-01	ПГ 42.2-У2ш						зеркальное отражение
-02	ПГ 42.2-У1ш-1						
-03	ПГ 42.2-У2ш-1						

Гл.инж.пр.	Новоминский		
Н.контр.	Платник		
Нач.отд.	Валошин		
Гл.спец.	Платник		
Рук.гр.	Лизенберг		
Вед.инж.	Слепак		

3.902.1-10.3 07.00.00СБ

Панель перегородочная угловая ПГ42.2-У1ш..., ПГ42.2-У2ш-1. Сборочный чертеж

Стадия	Масса	Масштаб
Р	3900	
Лист	Листов 1	

Укрводоканалпроект

Инв.№ подл. | Подпись и дата | Взам.инв.№

Ведомость расхода стали на элемент, кг

Марка элемента	Изделия арматурные: Арматура класса AI ГОСТ 5781-82*: ф6	ф8	Итого	AIII: ф8	ф10	ф12	ф14	ф16	ф18	Итого	Прокат марки ВСт3кп2 ГОСТ 103-76: -δ10	Итого	Всего	Изделия закладные: Арматура класса AI ГОСТ 5781-82*: ф14	ф16	ф18	Итого	AIII: ф8	ф12	Итого	Прокат марки ВСт3кп2 ГОСТ 103-76: -δ6	Итого	ГОСТ 8509-72: L75×6	Итого	Труба 2,5×2,0 ГОСТ 10704-76*	Всего	Общий расход
ПГ 18.2-Р1ш	7,74	6,28	14,02		21,6					21,60			35,62	7,12			7,12		1,04	1,04	2,80	2,80				10,96	46,58
ПГ 36.2-Р1ш	1,74	27,90	29,64		48,35					48,35			77,99	7,12			7,12		2,08	2,08	5,60	5,60			0,92	15,72	93,71
ПГ 42.2-Р1ш	1,74	31,02	32,76		25,6		59,00			84,60			117,36	7,12			7,12		3,12	3,12	8,40	8,40			0,92	19,56	136,92
ПГ 42.3-Р1ш		32,3	32,3		25,6		50,10			75,70			108,00		10,56		10,56	3,84	6,00	9,84	8,40	8,40	8,24	8,24	2,80	33,84	141,84
ПГ 54.2-Р1ш	17,22	15,7	32,92		40,14	47,50				87,64			120,56		9,08		9,08		4,16	4,16	11,20	11,20				24,44	145,00
ПГ 72.2-Р1ш	24,24	18,85	43,09		0,32	140,24		18,55		159,11			202,20			11,50	11,50		5,20	5,20	14,00	14,00				30,70	232,90
ПГ 42.2-У1ш		12,55	12,55	2,80	25,60		50,30	86,30		165,00	26,25	26,25	203,80	7,12			7,12	1,92	2,08	4,00	5,60	5,60	6,18	6,18		22,90	226,70
ПГ 42.2-У1ш-1		12,55	12,55	2,80	25,60		50,30	86,30		165,00	26,25	26,25	203,80	7,12			7,12	1,92	2,08	4,00	5,60	5,60	6,18	6,18		22,90	226,70
ПГ 42.2-У2ш		12,55	12,55	2,80	25,60		50,30		108,80	187,50	28,30	28,30	228,35	7,12				1,92	2,08		5,60		6,18			22,90	251,25
ПГ 42.2-У2ш-1		12,55	12,55	2,80	25,60		50,30		108,80	187,50	28,30	28,30	228,35	7,12				1,92	2,08		5,60		6,18			22,90	251,25
ПГ 42.3-У1ш		14,20	14,20	2,80	25,60		50,30	86,30		165,00	26,25	26,25	205,45		10,60		10,60	3,84	3,00	6,84	4,20		12,36		1,40	35,40	240,85
ПГ 42.3-У1ш-1		14,20	14,20	2,80	25,60		50,30	86,30		165,00	26,25	26,25	205,45		10,60		10,60	3,84	3,00	6,84	4,20		12,36		1,40	35,40	240,85
ПГ 42.3-У2ш		14,20	14,20	2,80	25,60		50,30		108,80	187,50	28,80	28,60	230,30		10,60		10,60	3,84	3,00	6,84	4,20		12,36		1,40	35,40	265,70
ПГ 42.3-У2ш-1		14,20	14,20	2,80	25,60		50,30		108,80	187,50	28,60	28,60	230,30		10,60		10,60	3,84	3,00	6,84	4,20		12,36		1,40	35,40	265,70
ПГ 54.2-У1ш	2,61	15,70	18,31	3,60	40,13	109,70				153,43	28,40	28,40	200,14		9,08		9,08		2,08	2,08	5,60	5,60				16,76	216,90
ПГ 54.2-У1ш-1	2,61	15,70	18,31	3,60	40,13	109,70				153,43	28,40	28,40	200,14		9,08		9,08		2,08	2,08	5,60	5,60				16,76	216,90
ПГ 54.2-У2ш	2,61	15,70	18,31	3,60	40,13	47,50		110,80		202,03	33,80	33,80	254,14		9,08		9,08		2,08	2,08	5,60	5,60				16,76	270,90
ПГ 54.2-У2ш-1	2,61	15,70	18,31	3,60	40,13	47,50		110,80		202,03	33,80	33,80	254,14		9,08		9,08		2,08	2,08	5,60	5,60				16,76	270,90
ПГ 72.2-У1ш	4,64	18,85	23,49	4,80		137,30		162,90		305,00	44,80	44,80	373,29			11,5	11,50		2,60	2,60	7,00	7,00				21,10	394,39
ПГ 72.2-У1ш-1	4,64	18,85	23,49	4,80		137,30		162,90		305,00	44,80	44,80	373,29			11,5	11,50		2,60	2,60	7,00	7,00				21,10	394,39
ПГ 72.2-У2ш	4,64	18,85	23,49	4,80		137,30		14,90	186,80	343,80	49,00	49,00	416,29			11,5	11,50		2,60	2,60	7,00	7,00				21,10	437,39
ПГ 72.2-У2ш-1	4,64	18,85	23,49	4,80		137,30		14,90	186,80	343,80	49,00	49,00	416,29			11,5	11,50		2,60	2,60	7,00	7,00				21,10	437,39

Инв. № подл. | Подпись и дата | Взам. инв. №

Гл. инж. пр.	Новомиский	
Н. контр.	Плотник	
Нач. отд.	Волошин	
Гл. спец.	Плотник	
Рук. гр.	Айзенберг	
Вед. инж.	Слепак	

3.902.1-10.3 00.00.00 ВС 2

Ведомость расхода стали на элемент

Стадия	Лист	Листов
Р		1

Укрводоканалпроект

Рис.1

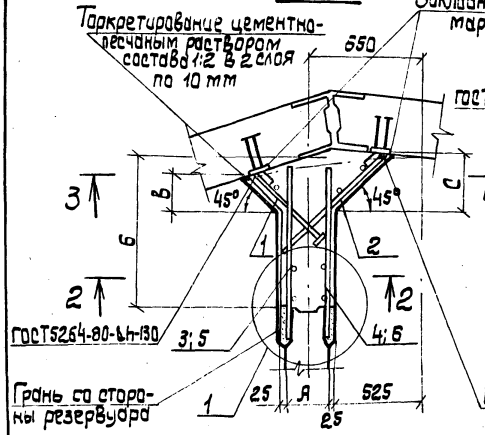

Рис.2

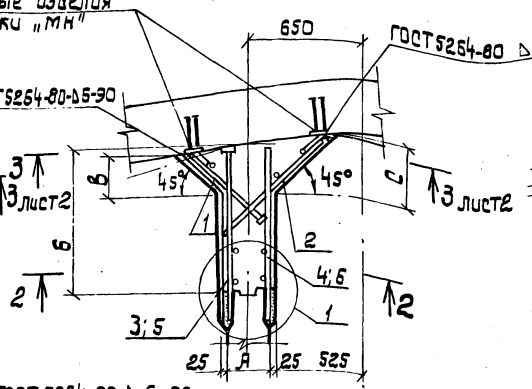

2-2

Рис.3

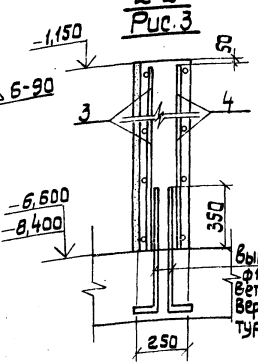

2-2

Рис.4

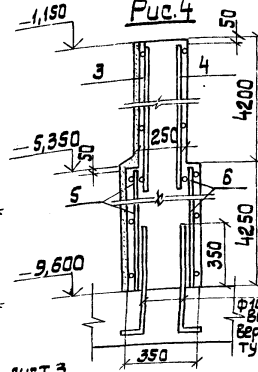

1-1

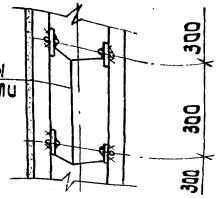

Закладные элементы перегородочной панели

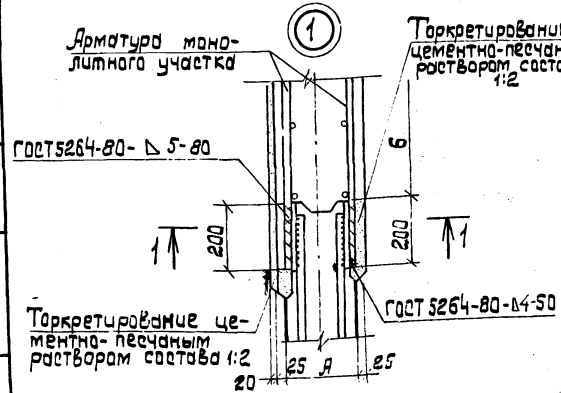

Таблицу исполнений см. лист 3.

Гл. ин. пр.	Новоминский		
Н. контр.	Плотник		
Нач. отд.	Волошин		
Гл. спец.	Плотник		
Рук. гр.	Айзенберг		
Вед. инж.	Слепак		

3.902.1-10.3 08.00.00

Участок монолитный Ум.

Стадия	Лист	Листов
Р	1	9

Укрводоканалпроект

Инв. N подл. | Подпись и дата | Взам. инв. N

Рис. 5

Остальное см. рис. 1

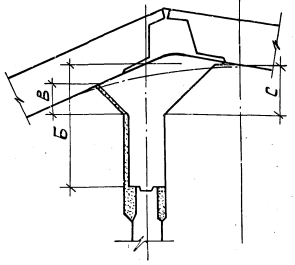

3-3

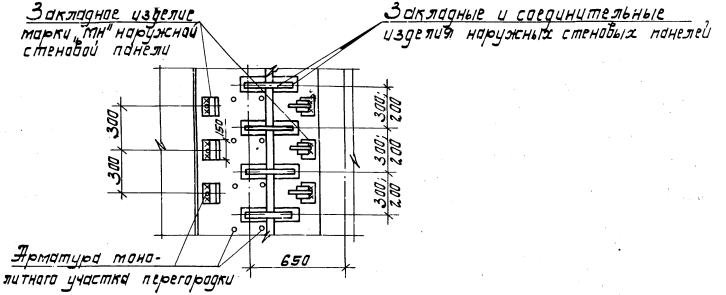

Рис. 6

Остальное см. рис. 1.

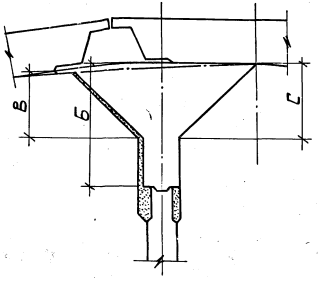

Закладное изделие марки „МН"

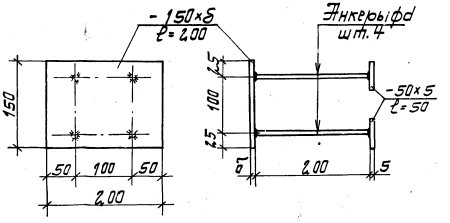

Обозначение	Размеры подземной части, мм: Диаметр d	Толщина h	Марка монолитного участка	Рис.: Клиновидный стык	Рис.: Шпоночный стык	Размеры монолитного участка, мм: Ж	Б	В	С	Закладные изделия, мм, в наружных панелях: Пластина в, мм	Анкер фа, мм	Сварной шов h, мм	Примечание
3.902.1-10.3 08.00.00	12,0	6,6	Ум1-54	3;6	1;3	200	1010	450	550	12	16	7	Изображено
-01	15,3		Ум2-54	2;3	2;3		640	250	300				
-02	18,0		Ум3-54				990						
-03	21,0		Ум4-54				490		330				
-04	24,0		Ум5-54	3;5	1;3		1020	300	360				
-05	12,0	8,4	Ум1-72	3;6			1010	450	550				
-06	15,3		Ум2-72	2;3	2;3		640	250	300	14	18	9	
-07	18,0		Ум3-72				990						
-08	21,0		Ум4-72				490		330		20	12	
-09	24,0		Ум5-72	3;5	1;3		1020	300	360				
-10	12,0	9,6	Ум1-84	4;6	1;4	200 (300)	1010	450(400)	550(500)		18	9	
-11	15,3		Ум2-84	2;4	2;4		640	250(200)	300(250)				
-12	18,0		Ум3-84				990				20	12	
-13	21,0		Ум4-84				490		330(280)				
-14	24,0		Ум5-84	4;5	1;4		1020	300(250)	360(310)				
-15	12,0	6,6	Ум1-54н	3;6	1;3	200	1010	450	550	12	16	7	Зеркальное отображение
-16	15,3		Ум2-54н	2;3	2;3		640	250	300				
-17	18,0		Ум3-54н				990						
-18	21,0		Ум4-54н				490		330				
-19	24,0		Ум5-54н	3;5	1;3		1020	300	360				
-20	12,0	8,4	Ум1-72н	3;6			1010	450	550				
-21	15,3		Ум2-72н	2;3	2;3		640	250	300	14	18	9	
-22	18,0		Ум3-72н				990						
-23	21,0		Ум4-72н				490		330		20	12	
-24	24,0		Ум5-72н	3;5	1;3		1020	300	360				
-25	12,0	9,6	Ум1-84н	4;6	1;4	200 (300)	1010	450(400)	550(500)		18	9	
-26	15,3		Ум2-84н	2;4	2;4		640	250(200)	300(250)				
-27	18,0		Ум3-84н				990				20	12	
-28	21,0		Ум4-84н				490		330(280)				
-29	24,0		Ум5-84н	4;5	1;4		1020	300(250)	360(310)				

В скобках указаны размеры монолитного участка Ум1-84... Ум1-84н от отм. -5,350 до отм. -9,600

Инв. № подл. | Подпись и дата | Взам. инв. №

Инв.№ подл.	Подпись и дата	Взам.инв.№

Формат	Зона	Поз.	Обозначение	Наименование	Кол. на исполнение 3.902.1-10.3 08.00.00- 15	01 16	02 17	03 18	04 19	05 20	06 21	07 22	08 23	09 24	Примечание
				Сборочные единицы											
А4		1	3.902.1-10.3 00.14.00	Сетка арматурная С230	1										
			-01	Сетка арматурная С231		1	1	1	1						
			-02	Сетка арматурная С232						1					
			-03	Сетка арматурная С233							1	1			
			-04	Сетка арматурная С234									1	1	
А4		2	3.902.1-10.3 00.15.00	Сетка арматурная С235	1										
			-01	Сетка арматурная С236		1	1	1	1						
			-02	Сетка арматурная С237						1					
			-03	Сетка арматурная С238							1	1	1	1	
А4		3	3.902.1-10.3 00.16.00	Сетка арматурная С239	1		1		1						
			-01	Сетка арматурная С240		1									
			-02	Сетка арматурная С241				1							
			-03	Сетка арматурная С242						1					
			-04	Сетка арматурная С243								1			
			-05	Сетка арматурная С244										1	
			-06	Сетка арматурная С245							1				
			-07	Сетка арматурная С246									1		

Исполнения 10...14; 25...29 ст. листы 6,7.

Инв.№ подл.	Подпись и дата	Взам.инв.№

Формат	Зона	Поз.	Обозначение	Наименование	Кол. на исполнение 3.902.1-10.3 08.00.00- 15	01 16	02 17	03 18	04 19	05 20	06 21	07 22	08 23	09 24	Примечание
А4		4	3.902.1-10.3 00.17.00	Сетка арматурная С247	1		1		1						
			-01	Сетка арматурная С248		1									
			-02	Сетка арматурная С249				1							
			-03	Сетка арматурная С250						1		1		1	
			-04	Сетка арматурная С251							1				
			-05	Сетка арматурная С252									1		
				Материалы на „Ут"											
				Бетон М300	3,0	1,53	2,12	1,30	2,22	3,90	1,99	2,75	1,70	2,87	$м^3$

Инв. № подл. | Подпись и дата | Взам. инв. №

Формат	Зона	Поз.	Обозначение	Наименование	Кол. на исполнение 3.902.1-10.3 08.00.00- 10 2.5	11 2.6	12 2.7	13 2.8	14 2.9	Примечание
				Сборочные единицы						
А4		1	3.902.1-10.3 00.14.00 -05	Сетка арматурная С 253	1					
			-06	Сетка арматурная С 254		1	1			
			-07	Сетка арматурная С 255				1	1	
А4		2	3.902.1-10.3 00.15.00 -04	Сетка арматурная С 256	1					
			-05	Сетка арматурная С 257		1	1	1	1	
А4		3	3.902.1-10.3 00.16.00-08	Сетка арматурная С 258	1					
			-09	Сетка арматурная С 259			1			
			-10	Сетка арматурная С 260					1	
			-11	Сетка арматурная С 261		1				
			-12	Сетка арматурная С 262				1		
А4		4	3.902.1-10.3 00.17.00 -06	Сетка арматурная С 263	1		1		1	
			-07	Сетка арматурная С 264		1				
			-08	Сетка арматурная С 265				1		
А4		5	3.902.1-10.3 00.16.00-13	Сетка арматурная С 266	1					
			-14	Сетка арматурная С 267			1			
			-15	Сетка арматурная С 268					1	
			-16	Сетка арматурная С 269		1				

Формат А4

Инв. № подл. | Подпись и дата | Взам. инв. №

Формат	Зона	Поз.	Обозначение	Наименование	Кол. на исполнение 3.902.1-10.3 08.00.00- 10 2.5	11 2.6	12 2.7	13 2.8	14 2.9	Примечание
А4		5	3.902.1-10.3 00.16.00 - 17	Сетка арматурная С 270				1		
А4		6	3.902.1-10.3 00.17.00 -09	Сетка арматурная С 271	1		1		1	
			-10	Сетка арматурная С 272		1				
			-11	Сетка арматурная С 273				1		
				Материалы на „Ум"						
				Бетон М 300	4,65	2,38	3,30	2,03	3,44	м³

Формат А4

Ведомость расхода стали на элемент, кг

Марка элемента	Изделия арматурные																
	Арматура класса								Прокат марки								
	AIII ГОСТ 5781-82*								Вст. 3 кп 2 ГОСТ 103-76*								
	ф10	ф14	ф16	ф18	ф20	ф22		Итого	-δ=6	-δ=8	-δ=10	-δ=12	-δ=14	-δ=16	-δ=18		Общий расход
Ум1-54	56,24		84,40					140,64	20,36			16,60				36,96	177,60
Ум2-54	41,47	15,50	40,15					98,12	19,47			16,60				36,07	134,19
Ум3-54	52,91	15,50	50,05					118,46	19,47			16,60				36,07	154,53
Ум4-54	40,67	15,50	35,85					92,02	19,47			16,60				36,07	128,09
Ум5-54	52,91	15,50	50,05					118,46	19,47			16,60				36,07	154,53
Ум1-72	75,02		112,30					187,32	27,14			22,15				49,29	236,61
Ум2-72	56,85	20,60		69,60				147,05	10,10	23,30			34,15			67,55	214,60
Ум3-72	70,58	20,60		86,10				177,28	10,10	23,30			34,15			67,55	244,83
Ум4-72	54,25	20,60			78,00			152,85	10,10		31,70			38,40		80,20	233,05
Ум5-72	70,58	20,60			107,60			198,78	10,10		31,70			38,40		80,20	278,98
Ум1-84	89,38		53,70	100,20				243,28		45,83		13,35	19,90			79,08	322,36
Ум2-84	67,35		31,40	48,10	42,80			189,65	13,15		37,00		20,58	22,40		93,13	282,78
Ум3-84	84,20		31,40	67,90	42,80			226,30	13,15		37,00		20,58	22,40		93,13	319,43
Ум4-84	64,45		31,40		47,90	54,60		198,35	13,15			48,20		23,20	32,20	116,75	315,10
Ум5-84	84,20		31,40		83,50	54,60		253,70	13,15			48,20		23,20	32,20	116,75	370,45

Продолжение таблицы ведомости расхода стали см. на листе 9.

Инв. № подл. | Подпись и дата | Взам. инв. №

Ведомость расхода стали на элемент, кг

Продолжение

Марка элемента	Изделия арматурные																Общий расход
	Арматура класса AIII ГОСТ 5781-82*						Итого	Прокат марки Вст.3 кп2 ГОСТ 103-76*								Итого	
	ф10	ф14	ф16	ф18	ф20	ф22		-δ=6	-δ=8	-δ=10	-δ=12	-δ=14	-δ=16	-δ=18			
Ум1-54н	56,24		84.40				140,64	20,36			16,60					36,96	177,60
Ум2-54н	42,47	15.50	40,15				98,12	19,47			16,60					36,07	134,19
Ум3-54н	52,31	15,50	50,05				118,46	19,47			16,60					36,07	154,53
Ум4-54н	40,67	15,50	35,85				92,02	19,47			16,60					36,07	128,09
Ум5-54н	52,31	15,50	50,05				118,46	19,47			16,60					36,07	154,53
Ум1-72 н	75,02		112,30				187,32	27,14			22,15					49,29	236,61
Ум2-72 н	56,85	20,60		69,60			147,05	10,10	23,30			34,15				67,55	214,60
Ум3-72 н	70,58	20,60		86,10			177,28	10,10	23,30			34,15				67,55	244,83
Ум4-72н	54,25	20,60			78,00		152,85	10,10		31,70			38,40			80,20	233,05
Ум5-72н	70,58	20,60			107,60		198,78	10,10		31,70			38,40			80,20	278,98
Ум1-84н	89,38		53,70	100,20			243,28		45,83		13,35	19,90				79,08	322,36
Ум2-84н	67,35		31,40	48,10	42,80		189,65	13,15		37,00		20,58	22,40			93,13	282,78
Ум3-84н	84,20		31,40	67,90	42,80		226,30	13,15		37,00		20,58	22,40			93,13	319,43
Ум4-84н	64,45		31,40		47,90	54,60	198,35	13,15			48,20		23,20	32,20		116,75	315,10
Ум5-84н	84,20		31,40		83,50	54,60	253,70	13,15			48,20		23,20	32,20		116,75	370,45

Инв.N подл. | Подпись и дата | Взам.инв.N

Формат	Зона	Поз.	Обозначение	Наименование	Кол-во на исполнение 3.902.1-10.3 00.01.00- —	01	02	03	04	05	06	07	08	09	Примечание
				Документация											
А4			3.902.1-10.3 00.01.00 СБ	Сборочный чертеж	×	×	×	×	×	×	×	×	×	×	
А4			3.902.1-10.1 00.00.00 ТТ	Технические требования	×	×	×	×	×	×	×	×	×	×	
А3			3.902.1-10.1 00.00.00 У	Узлы 1...7	×	×	×	×	×	×	×	×	×	×	
				Детали											
Б4		1	3.902.1-10.3 00.01.01	А-III-14 ГОСТ 5781-82* L=5350	8	8	8	8	8						6,46 кг
			3.902.1-10.3 00.01.02	А-III-14 ГОСТ 5781-82* L=7150						8	8	8	8		8,64 кг
			3.902.1-10.3 00.01.03	А-III-14 ГОСТ 5781-82* L=8350										8	10,08 кг
Б4		2	3.902.1-10.3 00.01.04	А-III-12 ГОСТ 5781-82* L=1950	19										1,73 кг
			3.902.1-10.3 00.01.05	А-III-16 ГОСТ 5781-82* L=1950		19				25				29	3,08 кг
			3.902.1-10.3 00.01.06	А-III-20 ГОСТ 5781-82* L=1950			19				25				4,81 кг

Исполнения 10, 11 см. лист 3.

		3.902.1-10.3 00.01.00	
Гл.ин.пр.	Новоминский		
Н.контр.	Плотник	Сетка арматурная С12 S... С136	Стадия: Р; Лист: 1; Листов: 3
Нач.отд.	Волощин		
Гл.спец.	Плотник		Укрводоканалпроект
Рук.гр.	Айзенберг		

Формат А4

Инв.N подл. | Подпись и дата | Взам.инв.N

Формат	Зона	Поз.	Обозначение	Наименование	Кол-во на исполнение 3.902.1-10.3 00.01.00- —	01	02	03	04	05	06	07	08	09	Примечание
Б4		2	3.902.1-10.3 00.01.07	А-III-22 ГОСТ 5781-82* L=1950				19				25			5,81 кг
			3.902.1-10.3 00.01.08	А-III-25 ГОСТ 5781-82* L=1950					19				25		7,41 кг
Б4		3	3.902.1-10.3 00.01.09	А-III-12 ГОСТ 5781-82* L=1800	1										1,60 кг
			3.902.1-10.3 00.01.10	А-III-16 ГОСТ 5781-82* L=1800		1				1				1	2,83 кг
			3.902.1-10.3 00.01.11	А-III-20 ГОСТ 5781-82* L=1800			1				1				4,43 кг
			3.902.1-10.3 00.01.12	А-III-22 ГОСТ 5781-82* L=1800				1				1			5,37 кг
			3.902.1-10.3 00.01.13	А-III-25 ГОСТ 5781-82* L=1800					1				1		6,91 кг
Б4		4	3.902.1-10.3 00.01.14	Полоса 80×10 ГОСТ 103-76* L=100	28	28				40				48	0,63 кг
			3.902.1-10.3 00.01.15	Полоса 80×10 ГОСТ 103-76* L=130			28				40				0,82 кг
			3.902.1-10.3 00.01.16	Полоса 80×10 ГОСТ 103-76* L=140				28				40			0,88 кг
			3.902.1-10.3 00.01.17	Полоса 80×10 ГОСТ 103-76* L=160					28				40		1,00 кг
Б4		5	3.902.1-10.3 00.01.18	Полоса 100×10 ГОСТ 103-76* L=400	2	2				2				2	3,14 кг
			3.902.1-10.3 00.01.19	Полоса 130×10 ГОСТ 103-76* L=400			2				2				4,08 кг
			3.902.1-10.3 00.01.20	Полоса 140×10 ГОСТ 103-76* L=400				2				2			4,40 кг
			3.902.1-10.3 00.01.21	Полоса 160×10 ГОСТ 103-76* L=400					2				2		5,02 кг

Формат А4

Формат	Зона	Поз.	Обозначение	Наименование	Кол. на исполнение 3.902.1-10.3 00.01.00- 10	11	Примечание
				Документация			
А4			3.902.1-10.3 00.01.00 СБ	Сборочный чертеж	X	X	
А4			3.902.1-10.3 00.00.00 ТТ	Технические требования	X	X	
А3			3.902.1-10.1 00.00.00У	Узлы 1...7	X	X	
				Детали			
Б4		1	3.902.1-10.3 00.01.03	А-III-14 ГОСТ 5781-82* L=8350	8	8	10,08 кг
Б4		2	3.902.1-10.3 00.01.07	А-III-22 ГОСТ 5781-82* L=1950	29		5,81 кг
			3.902.1-10.3 00.01.08	А-III-25 ГОСТ 5781-82* L=1950		29	7,41 кг
Б4		3	3.902.1-10.3 00.01.12	А-III-22 ГОСТ 5781-82* L=1800	1		5,37 кг
			3.902.1-10.3 00.01.13	А-III-25 ГОСТ 5781-82* L=1800		1	6,91 кг
Б4		4	3.902.1-10.3 00.01.16	Полоса 80×10 ГОСТ 103-76* L=140	48		0,88 кг
			3.902.1-10.3 00.01.17	Полоса 80×10 ГОСТ 103-76* L=160		48	1,00 кг
Б4		5	3.902.1-10.3 00.01.20	Полоса 140×10 ГОСТ 103-76* L=400	2		4,40 кг
			3.902.1-10.3 00.01.21	Полоса 160×10 ГОСТ 103-76* L=400		2	5,02 кг

Инв. N подл. | Подпись и дата | Взам. инв. N

3.902.1-10.3 00.01.00

Лист 3

Формат А4

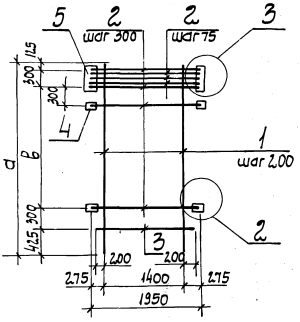

1. Позиции 4,5 приварить к позиции 2 после изготовления сетки.
2. Табличные размеры „δ, l, h" относятся к узлам 2, 3, расположенным на документе 3.902.1-10.1 00.00.00У
3. Таблицу исполнений см. на листе 2.

Гл. инж. пр.	Новоминский		
Н. контр.	Плотник		
Нач. отд.	Волошин		
Гл. спец.	Плотник		
Рук. гр.	Айзенберг		

Инв. N подл. | Подпись и дата | Взам. инв. N

3.902.1-10.3 00.01.00СБ

Сетка арматурная с 125...с136. Сборочный чертеж

Стадия	Масса	Масштаб
Р	см. табл.	

Лист 1 | Листов 2

Укрводоканалпроект

Обозначение	Марка	Размеры, мм			Сварной шов		Масса, кг
		а	в	δ	l, мм	h, мм	
3.902.1-10.3 00.01.00	С125	5350	4200	100	50	4	110,08
-01	С126				70		136,95
-02	С127			130	80	5	178,62
-03	С128			140	90	6	200,92
-04	С129			160	100	7	237,44
-05	С130	7150	6000	100	70	4	180,49
-06	С131			130	80	5	234,82
-07	С132			140	90	6	263,8
-08	С133			160	100	7	311,32
-09	С134	8350	7200	100	70	4	209,35
-10	С135			140	90	6	305,34
-11	С136			160	100	7	360,48

Инв. № подл. | Подпись и дата | Взам. инв. №

3.902.1-10.3 00.01.00СБ

Лист 2

Инв. № подл. | Подпись и дата | Взам. инв. №

Формат	Зона	Поз.	Обозначение	Наименование	Кол. на исполнение 3.902.1-10.3 00.02.00-									Примечание
					—	01	02							
				Документация										
А4			3.902.1-10.3 00.02.00 СБ	Сборочный чертеж	X	X	X							
А3			3.902.1-10.3 00.00.00 ТТ	Технические требования	X	X	X							
А3			3.902.1-10.1 00.00.00У	Узлы 1...7	X	X	X							
				Детали										
Б4		1	3.902.1-10.3 00.02.01	А-III-14 ГОСТ 5781-82* L=7150	8									8,64кг
			3.902.1-10.3 00.02.02	А-III-14 ГОСТ 5781-82* L=8350		8	8							10,08кг
Б4		2	3.902.1-10.3 00.02.03	А-III-25 ГОСТ 5781-82* L=1950	36		42							7,41кг
			3.902.1-10.3 00.02.04	А-III-28 ГОСТ 5781-82* L=1950		42								9,41кг
Б4		3	3.902.1-10.3 00.02.05	А-III-25 ГОСТ 5781-82* L=1800	1		1							6,91кг
			3.902.1-10.3 00.02.06	А-III-28 ГОСТ 5781-82* L=1800		1								8,69кг
Б4		4	3.902.1-10.3 00.02.07	Полоса 80×10 ГОСТ 103-76* L=160	62		74							1,00кг
			3.902.1-10.3 00.02.08	Полоса 80×10 ГОСТ 103-76* L=180		74								1,12кг
Б4		5	3.902.1-10.3 00.02.09	Полоса 160×10 ГОСТ 103-76* L=400	2		2							5,02кг
			3.902.1-10.3 00.02.10	Полоса 180×10 ГОСТ 103-76* L=400		2								5,65кг

Гл. инж. пр.	Новожилкин		
Н. контр.	Плотник		
Нач. отд.	Балашин		
Гл. спец.	Плотник		
Рук. гр.	Жизенберг		
Зед. инж.	Виленская		

3.902.1-10.3 00.02.00

Сетка арматурная С137; С140; С142

Стадия	Лист	Листов
Р		1

Укрводоканалпроект

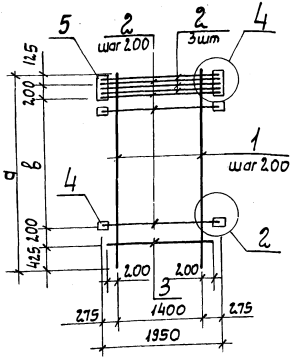

Обозначение	Марка	Размеры, мм			Сварной шов		Масса, кг
		а	в	с	l, мм	h, мм	
3.902.1-10.3 00.02.00	С140	7150	6200	160	100	7	416,09
-01	С142	8350	7400	180	110	8	578,73
-02	С137			160	100	7	484,07

1. Позиции 4,5 приварить к позиции 2 после изготовления сетки.
2. Табличные размеры „δ, l, h" относятся к узлам 2, 4, расположенным на документе 3.902.1-10.1 00.00.00У.

Гл. инж. пр.	Новоминский		
Н. контр.	Плотник		
Нач. отд.	Волошин		
Гл. спец.	Плотник		
Рук. гр.	Айзенберг		

Инв. N подл. | Подпись и дата | Взам. инв. N

3.902.1-10.3 00.02.00 СБ

Сетка арматурная С137; С140; С142. Сборочный чертеж

Стадия	Масса	Масштаб
Р	см. табл.	
Лист	Листов 1	

Укрводоканалпроект

ФОРМАТ А4

Формат	Зона	Поз.	Обозначение	Наименование	Кол. на исполнение 3.902.1-10.3 00.03.00-									Примечание
					—	01	02	03	04	05	06	07	08	09	
				Документация											
А4			3.902.1-10.3 00.03.00 СБ	Сборочный чертеж		X	X	X	X	X	X	X	X	X	
А4			3.902.1-10.3 00.00.00 ТТ	Технические требования		X	X	X	X	X	X	X	X	X	
А3			3.902.1-10.1 00.00.00У	Узлы 1...7		X	X	X	X	X	X	X	X	X	
				Детали											
Б4	1		3.902.1-10.3 00.03.01	А-III-14 ГОСТ 5781-82* L=5350	9	9	9	9	9	9					6,4
			3.902.1-10.3 00.03.02	А-III-14 ГОСТ 5781-82* L=7150							9	9	9	9	8,6
			3.902.1-10.3 00.03.03	А-III-14 ГОСТ 5781-82* L=8350										9	10,
Б4	2		3.902.1-10.3 00.03.04	А-III-12 ГОСТ 5781-82* L=1850	20										1,6
			3.902.1-10.3 00.03.05	А-III-16 ГОСТ 5781-82* L=1850		20					26			30	2,
			3.902.1-10.3 00.03.06	А-III-20 ГОСТ 5781-82* L=1850			20					26			4

Исполнения 10,11 см. лист 3.

Гл. инж. пр.	Новоминский	
Н. контр.	Плотник	
Нач. отд.	Волошин	
Гл. спец.	Плотник	
Рук. гр.	Айзенберг	
Вед. инж.	Виленская	

3.902.1-10.3 00.03.00

Сетка арматурная С144...С155

Стадия	Лист
Р	1

Укрводокан

21822 83

Инв.№ подл. | Подпись и дата | Взам.инв.№

Формат	Зона	Поз.	Обозначение	Наименование	Кол. на исполнение 3.902.1-10.3 00.03.00- —	01	02	03	04	05	06	07	08	09	Примечание
Б4		2	3.902.1-10.3 00.03.07	А-III-22 ГОСТ 5781-82* L=1850				20				26			5,52 кг
			3.902.1-10.3 00.03.08	А-III-25 ГОСТ 5781-82* L=1850					20				26		7,10 кг
Б4		3	3.902.1-10.3 00.03.09	Полоса 100×10 ГОСТ 103-76* L=110	28										0,86 кг
			3.902.1-10.3 00.03.10	Полоса 100×10 ГОСТ 103-76* L=130		28				40				48	1,02 кг
			3.902.1-10.3 00.03.11	Полоса 100×10 ГОСТ 103-76* L=150			28				40				1,18 кг
			3.902.1-10.3 00.03.12	Полоса 100×10 ГОСТ 103-76* L=160				28				40			1,26 кг
			3.902.1-10.3 00.03.13	Полоса 130×10 ГОСТ 103-76* L=170					28				40		1,33 кг
Б4		4	3.902.1-10.3 00.03.14	Полоса 110×10 ГОСТ 103-76* L=400	2										3,14 кг
			3.902.1-10.3 00.03.15	Полоса 130×10 ГОСТ 103-76* L=400		2				2				2	4,08 кг
			3.902.1-10.3 00.03.16	Полоса 150×10 ГОСТ 103-76* L=400			2				2				4,71 кг
			3.902.1-10.3 00.03.17	Полоса 160×10 ГОСТ 103-76* L=400				2				2			5,04 кг
			3.902.1-10.3 00.03.18	Полоса 170×10 ГОСТ 103-76* L=400					2				2		5,33 кг
Б4		5	3.902.1-10.3 00.03.19	А-III-10 ГОСТ 5781-82* L=2.30	62	62	62	62	62	86	86	86	86	102	0,14 кг

3.902.1-10.3 00.03.00 — Лист 2

Формат А4

Инв.№ подл. | Подпись и дата | Взам.инв.№

Формат	Зона	Поз.	Обозначение	Наименование	Кол. на исполнение 3.902.1-10.3 00.03.00- 10	11	Примечание
				Документация			
А4			3.902.1-10.3 00.03.00СБ	Сборочный чертеж	×	×	
А4			3.902.1-10.3 00.00.00 ТТ	Технические требования	×	×	
А3			3.902.1-10.1 00.00.00У	Узлы 1... 7	×	×	
				Детали			
Б4		1	3.902.1-10.3 00.03.03	А-III-14 ГОСТ 5781-82* L=8350	9	9	10,09 кг
Б4		2	3.902.1-10.3 00.03.07	А-III-22 ГОСТ 5781-82* L=1850	30		5,52 кг
			3.902.1-10.3 00.03.08	А-III-25 ГОСТ 5781-82* L=1850		30	7,10 кг
Б4		3	3.902.1-10.3 00.03.12	Полоса 100×10 ГОСТ 103-76* L=160	48		1,26 кг
			3.902.1-10.3 00.03.13	Полоса 100×10 ГОСТ 103-76* L=170		48	1,33 кг
Б4		4	3.902.1-10.3 00.03.17	Полоса 160×10 ГОСТ 103-76* L=400	2		5,04 кг
			3.902.1-10.3 00.03.18	Полоса 170×10 ГОСТ 103-76* L=400		2	5,33 кг
		5	3.902.1-10.3 00.03.19	А-III-10 ГОСТ 5781-82* L=2.30	102	102	0,14 кг

21822 4.8

3.902.1-10.3 00.03.00 — Лист 3

Формат А4

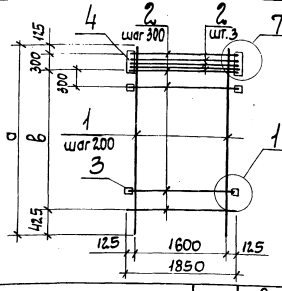

1. Позиции 3,4 приварить к позиции 2 после изготовления сетки.
2. Табличные размеры „p, g, δ, l, h" относятся к узлам 1,7 расположенным на документе 3.902.1-10.1 00.00.00У.

Обозначение	Марка	Размеры, мм					Сварной шов		Масса, кг
		а	в	p	g	δ	l, мм	h, мм	
3.902.1-10.3 00.03.00	С144	5350	4500	45	65	110	50	4	129,98
-01	С145					130	70		161,94
-02	С146					150	80	5	200,48
-03	С147					160	90	6	222,58
-04	С148					170	100	7	256,72
-05	С149	7150	6300			130	70	4	214,68
-06	С150					150	80	5	264,98
-07	С151					160	90	6	293,80
-08	С152					170	100	7	338,26
-09	С153	8350	7500			130	70	4	249,72
-10	С154					160	90	6	341,25
-11	С155					170	100	7	392,59

Гл. инж. пр.	Новоминский		
Н. контр.	Плотник		
Нач. отд.	Волошин		
Гл. спец.	Плотник		
Рук. гр.	Айзенберг		
Вед. инж.	Виленская		

Инв. № подл. | Подпись и дата | Взам. инв. №

3.902.1-10.3 00.03.00СБ

Сетка арматурная С144...С155. Сборочный чертеж

Стадия	Масса	Масштаб
Р	см. табл.	
Лист	Листов 1	

Укрводоканалпроект

Формат 74

Инв. № подл. | Подпись и дата | Взам. инв. №

Формат	Зона	Поз.	Обозначение	Наименование	Кол. на исполнение 3.902.1-10.3 00.04.00-			Примечание
					—	01	02	
				Документация				
А4			3.902.1-10.3 00.04.00СБ	Сборочный чертеж	X	X		
А4			3.902.1-10.3 00.00.00ТТ	Технические требования	X	X		
А3			3.902.1-10.1 00.00.00У	Узлы 1...7	X	X		
				Детали				
Б4		1	3.902.1-10.3 00.04.01	А-III-14 ГОСТ 5781-82* L=7150	9			8,64кг
Б4			3.902.1-10.3 00.04.02	А-III-14 ГОСТ 5781-82* L=8350		9	9	10,09к
Б4		2	3.902.1-10.3 00.04.03	А-III-25 ГОСТ 5781-82* L=1850	37		43	7,10 кг
Б4			3.902.1-10.3 00.04.04	А-III-28 ГОСТ 5781-82* L=1850		43		8,93к
Б4		3	3.902.1-10.3 00.04.05	Полоса 100х10 ГОСТ 103-76* L=160	64		76	1,25к
Б4			3.902.1-10.3 00.04.06	Полоса 100х10 ГОСТ 103-76* L=180		76		1,41 к
Б4		4	3.902.1-10.3 00.04.07	Полоса 160х10 ГОСТ 103-76* L=400	2		2	5,02
Б4			3.902.1-10.3 00.04.08	Полоса 180х10 ГОСТ 103-76* L=400		2		5,6
Б4		5	3.902.1-10.3 00.04.09	А-III-10 ГОСТ 5781-82* L=1230	134	158	158	0,14

Гл. инж. пр.	Новоминский		
Н. контр.	Плотник		
Нач. отд.	Волошин		
Гл. спец.	Плотник		
Рук. гр.	Айзенберг		
Рук. гр.	Клоцман		

3.902.1-10.3 00.04.00

Сетка арматурная С156...С158

Стадия	Лист	Листов
Р		

Укрводоканалпроект

Формат

21822 85

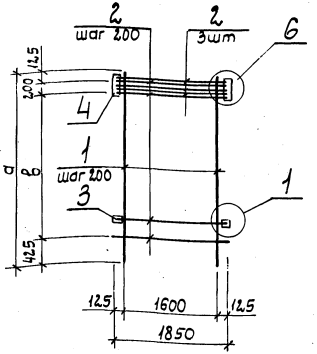

Обозначение	Марка	Размеры, мм a	б	ρ	g	δ	Сварной шов e,мм	h,мм	Масса, кг
3.902.1-10.3 00.04.00	С157	7150	6400	45	65	160	100	7	449,26
-01	С158	8350	7600			180			615,38
-02	С156					160	100	7	523,27

1. Позиции 3,4 приварить к позиции 2 после изготовления сетки.
2. Табличные размеры „ ρ, g, δ, ℓ, h " относятся к узлам 1,6, расположенным на документе 3.902.1-10.1 00.00. ООУ.

Инв.№ подл. | Подпись и дата | Взам. инв.№

Гл. инж. пр.	Новоминский	
Н. контр.	Плотник	
Нач. отд.	Волошин	
Гл. спец.	Плотник	
Рук. гр.	Айзенберг	
Вед. инж.	Виленская	

3.902.1-10.3 00.04.00 СБ

Сетка арматурная С156... С158. Сборочный чертеж

Стадия	Масса	Масштаб
Р	см. табл.	
Лист	Листов 1	

Укрвдоканалпроект

Формат А4

Инв.№ подл. | Подпись и дата | Взам. инв.№

Обозначение	Наименование	Кол. на изделие 3.902.1-10.3 00.05.00- 01	02	03	04	05	06	07	08	09	Примечание
	Документация										
А4	3.902.1-10.3 00.05.00 СБ	Сборочный чертеж			X	X	X	X	X	X	
А4	3.902.1-10.3 00.00.00 ТТ	Технические требования			X	X	X	X	X	X	
А3	3.902.1-10.1 00.00.00У	Узлы 1...7			X	X	X	X	X	X	
		Детали									
БУ	1 3.902.1-10.3 00.05.01	А-III-4 ГОСТ 5781-82* L=5350	8	8	8	8					6,46кг
	3.902.1-10.3 00.05.02	А-III-4 ГОСТ 5781-82* L=7150					8	8	8		8,64кг
	3.902.1-10.3 00.05.03	А-III-4В ГОСТ 5781-82* L=7150					8	8	8		14,29
	3.902.1-10.3 00.05.04	А-III-4Б ГОСТ 5781-82* L=8350								8	13,15

Удлинение 10,11 см. лист 5.

Гл. инж. пр.	Новоминский	
Н. контр.	Плотник	
Нач. отд.	Волошин	
Гл. спец.	Плотник	
Рук. гр.	Айзенберг	

3.902.1-10.3 00.05.00

Сетка арматурная С159... С163; С169... С172, С177... С179

Стадия	Лист	Листов
Р	1	

Укрвдоканалпроект

21822 86

Инв.N подл. | Подпись и дата | Взам.инв.N

Формат	Зона	Поз.	Обозначение	Наименование	Кол. на исполнение 3.902.1-10.3 00.05.00 —										Примечание
					—	01	02	03	04	05	06	07	08	09	
Б4		2	3.902.1-10.3 00.05.05	А-III-12 ГОСТ 5781-82* L=1450	20										1,29 кг
			3.902.1-10.3 00.05.06	А-III-16 ГОСТ 5781-82* L=1450		20				26				30	2,29 кг
			3.902.1-10.3 00.05.07	А-III-20 ГОСТ 5781-82* L=1450			20				26				3,58 кг
			3.902.1-10.3 00.05.08	А-III-22 ГОСТ 5781-82* L=1450				20				26			4,33 кг
			3.902.1-10.3 00.05.09	А-III-25 ГОСТ 5781-82* L=1450					20				26		5,57 кг
Б4		3	3.902.1-10.3 00.05.10	Полоса 100×10 ГОСТ 103-76* L=100	28	28				40				48	0,78 кг
			3.902.1-10.3 00.05.11	Полоса 100×10 ГОСТ 103-76* L=130			28				40				1,02 кг
			3.902.1-10.3 00.05.12	Полоса 100×10 ГОСТ 103-76* L=140				28				40			1,10 кг
			3.902.1-10.3 00.05.13	Полоса 100×10 ГОСТ 103-76* L=160					28				40		1,26 кг
Б4		4	3.902.1-10.3 00.05.14	Полоса 100×10 ГОСТ 103-76* L=400	2	2				2				2	3,14 кг
			3.902.1-10.3 00.05.15	Полоса 130×10 ГОСТ 103-76* L=400			2				2				4,08 кг
			3.902.1-10.3 00.05.16	Полоса 140×10 ГОСТ 103-76* L=400				2				2			4,40 кг
			3.902.1-10.3 00.05.17	Полоса 160×10 ГОСТ 103-76* L=400					2				2		5,02 кг
Б4		5	3.902.1-10.3 00.05.18	А-III-10 ГОСТ 5781-82* L=230	62	62	62	62	62	86	86	86	86	102	0,14 кг

3.902.1-10.3 00.05.00 — Лист 2

Формат А4

Инв.N подл. | Подпись и дата | Взам.инв.N

Формат	Зона	Поз.	Обозначение	Наименование	Кол. на исполнение 3.902.1-10.3 00.05.00 —										Примечание
					10	11									
				Документация											
А4			3.902.1-10.3 00.05.00СБ	Сборочный чертеж	×	×									
А4			3.902.1-10.3 00.00.00ТТ	Технические требования	×	×									
А3			3.902.1-10.1 00.00.00У	Узлы 1... 7	×	×									
				Детали											
Б4		1	3.902.1-10.3 00.05.04	А-III-16 ГОСТ 5781-82* L=8350	8										13,18 кг
Б4			3.902.1-10.3 00.05.19	А-III-20 ГОСТ 5781-82* L=8350		8									20,59 кг
Б4		2	3.902.1-10.3 00.05.08	А-III-22 ГОСТ 5781-82* L=1450	30										4,33 кг
Б4			3.902.1-10.3 00.05.09	А-III-25 ГОСТ 5781-82* L=1450		30									5,57 кг
Б4		3	3.902.1-10.3 00.05.12	Полоса 100×10 ГОСТ 103-76* L=140	48										1,10 кг
Б4			3.902.1-10.3 00.05.13	Полоса 100×10 ГОСТ 103-76* L=160		48									1,26 кг
Б4		4	3.902.1-10.3 00.05.16	Полоса 140×10 ГОСТ 103-76* L=400	2										4,40 кг
Б4			3.902.1-10.3 00.05.17	Полоса 160×10 ГОСТ 103-76* L=400		2									5,02 кг
Б4		5	3.902.1-10.3 00.05.18	А-III-10 ГОСТ 5781-82* L=230	102	102									0,14 кг

3.902.1-10.3 00.05.00 — Лист 5

Формат А4

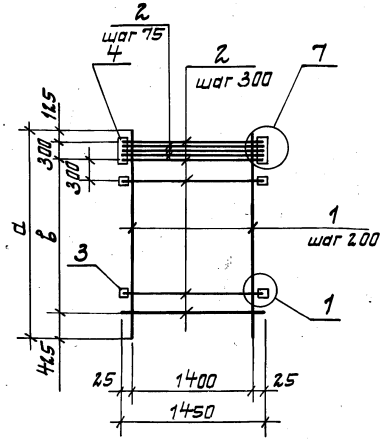

1. Позиции 3,4 приварить к позиции 2 после изготовления сетки.
2. Табличные размеры „P, g, δ, l, h" относятся к узлам 1,7, расположенным на документе 3.902.1-10.1 00.00.00У.
3. Таблицу исполнений см. на листе 2.

Гл. инж. пр.	Новоминский		
Н. контр.	Плотник		
Нач. отд.	Волошин		
Гл. спец.	Плотник		
Рук. гр.	Фузенберг		

3.902.1-10.3 00.05.00СБ

Сетка арматурная С159...С163; С169...С172; С177...С179. Сборочный чертеж.

Стадия	Масса	Масштаб
Р	см. табл.	

Лист 1 | Листов 2

Укрводоканалпроект

Инв. № подл. | Подпись и дата | Взам. инв. №

Обозначение	Марка	Размеры, мм a	в	P	g	δ	Сварной шов l, мм	h, мм	Масса, кг
3.902.1-10.3 00.05.00	С159	5350	4500	20	60	100	50	4	114,28
-01	С160						70		134,30
-02	С161					130	80	5	168,68
-03	С162				70	140	90	6	186,56
-04	С163				80	160	100	7	217,08
-05	С169	7150	6300		60	100	70	4	178,18
-06	С170					130	80	5	223,20
-07	С171				70	140	90	6	246,54
-08	С172				80	160	100	7	331,62
-09	С177	8350	7500		60	100	70	4	232,14
-10	С178				70	140	90	6	311,22
-11	С179				80	160	100	7	416,62

Инв. № подл. | Подпись и дата | Взам. инв. №

3.902.1-10.3 00.05.00СБ

Лист 2

Формат	Зона	Поз.	Обозначение	Наименование	Кол. на исполнение 3.902.1-10.3 00.06.00- —	01	02	03	04	05	06	07	08	09	Примечание
				Документация											
А4			3.902.1-10.3 00.06.00 СБ	Сборочный чертеж	×	×	×	×	×	×	×	×	×	×	
А4			3.902.1-10.3 00.00.00 ТТ	Технические требования	×	×	×	×	×	×	×	×	×	×	
А3			3.902.1-10.1 00.00.00 У	Узлы 1...7	×	×	×	×	×	×	×	×	×	×	
				Детали											
БЧ		1	3.902.1-10.3 00.06.01	А-III-14 ГОСТ 5781-82* L=5350	9	9	9	9	9						6,46кг
			3.902.1-10.3 00.06.02	А-III-14 ГОСТ 5781-82* L=7150						9	9	9			8,64кг
			3.902.1-10.3 00.06.03	А-III-18 ГОСТ 5781-82* L=7150									9		14,29кг
			3.902.1-10.3 00.06.04	А-III-16 ГОСТ 5781-82* L=8350										9	13,18кг
БЧ		2	3.902.1-10.3 00.06.05	А-III-12 ГОСТ 5781-82* L=1750	20										1,55кг
			3.902.1-10.3 00.06.06	А-III-16 ГОСТ 5781-82* L=1750		20				26				30	2,76кг

Исполнения 10, 11, см. лист 3

Гл. инж. пр.	Новожинская		3.902.1-10.3 00.06.00
Н. контр.	Плотник		
Нач. отд.	Волощин		Сетка арматурная С184... С195
Гл. спец.	Плотных		
Рук. гр.	Айзенберг		
Рук. гр.	Клоцман		

Стадия	Лист	Листов
Р	1	3

Укрводоканалпроект

Формат А4

Инв. № подл. | Подпись и дата | Взам. инв. №

Формат	Зона	Поз.	Обозначение	Наименование	Кол. на исполнение 3.902.1-10.3 00.06.00- —	01	02	03	04	05	06	07	08	09	Примечание
БЧ		2	3.902.1-10.3 00.06.07	А-III-20 ГОСТ 5781-82* L=1750			20				26				4,32кг
			3.902.1-10.3 00.06.08	А-III-22 ГОСТ 5781-82* L=1750				20				26			5,22кг
			3.902.1-10.3 00.06.09	А-III-25 ГОСТ 5781-82* L=1750					20				26		6,72кг
БЧ		3	3.902.1-10.3 00.06.10	Полоса 100×10 ГОСТ 103-76* L=100	28										0,78кг
			3.902.1-10.3 00.06.11	Полоса 100×10 ГОСТ 103-76* L=120		28				40				48	0,94кг
			3.902.1-10.3 00.06.12	Полоса 100×10 ГОСТ 103-76* L=140			28				40				1,10кг
			3.902.1-10.3 00.06.13	Полоса 100×10 ГОСТ 103-76* L=150				28				40			1,18кг
			3.902.1-10.3 00.06.14	Полоса 100×10 ГОСТ 103-76* L=160					28				40		1,26кг
БЧ		4	3.902.1-10.3 00.06.15	Полоса 120×10 ГОСТ 103-76* L=400	2	2				2				2	3,77кг
			3.902.1-10.3 00.06.16	Полоса 140×10 ГОСТ 103-76* L=400			2				2				4,40кг
			3.902.1-10.3 00.06.17	Полоса 150×10 ГОСТ 103-76* L=400				2				2			4,71кг
			3.902.1-10.3 00.06.18	Полоса 160×10 ГОСТ 103-76* L=400					2				2		5,02кг
БЧ		5	3.902.1-10.3 00.06.19	А-III-10 ГОСТ 5781-82* L=230	62	62	62	62	62	86	86	86	86	102	0,14кг

Инв. № подл. | Подпись и дата | Взам. инв. №

Формат	Зона	Поз.	Обозначение	Наименование	Кол. на исполнение 3.902.1-10.3 00.06.00- 10	11	Примечание
				Документация			
А4			3.902.1-10.3 00.06.00СБ	Сборочный чертеж	X	X	
А4			3.902.1-10.3 00.00.00ТТ	Технические требования	X	X	
А3			3.902.1-10.1 00.00.00У	Узлы 1... 7	X	X	
				Детали			
БЧ		1	3.902.1-10.3 00.06.04	А-III-16 ГОСТ 5781-82* L=8350	9	9	13,18 кг
БЧ		2	3.902.1-10.3 00.06.08	А-III-22 ГОСТ 5781-82* L=1750	30		5,22 кг
БЧ			3.902.1-10.3 00.06.09	А-III-25 ГОСТ 5781-82* L=1750		30	6,72 кг
БЧ		3	3.902.1-10.3 00.06.13	Полоса 100×10 ГОСТ 103-76* L=150	48		1,18 кг
БЧ			3.902.1-10.3 00.06.14	Полоса 100×10 ГОСТ 103-76* L=160		48	1,26 кг
БЧ		4	3.902.1-10.3 00.06.17	Полоса 150×10 ГОСТ 103-76* L=400	2		4,71 кг
БЧ			3.902.1-10.3 00.06.18	Полоса 160×10 ГОСТ 103-76* L=400		2	5,02 кг
БЧ		5	3.902.1-10.3 00.06.19	А-III-10 ГОСТ 5781-82* L=230	102	102	0,14 кг

3.902.1-10.3 00.06.00	Лист 3

Формат А4

Инв. № подл. | Подпись и дата | Взам. инв. №

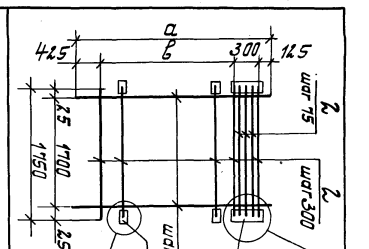

1. Позиции 3,4 приварить к позиции 2 после изготовления сетки.
2. Табличные размеры "P, g, B, t, h" относятся к узлам 1,7 расположенным на документе 3.902.1-10.1 00.00.00У

Обозначение	Марка	Размеры, мм a	b	P	g	B	t, мм	h, мм	Сборочный шов	Масса, кг
3.902.1-10.3 00.06.00	С184									
-01	С185									
-02	С186	5350	4200							
-03	С187									
-04	С188									
-05	С189			35	75					
-06	С190	7150	6300							
-07	С191									
-08	С192									
-09	С193									
-10	С194	8350	7500							
-11	С195									

Зона	Поз.	Обозначение	Наименование	Кол. на исполнение 3.902.1-10.3 00.07.00-									Примечание
				—	01	02	03	04	05				
			Документация										
Y		3.902.1-10.3 00.07.00 СБ	Сборочный чертеж	X	X	X	X	X	X				
AY		3.902.1-10.3 00.00.00 ТТ	Технические требования	X	X	X	X	X	X				
A3		3.902.1-10.1 00.00.00У	Узлы 1...7	X	X	X	X	X	X				
			Детали										
БУ	1	3.902.1-10.3 00.07.01	А-III-18 ГОСТ 5781-82* L=7150	8	9								14,29кг
		3.902.1-10.3 00.07.02	А-III-20 ГОСТ 5781-82* L=8350			8	9	8	9				20,59кг
БУ	2	3.902.1-10.3 00.07.03	А-III-25 ГОСТ 5781-82* L=1450	37				43					5,57кг
БУ		3.902.1-10.3 00.07.04	А-III-25 ГОСТ 5781-82* L=1750		37				43				6,72кг
БУ		3.902.1-10.3 00.07.05	А-III-28 ГОСТ 5781-82* L=1450			43							7,00кг
БУ		3.902.1-10.3 00.07.06	А-III-28 ГОСТ 5781-82* L=1750				43						8,45кг
БУ	3	3.902.1-10.3 00.07.07	Полоса 100×10 ГОСТ 103-76* L=160	62	62			74	74				1,26кг
БУ		3.902.1-10.3 00.07.08	Полоса 100×10 ГОСТ 103-76* L=180			74	74						1,41кг
БУ	4	3.902.1-10.3 00.07.09	Полоса 160×10 ГОСТ 103-76* L=400	2	2			2	2				5,02кг
БУ	5	3.902.1-10.3 00.07.10	Полоса 180×10 ГОСТ 103-76* L=400			2	2						5,65кг
БУ	6	3.902.1-10.3 00.07.11	А-III-10 ГОСТ 5781-82* L=230	130	130	154	154	154	154				0,14кг

Гл.инж.пр.	Новомонский		
Н.контр.	Плотник		
Нач.отд.	Волошин		
Гл.спец.	Плотник		
Рук.гр.	Айзенберг		
Рук.гр.	Клюшман		

3.902.1-10.3 00.07.00

Сетка арматурная С180; С196; С197; С199; С200; С202

Стадия	Лист	Листов
Р		1

Укрводоканалпроект

ФОРМАТ А4

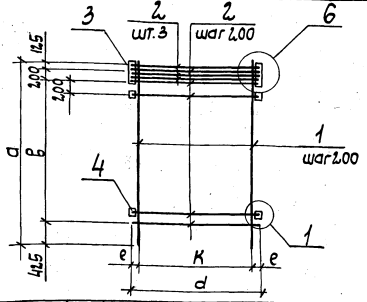

Обозначение	Марка	Размеры, мм								Сварной шов		Масса, кг
		а	в	d	к	е	р	q	б	l, мм	h, мм	
3.902.1-10.3 00.07.00	С197	7150	6400	1450	1400	25	20	80	160	100	7	426,77
-01	С199			1750	1600	75	35	75				483,61
-02	С200	8350	7600	1450	1400	25	20	80	180	110	8	602,92
-03	С202			1750	1600	75	35	75				685,86
-04	С180			1450	1400	25	20	80	160	100	7	529,07
-05	С196			1750	1600	75	35	75				599,11

1. Позиции 3,4 приварить к позиции 2 после изготовления сетки.
2. Табличные значения „р, q, б, l, h" относятся к узлам 1, 6, расположенным на документе 3.902.1-10.1 00.00.00У

Инв.№ подл.	Подпись и дата	Взам. инв.№

Гл.инж.пр.	Новомонский	
Н.контр.	Плотник	
Нач.отд.	Волошин	
Гл.спец.	Плотник	
Рук.гр.	Айзенберг	

3.902.1-10.3 00.07.00 СБ

Сетка арматурная С180; С196; С197; С199; С200; С202

Сборочный чертеж

Стадия	Масса	Масштаб
Р	см. табл.	
Лист	Листов 1	

Укрводоканалпроект

21822 91 Формат А4

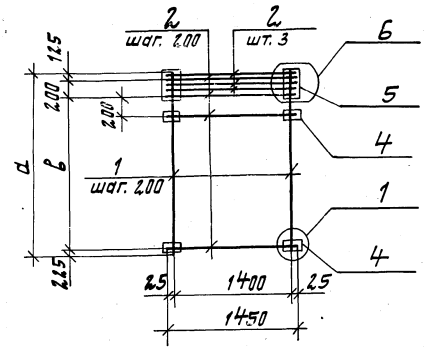

Обозначение	Марка	Размеры, мм a	в	p	g	б	Сварной шов ℓ, мм	h, мм	Масса, кг
3.902.1-10.3 00.08.00	С198	7150	6600	20	80	160	100	7	465,22
-01	С285	8350	7800						541,04
-02	С201			35	75				616,92

1. Позиции 4,5 приварить к позиции 2 после изготовления сетки.
2. Табличные значения „p, g, б, ℓ, h" относятся к узлам 1,6, расположенным на документе 3.902.1-10.1 00.00.00У.

Гл. инж. пр.	Новомлинский	
Н. контр.	Плотник	
Нач. отд.	Волошин	
Гл. спец.	Плотник	
Рук. гр.	Йзиенберг	
Вед. инж.	Виленская	

3.902.1-10.3 00.08.00 СБ

Сетка арматурная С198; С201; С285. Сборочный чертеж

Стадия	Масса	Масштаб
Р	см. табл.	
Лист	Листов 1	

Укрводоканалпроект

21822 92

ФОРМАТ А4

Инв. № подл.	Подпись и дата	Взам. инв. №

Формат	Зона	Поз.	Обозначение	Наименование	Кол. на исполнение 3.902.1-10.3 00.08.00- 01	02	Примечание
				Документация			
А4			3.902.1-10.3 00.08.00 СБ	Сборочный чертеж	X	X	
А4			3.902.1-10.3 00.00.00 ТТ	Технические требования	X	X	
А3			3.902.1-10.1 00.00.00 У	Узлы 1...7	X	X	
				Детали			
Б4		1	3.902.1-10.3 00.08.01	Ф-III-20 ГОСТ 5781-82* L=7150	8		17,63кг
			3.902.1-10.3 00.08.02	Ф-III-20 ГОСТ 5781-82* L=8350		8	20,62кг
Б4		2	3.902.1-10.3 00.08.03	Ф-III-25 ГОСТ 5781-82* L=1450	38	44	5,57кг
			3.902.1-10.3 00.08.04	Ф-III-28 ГОСТ 5781-82* L=1450		44	7,00кг
Б4		3	3.902.1-10.3 00.08.05	Полоса 100×10 ГОСТ 103-76* L=160	66	78	1,26кг
			3.902.1-10.3 00.08.06	Полоса 100×10 ГОСТ 103-76* L=180		78	1,41кг
Б4		4	3.902.1-10.3 00.08.07	Полоса 160×10 ГОСТ 103-76* L=400	2	2	5,02кг
			3.902.1-10.3 00.08.08	Полоса 160×10 ГОСТ 103-76* L=400		2	5,65кг
Б4		5	3.902.1-10.3 00.08.09	Ф-III-10 ГОСТ 5781-82* L=230	138	162	0,14кг

Гл. инж. пр.	Новомлинский	
Н. контр.	Плотник	
Нач. отд.	Волошин	
Гл. спец.	Плотник	
Рук. гр.	Йзиенберг	
Рук. гр.	Клименко	

3.902.1-10.3 00.08.00

Сетка арматурная С198; С201; С285.

Стадия	Лист	Листов
Р		1

Укрводоканалпроект

ФОРМАТ А4

Инв.№ подл. | Подпись и дата | Взам.инв.№

Формат	Зона	Поз.	Обозначение	Наименование	Кол. на исполнение 3.902.1-10.3 00.09.00- —	01	02	Примечание
				Документация				
А4			3.902.1-10.3 00.09.00СБ	Сборочный чертеж	X	X	X	
А4			3.902.1-10.3 00.00.00ТТ	Технические требования	X	X	X	
				Детали				
Б4		1	3.902.1-10.3 00.09.01	А-I-6 ГОСТ 5781-82* L=4850	5			1,08 кг
			3.902.1-10.3 00.09.02	А-I-6 ГОСТ 5781-82* L=6650		5		1,48 кг
			3.902.1-10.3 00.09.03	А-I-6 ГОСТ 5781-82* L=7850			5	1,74 кг
Б4		2	3.902.1-10.3 00.09.04	А-I-6 ГОСТ 5781-82* L=250	97	133	157	0,05 кг

Гл.инж.пр.	Новотинский		3.902.1-10.3 00.09.00
Н. контр.	Плотник		Сетка арматурная С207... С209
Нач.отд.	Валошин		Стадия: Р; Лист; Листов: 1
Гл.спец.	Плотник		Укрводоканалпроект
Рук.гр.	Айзенберг		
Рук.гр.	Клаптан		

Формат А4

Инв.№ подл. | Подпись и дата | Взам.инв.№

Гл.инж.пр.	Новотинский	
Н. контр.	Плотник	
Нач.отд.	Валошин	
Гл.спец.	Плотник	
Рук.гр.	Айзенберг	

3.902.1-10.3 00.09.00СБ

Сетка арматурная С207... С209.

Сборочный чертеж

Стадия	Масса	Масштаб
Р		
Лист	Листов 1	

Укрводоканалпроект

Обозначение	Марка	Размеры, мм a	Размеры, мм в	Масса, кг
3.902.1-10.3 00.09.00	С207	4850	4800	10,25
- 01	С208	6650	6600	14,05
- 02	С209	7850	7800	16,55

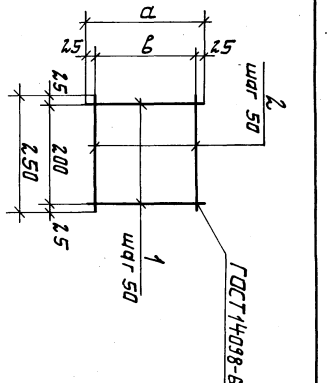

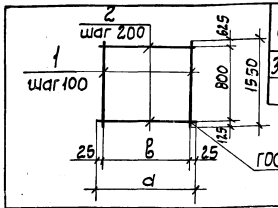

Обозначение	Марка	Размеры, мм а	Размеры, мм в	Масса, кг
3.902.1-10.3 00.10.00	С210	1950	1900	57,65
-01	С211	1550	1500	46,10

Формат	Зона	Поз.	Обозначение	Наименование	Кол.	Примечание
				Документация		
А4			3.902.1-10.3 00.00.00 ТТ	Технические требования		
			Переменные данные для исполнений:			
				3.902.1-10.3 00.10.00		С210
				Детали		
Б4		1	3.902.1-10.3 00.10.01	А-III-16 ГОСТ 5781-82* L=1550	20	2,45 кг
Б4		2	3.902.1-10.3 00.10.02	А-III-12 ГОСТ 5781-82* L=1950	5	1,73 кг
				3.902.1-10.3 00.10.00-01		С211
				Детали		
Б4		1	3.902.1-10.3 00.10.01	А-III-16 ГОСТ 5781-82* L=1550	16	2,45 кг
Б4		2	3.902.1-10.3 00.10.03	А-III-12 ГОСТ 5781-82* L=1550	5	1,38 кг

Инв. № подл. | Подпись и дата | Взам. инв. №

Гл. инж. пр.	Новоминский	
Н. контр.	Плотник	
Нач. отд.	Волошин	
Гл. спец.	Плотник	
Рук. гр.	Айзенберг	

3.902.1-10.3 00.10.00

Сетка арматурная С210; С211

Стадия	Масса	Масштаб
Р	см. табл.	
Лист	Листов 1	

Укрводоканалпроект

Формат А4

Инв. № подл. | Подпись и дата | Взам. инв. №

Формат	Зона	Поз.	Обозначение	Наименование	Кол. на исполнение 3.902.1-10.3 00.11.00- 01	02	03	04	05	06	07	08	09	Примечание
				Документация										
А3			3.902.1-10.3 00.00 ТТ	Технические требования	X	X	X	X	X	X	X	X	X	
А3			3.902.1-10.3 00.11.00 СБ	Сборочный чертеж	X	X	X	X	X	X	X	X	X	
				Детали										
Б4		1	3.902.1-10.3 00.11.01	А-III-10-ГОСТ 5781-82* L=1050	7									0,651
Б4			3.902.1-10.3 00.11.02	А-III-10-ГОСТ 5781-82* L=1650				7					7	1,021
Б4			3.902.1-10.3 00.11.03	А-III-10-ГОСТ 5781-82* L=1750			10							1,081
Б4			3.902.1-10.3 00.11.04	А-III-10-ГОСТ 5781-82* L=5350						10				3,30
Б4			3.902.1-10.3 00.11.05	А-III-12-ГОСТ 5781-82* L=7150								10		6,3
Б4			3.902.1-10.3 00.11.06	А-III-12-ГОСТ 5781-82* L=1650						7				1,4
Б4			3.902.1-10.3 00.11.07	А-III-12-ГОСТ 5781-82* L=5350								10		4,7
Б4			3.902.1-10.3 00.11.08	А-III-14-ГОСТ 5781-82* L=1050		7								1,2
Б4			3.902.1-10.3 00.11.09	А-III-16-ГОСТ 5781-82* L=1350					7					2

Исполнения 10,11 см. лист 3

Гл. инж. пр.	Новоминский	
Н. контр.	Плотник	
Нач. отд.	Волошин	
Гл. спец.	Плотник	
Рук. гр.	Айзенберг	
Ст. инж.	Сурдакова	

3.902.1-10.3 00.11.00

Сетка арматурная С203...206; С212...С214; С227...С229; С286; С287

Стадия	Лист	Листов
Р	1	

Укрводоканал

Формат

21822 94

Формат	Зона	Поз.	Обозначение	Наименование	Кол. на исполнение 3.902.1-103 00.11.00-										Примечание
					–	01	02	03	04	05	06	07	08	09	
БЧ		2	3.902.1-103 00.11.11	А-I-6-ГОСТ 5781-82* L=1350	6	6		9	7	9				6	0,29кг
			3.902.1-10.3 00.11.12	А-I-6-ГОСТ 5781-82* L=1950			9				18	18	24		0,43кг

3.902.1-10.3 00.11.00 Лист 2

ФОРМАТ А4

Инв. № подл. | Подпись и дата | Взам. инв. №

Формат	Зона	Поз.	Обозначение	Наименование	Кол. на исполнение 3.902.1-10.3 00.11.00-										Примечание
					10	11									
				Документация											
А3			3.902.1-10.3 00.00 ТТ	Технические требования	X	X									
А3			3.902.1-10.3 00.11.00 СБ	Сборочный чертеж	X	X									
				Детали											
БЧ		1	3.902.1-10.3 00.11.06	А-III-12-ГОСТ 5781-82* L=1650		7									1,47кг
			3.902.1-10.3 00.11.09	А-III-16-ГОСТ 5781-82* L=1350	7										2,13кг
БЧ		2	3.902.1-10.3 00.11.11	А-I-6-ГОСТ 5781-82* L=1350	7	6									0,28кг

3.902.1-10.3 00.11.00 Лист 3

ФОРМАТ А4

Инв.№ подл. | Подпись и дата | Взам.инв.№

Гип	Новомінський		
Н.контр.	Плотник		
Нач.отд.	Волошин		
Гл.спец.	Плотник		
Рук.гр.	Дзюмберг		
Вед.ин.	Сердак		
Ст.инж.	Бурдакова		

3.902.1-10.3 ОО.11.ОО СБ

Сетка арматурная С203, С205, С214, С217, С223, С229, С236, С247, С257, С268, С281, С296, С298. Сборочный чертеж

Стадия: Р | Лист | Листов: 1

Укрводоканалпроект

Обозначение	Марка	Размеры, мм a	B	c	d	e	u	K	n	Масса, кг
3.902.1-10.3.ОО.11ОО -01	С212	1050	1000	1350	1200	25	75	15	200	6,32
-02	С214	1150	1100	1350	1200	25	75	15	200	10,67
-03	С221	1650	1600	1350	1200	25	75	15	200	14,89
-04	С228	1350	1200	1350	1200	75	75	15	200	9,82
-05	С229	1650	1600	1350	1200	75	75	15	200	11,0
-06	С286	5350	5100	1950	1800	25	25	75	300	12,95
-07	С287	5350	5100	1950	1800	175	25	75	300	40,43
-08	С203	7150	6900	1950	1800	175	75	75	300	55,24
-09	С204	1550	1500	1350	1200	75	75	15	200	8,88
-10	С205	1350	1200	1350	1200	75	75	15	200	13,82
-11	С206	1650	1500	1350	1200	75	75	15	200	16,87
	С207	1650	1500	1350	1200	75	75	15	300	11,97

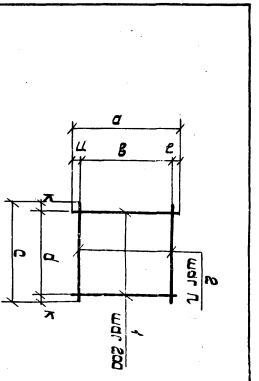

Инв.№ подл. | Подпись и дата | Взам.инв.№

Формат	Зона	Поз.	Обозначение	Наименование	Кол. на исполнение 3.902.1-10.3 ОО.12.ОО — 01	02	03	04	05	Примечание
				Документация						
А3			3.902.1-10.3 ОО.ОО.ОО ТТ	Технические требования	×	×	×	×	×	
А3			3.902.1-10.3 ОО.12.ОО СБ	Сборочный чертеж	×	×	×	×	×	
А3			3.902.1-10.2 ОО.ОО.ОО У	Узел 1 ... 6	×	×	×	×	×	
				Детали						
Б4		1	3.902.1-10.3 ОО.12.01	А-III-12-ГОСТ 5781-82* L=5350		10	10			4,75кг
			3.902.1-10.3 ОО.12.02	А-III-12-ГОСТ 5781-82* L=7150				10	10	6,35кг
			3.902.1-10.3 ОО.12.03	А-III-14-ГОСТ 5781-82* L=4150	10	10				5,03кг
Б4		2	3.902.1-10.3 ОО.12.04	А-III-12-ГОСТ 5781-82* L=1950			18			1,73кг
			3.902.1-10.3 ОО.12.05	А-III-16-ГОСТ 5781-82* L=1950	14			18	24	3,08кг
			3.902.1-10.3 ОО.12.06	А-III-18-ГОСТ 5781-82* L=1950		14			24	3,89кг
Б4		3	3.902.1-10.3 ОО.12.07	Полоса 100х10 ГОСТ 103-76* L=100			18			0,79кг
			3.902.1-10.3 ОО.12.08	Полоса 100х10 ГОСТ 103-76* L=120	14			18	24	0,94кг
			3.902.1-10.3 ОО.12.09	Полоса 100х10 ГОСТ 103-76* L=130		14			24	1,02кг
Б4		4	3.902.1-10.3 ОО.12.10	А-III-8 ГОСТ 5781-82* L=120	28	28	36	36	48	48	0,05кг

Гип	Новомінський	
Н.контр.	Плотник	
Нач.отд.	Волошин	
Гл.спец.	Плотник	
Рук.гр.	Дзюмберг	
Вед.ин.	Сердак	
Ст.инж.	Бурдакова	

3.902.1-10.3 ОО.12.ОО

Сетка арматурная С215 ... С220.

Стадия: Р | Лист: 1 | Листов

Укрводоканалпроект

Формат А4

Обозначение	Марка	Размеры, мм А	Б	δ	Размеры ячеек, мм h	Р	Масса, кг	Примеч.
3.902.1-10.3 00.12.00	С215	4150	3900	120	4	70	107,9	
-01	С216			130	5	80	120,4	
-02	С217	5350	5100	100	4	50	94,66	
-03	С218			120		70	121,66	
-04	С219	7150	6900				162,38	
-05	С220			130	5	80	193,74	

Табличные размеры „δ, h, e" относятся к узлу 2, расположенному на док. 3.902.1-10.2 00.00.00У

Инв.№ подл.	Подпись и дата	Взам.инв.№

3.902.1-10.3 00.12.00 СБ

Гл.инж.пр.	Новоминский	
Н.контр.	Плотник	
Нач.отд.	Долошин	
Гл.спец.	Плотник	
Рук.гр.	Айзенберг	
Вед.инж.	Слепак	
Ст.инж.	Бурдакова	

Сетка арматурная С215... С220. Сборочный чертеж

Стадия	Масса	Масштаб
Р	см. табл.	—
Лист	Листов 1	

Укрводоканалпроект

Инв.№ подл.	Подпись и дата	Взам.инв.№

Формат	Зона	Поз.	Обозначение	Наименование	Кол. на исполнение 3.902.1-10.3 00.12.00- 01	02	03	04	05	Примечание
				Документация						
А3			3.902.1-10.3 00.00.00 ТТ	Технические требования	X	X	X	X	X	
А3			3.902.1-10.3 00.13.00 СБ	Сборочный чертеж	X	X	X	X	X	
А3			3.902.1-10.2 00.00.00У	Узел 1...6	X	X	X	X	X	
				Детали						
	бч	1	3.902.1-10.3 00.13.01	А-III-10-ГОСТ 5781-82*, L=4150	10	10				4,56кг
			3.902.1-10.3 00.13.02	А-III-10-ГОСТ 5781-82*, L=5350		10	10			3,3кг
			3.902.1-10.3 00.13.03	А-III-12-ГОСТ 5781-82*, L=7150			10	10		6,35кг
			3.902.1-10.3 00.13.04	А-III-12-ГОСТ 5781-82*, L=1950	18					1,73кг
	бч	2	3.902.1-10.3 00.13.05	А-III-16-ГОСТ 5781-82*, L=1950	14	18	18	24		3,08кг
			3.902.1-10.3 00.13.06	А-III-8-ГОСТ 5781-82*, L=1950	14			24		3,89кг
	бч	3	3.902.1-10.3 00.13.07	Полоса 100×10 ГОСТ 103-76*, L=100	18					0,79кг
			3.902.1-10.3 00.13.08	Полоса 100×10 ГОСТ 103-76*, L=110	14		18	24		0,94кг
			3.902.1-10.3 00.13.09	Полоса 100×10 ГОСТ 103-76*, L=150	14				24	1,02кг
	бч	4	3.902.1-10.3 00.13.10	А-III-8-ГОСТ 5781-82*, L=120	28	36	36	48	48	0,05кг

Гл.инж.пр.	Новоминский	
Н.контр.	Плотник	
Нач.отд.	Долошин	
Гл.спец.	Плотник	
Рук.гр.	Айзенберг	
Вед.инж.	Слепак	
Ст.инж.	Бурдакова	

3.902.1-10.3 00.13.00

Сетка арматурная С221... С226

Стадия	Лист	Листов
Р		

Укрводоканалпроект

Формат А4

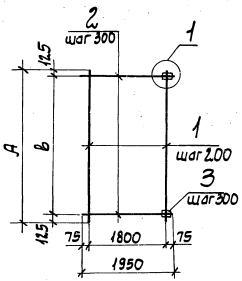

Обозначение	Марка	Размеры, мм А	в	δ	Размеры шва, мм h	ℓ	Масса, кг	Примеч.
3.902.1-10.3 00.13.00	С221	4150	3900	120	4	70	83,35	
-01	С222			130	5	80	95,70	
-02	С223	5350	5100	100	4	50	80,18	
-03	С224			120		70	107,1	
-04	С225	7150	6900				162,20	
-05	С226			130	5	80	183,74	

Табличные размеры „δ, h, ℓ" относятся к узлу 1, расположенному на док. 3.902.1-10.2 00.00.00У.

Гл.инж.пр.	Новоминский		
Н.контр.	Плотник		
Нач.отд.	Волошин		
Гл.спец	Плотник		
Рук.гр.	Айзенберг		
Вед.инж.	Слепак		
Ст.инж.	Бурдакова		

Инв. № подл. | Подпись и дата | Взам. инв. №

3.902.1-10.3 00.13.00 СБ

Сетка арматурная С221...С226. Сборочный чертеж

Стадия	Масса	Масштаб
Р	см. табл.	–

Лист | Листов 1

Укрводоканалпроект

Формат	Зона	Обозначение	Наименование	Кол. на исполнение 3.902.1-10.3 00.14.00 –	01	02	03	04	05	06	07	Примечание
			Документация									
А4		3.902.1-10.3 00.00.00ТТ	Технические требования		X	X	X	X	X	X	X	
А4		3.902.1-10.3 00.14.00 СБ	Сборочный чертеж		X	X	X	X	X	X	X	
А3		3.902.1-10.2 00.00.00У	Узел 1...6		X	X	X	X	X	X	X	
			Детали									
Б4	1	3.902.1-10.3 00.14.01	А-III-10 ГОСТ 5781-82*, L=5400	3	3							3,33 кг
		3.902.1-10.3 00.14.02	А-III-10 ГОСТ 5781-82*, L=7200			3	3	3				4,44 кг
		3.902.1-10.3 00.14.03	А-III-10 ГОСТ 5781-82*, L=8400						3	3	3	5,18 кг
Б4	2	3.902.1-10.3 00.14.04	А-III-16 ГОСТ 5781-82*, L=810	18		24						1,28 кг
		3.902.1-10.3 00.14.05	А-III-16 ГОСТ 5781-82*, L=590		18							0,93 кг
		3.902.1-10.3 00.14.06	А-III-18 ГОСТ 5781-82*, L=620				24					1,24 кг
		3.902.1-10.3 00.14.07	А-III-20 ГОСТ 5781-82*, L=650					24				1,60 кг
		3.902.1-10.3 00.14.08	А-III-18 ГОСТ 5781-82*, L=810						28			1,62 кг
		3.902.1-10.3 00.14.09	А-III-20 ГОСТ 5781-82*, L=620							28		1,53 кг
		3.902.1-10.3 00.14.10	А-III-22 ГОСТ 5781-82*, L=650								28	1,95 кг

Гл.инж.пр.	Новоминский		
Н.контр.	Плотник		
Нач.отд.	Волошин		
Гл.спец	Плотник		
Рук.гр.	Айзенберг		
Вед.инж.	Слепак		

3.902.1-10.3 00.14.00

Сетка арматурная С230...С234; С253...С255

Стадия	Лист	Листов
Р	1	2

Укрводоканалпроект

Формат 74

Инв. № подл. | Подпись и дата | Взам. инв. №

Поз.	Кол.	Обозначение	Наименование	Кол. на исполнение 3.902.1-10.3 00.14.00- —	01	02	03	04	05	06	07			Примечание
64	3	3.902.1-10.3 00.14.11	Полоса 100×6 ГОСТ 103-76* L=140	18	18	24								0,66кг
		3.902.1-10.3 00.14.12	Полоса 110×8 ГОСТ 103-76* L=140				24		28					0,97кг
		3.902.1-10.3 00.14.13	Полоса 120×10 ГОСТ 103-76* L=140					24		28				1,32кг
		3.902.1-10.3 00.14.14	Полоса 130×12 ГОСТ 103-76* L=140								28			1,72кг
64	4	3.902.1-10.3 00.14.15	Полоса 70×12 ГОСТ 103-76* L=70	18	18	24								0,46кг
		3.902.1-10.3 00.14.16	Полоса 80×14 ГОСТ 103-76* L=80				24		28					0,71кг
		3.902.1-10.3 00.14.17	Полоса 80×16 ГОСТ 103-76* L=80					24		28				0,80кг
		3.902.1-10.3 00.14.18	Полоса 90×18 ГОСТ 103-76* L=90								28			1,15кг

3.902.1-10.3 00.14.00 — Лист 2

Формат А4

Инв. № подл. | Подпись и дата | Взам. инв. №

Таблица значений размеров a, b, c, d, n, u, δ, k, p, ℓ, h, r, s, относящихся к узлам 5 и 6 расположенных на док. 3.902.1-10.2 00.00.004.

Обозначение	Марка	Размеры, мм a	b	c	d	n	u	δ	k	p	ℓ	h	r	s	Масса, кг
3.902.1-10.3 00.14.00 -01	К230 810	5400	5100	440	310	2,00	100	70	12	65	4	46	94	53,39
-02	К231 520			2,00	2,90									70,91
-03	К232 810			440	310	2,00								
-04	К233 610	7200	6900	2,00	320		100	110	80	14	75	83	47	
-05	К234 650			440	310	2,00		120		16	80			102,54
-06	К233 810	8100	7800	2,00	350		100	110		14	75	108	94	
-07	К234 610			440	320	2,00	100	120		16	80			117,74
	К235 650	9000	8700	2,00	350		100	110		14	75	120	54	

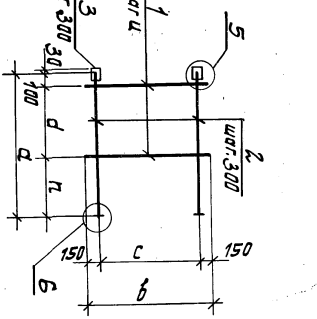

Гл. инж. пр.	Новоминский			
Н. контр.	Глотник			
Нач. отд.	Балтынин			
Гл. спец.	Глотник			
Рук. гр.	Газизиев			
Вед. инж.	Слепок			

3.902.1-10.3 00.14.00 СБ

Сетка арматурная С230...С234; С252...С259 Сборочный чертеж.

Стадия	Масса	Масштаб
Р		

Лист | Листов 1

Укрводоканалпроект

21822 99

Формат А4

Инв. № подл.	Подпись и дата	Взам. инв. №

Формат	Зона	Поз.	Обозначение	Наименование	Кол. на исполнение 3.902.1-10.3 00.15.00- —	01	02	03	04	05					Примечание
				Документация											
А4			3.902.1-10.3 00.00.00ТТ	Технические требования	X	X	X	X	X	X					
А4			3.902.1-10.3 00.15.00СБ	Сборочный чертеж	X	X	X	X	X	X					
А4			3.902.1-10.2 00.00.00У	Узел 1...6	X	X	X	X	X	X					
				Детали											
Б4		1	3.902.1-10.3 00.15.01	Л-III-10 ГОСТ 5781-82* L=5400	4	3									3,33 кг
			3.902.1-10.3 00.15.02	Л-III-10 ГОСТ 5781-82* L=7200			4	3							4,44 кг
			3.902.1-10.3 00.15.03	Л-III-10 ГОСТ 5781-82* L=8400					4	3					5,18 кг
Б4		2	3.902.1-10.3 00.15.04	Л-III-16 ГОСТ 5781-82* L=980	18		24								1,55 кг
			3.902.1-10.3 00.15.05	Л-III-14 ГОСТ 5781-82* L=710		18		24							0,86 кг
			3.902.1-10.3 00.15.06	Л-III-18 ГОСТ 5781-82* L=980					28						1,96 кг
			3.902.1-10.3 00.15.07	Л-III-16 ГОСТ 5781-82* L=710						28					1,12 кг
Б4		3	3.902.1-10.3 00.15.08	Полоса 90×6 ГОСТ 103-76* L=100		18		24							0,42 кг
			3.902.1-10.3 00.15.09	Полоса 100×6 ГОСТ 103-76* L=100	18		24			28					0,47 кг
			3.902.1-10.3 00.15.10	Полоса 110×8 ГОСТ 103-76* L=100					28						0,69 кг

Гл. инж. пр.	Новоминский		
Н. контр.	Плотник		
Нач. отд.	Волошин		
Гл. спец.	Плотник		
Рук. гр.	Лизенберг		
Вед. инж.	Слепак		

3.902.1-10.3 00.15.00

Сетка арматурная С235...С238; С256...С57

Стадия	Лист	Листов
Р		1

Укрводоканалпроект

Формат А4

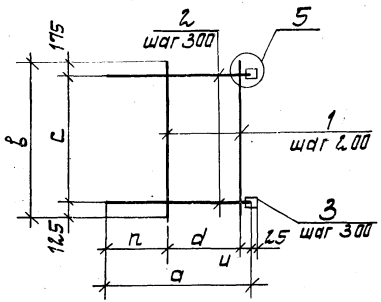

Обозначение	Марка	Размеры, мм а	в	с	d	п	и	б	Сварные швы, мм l	h	Масса, кг
3.902.1-10.3 00.15.00	С235	980	5400	5100	600	230	150	100	65	4	49,68
-01	С236	710			400		80	90	60		33,06
-02	С237	980	7200	6900	600		150	100	65		66,26
-03	С238	710			400		80	90	60		44,02
-04	С256	980	8400	8100	600		150	110	75	5	94,15
-05	С257	710			400	220	90	100	65	4	60,09

Табличные значения „б, l, h" относятся к узлу 5 расположенному на док. 3.902.1-10.2 00.00.00У.

Инв. № подл.	Подпись и дата	Взам. инв. №

Гл. инж. пр.	Новоминский		
Н. контр.	Плотник		
Нач. отд.	Волошин		
Гл. спец.	Плотник		
Рук. гр.	Лизенберг		
Вед. инж.	Слепак		

3.902.1-10.3 00.15.00СБ

Сетка арматурная С235... С238, С256, С257. Сборочный чертеж

Стадия	Масса	Масштаб
Р	см. табл.	

Лист | Листов 1

Укрводоканалпроект

21822 100

Формат	Зона	Поз.	Обозначение	Наименование	Кол. на исполнение 3.902.1-10.3 00.16.00- —	01	02	03	04	05	06	07	08	09	Примечание
				Документация											
А4			3.902.1-10.3 00.00.00 ТТ	Технические требования	×	×	×	×	×	×	×	×	×	×	
А4			3.902.1-10.3 00.16.00 СБ	Сборочный чертеж	×	×	×	×	×	×	×	×	×	×	
А4			3.902.1-10.2 00.00.00 ОУ	Узел 1...6	×	×	×	×	×	×	×	×	×	×	
				Детали											
Б4		1	3.902.1-10.3 00.16.01	Ф-III-10 ГОСТ 5781-82*, L=5400	3	2	2								3,33 кг
			3.902.1-10.3 00.16.02	Ф-III-10 ГОСТ 5781-82*, L=7200				3	3	3	2	2			4,44 кг
			3.902.1-10.3 00.16.03	Ф-III-10 ГОСТ 5781-82* L=4500									3	3	2,78 кг
Б4		2	3.902.1-10.3 00.16.04	Ф-III-16 ГОСТ 5781-82* L=1170	18			24					15		1,85 кг
			3.902.1-10.3 00.16.05	Ф-III-16 ГОСТ 5781-82*, L=830		18									1,30 кг
			3.902.1-10.3 00.16.06	Ф-III-16 ГОСТ 5781-82* L=670			18								1,06 кг
			3.902.1-10.3 00.16.07	Ф-III-18 ГОСТ 5781-82* L=1170					24					15	2,34 кг
			3.902.1-10.3 00.16.08	Ф-III-20 ГОСТ 5781-82* L=1170						24					2,88 кг
			3.902.1-10.3 00.16.09	Ф-III-18 ГОСТ 5781-82*, L=830							24				1,66 кг
			3.902.1-10.3 00.16.10	Ф-III-20 ГОСТ 5781-82* L=670								24			1,65 кг

Исполнения 10...17 см. лист 3.

Гл. инж. пр.	Навоминский		3.902.1-10.3 00.16.00
Н. контр.	Плотник		
Нач. отд.	Волошин		Сетка арматурная С239...С246; С258...С262; С266...С270.
Гл. спец.	Плотник		
Рук. гр.	Нырнберг		
Вед. инж.	Слепак		

Стадия	Лист	Листов
Р	1	3

Укрводоканалпроект

Формат А4

Инв. № подл. | Подпись и дата | Взам. инв. №

Формат	Зона	Поз.	Обозначение	Наименование	Кол. на исполнение 3.902.1-10.3 00.16.00- —	01	02	03	04	05	06	07	08	09	Примечание
Б4		3	3.902.1-10.3 00.16.11	Полоса 70×12 ГОСТ 103-76* L=70	18	18	18	24					15		0,46 кг
			3.902.1-10.3 00.16.12	Полоса 80×14 ГОСТ 103-76* L=80					24		24			15	0,71 кг
			3.902.1-10.3 00.16.13	Полоса 80×16 ГОСТ 103-76* L=80						24		24			0,80 кг

21822 101

3.902.1-10.3 00.16.00 — Лист 2

Формат А4

Обозначение	Наименование	Кол. на изделие 3.902.1-10.3 00.16.00-							Приме-чание
		10	11	12	13	14	15	16	17	
	Документация									
3.902.1-10.3 00.00.00 ТТ	Технические требования	X	X	X	X	X	X	X	X	
3.902.1-10.3 00.16.00 СБ	Сборочный чертеж	X	X	X	X	X	X	X	X	
3.902.1-10.2 00.00.00 У	Узел 1... 6			X	X	X	X	X	X	
	Детали									
1 3.902.1-10.3 00.16.03	А-III-10 ГОСТ 5781-82* L=4500	3	2	2						1,78 кг
3.902.1-10.3 00.16.14	А-III-10 ГОСТ 5781-82* L=4200				3	3	3	2	2	1,59кг
2 3.902.1-10.3 00.16.08	А-III-10 ГОСТ 5781-82* L=1170	15				14				2, 88 кг
3.902.1-10.3 00.16.09	А-III-18 ГОСТ 5781-82* L= 830		15				14			1,66 кг
3.902.1-10.3 00.16.10	А-III-10 ГОСТ 5781-82* L= 670			15				14		1,65 кг
3.902.1-10.3 00.16.04	А-III-16 ГОСТ 5781-82* L=1170				14					1,85 кг
3.902.1-10.3 00.16.07	А-III-18 ГОСТ 5781-82* L=1170					14				2,34 кг
3 3.902.1-10.3 00.16.11	Полоса 70×4 ГОСТ 103-76*, L=70						14			0,46 кг
3.902.1-10.3 00.16.12	Полоса 80×4 ГОСТ 103-76*, L=80				15			14		0,71 кг
3.902.1-10.3 00.16.13	Полоса 80×16 ГОСТ 103-76*, L=80					15			14	0,80 кг

Инв. N подл. | Подпись и дата | Взам. инв. N

Формат	Зона	Поз.	Обозначение	Наименование	Кол. на исполнение 3.902.1-10.3 00.17.00- —	01	02	03	04	05	06	07	08	09	Примечание
				Документация											
А4			3.902.1-10.3 00.00.00 ТТ	Технические требования	×	×	×	×	×	×	×	×	×	×	
А4			3.902.1-10.3 00.17.00 СБ	Сборочный чертеж	×	×	×	×	×	×	×	×	×	×	
				Детали											
Б4		1	3.902.1-10.3 00.17.01	А-III-10 ГОСТ 5781-82*, L=5400	3	2	2								3,33 кг
			3.902.1-10.3 00.17.02	А-III-10 ГОСТ 5781-82*, L=7200				3	2	2					4,44 кг
			3.902.1-10.3 00.17.03	А-III-10 ГОСТ 5781-82*, L=4500							3	2	2		2,78 кг
			3.902.1-10.3 00.17.04	А-III-10 ГОСТ 5781-82*, L=4200										3	2,59 кг
Б4		2	3.902.1-10.3 00.17.05	А-III-10 ГОСТ 5781-82*, L=1170	18			24			15			14	0,72 кг
			3.902.1-10.3 00.17.06	А-III-10 ГОСТ 5781-82*, L=830		18			24			15			0,51 кг
			3.902.1-10.3 00.17.07	А-III-10 ГОСТ 5781-82*, L=670			18			24			15		0,41 кг

Исполнения 10,11 см. лист 10,11.

Гл.инж.пр	Новомлинский		
Н.контр	Плотник		
Нач.отд	Волошин		
Гл.спец	Плотник		
Рук.гр.	Айзенберг		
Вед.инж.	Слепая		

3.902.1-10.3 00.17.00

Сетки арматурные С247...С252; С263...С265; С271...С273

Стадия	Лист	Листов
Р	1	2

Укрводоканалпроект

Формат А4

Инв. N подл. | Подпись и дата | Взам. инв. N

Формат	Зона	Поз.	Обозначение	Наименование	Кол. на исполнение 3.902.1-10.3 00.17.00- 10	11	Примечание
				Документация			
А4			3.902.1-10.3 00.00.00 ТТ	Технические требования	×	×	
А4			3.902.1-10.3 00.17.00 СБ	Сборочный чертеж	×	×	
				Детали			
Б4		1	3.902.1-10.3 00.17.04	А-III-10 ГОСТ 5781-82*, L=4200	2	2	2,59 кг
Б4		2	3.902.1-10.3 00.17.06	А-III-10 ГОСТ 5781-82*, L=830	14		0,51 кг
			3.902.1-10.3 00.17.07	А-III-10 ГОСТ 5781-82*, L=670		14	0,41 кг

Формат А4

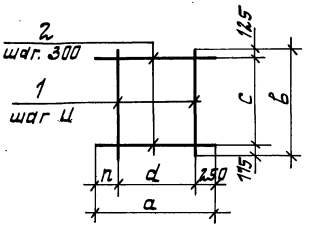

Обозначение	Марка	Размеры, мм a	в	c	d	n	Ц	Масса кг
3.902.1-10.3 00.17.00	С247	1170	5400	5100	400	520	200	22,94
-01	С248	830			200	380		15,83
-02	С249	670			100	320	100	14,03
-03	С250	1170	7200	6900	400	520	200	30,62
-04	С251	830			200	380		21,33
-05	С252	670			100	320	100	18,73
-06	С263	1170	4500	4200	400	520	200	19,14
-07	С264	830			200	380		13,21
-08	С265	670			100	320	100	11,71
-09	С271	1170	4200	3900	400	520	200	17,87
-10	С272	830			200	380		12,32
-11	С273	670			100	320	100	10,92

Гл. инж. пр.	Новоминский		
Н. контр.	Плотник		
Нач. отд.	Волошин		
Гл. спец.	Плотник		
Рук. гр.	Йизенберг		
Вед. инж.	Слепак		

Инв. № подл. | Подпись и дата | Взам. инв. №

3.902.1-10.3 00.17.00СБ

Сетка арматурная С247... С252; С263... С265; С271... С273. Сборочный чертеж

Стадия	Масса	Масштаб
Р	ст. табл	
Лист	Листов 1	

Укрводоканалпроект

Формат	Зона	Поз.	Обозначение	Наименование	Кол. на исполнение 3.902.1-10.3 00.18.00- —	01	02	03	04	05	06	07	08	09	Примечание
				Документация											
А4			3.902.1-10.3 00.18.00СБ	Сборочный чертеж	X	X	X	X	X	X	X	X	X	X	
А4			3.902.1-10.3 00.00.00ТТ	Технические требования	X	X	X	X	X	X	X	X	X	X	
А3			3.902.1-10.1 00.00.00У	Узлы 1...7	X	X	X	X	X	X	X	X	X	X	
				Детали											
Б4		1	3.902.1-10.3 00.18.01	Ф-III-14 ГОСТ 5781-82* L=5350	8	8	8	8	8						6,46 кг
			3.902.1-10.3 00.18.02	Ф-III-14 ГОСТ 5781-82* L=7150						8	8	8			8,64 кг
			3.902.1-10.3 00.18.03	Ф-III-14 ГОСТ 5781-82* L=8350									8	8	10,08 кг
Б4		2	3.902.1-10.3 00.18.04	Ф-III-12 ГОСТ 5781-82* L=1950	21										1,73 кг
			3.902.1-10.3 00.18.05	Ф-III-16 ГОСТ 5781-82* L=1950		21				27			31		3,08 кг
			3.902.1-10.3 00.18.06	Ф-III-20 ГОСТ 5781-82* L=1950			21				27				4,82 кг
			3.902.1-10.3 00.18.07	Ф-III-22 ГОСТ 5781-82* L=1950				21				27		31	5,81 кг

Исполнения 10, 11 см. лист 3.

Гл. инж. пр.	Новоминский		
Н. контр.	Плотник		
Нач. отд.	Волошин		
Гл. спец.	Плотник		
Рук. гр.	Йизенберг		

3.902.1-10.3 00.18.00

Сетка арматурная С138; С139; С274... С283

Стадия	Лист	Листов
Р	1	3

Укрводоканалпроект

Формат А4

173

Инв.N подл. | Подпись и дата | Взам.инв.N

Формат	Зона	Поз.	Обозначение	Наименование	Кол. на исполнение 3.902.1-10.3 00.18.00- —	01	02	03	04	05	06	07	08	09	Приме-чание
64		2	3.902.1-10.3 00.18.08	А-III-25 ГОСТ 5781-82* L=1950					21						
64		4	3.902.1-10.3 00.18.09	Полоса 80х10 ГОСТ 103-76* L=100	32	32				44			52		7,41 кг
			3.902.1-10.3 00.18.10	Полоса 80х10 ГОСТ 103-76* L=130			32				44				0,63 кг
			3.902.1-10.3 00.18.11	Полоса 80х10 ГОСТ 103-76* L=140				32				44		52	0,82 кг
			3.902.1-10.3 00.18.12	Полоса 80х10 ГОСТ 103-76* L=160					32						0,88 кг
64		5	3.902.1-10.3 00.18.13	Полоса 100х10 ГОСТ 103-76* L=400	2	2				2			2		1,00 кг
			3.902.1-10.3 00.18.14	Полоса 130х10 ГОСТ 103-76* L=400			2				2				3,14 кг
			3.902.1-103 00.18.15	Полоса 140х10 ГОСТ 103-76* L=400				2				2		2	4,08 кг
			3.902.1-10.3 00.18.16	Полоса 150х10 ГОСТ 103-76* L=400					2						4,40 кг
															5,02 кг

Лист 2

3.902.1-10.3 00.18.00

ФОРМАТ А4

Инв.N подл. | Подпись и дата | Взам.инв.N

Формат	Зона	Поз.	Обозначение	Наименование	Кол. на исполнение 3.902.1-10.3 00.18.00— 10	11	Приме-чание
				Документация			
А4			3.902.1-10.3 00.18.00 СБ	Сборочный чертеж	×	×	
А4			3.902.1-10.3 00.00.00 ТТ	Технические требования	×	×	
А3			3.902.1-10.1 00.00.00 У	Узлы 1...7	×	×	
				Детали			
64		1	3.902.1-10.3 00.18.17	А-III-16 ГОСТ 5781-82* L=7150	8		11,28 кг
			3.902.1-10.3 00.18.18	АП-16 ГОСТ 5781-82* L=8350		8	13,18 кг
64		2	3.902.1-10.3 00.18.08	А-III-25 ГОСТ 5781-82* L=1950	27	31	7,41 кг
64		4	3.902.1-10.3 00.18.12	Полоса 80х10 ГОСТ 103-76* L=160	44	52	1,00 кг
64		5	3.902.1-10.3 00.18.16	Полоса 160х10 ГОСТ 103-76* L=400	2	2	5,02 кг

Лист 3

3.902.1-10.3 00.18.00

ФОРМАТ А4

Копировал

Формат А4

1. Позиции 4,5 приварить к позиции 2 после изготовления сетки.
2. Табличные размеры „d, в, h" относятся к узлам 2, 3, расположенным на вок. 3.902.1-10.1 00.00.00У.

Обозначение	Марка	Размеры, мм d	в	δ	Сварной шов: с, мм	h, мм	Масса, кг
3.902.1-10.3 00.18.00	С274	5350	4500	100	50 / 70	4	114,45
-01	С275						142,80
-02	С276			130	80	5	187,30
-03	С277			140	90	6	210,65
-04	С278			160	100	7	249,33
-05	С279	7150	6300	100	70	4	186,28
-06	С280			130	80	5	243,50
-07	С281			140	90	6	273,51
-08	С282	8350	7500	100	70	4	215,16
-09	С283			140	90	6	315,31
-10	С138	7150	6300	160	100	7	344,37
-11	С139	8350	7500				397,19

Инв. № подл. | Подпись и дата | Взам. инв. №

Гл. инж. пр.	Новоминский	
Н. контр.	Плотник	
Нач. отд.	Волошин	
Гл. спец.	Плотник	
Рук. гр.	Ценберг	

3.902.1-10.3 00.18.00СБ

Сетка арматурная С138; С139; С274...С283 Сборочный чертеж

Стадия	Масса	Масштаб
Р	см. табл.	
Лист	Листов 1	

Укрводоканалпроект

Инв. № подл. | Подпись и дата | Взам. инв. №

Формат	Зона	Поз.	Обозначение	Наименование	Кол. на изделие 3.902.1-10.3 00.19.00- 01	02	Примечание
				Документация			
А4			3.902.1-10.3 00.19.00 СБ	Сборочный чертеж	X	X	
А4			3.902.1-10.3 00.00.00 ТТ	Технические условия	X	X	
А3			3.902.1-10.1 00.00.00У	Узлы 1...7	X	X	
				Детали			
Б4		1	3.902.1-10.3 00.19.01	А-III-16 ГОСТ 5781-82* L=7150	8		11,28 кг
			3.902.1-10.3 00.19.02	А-III-16 ГОСТ 5781-82* L=8350		8	13,18 кг
			3.902.1-10.3 00.19.03	А-III-14 ГОСТ 5781-82* L=8350		8	10,08 кг
Б4		2	3.902.1-10.3 00.19.04	А-III-25 ГОСТ 5781-82* L=1950	38	44	7,41 кг
			3.902.1-10.3 00.19.05	А-III-28 ГОСТ 5781-82* L=1950	44		9,42 кг
Б4		4	3.902.1-10.3 00.19.06	Полоса 80×10 ГОСТ 103-76* L=180	66	78	1,00 кг
			8.902.1-10.2 00.19.07	Полоса 80×10 ГОСТ 103-76* L=80	78		4,12 кг
Б4		5	3.902.1-10.3 00.19.08	Полоса 160×10 ГОСТ 103-76* L=100	2	2	4,40 кг
				Полоса 180×10 ГОСТ 103-76* L=400	2		5,65 кг

Гл. инж. пр.	Новоминский	
Н. контр.	Плотник	
Нач. отд.	Волошин	
Гл. спец.	Плотник	
Рук. гр.	Дизенберг	
Рук. гр.	Кошман	

3.902.1-10.3 00.19.00

Сетка арматурная С141; С143; С284

Стадия	Лист	Листов
Р		1

Укрводоканалпроект

10

Формат А4

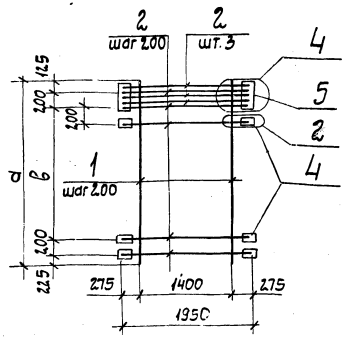

Обозначение	Марка	Размеры, мм			Сварной шов		Масса, кг
		а	в	б	l, мм	h, мм	
3.902.1-10.3 00.19.00	С141	7150	6400	160	100	7	446,62
-01	С143	8350	7600	180	120		618,58
-02	С284			160	100		493,48

1. Позиции 4,5 приварить к позициям 2 после изготовления сетки.
2. Табличные значения „б, l, h" относятся к узлам 2,4, расположенным на документе 3.902.1-10.1 00.00.00У.

Гл. инж. пр.	Новоминский	
Н. контр.	Плотник	
Нач. отд.	Волошин	
Гл. спец.	Плотник	
Рук. гр.	Айзенберг	
Вед. инж.	Виленская	

Инв. N подл. | Подпись и дата | Взам. инв. N

3.902.1-10.3 00.19.00 СБ

Сетка арматурная С141; С143; С284. Сборочный чертеж

Стадия	Масса	Масштаб
Р	см. табл.	

Лист | Листов 1

Укрводоканалпроект

ФОРМАТ А4

Инв. N подл. | Подпись и дата | Взам. инв. N

Формат	Зона	Поз.	Обозначение	Наименование	Кол. на исполнение 3.902.1-10.3 00.20.00									Примечание
					–	01	02	03	04	05	06	07	08	09	
				Документация										
А4			3.902.1-10.3 00.20.00 СБ	Сборочный чертеж											
А4			3.902.1-10.3 00.00 ООТТ	Техническое требования											
А3			3.902.1-10.1 00.00.00У	Узлы 1...7											
				Детали											
БУ		1	3.902.1-10.3 00.20.01	А-III-16 ГОСТ 5781-82* L=5350	8	8	8	8	8						8,44кг
			3.902.1-10.3 00.20.02	А-III-20 ГОСТ 5781-82* L=7150						8	8	8	8		17,66к
			3.902.1-10.3 00.20.03	А-III-20 ГОСТ 5781-82* L=8350										8	20,62
БУ		2	3.902.1-10.3 00.20.04	А-III-12 ГОСТ 5781-82* L=1450	21										1,29к
			3.902.1-10.3 00.20.05	А-III-16 ГОСТ 5781-82* L=1450		21				27				31	2,19
			3.902.1-10.3 00.20.06	А-III-20 ГОСТ 5781-82* L=1450			21				27				3,51
			3.902.1-10.3 00.20.07	А-III-22 ГОСТ 5781-82* L=1450				21				27			4,3
			3.902.1-10.3 00.20.08	А-II-25 ГОСТ 5781-82* L=1450					21				27		5,.

Исполнения 10,11 см. лист 3.

Гл. инж. пр.	Новоминский	
Н. контр.	Плотник	
Нач. отд.	Волошин	
Гл. спец.	Плотник	
Рук. гр.	Айзенберг	
Вед. инж.	Виленская	

3.902.1-10.3 00.20.00

Сетка арматурная С164...С168; С173...С176; С181...С183

Стадия	Лист	Ли
Р	1	

Укрводоканалпр

21822 107

Инв. № подл. | Подпись и дата | Взам. инв. №

Формат	Зона	Поз.	Обозначение	Наименование	Кол. на исполнение 3.902.1-10.3 00.20.00- —	01	02	03	04	05	06	07	08	09	Примечание
А4		3	3.902.1-10.3 00.20.09	Полоса 100×10 ГОСТ 103-76* L=100	32	32				44				52	0,78 кг
			3.902.1-10.3 00.20.10	Полоса 100×10 ГОСТ 103-76* L=130			32				44				1,02 кг
			3.902.1-10.3 00.20.11	Полоса 100×10 ГОСТ 103-76* L=140				32				44			1,10 кг
			3.902.1-10.3 00.20.12	Полоса 100×10 ГОСТ 103-76* L=160					32				44		1,26 кг
А4		4	3.902.1-10.3 00.20.13	Полоса 100×10 ГОСТ 103-76* L=440	2	2				2				2	3,14 кг
			3.902.1-10.3 00.20.14	Полоса 130×10 ГОСТ 103-76* L=400			2				2				4,08 кг
			3.902.1-10.3 00.20.15	Полоса 140×10 ГОСТ 103-76* L=400				2				2			4,40 кг
			3.902.1-10.3 00.20.16	Полоса 160×10 ГОСТ 103-76* L=400					2				2		5,02 кг
А4		5	3.902.1-10.3 00.20.17	Ф-III-10 ГОСТ 5781-82* L=230	70	70	70	70	70	94	94	94	94	110	0,14 кг

3.902.1-10.3 00.20.00 — Лист 2

Формат А4

Инв. № подл. | Подпись и дата | Взам. инв. №

Формат	Зона	Поз.	Обозначение	Наименование	Кол. на исполнение 3.902.1-10.3 00.20.00- 10	11	Примечание
				Документация			
А4			3.902.1-10.3 00.20.00 СБ	Сборочный чертеж	×	×	
А4			3.902.1-10.3 00.00.00 ТТ	Технические требования	×	×	
А3			3.902.1-10.1 00.00.00У	Узлы 1...7	×	×	
				Детали			
Б4		1	3.902.1-10.3 00.20.03	Ф-III-20 ГОСТ 5781-82* L=8350	8	8	20,59 кг
Б4		2	3.902.1-10.3 00.20.07	Ф-III-22 ГОСТ 5781-82* L=1450	31		4,33 кг
			3.902.1-10.3 00.20.08	Ф-III-25 ГОСТ 5781-82* L=1450		31	5,57 кг
Б4		3	3.902.1-10.3 00.20.11	Полоса 100×10 ГОСТ 103-76* L=140	52		1,10 кг
			3.902.1-10.3 00.20.12	Полоса 100×10 ГОСТ 103-76* L=160		52	1,26 кг
Б4		4	3.902.1-10.3 00.20.15	Полоса 140×10 ГОСТ 103-76* L=400	2		4,40 кг
			3.902.1-10.3 00.20.16	Полоса 160×10 ГОСТ 103-76* L=400		2	5,02 кг
Б4		5	3.902.1-10.3 00.20.17	Ф-III-10 ГОСТ 5781-82* L=230	110	110	0,14 кг

3.902.1-10.3 00.20.00 — Лист 3

Формат А4

Копировал
Формат А1

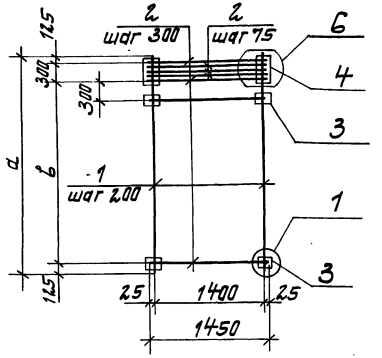

1. Позиции 3,4 приварить к позиции 2 после изготовления сетки.
2. Табличные значения „P, g, δ, ℓ, h" относятся к узлам 1,6, расположенным на документе 3.902.1-10.1 00.00.00У.

Гл. инж. пр.	Набоминский	
Н. контр.	Платник	
Нач. отд.	Балашин	
Пл. спец.	Платник	
Рук. гр.	Физенберг	
Вед. инж.	Виленская	

3.902.1-10.3 00.20.00СБ

Сетка арматурная С164...С168; С173...С176; С181...С183. Сборочный чертеж

Стадия	Масса	Масштаб
Р	см. тол.	
Лист 1	Листов 2	

Укрводоканалпроект

Формат А4

Обозначение	Марка	Размеры, мм a	б	P	g	δ	Сварной шов ℓ, мм	h, мм	Масса, кг
3.902.1-10.3 00.20.00	С164	5350	4800	20	60	100	50	4	135,65
-01	С165						70		156,65
-02	С166					130	80	5	193,30
-03	С167				70	140	90	6	212,25
-04	С168				80	160	100	7	244,65
-05	С173	7150	6600		60	100	70	4	256,87
-06	С174					130	80	5	304,14
-07	С175				70	140	90	6	328,55
-08	С176				80	160	100	7	370,31
-09	С181	8350	8800		60	100	70	4	298,19
-10	С182				70	140	90	6	380,35
-11	С183				80	160	100	7	428,35

Инв. № подл. | Подпись и дата | Взам. инв. №

3.902.1-10.3 00.20.00СБ

Лист 1

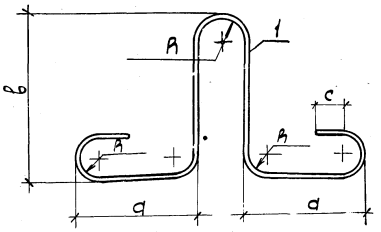

Обозначение	Марка	Размеры, мм				Масса, кг	Примечание
		R	a	в	c		
3.902.1-10.3 00.21.00	МН1	30	370	250	50	1,78	
-01	МН2			350		2,64	
-02	МН3			230		2,27	
-03	МН4			230		2,87	
-04	МН5			330		3,27	
-05	МН6	40		350	70	4,45	
-06	МН7			360		5,46	
-07	МН8	60		430	100	8,47	

Гл. инж. пр.	Новоминский		
Нач. отд.	Волошин		
Гл. спец.	Плотник		
Рук. гр.	Айзенберг		
Вед. инж.	Слепак		
Ст. инж.	Бурдакова		

3.902.1-10.3 00.21.00 СБ

Изделие закладное МН1... МН8. Сборочный чертеж

Стадия	Масса	Масштаб
Р	см. табл.	
Лист	Листов 1	

Укрводоканалпроект

Инв. N подл. | Подпись и дата | Взам. инв. N

Формат	Зона	Поз.	Обозначение	Наименование	Кол. на исполнение 3.902.1-10.3 00.21.00-								Примечание
					-	01	02	03	04	05	06	07	
				Документация									
А4			3.902.1-10.3 00.00.00 ТТ	Технические требования	X	X	X	X	X	X	X	X	
А4			3.902.1-10.3 00.21.00 СБ	Сборочный чертеж	X	X	X	X	X	X	X	X	
				Детали									
Б4		1	3.902.1-10.3 00.21.01	А-I-14-ГОСТ 5781-82* L=1480	1								1,78кг
			3.902.1-10.3 00.21.02	А-I-16-ГОСТ 5781-82* L=1630		1							2,64кг
			3.902.1-10.3 00.21.03	А-I-16-ГОСТ 5781-82* L=1440			1						2,27кг
			3.902.1-10.3 00.21.04	А-I-18-ГОСТ 5781-82* L=1440				1					2,87кг
			3.902.1-10.3 00.21.05	А-I-18-ГОСТ 5781-82* L=1640					1				3,27кг
			3.902.1-10.3 00.21.06	А-I-20-ГОСТ 5781-82* L=1810						1			4,45кг
			3.902.1-10.3 00.21.07	А-I-22-ГОСТ 5781-82* L=1830							1		5,46кг
			3.902.1-10.3 00.21.08	А-I-25-ГОСТ 5781-82* L=2200								1	8,47кг

Гл. инж. пр.	Новоминский		
Нач. отд.	Волошин		
Гл. спец.	Плотник		
Рук. гр.	Айзенберг		
Вед. инж.	Слепак		
Ст. инж.	Бурдакова		

3.902.1-10.3 00.21.00

Изделие закладное МН1... МН8

Стадия	Лист	Листов
Р		1

Укрводоканалпроект

ФОРМАТ А4

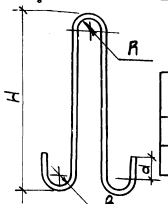

Обозначение	Марка	R мм	d мм	H мм	Масса кг
3.902.1-10.3 00.22.00	МН9	40	70	650	4,8
-01	МН10	60	100	880	9,56

Формат	Зона	Поз.	Обозначение	Наименование	Кол.	Примеч.
				Документация		
А4			3.902.1-10.3 00.00.00ТТ	Технические требования		
				Переменные данные для исполнений:		
				3.902.1-10.3 00.23.00		МН9
				Детали		
Б4			3.902.1-10.3 00.22.01	ф22 AI ГОСТ 5781-82*	1	4,8кг
				L=1600		
				3.902.1-10.3 00.23.00-01		МН10
				Детали		
Б4			3.902.1-10.3 00.22.02	ф28 AI ГОСТ 5781-82*	1	9,56кг
				L=1980		

Гл. инж. пр	Новоминский	
Н. контр	Плотник	
Нач. отд	Волошин	
Гл. спец	Плотник	
Рук. гр.	Айзенберг	
Вед. инж	Слепак	
Ст. инж	Бурдакова	

3.902.1-10.3 00.22.00

Изделие закладное МН9, МН10

Стадия	Масса	Масштаб
Р	см. табл.	—
Лист	Листов 1	

Укрводоканалпроект

Формат А4

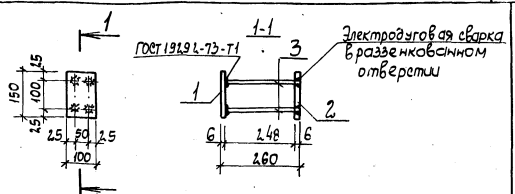

Формат	Зона	Поз.	Обозначение	Наименование	Кол.	Примеч.
				Документация		
А4			3.902.1-10.3 00.00.00ТТ	Технические требования		
				Детали		
Б4		1	3.902.1-10.3 00.23.01	Полоса 100×6 ГОСТ 103-76* L=150	1	0,70кг
Б4		2	3.902.1-10.3 00.23.02	Полоса 100×6 ГОСТ 103-76* L=150	1	0,70кг
Б4		3	3.902.1-10.3 00.23.03	ф12 AIII ГОСТ 5781-82* L=254	4	0,25кг

Закладное изделие выполнить в разобранном виде без приварки анкеров в разженкованные отверстия. Приварку указанных анкеров выполнить при установке изделия в опалубку ручными валиковыми швами (см. СН 393-78, тип 2.1).

Гл. инж. пр	Новоминский	
Н. контр	Плотник	
Нач. отд	Волошин	
Гл. спец	Плотник	
Рук. гр.	Айзенберг	
Вед. инж	Слепак	
Ст. инж	Бурдакова	

3.902.1-10.3 00.23.00

Изделие закладное МН11

Стадия	Масса	Масштаб
Р	2,4	
Лист	Листов 1	

Укрводоканалпроект

Инв. № подл. | Подпись и дата | Взам. инв. №

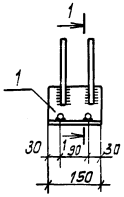

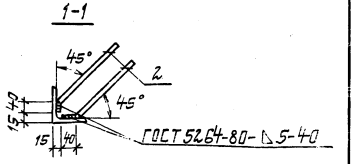

Формат	Зона	Поз.	Обозначение	Наименование	Кол.	Примеч.
				Документация		
А4			3.902.1-10.3 00.00.00ТТ	Технические требования		
				Детали		
Б4		1	3.902.1-10.3 00.24.01	Уголок 75×6 ГОСТ 8509-72*	1	1,03 кг
				L = 150		
Б4		2	3.902.1-10.3 00.24.02	ф 8 А-III ГОСТ 5781-82*	4	0,12

Гл. инж. пр.	Новотижский		3.902.1-10.3 00.24.00	
Н. контр.	Плотник		Изделие закладное МН 12	Стадия: Р; Масса: 1,51; Масштаб
Нач. отд.	Валошин			Лист; Листов 1
Гл. спец.	Плотник			Укрводоканалпроект
Рук. гр.	Яузенберг			
Вед. инж.	Слепак			
Т. инж.	Бурдукова			

Инв. № подл. | Подпись и дата | Взам. инв. №

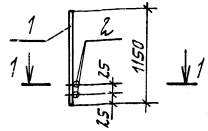

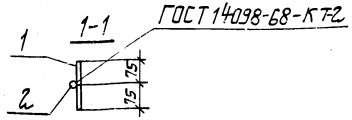

Формат	Зона	Поз.	Обозначение	Наименование	Кол.	Примечание
				Документация		
А4			3.902.1-10.3 00.00.00ТТ	Технические требования		
				Детали		
Б4		1	3.902.1-10.3 00.25.01	А-III-16-ГОСТ 5781-82* L=1150	1	1,84 кг
Б4		2	3.902.1-10.3 00.25.02	А-III-10-ГОСТ 5781-82* L=150	2	0,09 кг

Гл. инж. пр.	Новотижский		3.902.1-10.3 00.25.00	
Н. контр.	Плотник		Изделие закладное МН 43	Стадия: Р; Масса: 2.00; Масштаб
Нач. отд.	Валошин			Лист; Листов 1
Гл. спец.	Плотник			Укрводоканалпроект
Рук. гр.	Яузенберг			
Рук. гр.	Яцымск			

Инв. № подл. | Подпись и дата | Взам. инв. №

Инв. N подл.	Подпись и дата	Взам. инв. N

Формат	Зона	Поз.	Обозначение	Наименование	Кол. на исполнение 3.902.1-10.3 00.26.00- —	01	02	03	04	05	06	07	08		Примечание
				Документация											
АУ			3.902.1-10.3 00.00.00ТТ	Технические требования	X	X	X	X	X	X	X	X	X		
АУ			3.902.1-10.3 00.26.00СБ	Сборочный чертеж	X	X	X	X	X	X	X	X	X		
				Детали											
БУ		1	3.902.1-10.3 00.26.19	А-III-10-ГОСТ 5781-82* L=240	2	2	2	2	2	2	2	2	2		0,15кг
БУ		2	3.902.1-10.3 00.26.01	Полоса 60×10 ГОСТ103-76*L=350	1										1,65кг
			3.902.1-10.3 00.26.02	Полоса 60×12 ГОСТ103-76*L=350		1									1,98кг
			3.902.1-10.3 00.26.03	Полоса 60×14 ГОСТ103-76*L=350			1								2,31кг
			3.902.1-10.3 00.26.04	Полоса 60×14 ГОСТ103-76*L=350				1							2,31кг
			3.902.1-10.3 00.26.05	Полоса 60×12 ГОСТ103-76*L=270					1						1,53кг
			3.902.1-10.3 00.26.06	Полоса 60×14 ГОСТ103-76*L=280						1					1,85кг
			3.902.1-10.3 00.26.07	Полоса 60×18 ГОСТ103-76*L=300							1				2,54кг
			3.902.1-10.3 00.26.08	Полоса 100×6 ГОСТ103-76*L=240								1			1,13кг
			3.902.1-10.3 00.26.09	Полоса 100×6 ГОСТ103-76*L=270									1		1,27кг

Исполнения 09...21
см. листы 2,3.

Гл. инж. пр.	Новоминский		
Н. контр.	Плотник		
Нач. отд.	Волошин		
Гл. спец.	Плотник		
Рук. гр.	Айзенберг		
Рук. гр.	Клоцман		

3.902.1-10.3 00.26.00

Изделие соединительное МС81...МС98, МС109...МС112

Стадия	Лист	Листов
Р	1	2

Укрводоканалпроект

Формат АУ

Инв. N подл.	Подпись и дата	Взам. инв. N

Формат	Зона	Поз.	Обозначение	Наименование	Кол. на исполнение 3.902.1-10.3 00.26.00- 09	10	11	12	13	14	15	16	17	18	Примечание
				Документация											
АУ			3.902.1-10.3 00.00.00ТТ	Технические требования	X	X	X	X	X	X	X	X	X	X	
АУ			3.902.1-10.3 00.26.00 СБ	Сборочный чертеж	X	X	X	X	X	X	X	X	X	X	
				Детали											
БУ		1	3.902.1-10.3 00.26.19	А-III-10-ГОСТ 5781-82* l=240	2	2	2	2	2	2	2	2	2	2	0,15кг
БУ		2	3.902.1-10.3 00.26.10	Полоса 100×10 ГОСТ103-76*l=350	1										2,75кг
			3.902.1-10.3 00.26.11	Полоса 100×10 ГОСТ103-76*l=350		1									2,75кг
			3.902.1-10.3 00.26.12	Полоса 100×12 ГОСТ103-76*l=350			1								3,30кг
			3.902.1-10.3 00.26.13	Полоса 100×12 ГОСТ103-76*l=350				1							3,30кг
			3.902.1-10.3 00.26.14	Полоса 100×14 ГОСТ103-76*l=350					1						3,85кг
			3.902.1-10.3 00.26.15	Полоса 100×14 ГОСТ103-76*l=350						1					3,85кг
			3.902.1-10.3 00.26.16	Полоса 100×12 ГОСТ103-76*l=270							1				2,54кг
			3.902.1-10.3 00.26.17	Полоса 100×14 ГОСТ103-76*l=350								1			3,85кг
			3.902.1-10.3 00.26.18	Полоса 100×18 ГОСТ103-76*l=350									1		4,95кг
			3.902.1-10.3 00.26.20	Полоса 60×6 ГОСТ103-76*l=240										1	0,68кг

21822

113

3.902.1-10.3 00.26.00

Лист 2

Формат АУ

Инв. № подл.	Подпись и дата	Взам. инв. №

Формат	Поз.	Обозначение	Наименование	Кол. на исполнение 3.902.1-10.3 00.26.00- 19	20	21	Примечание
			Документация				
А4		3.902.1-10.3 00.00.00ТТ	Технические требования	X	X		
А4		3.902.1-10.3 00.26.00СБ	Сборочный чертеж	X	X		
			Детали				
Б4	1	3.902.1-10.3 00.26.19	Ж-III-10-ГОСТ 5781-82, ℓ=240	2	2	2	0,15 кг
Б4	2	3.902.1-10.3 00.26.21	Полоса 60×6 ГОСТ 103-76*, ℓ=270	1			0,76 кг
		3.902.1-10.3 00.26.22	Полоса 60×10 ГОСТ 103-76*, ℓ=270		1		1,27 кг
		3.902.1-10.3 00.26.23	Полоса 60×12 ГОСТ 103-76*, ℓ=350			1	1,98 кг

3.902.1-10.3 00.26.00	Лист 3

Формат А4

Инв. № подл.	Подпись и дата	Взам. инв. №

Изм.	Кол. уч.	Лист	№ док.	Подпись	Дата
Гл. инж. пр.			Новопашин		
Н. контр.			Глаголик		
Нач. отд.			Волошин		
Гл. спец.			Глаголик		
Рук. гр.			Гладков		
Нач. гр.			Гилтон		

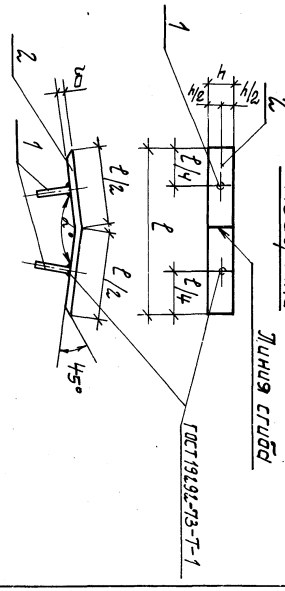

3.902.1-10.3 00.26.00СБ			
Изделие соединительное МС81...МС98; МС109...МС114 Сборочный чертеж		Стадия	Масса	Масштаб
		Р		
		Лист 1	Листов 2	
Укрводоканалпроект				

Обозначение	Марка	Размеры, мм l	δ	h	α	Масса, кг	Примечание
3.902.1-10.3 00.26.00	МС81	350	10	60	167°35'	1,95	
-01	МС82		12		169°25'	2,28	
-02	МС83		14			2,61	
-03	МС84				170°46'	2,61	
-04	МС85	270	12		165°36'	1,83	
-05	МС86	280	14		167°35'	2,15	
-06	МС87	300	18		170°46'	2,84	
-07	МС88	240	6	100	162°	1,43	
-08	МС89	270			165°36'	1,57	
-09	МС90	350	10			3,05	
-10	МС91				167°35'	3,05	
-11	МС92		12			3,60	
-12	МС93				169°25'	3,60	
-13	МС94		14			4,15	
-14	МС95				170°46'	4,15	
-15	МС96	270	12		165°36'	2,84	
-16	МС97	350	14		167°35'	4,15	
-17	МС98		18		170°46'	5,25	
-18	МС109	240	6	60	162°	0,98	
-19	МС110	270			165°36'	1,06	
-20	МС111		10			1,57	
-21	МС112	350	12	60	167°35'	2,28	

3.902.1-10.3 00.26.00СБ

Лист 2

Инв. № подл. | Подпись и дата | Взам. инв. №

Формат	Зона	Поз.	Обозначение	Наименование	Кол. на исполнение 3.902.1-10.3 00.27.00 -								Примечание
					–	01	02	03	04	05	06	07	08	
				Документация										
А4			3.902.1-10.3 00.00.00ТТ	Технические требования	X	X	X	X	X	X	X	X	X	
А4			3.902.1-10.3 00.27.00СБ	Сборочный чертеж	X	X	X	X	X	X	X	X	X	
				Детали										
Б4		1	3.902.1-10.3 00.27.01	Полоса 60×10 ГОСТ 103-76*/Д=350	1									1,65кг
			3.902.1-10.3 00.27.02	Полоса 60×12 ГОСТ 103-76*/Д=350		1								1,98кг
			3.902.1-10.3 00.27.03	Полоса 60×14 ГОСТ 103-76*/Д=350			1							2,31кг
			3.902.1-10.3 00.27.04	Полоса 60×14 ГОСТ 103-76*/Д=350				1						2,31кг
			3.902.1-10.3 00.27.05	Полоса 60×12 ГОСТ 103-76*/Д=240					1					1,36кг
			3.902.1-10.3 00.27.06	Полоса 60×14 ГОСТ 103-76*/Д=280						1				1,85кг
			3.902.1-10.3 00.27.07	Полоса 60×18 ГОСТ 103-76*/Д=300							1			2,54кг
			3.902.1-10.3 00.27.08	Полоса 100×6 ГОСТ 103-76*/Д=240								1		1,13кг
			3.902.1-10.3 00.27.09	Полоса 100×6 ГОСТ 103-76*/Д=270									1	1,27кг

Исполнения 09...17
см. лист 2

Гл. инж. пр.	Новожилкин	
Н. контр.	Плотник	
Нач. отд.	Волошин	
Гл. спец.	Плотник	
Рук. гр.	Кизенберг	
Рук. гр.	Клоцман	

3.902.1-10.3 00.27.00

Изделие соединительное МС 113... МС 130

Стадия	Лист	Листов
Р	1	2

Укрводоканалпроект

1/4

Инв.N подл.	Подпись и дата	Взам.инв.N	Формат	Зона	Поз.	Обозначение	Наименование	Кол. на исполнение 3.902.1-10.3 00.27.00- 09	10	11	12	13	14	15	16	17	Примечание
							Документация										
							Технические требования										
							Сборочный чертеж										
							Детали										
							Полоса 100×10 ГОСТ 103-76*, L=350	1									2,75 кг
							Полоса 100×10 ГОСТ 103-76*, L=350		1								2,75 кг
							Полоса 100×12 ГОСТ 103-76*, L=350			1							3,30 кг
							Полоса 100×12 ГОСТ 103-76*, L=350				1						3,30 кг
							Полоса 100×14 ГОСТ 103-76*, L=350					1					3,85 кг
							Полоса 100×14 ГОСТ 103-76*, L=350						1				3,85 кг
							Полоса 100×12 ГОСТ 103-76*, L=270							1			2,54 кг
							Полоса 100×14 ГОСТ 103-76*, L=350								1		3,85 кг
							Полоса 100×18 ГОСТ 103-76*, L=350									1	4,95 кг

3.902.1-10.3 00.27.00

Лист 2

ФОРМАТ А4

Развертка

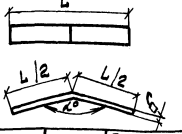

Обозначение	Марка	Размеры, мм L	δ	α°	Масса, кг	Примечания
3.902.1-10.3 00.27.00	МС 113	350	10	167°35'	1,65	
—01	МС 114		12	169°25'	1,98	
—02	МС 115		14		2,31	
—03	МС 116			170°46'	2,31	
—04	МС 117	240	12	165°36'	1,36	
—05	МС 118	280	14	167°35'	1,85	
—06	МС 119	300	18	170°46'	2,54	
—07	МС 120	240	6	162°	1,13	
—08	МС 121	270		165°36'	1,27	
—09	МС 122	350	10		2,75	
—10	МС 123			167°35'	2,75	
—11	МС 124		12		3,30	
—12	МС 125			169°25'	3,30	
—13	МС 126		14		3,85	
—14	МС 127			170°46'	3,85	
—15	МС 128	270	12	165°36'	2,54	
—16	МС 129	350	14	167°35'	3,85	
—17	МС 130		18	170°46'	4,95	

Инв.N подл.	Подпись и дата	Взам.инв.N

Гл.ин.пр.	Новоминский	
Н.контр.	Плотник	
Нач.отд.	Волошин	
Гл.спец.	Плотник	
Рук.гр.	Айзенберг	
Рук.гр.	Клоцман	

3.902.1-10.3 00.27.00 СБ

Изделие соединительное МС 113 ... МС 130. Сборочный чертеж

Стадия	Масса	Масштаб
Р	см. табл.	

Лист | Листов 1

Укрводоканалпроект

Инв. N подл.	Подпись и дата	Взам. инв. N

Формат	Зона	Поз.	Обозначение	Наименование	Кол. на исполнение 3.902.1-10.3 00.28.00- —	01	02	03	04	05	06				Примечание
				Документация											
А4			3.902.1-10.3 00.00.00 ТТ	Технические требования											
А4			3.902.1-10.3 00.28.00 СБ	Сборочный чертеж											
				Детали											
Б4		1	3.902.1-10.3 00.28.01	А-III-12-ГОСТ 5781-82* L=600	1										0,53 кг
			3.902.1-10.3 00.28.02	А-III-16-ГОСТ 5781-82* L=600		1									0,95 кг
			3.902.1-10.3 00.28.03	А-III-20-ГОСТ 5781-82* L=650			1								1,03 кг
			3.902.1-10.3 00.28.04	А-III-22-ГОСТ 5781-82* L=650				1							1,94 кг
			3.902.1-10.3 00.28.05	А-III-22-ГОСТ 5781-82* L=650					1						1,94 кг
			3.902.1-10.3 00.28.06	А-III-25-ГОСТ 5781-82* L=700						1					2,70 кг
			3.902.1-10.3 00.28.07	А-III-28-ГОСТ 5781-82* L=700							1				3,38 кг

Гл. инж. пр.	Новаминский	
Н. контр.	Плотник	
Нач. отд.	Волошин	
Гл. спец.	Плотник	
Рук. гр.	Дизенберг	
Рук. гр.	Клоцман	

3.902.1-10.3 00.28.00

Изделие соединительное МС 99... МС 105

Стадия	Лист	Листов
Р	1	1

Укрводоканалпроект

ФОРМАТ А4

Инв. N подл.	Подпись и дата	Взам. инв. N

Гл. инж. пр.	Новаминский	
Н. контр.	Плотник	
Нач. отд.	Волошин	
Гл. спец.	Плотник	
Рук. гр.	Дизенберг	
Рук. гр.	Клоцман	

3.902.1-10.3 00.28.00 СБ

Изделие соединительное МС 99... МС 105. Сборочный чертеж

Стадия	Масса	Масштаб
Р		1:5
Лист	Листов 1	

Укрводоканалпроект

Обозначение	Марка	R_1, мм	Масса, кг	Примечание
3.902.1-10.3 00.28.00 -01	МС 100	6010	0,53	
-02	МС 101	7660	0,95	
-03	МС 102	9010	1,03	
-04	МС 103	10510	1,94	
-05	МС 104	7660	1,94	
-06	МС 105	9010	2,70	
		12015	3,38	

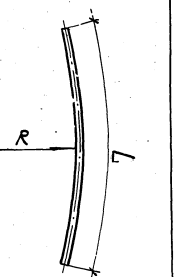

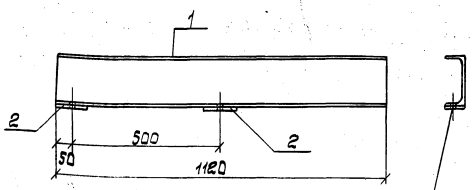

Формат	Зона	Поз.	Обозначение	Наименование	Кол.	Примечание
				Документация		
А4			3.902.1-10.3 00.00.00ТТ	Технические требования		
				Детали		
Б4		1	3.902.1-10.3 00.29.01	Швеллер16 ГОСТ 8240-72* L=1120	1	15,90кг
Б4		2	3.902.1-10.3 00.29.02	Полоса 60х10 ГОСТ 103-76* L=100	2	0,47 кг

Инв. № подл. | Подпись и дата | Взам. инв. №

Гл. ин. пр.	Новоминский	3.902.1-10.3 00.29.00	
Н. контр.	Платник	Изделие соединительное МС 106	Стадия: Р; Масса: 16,84; Масштаб:
Нач. отд.	Волошин		Лист; Листов 1
Гл. спец.	Платник		Укрводоканалпроект
Рук. гр.	Абзенберг		
Рук. гр.	Клочман		

Формат А4

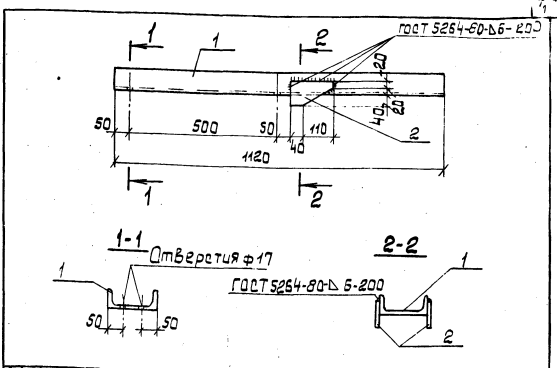

Формат	Зона	Поз.	Обозначение	Наименование	Кол.	Примечание
				Документация		
А4			3.902.1-10.3 00.00.00ТТ	Технические требования		
				Детали		
Б4		1	3.902.1-10.3 00.30.01	Швеллер16 ГОСТ 8240-72* L=1120	1	15,90кг
Б4		2	3.902.1-10.3 00.30.02	Полоса 60х10 ГОСТ 103-76* L=150	2	0,94 кг

Инв. № подл. | Подпись и дата | Взам. инв. №

Гл. ин. пр.	Новоминский	3.902.1-10.3 00.30.00	
Н. контр.	Платник	Изделие соединительное МС 107	Стадия: Р; Масса: 17,78; Масштаб:
Нач. отд.	Волошин		Лист; Листов 1
Гл. спец.	Платник		Укрводоканалпроект
Рук. гр.	Абзенберг		
Рук. гр.	Клочман		

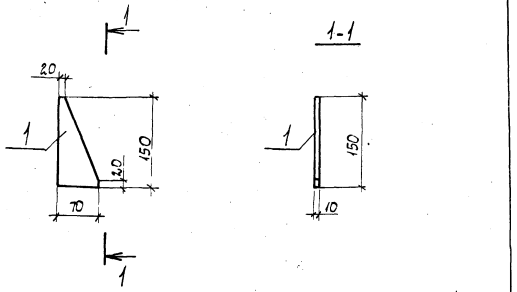

Формат	Зона	Поз.	Обозначение	Наименование	Кол.	Примечание
				Документация		
А4			3.902.1-10.3 00.00.00ТТ	Технические требования		
				Детали		
Б4		1	3.902.1-10.3 00.31.01	Полоса 70×10 ГОСТ 103-76*L=150	1	0,83кг

					Стадия	Масса	Масштаб
				3.902.1-10.3 00.31.00			
				Изделие соединительное МС 108	Р	0,83	
					Лист	Листов 1	
Гл. инж. пр			Новоминский		Укрводоканалпроект		
Н. контр			Плотник				
Нач. отд			Валошин				
Гл. спец			Плотник				
Рук. гр.			Айзенберг				
Рук. гр			Клоцман				

Инв. N подл. | Подпись и дата | Взам. инв. N

Формат А4

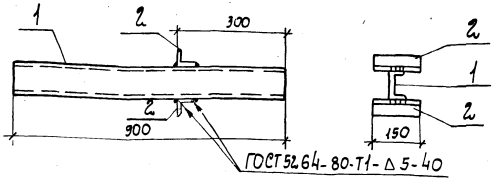

Формат	Зона	Поз.	Обозначение	Наименование	Кол.	Примечание
				Документация		
А4			3.902.1-10.3 00.00.00ТТ	Технические требования		
				Детали		
Б4		1	3.902.1-10.3 00.32.01	Швеллер 12 ГОСТ 8240-72, L=300	1	9,36кг
Б4		2	3.902.1-10.3 00.32.02	Уголок 50×50×5 ГОСТ 8509-72*		
				L=150	2	0,57кг

					Стадия	Масса	Масштаб
				3.902.1-10.3 00.32.00			
				Изделие соединительное МС 80	Р	10,50	
					Лист	Листов 1	
Гл. инж. пр			Новоминский		Укрводоканалпроект		
Н. контр			Плотник				
Нач. отд			Валошин				
Гл. спец			Плотник				
Рук. гр.			Айзенберг				
Рук. гр.			Клоцман				

Инв. N подл. | Подпись и дата | Взам. инв. N

Инв. № подл.	Подпись и дата	Взам. инв. №

Формат	Зона	Поз.	Обозначение	Наименование	Кол. на исполнение 3.902.1-10.3 00.33.00-										Примечание
					–	01	02	03	04	05	06	07			
				Документация											
А4			3.902.1-10.3 00.00.00 ТТ	Технические требования	×	×	×	×	×	×	×	×			
А4			3.902.1-10.3 00.33.00СБ	Сборочный чертеж	×	×	×	×	×	×	×	×			
				Детали											
Б4		1	3.902.1-10.3 00.33.01	Л-III-10-ГОСТ 5781-82* ℓ=240	2	2	2	2	6	6	6	6			0,15кг
Б4		2	3.902.1-10.3 00.33.02	Полоса 60×10 ГОСТ 103-76* ℓ=260	1										1,23кг
			3.902.1-10.3 00.33.03	Полоса 60×12 ГОСТ 103-76* ℓ=270		1									1,53кг
			3.902.1-10.3 00.33.04	Полоса 60×16 ГОСТ 103-76* ℓ=270			1								2,04кг
			3.902.1-10.3 00.33.05	Полоса 60×16 ГОСТ 103-76* ℓ=270				1							2,04кг
			3.902.1-10.3 00.33.06	Полоса 260×10 ГОСТ 82-70* ℓ=300					1						6,12кг
			3.902.1-10.3 00.33.07	Полоса 300×12 ГОСТ 82-70* ℓ=270						1					7,63кг
			3.902.1-10.3 00.33.08	Полоса 300×16 ГОСТ 82-70* ℓ=270							1				10,17кг
				Полоса 300×16 ГОСТ 82-70* ℓ=270								1			10,17кг

Исполнения 08...12 см. лист 2.

Гл. инж. пр.	Новоможский		
Н. контр.	Плотник		
Нач. отд.	Волошин		
Гл. спец.	Плотник		
Рук. гр.	Лизенберг		
Рук. гр.	Клоцман		

3.902.1-10.3 00.33.00

Изделие соединительное МС9... МС12; МС18... МС21; МС131... МС135.

Стадия	Лист	Листов
Р	1	2

Укрводоканалпроект

ФОРМАТ А4

Инв. № подл.	Подпись и дата	Взам. инв. №

Формат	Зона	Поз.	Обозначение	Наименование	Кол. на исполнение 3.902.1-10.3 00.33.00-										Примечание
					08	09	10	11	12						
				Документация											
А4			3.902.1-10.3 00.00.00 ТТ	Технические требования	×	×	×	×	×						
А4			3.902.1-10.3 00.33.00СБ	Сборочный чертеж	×	×	×	×	×						
				Детали											
Б4		1	3.902.1-10.3 00.33.01	Л-III-10-ГОСТ 5781-82* ℓ=240	2	2	2	2	6						0,15кг
Б4		2	3.902.1-10.3 00.33.09	Полоса 60×6 ГОСТ 103-76* ℓ=250	1										0,71кг
			3.902.1-10.3 00.33.10	Полоса 60×6 ГОСТ 103-76* ℓ=300		1									0,85кг
			3.902.1-10.3 00.33.11	Полоса 60×6 ГОСТ 103-76* ℓ=280			1								0,79кг
			3.902.1-10.3 00.33.12	Полоса 60×6 ГОСТ 103-76* ℓ=240				1							0,68кг
			3.902.1-10.3 00.33.13	Полоса 240×6 ГОСТ 82-70* ℓ=240					1						2,73кг

3.902.1-10.3 00.33.00

Лист 2

ФОРМАТ А4

Рис. 1
Развертка

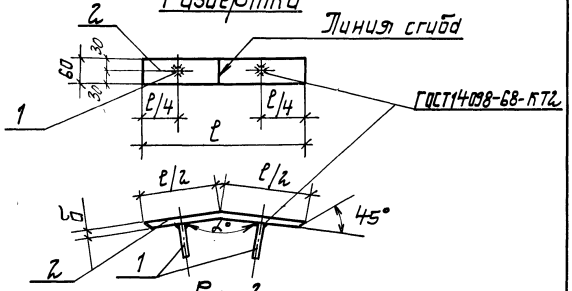

Рис. 2
Развертка

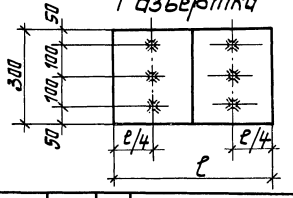

Гл. инж. пр.	Новотинский		
Н. контр.	Платник		
Нач. отд.	Волошин		
Гл. спец.	Платник		
Рук. гр.	Айзенберг		
Рук. гр.	Клоцман		

3.902.1-10.3 00.33.00 СБ

Изделие соединительное МС9... МС12; МС18... МС21; МС131... МС135. Сборочный чертеж

Стадия	Масса	Масштаб
Р	см. табл.	

Лист 1 Листов 2

Укрводоканалпроект

ФОРМАТ А4

gost.e-ecolog.ru

Инв. № подл. | Подпись и дата | Взам. инв. №

Обозначение	Марка	Рис.	Размеры, мм б	Размеры, мм ℓ	α°	Масса кг	Примечание
3.902.1-10.3 00.33.00	МС9	1	10	260	165°36'	1,53	
-01	МС10		12	270	167°35'	1,83	
-02	МС11		16		169°25'	2,34	
-03	МС12				170°46'	2,34	
-04	МС18	2	10	260	165°36'	7,02	
-05	МС19		12	270	167°35'	8,53	
-06	МС20		16		169°25'	11,07	
-07	МС21				170°46'	11,07	
-08	МС131	1	6	250	147°17'	1,01	
-09	МС132			300	152°18'	1,15	
-10	МС133			280	156°	1,09	
-11	МС134			240	162	0,98	
-12	МС135	2				3,63	

Инв. № подл. | Подпись и дата | Взам. инв. №

3.902.1-10.3 00.33.00 СБ

Лист 2

21822 (121) ФОРМАТ А4