ТИПОВЫЕ КОНСТРУКЦИИ, ИЗДЕЛИЯ И УЗЛЫ ЗДАНИЙ И СООРУЖЕНИЙ

СЕРИЯ 3.902.1-10

СБОРНЫЕ УНИФИЦИРОВАННЫЕ ЖЕЛЕЗОБЕТОННЫЕ СТЕНОВЫЕ ПАНЕЛИ ПОДЗЕМНЫХ ЧАСТЕЙ КРУГЛЫХ КАНАЛИЗАЦИОННЫХ НАСОСНЫХ СТАНЦИЙ

ВЫПУСК 2

ПАНЕЛИ ПЕРЕГОРОДОЧНЫЕ

МАТЕРИАЛЫ ДЛЯ ПРОЕКТИРОВАНИЯ, МОНТАЖНЫЕ УЗЛЫ,

РАБОЧИЕ ЧЕРТЕЖИ

20254

gost.e-ecolog.ru

ЦЕНТРАЛЬНЫЙ ИНСТИТУТ ТИПОВОГО ПРОЕКТИРОВАНИЯ
ГОССТРОЯ СССР

Москва. А-445. Смольная ул., 22

Сдано в печать 11 1985 года

Заказ № 2127 Тираж 4260 экз.

ТИПОВЫЕ КОНСТРУКЦИИ, ИЗДЕЛИЯ И УЗЛЫ ЗДАНИЙ И СООРУЖЕНИЙ

СЕРИЯ 3.902.1-10

СБОРНЫЕ УНИФИЦИРОВАННЫЕ ЖЕЛЕЗОБЕТОННЫЕ СТЕНОВЫЕ ПАНЕЛИ ПОДЗЕМНЫХ ЧАСТЕЙ КРУГЛЫХ КАНАЛИЗАЦИОННЫХ НАСОСНЫХ СТАНЦИЙ

ВЫПУСК 2
ПАНЕЛИ ПЕРЕГОРОДОЧНЫЕ

МАТЕРИАЛЫ ДЛЯ ПРОЕКТИРОВАНИЯ, МОНТАЖНЫЕ УЗЛЫ, РАБОЧИЕ ЧЕРТЕЖИ

РАЗРАБОТАНЫ

ГПИ Укрводоканалпроект

ДИРЕКТОР ИНСТИТУТА В.Н.Якименко

Главный инженер ИНСТИТУТА Н.В.Писанко

Начальник ОТДЕЛА М.Я.Волошин

Главный инженер ПРОЕКТА И.Н.Новоминский

ПРИ УЧАСТИИ: ЦНИИПРОМЗДАНИЙ

Главный инженер ИНСТИТУТА В.В.Гранев

Главный инженер ПРОЕКТА А.П.Черномаз

НИИЖБ

Зам.директора ИНСТИТУТА Н.Н.Коровин

Руководитель ЛАБОРАТОРИИ Г.И.Бердичевский

Утверждены Госстроем СССР и введены в действие с 01.03.85

Протокол от 24.12.84 №39

Обозначение	Наименование	Стр.
3.902.1-10.2 00.00.00 ПЗ	Пояснительная записка	5
3.902.1-10.2 00.00.00 СМ1	Полносборный вариант. Схемы расположения перегородочных панелей в один ярус.	13
3.902.1-10.2 00.00.00 СМ2	Полносборный вариант. Схемы расположения перегородочных панелей в два яруса.	16
3.902.1-10.2 00.00.00 СМ3	Вариант с монолитными участками. Схемы расположения перегородочных панелей в один ярус.	19
3.902.1-10.2 00.00.00 СМ4	Вариант с монолитными участками. Схемы расположения перегородочных панелей в два яруса.	22
3.902.1-10.2 00.00.00 У1	Узел 1. Клиновидный стык перегородочных панелей.	25
3.902.1-10.2 00.00.00 У2	Узел 2. Шпаночный стык перегородочных панелей.	25
3.902.1-10.2 00.00.00 У3	Узел 3. Стык перегородочных панелей с монолитным железобетонным поясом. Клиновидный стык.	26
3.902.1-10.2 00.00.00 У4	Узел 4. Стык перегородочных панелей с монолитным железобетонным поясом. Шпаночный стык.	26
3.902.1-10.2 00.00.00 У5	Узел 5. Стык наружных стеновых панелей с перегородочной панелью. (Полносборный вариант).	27

Инв.№ подл. | Подпись и дата | Взам. инв.№

Гл.инж.пр.	Новотинский		
Н.контр.	Платник		
Нач.отд.	Валашин		
Гл.спец.	Платник		
Рук.гр.	Физендер		
Рук.гр.	Клацман		

3.902.1-10.2 00.00.00

Содержание

Стадия	Лист	Листов
Р	1	6

Укрводоканалпроект

Обозначение	Наименование	Стр
3.902.1-10.2 00.00.00 У6	Узел 6. Стык перегородочной панели с днищем	31
3.902.1-10.2 00.00.00 У7	Узел 7. Горизонтальный стык перегородочных панелей.	31
3.902.1-10.2 01.00.00	Панель перегородочная (ПГ66.20-Р1ш; ПГ78.20-Р1ш).	32
3.902.1-10.2 02.00.00	Панель перегородочная (ПГ66.20-Р1к, ПГ78.20-Р1к).	34
3.902.1-10.2 03.00.00	Панель перегородочная (ПГ36.20-Р1ш; ПГ36.20-Р2ш).	36
3.902.1-10.2 04.00.00	Панель перегородочная (ПГ36.20-Р1к, ПГ36.20-Р2к).	37
3.902.1-10.2 05.00.00	Панель перегородочная (ПГ30.20-Р1ш; ПГ42.20-Р1ш).	38
3.902.1-10.2 06.00.00	Панель перегородочная (ПГ30.20-Р1к; ПГ42.20-Р1к).	39
3.902.1-10.2 07.00.00	Панель перегородочная (ПГ66.20-У1ш; ПГ66.20-У2ш; ПГ78.20-У1ш÷ПГ78.20-У3ш, ПГ66.20-У1ш-1; ПГ66.20-У2ш-1; ПГ78.20-У1ш-1÷ПГ78.20-У3ш-1).	40
3.902.1-10.2 07.00.00 СБ	Панель перегородочная. Сборочный чертеж (ПГ66.20-У1ш; ПГ66.20-У2ш; ПГ78.20-У1ш÷ПГ78.20-У3ш; ПГ66.20-У1ш-1; ПГ66.20-У2ш-1; ПГ78.20-У1ш-1÷ПГ78.20-У3ш-1).	41
3.902.1-10.2 08.00.00	Панель перегородочная (ПГ66.20-У4ш; ПГ78.20-У7ш).	43
3.902.1-10.2 09.00.00	Панель перегородочная (ПГ66.20-У3ш; ПГ78.20-У4ш÷ПГ78.20-У6ш; ПГ66.20-У3ш-1; ПГ78.20-У4ш-1; ПГ78.20-У6ш-1).	44

Инв.№ подл. | Подпись и дата | Взам. инв.№

3.902.1-10.2 00.00.00

Лист 2

Обозначение	Наименование	Стр.
3.902.1-10.2 09.00.00СБ	Панель перегородочная. Сборочный чертеж. (ПГ66.20-У8Ш; ПГ78.20-У4Ш ÷ ÷ ПГ78.20-У6Ш; ПГ66.20-У8Ш-1; ПГ78.20-У4Ш-1; ПГ78.20-У6Ш-1).	45
3.902.1-10.2 10.00.00	Панель перегородочная (ПГ66.18; ПГ78.18 с индексом „Ш").	47
3.902.1-10.2 10.00.00СБ	Панель перегородочная. Сборочный чертеж. (ПГ66.18; ПГ78.18 с индексом „Ш").	48
3.902.1-10.2 11.00.00	Панель перегородочная (ПГ66.14; ПГ6615; ПГ78.14; ПГ78.15 с индексом „Ш").	50
3.902.1-10.2 11.00.00СБ	Панель перегородочная. Сборочный чертеж. (ПГ66.14; ПГ66.15; ПГ78.14; ПГ78.15 с индексом „Ш").	52
3.902.1-10.2 12.00.00	Панель перегородочная (ПГ66.11; ПГ78.11 с индексом „Ш").	54
3.902.1-10.2 13.00.00	Панель перегородочная (ПГ66.20-У1К; ПГ66.20-У2К; ПГ78.20-У1К ÷ ПГ78.20-У3К; ПГ66.20-У1К-1 ÷ ПГ66.20-У2К-1; ПГ78.20-У1К-1 ÷ ПГ78.20-У3К-1).	55
3.902.1-10.2 13.00.00СБ	Панель перегородочная. Сборочный чертеж. (ПГ66.20-У1К; ПГ66.20-У2К; ПГ78.20-У1К ÷ ПГ78.20-У3К; ПГ66.20-У1К-1; ПГ66.20-У2К-1; ПГ78.20-У1К-1 ÷ ПГ78.20-У3К-1).	56
3.902.1-10.2 14.00.00	Панель перегородочная (ПГ66.20-У4К; ПГ78.20-У7К).	58
3.902.1-10.2 15.00.00	Панель перегородочная (ПГ66.20-У3К; ПГ78.20-У4К ÷ ПГ78.20-У6К; ПГ66.20-У3К-1; ПГ78.20-У4К-1; ПГ78.20-У6К-1)	59

Обозначение	Наименование	Стр.
3.902.1-10.2 15.00.00СБ	Панель перегородочная. Сборочный чертеж. (ПГ66.20-У3К; ПГ78.20-У4К ÷ ПГ78.20-У6К; ПГ66.20-У3К-1; ПГ78.20-У4К-1; ПГ78 20-У6К-1).	60
3.902.1-10.2 16.00.00	Панель перегородочная (ПГ66.18; ПГ78.18 с индексом „К").	62
3.902.1-10.2 16.00.00СБ	Панель перегородочная. Сборочный чертеж (ПГ66.18; ПГ78.18 с индексом „К").	63
3.902.1-10.2 17.00.00	Панель перегородочная (ПГ66.14; ПГ66.15; ПГ78.14; ПГ78.15 с индексом „К").	65
3.902.1-10.2 17.00.00СБ	Панель перегородочная. Сборочный чертеж. (ПГ66.14; ПГ66.15; ПГ78.14; ПГ78.15 с индексом „К").	67
3.902.1-10.2 18.00.00	Панель перегородочная (ПГ66.11; ПГ78.11 с индексом „К").	69
3.902.1-10.2 00.00.00ВМ	Ведомость расхода стали.	70
3.902.1-10.2 19.00.00	Участок монолитный Ум.	74
3.902.1-10.2 00.01.00	Сетка арматурная (С1÷С10).	80
3.902.1-10.2 00.01.00СБ	Сетка арматурная. Сборочный чертеж (С1÷С10).	80
3.902.1-10.2 00.02.00	Сетка арматурная (С11÷С17).	81
3.902.1-10.2 00.02.00СБ	Сетка арматурная. Сборочный чертеж. (С11÷С17).	81
3.902.1-10.2 00.03.00	Сетка арматурная (С18÷С22).	82
3.902.1-10.2 00.03.00СБ	Сетка арматурная. Сборочный чертеж. (С18÷С22).	82
3.902.1-10.2 00.04.00	Сетка арматурная (С23÷С27).	83
3.902.1-10.2 00.04.00СБ	Сетка арматурная. Сборочный чертеж. (С23÷С27).	83
3.902.1-10.2 00.05.00	Сетка арматурная (С28÷С31).	84

Обозначение	Наименование	Стр.
3.902.1-10.2 00.05.00СБ	Сетка арматурная. Сборочный чертеж. (С28÷С31).	84
3.902.1-10.2 00.06.00	Сетка арматурная. (С32÷С39).	85
3.902.1-10.2 00.06.00СБ	Сетка арматурная. Сборочный чертеж. (С32÷С39).	85
3.902.1-10.2 00.07.00	Сетка арматурная (С40÷С48).	86
3.902.1-10.2 00.07.00СБ	Сетка арматурная. Сборочный чертеж (С40÷С48).	86
3.902.1-10.2 00.08.00	Сетка арматурная (С49÷С57).	87
3.902.1-10.2 00.08.00СБ	Сетка арматурная. Сборочный чертеж (С49÷С57).	87
3.902.1-10.2 00.09.00	Сетка арматурная (С58÷С67).	88
3.902.1-10.2 00.09.00СБ	Сетка арматурная. Сборочный чертеж (С58÷С67).	89
3.902.1-10.2 00.10.00	Сетка арматурная (С68÷С72).	89
3.902.1-10.2 00.10.00СБ	Сетка арматурная. Сборочный чертеж (С68÷С72).	90
3.902.1-10.2 00.11.00	Сетка арматурная (С73; С74).	90
3.902.1-10.2 00.11.00СБ	Сетка арматурная. Сборочный чертеж (С73; С74).	91
3.902.1-10.2 00.12.00	Сетка арматурная (С75; С76).	91
3.902.1-10.2 00.12.00СБ	Сетка арматурная. Сборочный чертеж (С75; С76).	92
3.902.1-10.2 00.13.00	Сетка арматурная (С77, С78).	92
3.902.1-10.2 00.13.00СБ	Сетка арматурная. Сборочный чертеж (С77; С78).	93
3.902.1-10.2 00.14.00	Сетка арматурная (С79; С80).	93
3.902.1-10.2 00.14.00СБ	Сетка арматурная. Сборочный чертеж (С79, С80).	94

Инв. № подл. | Подпись и дата | Взам. инв. №

Обозначение	Наименование	Стр.
3.902.1-10.2 00.15.00	Сетка арматурная (С81÷С91)	94
3.902.1-10.2 00.15.00СБ	Сетка арматурная. Сборочный чертеж (С81÷С91).	96
3.902.1-10.2 00.16.00	Сетка арматурная (С92÷С99).	96
3.902.1-10.2 00.16.00СБ	Сетка арматурная. Сборочный чертеж (С92÷С99).	97
3.902.1-10.2 00.17.00	Сетка арматурная. (С100÷С112).	97
3.902.1-10.2 00.17.00СБ	Сетка арматурная. Сборочный чертеж (С100÷С112).	99
3.902.1-10.2 00.18.00	Сетка арматурная. (С113÷С124).	99
3.902.1-10.2 00.18.00СБ	Сетка арматурная. Сборочный чертеж. (С113÷С124).	100
3.902.1-10.2 00.19.00	Каркас плоский КР1.	101
3.902.1-10.2 00.20.00	Изделие закладное (МН1÷МН3).	101
3.902.1-10.2 00.20.00СБ	Изделие закладное. Сборочный чертеж (МН1÷МН3).	102
3.902.1-10.2 00.21.00	Изделие закладное МН4.	102
3.902.1-10.2 00.22.00	Изделие закладное (МН5÷МН9).	103
3.902.1-10.2 00.22.00СБ	Изделие закладное. Сборочный чертеж (МН5÷МН9).	103
3.902.1-10.2 00.23.00	Изделие соединительное (МС1÷МС20)	104
3.902.1-10.2 00.24.00	Изделие соединительное МС21.	104
3.902.1-10.2 00.00.00У	Узел 1÷6.	105

Инв. № подл. | Подпись и дата | Взам. инв. №

1. Общая часть

1.1. Выпуск 2 серии 3.902.1-10 „Сборные унифицированные железобетонные стеновые панели подземных частей круглых канализационных насосных станций" содержит материалы для проектирования, монтажные узлы и рабочие чертежи перегородочных панелей.

1.2. Перегородочные панели разработаны для подземных частей канализационных насосных станций диаметрами 6.0; 7.5; 9.0; 12.0; 15.0; 18.0; 21.0 и 24.0 м с подводящим коллектором на отметках минус 5.500 и минус 7.000 м, что соответствует отметкам верха железобетонного днища минус 7.800 и минус 9.000 м. Отметка верха перегородочных панелей для всех диаметров принята минус 1.150 м.

1.3. Перегородочные панели разработаны для гидрогеологических условий, приведенных в разделе 1, выпуска „0" настоящей серии. Применение перегородочных панелей при наличии агрессивных стоков возможно при условии выполнения защитных мероприятий согласно требованиям СНиП II-28-73* „Защита строительных конструкций от коррозии".

1.4. Перегородочные панели предназначены для применения в типовых и индивидуальных проектах подземных частей канализационных насосных станций, как правило без изменения габаритных размеров и армирования при условии опирания их на перекрытия, расположенные на отметках, приведенных в документе 3.902.1-10.0.05.

Необходимость в дополнительных закладных деталях и отверстиях определяется при проектировании конкретного сооружения.

1.5. Усилия в перегородочных панелях определены с учетом пространственной работы всего сооружения по расчетным схемам, приведенным в документе 3.902.1-10.0.01.

Подбор сечений произведен в соответствии с требованиями СНиП II-21-75 „Бетонные и железобетонные конструкции. Нормы проектирования".

1.6 Маркировка перегородочных панелей приведена в табл. 1

Таблица 1

Наименование изделия	Пример маркировки	Расшифровка
Панель перегородочная	ПГ 78.20-Р1Ш	ПГ- панель перегородочная 78- длина панели в дм 20- ширина панели в дм Р- панель рядовая 1- тип армирования Ш- вариант со шпоночным стыком
Панель перегородочная	ПГ 66.11-У1К	ПГ- панель перегородочная 66- длина панели в дм 11- ширина панели в дм У- панель угловая 1- тип армирования К- вариант с клиновидным (открытым) стыком
Панель перегородочная	ПГ 78.15-У1Ш-1	ПГ- панель перегородочная 78- длина панели в дм 15- ширина панели в дм У- панель угловая 1- тип армирования Ш- вариант со шпоночным стыком 1- зеркальное отражение по закладным деталям

Гл. инж. пр.	Новоминский	3.902.1-10.2 00.00.00ПЗ	
Н. контр.	Плотник		
Нач. отд.	Волошин	Пояснительная записка	Стадия: Р; Лист: 1; Листов: 8
Гл. спец.	Плотник		
Рук. гр.	Айзенберг		Укрводоканалпроект
Ст. инж.	Малинина		

Инв. № подл. | Подпись и дата | Взам. инв. №

Тип армирования в угловых перегородочных панелях назначается в зависимости от диаметра и заглубления подземной части насосных станций, а в рядовых панелях только в зависимости от заглубления.
При устройстве в перегородочных панелях дополнительных закладных деталей или отверстий в обозначения марки добавляется буквенный индекс (а; б; в).

1.7. Номенклатура перегородочных панелей приведена на листах 7,8 в таблице 2.

2. Конструктивные решения.

2.1. Сборные унифицированные железобетонные перегородочные панели выполнены без предварительного напряжения.

2.2. Перегородки подземных частей канализационных насосных станций разработаны в двух вариантах:

- полносборные
- с пристенными монолитными участками.

2.3. В полносборном варианте перегородочные панели, примыкающие к наружным стенам, выполнены с расчетной горизонтальной арматурой, рядовые панели работают по балочной схеме. В варианте с пристенными монолитными железобетонными участками горизонтальное армирование монолитных участков принято также расчетное.

2.4. Размеры рядовых перегородочных панелей для всех диаметров подземных частей канализационных насосных станций приняты 7800×1980×200 и 6600×1980×200 мм, доборные перегородочные панели для полносборного варианта имеют меньшую ширину и высоту и бетонируются в той же стальной форме с установкой в нее соответствующих вкладышей.

2.5. Перегородочные панели для подземных частей диаметрами 6,3; 7,8; 9.0 и 12.0м разработаны по длине на полную глубину подземной части, а для диаметров 15,3; 18.0; 21.0 и 24.0м в зависимости от грузоподъемности имеющихся в наличии строительных кранов в двух вариантах:

- на полную глубину подземной части;
- из двух панелей по высоте с горизонтальным стыком выше уровня промежуточного перекрытия.

Условия для выбора варианта в зависимости от удаленности монтируемой панели от наружного контура стен, а также от грузоподъемности крана приведены на рисунках 1÷8 (на листах 5,6).
При отсутствии крана грузоподъемностью 40 тонн панели перегородок для подземной части насосной станции диаметром 24м следует монтировать краном грузоподъемностью 25тонн по 2 крайние (с каждой стороны) на полную глубину, 2 последующие из 2х половин, оставшиеся в центре 3 панели (6.0м) выполнить в монолитном железобетоне с армированием по аналогии со сборными перегородочными панелями.

2.6. Вертикальные стыки между перегородочными панелями приняты двух типов:

- клиновидные (открытые);
- шпоночные.

Требования к омоноличиванию шпоночных стыков приведены в "Руководстве по замоноличиванию цементно-песчаным раствором стыков шпоночного типа в сборных железобетонных емкостных сооружениях" (Стройиздат. Москва 1980г.)

Инв.№ подл. | Подпись и дата | Взам. инв.№

Для омоноличивания клиновидных стыков набрызгбетоном следует принимать сухую смесь состава 1:2:1.5 по объему (цемент+песок+щебень)-такой состав, при марке цемента 500, позволяет получить набрызгбетон марки М300 с водонепроницаемостью В6.

2.7. Марка бетона перегородочных панелей прочности на сжатие принята равной М300, марка бетона по водонепроницаемости В4 по морозостойкости Мрз50. Требования к материалам приготовления бетона, арматурной стали и закладным деталям изложены в выпуске „0" настоящей серии.

2.8. Сопряжение перегородочных панелей с днищем принято жесткое (см. документ 3.902.1-10.2. 00.00.00УБ).

2.9. Закладные детали для крепления балок и плиты промежуточного перекрытия к перегородочным панелям, а также армирование вокруг отверстий для пропуска труб предусмотреть при проектировании подземной части конкретной канализационной насосной станции. (деталь установки сальника в стыке перегородочных панелей приведена на листе 4).

2.10. Монолитные железобетонные участки следует выполнять в соответствии с требованиями СНИП III-15-76 „Правила производства и приемки работ. Бетонные и железобетонные конструкции монолитные."

2.11. Перегородочные панели со шпоночным стыком могут бетонироваться в стальной форме разработанной институтом Укрпроектстальконструкция для наружных стеновых панелей марки 1ПС66-1ш действующей серии 3.902.1-10 вып. 1.

2.12. Монтаж сборных перегородочных панелей должен производиться в соответствии с требованиями СНИП III-16-80 „Правила производства и приемки работ. Бетонные и железобетонные конструкции сборные" с соблюдением требований СНИП-III-4-80 „Техника безопасности в строительстве."

3. Технические условия.

3.1. Перегородочные панели изготавливать, маркировать, хранить и транспортировать в строгом соответствии с техническими условиями на изготовление стеновых панелей, приведенных в документе 3.902.1-10.1 00.00.00 ТУ.

3.2. При изготовлении перегородочных панелей несмываемой краской знаком „◆" пометить грань со стороны резервуара.

3.3. Петли для подъема перегородочных панелей (закладные изделия МН1, МН2, МН3) приварить к арматуре сеток до установки в опалубку.

3.4. Дополнительные стержни и пластины в соответствии с чертежами арматурных изделий привариваются после изготовления арматурных сеток.

3.5. Верхнюю пластину закладных изделий МН4 и МН 210-2, (поз. 4; 5; 6) приварить после установки изделий в опалубку. Приварку анкеров к пластинам в разделанные отверстия выполнять ручными валиковыми швами (см. СН 393-78 „Инструкция по сварке соединений арматуры и закладных деталей железобетонных конструкций", тип шва-21).

Инв. № подл. | Подпись и дата | Взам. инв. №

Фрагмент перегородочных панелей с вырезом для установки салника

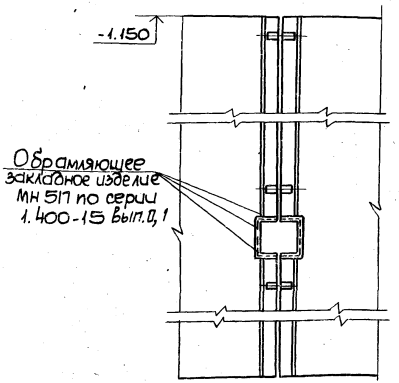

Деталь установки салника в стыке перегородочных панелей

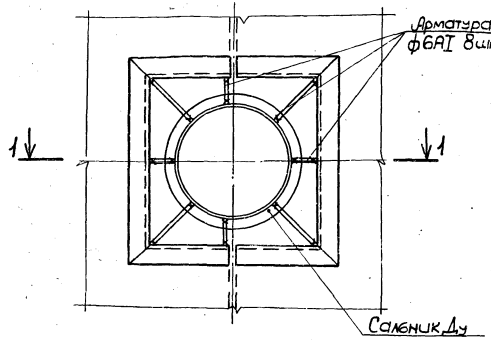

1-1 (для варианта со шпоночным стыком)

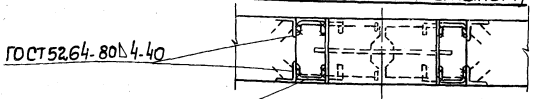

1-1 (для варианта с клиновидным стыком)

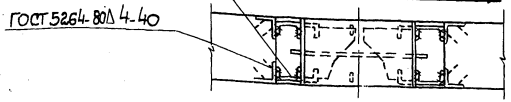

1. Рабочую горизонтальную арматуру перегородочной панели вырезать по месту и приварить к обрамляющему закладному изделию МН 517.
2. Арматуру ф6AI (8 стержней) приварить к обрамляющему закладному изделию и корпусу салника сварным швом $h_ш$=4 мм и $l_ш$=40 мм по ГОСТ 5264-80.
3. Вырезы в перегородочных панелях между наружной гранью салника и обрамляющими закладными изделиями заполнить бетоном марки 300 на мелком заполнителе.
4. Деталь установки салника в пределах одной перегородочной панели выполнить по аналогии с узлом 16 на документе 3.902.1-10.0 2.1.

Примеры схем монтажа панелей перегородок в зависимости от грузоподъемности строительного кранового оборудования (рис. 1÷8)

Рис. 1 Ум 1

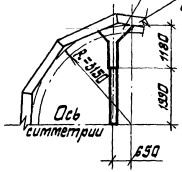

Рис. 2 Ум 1

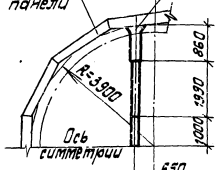

Рис. 3 Ум 1

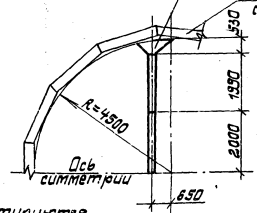

Рис. 4 Ум 1

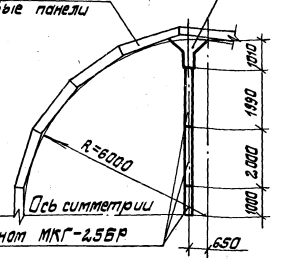

Монтаж кранат МКГ-25БР в 1 ярус

Стеновые панели перегородок для $Д_{вн}$=6.3м; 7.8м и 9.0м монтируются кранат МКГ-25 в 1 ярус (1 панель на всю высоту подземной части)

Монтаж стеновых панелей перегородок в 1 ярус

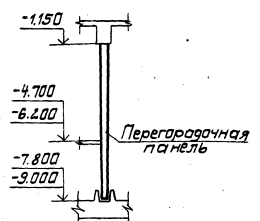

Рис.	Размеры подземной части, м: условный диаметр Д	внутренний диаметр Д1	глубина Н	Кол. монтажных единиц (панелей) шт при кране марки: МКГ-25	СКГ-40	СКГ-63Я
1	6.0	6.3	7.8	2	—	—
			9.0			
2	7.5	7.8	7.8	3	—	—
			9.0			
3	9.0	9.0	7.8	4	—	—
			9.0			
4	12.0	12.0	7.8	5*	—	—
			9.0			
5	15.0	15.3	7.8	10	7	—
			9.0			

Рис.	Размеры подземной части, м: условный диаметр Д	внутренний диаметр Д1	глубина Н	Кол. монтажных единиц (панелей) шт при кране марки: МКГ-25	СКГ-40	СКГ-63Я
6	18.0	18.0	7.8	12	8	—
			9.0			
7	21.0	21.0	7.8	16	10	—
			9.0			
8	24.0	24.0	7.8	—	14	11
			9.0			

* Монтаж панелей выполняется кранат МКГ-25БР.

Инв. № подл. | Подпись и дата | Взам. инв. №

Рис. 5

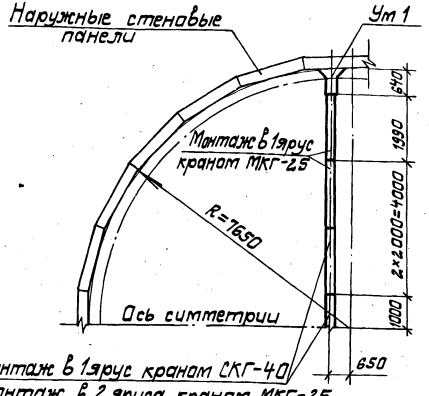

Монтаж в 1 ярус краном СКГ-40
Монтаж в 2 яруса краном МКГ-25
(2 панели по всей высоте подземной части)

Рис. 6

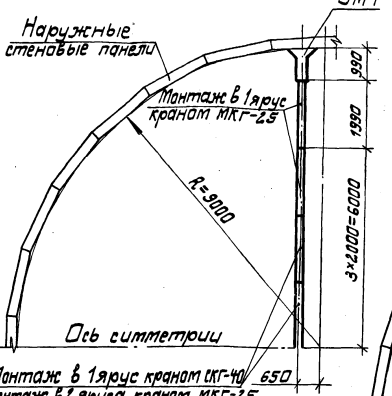

Монтаж в 1 ярус краном СКГ-40
Монтаж в 2 яруса краном МКГ-25

Рис. 8

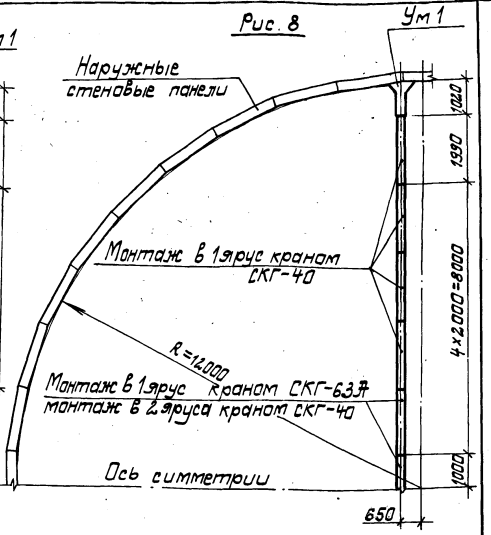

Рис. 7

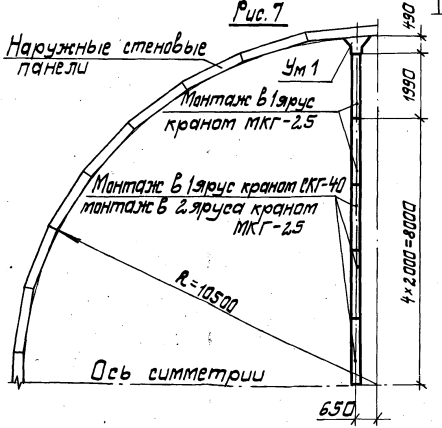

Монтаж стеновых панелей перегородок в 2 яруса

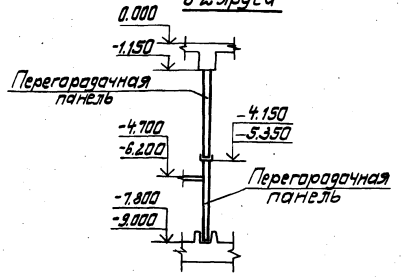

Инв. № подл. | Подпись и дата | Взам. инв. №

Таблица 2

Эскиз	Обозначение	Марка	Марка бетона	Размеры, мм a	в	н	Расход материалов: бетон, м³	сталь, кг	Масса, кг
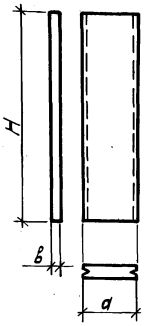	3.902.1-10.2 01.00.00-01	ПГ78.20-Р1ш	300	1980	200	7800	2.91	306.35	7270
	3.902.1-10.2 01.00.00	ПГ66.20-Р1ш				6600	2.46	203.04	6150
	3.902.1-10.2 05.00.00-01	ПГ42.20-Р1ш				4180	1.56	131.06	3900
	3.902.1-10.2 03.00.00	ПГ36.20-Р1ш				3600	1.34	95.44	3350
	-01	ПГ36.20-Р2ш						116.88	
	3.902.1-10.2 05.00.00	ПГ30.20-Р1ш				2980	1.11	78.98	2770
	3.902.1-10.2 07.00.00-04	ПГ78.20-У1ш				7800	2.91	383.85	7270
	-07	ПГ78.20-У1ш-1							
	-05	ПГ78.20-У2ш						475.75	
	-08	ПГ78.20-У2ш-1							
	-06	ПГ78.20-У3ш						522.55	
	-09	ПГ78.20-У3ш-1							
	3.902.1-10.2 09.00.00-02	ПГ78.20-У4ш						423.32	
	-05	ПГ78.20-У4ш-1							
	-03	ПГ78.20-У5ш						465.68	
	-04	ПГ78.20-У6ш						491.94	
	-06	ПГ78.20-У6ш-1							
	3.902.1-10.2 08.00.00-01	ПГ78.20-У7ш						430.53	
	3.902.1-10.2 07.00.00	ПГ66.20-У1ш				6600	2.46	276.76	6150
	-02	ПГ66.20-У1ш-1							
	-01	ПГ66.20-У2ш						343.06	
	-03	ПГ66.20-У2ш-1							
	3.902.1-10.2 09.00.00	ПГ66.20-У3ш						329.10	
	-01	ПГ66.20-У3ш-1							
	3.902.1-10.2 08.00.00	ПГ66.20-У4ш						309.84	

Эскиз	Обозначение	Марка	Марка бетона	Размеры, мм a	в	н	Расход материалов: бетон, м³	сталь, кг	Масса, кг
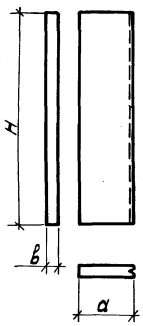	3.902.1-10.2 10.00.00-03	ПГ78.18-У1ш	300	1800	200	7800	2.79	395.66	6970
	-04	ПГ78.18-У1ш-1							
	-05	ПГ78.18-У2ш						435.68	
	3.902.1-10.2 11.00.00-08	ПГ78.15-У1ш		1500			2.25	366.98	5620
	3.902.1-10.2 11.00.00-11	ПГ78.15-У1ш-1							
	-06	ПГ78.14-У1ш		1400			2.10	328.40	5250
	-09	ПГ78.14-У1ш-1							
	-07	ПГ78.14-У2ш						383.24	
	-10	ПГ78.14-У2ш-1							
	3.902.1-10.2 12.00.00-01	ПГ78.11-У1ш		1100			1.63	327.89	4070
	-03	ПГ78.11-У1ш-1							
	3.902.1-10.2 10.00.00	ПГ66.18-У1ш		1800		6600	2.25	291.46	5620
	-01	ПГ66.18-У1ш-1							
	-02	ПГ66.18-У2ш						307.74	
	3.902.1-10.2 11.00.00-02	ПГ66.15-У1ш		1500			1.91	275.10	4770
	-05	ПГ66.15-У1ш-1							
	-01	ПГ66.14-У1ш		1400			1.77	246.98	4420
	-13	ПГ66.14-У1ш-1							
	-01	ПГ66.14-У2ш						259.52	
	-14	ПГ66.14-У2ш-1							
	3.902.1-10.2 12.00.00	ПГ66.11-У1ш		1100			1.38	225.31	3450
	-02	ПГ66.11-У1ш-1							
см. лист 8	3.902.1-10.2 02.00.00-01	ПГ78.20-Р1к		1980		7800	2.84	296.17	7100
	3.902.1-10.2 02.00.00	ПГ66.20-Р1к				6600	2.40	196.77	6000
	3.902.1-10.2 06.00.00-01	ПГ42.20-Р1к				4180	1.52	121.10	3800

Инв. № подл. | Подпись и дата | Взам. инв. №

Эскиз	Обозначение	Марка	Марка бетона	Размеры, мм a	в	Н	Расход материалов: бетон м³	сталь кг	Масса, кг
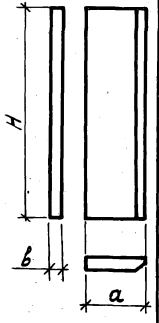	3.902.1-10.2 04.00.00	ПГ36.20-Р1к	300	1980	2.00	3600	1.31	93.61	3270
	-01	ПГ36.20-Р2к						117.97	
	3.902.1-10.2 06.00.00	ПГ30.20-Р1к				2.980	1.10	70.08	2750
	3.902.1-10.2 13.00.00-04	ПГ78.20-У1к				7800	2.84	383.13	7100
	-07	ПГ78.20-У1к-1							
	-05	ПГ78.20-У2к						455.41	
	-08	ПГ78.20-У2к-1							
	-06	ПГ78.20-У3к						438.05	
	-09	ПГ78.20-У3к-1							
	3.902.1-10.2 15.00.00-02	ПГ78.20-У4к						403.56	
	-05	ПГ78.20-У4к-1							
	-03	ПГ78.20-У5к						443.58	
	-04	ПГ78.20-У6к							
	-06	ПГ78.20-У6к-1						466.98	
	3.902.1-10.2 14.00.00-01	ПГ78.20-У7к						416.85	
	3.902.1-10.2 13.00.00	ПГ66.20-У1к				6600	2.40	264.33	6000
	-02	ПГ66.20-У1к-1							
	-01	ПГ66.20-У2к						324.38	
	-03	ПГ66.20-У2к-1							
	3.902.1-10.2 15.00.00	ПГ66.20-У3к						314.42	
	-01	ПГ66.20-У3к-1							
	3.902.1-10.2 14.00.00	ПГ66.20-У4к						294.70	
см. ниже	3.902.1-10.2 16.00.00-03	ПГ78.18-У1к		1800		7800	2.82	390.46	7050
	-04	ПГ78.18-У1к-1							
	-05	ПГ78.18-У2к						429.18	

Эскиз	Обозначение	Марка	Марка бетона	Размеры, мм a	в	Н	Расход материалов: бетон м³	сталь кг	Масса, кг
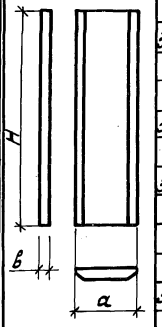	3.902.1-10.2 11.00.00-08	ПГ78.15-У1к	300	1500	2.00	7800	2.20	338.76	5550
	-11	ПГ78.15-У1к-1							
	-06	ПГ78.14-У1к		1400			2.06	323.20	5150
	-09	ПГ78.14-У1к-1							
	-07	ПГ78.14-У2к						373.48	
	-10	ПГ78.14-У2к-1							
	3.902.1-10.2 18.00.00-01	ПГ78.11-У1к		1100			1.59	313.33	3970
	-03	ПГ78.11-У1к-1							
	3.902.1-10.2 16.00.00	ПГ66.18-У1к		1800		6600	2.38	287.94	5950
	-01	ПГ66.18-У1к-1							
	-02	ПГ66.18-У2 к						303.54	
	3.902.1-10.2 17.00.00-02	ПГ66.15-У1 к		1500			1.87	264.88	4670
	-05	ПГ66.15-У1к-1							
	3.902.1-10.2 17.00.00	ПГ66.14-У1к		1400			1.74	243.46	4350
	-03	ПГ66.14-У1к-1							
	-01	ПГ66.14-У2к						244.82	
	-04	ПГ66.14-У2к-1							
	3.902.1-10.2 18.00.00	ПГ66.11-У1к		1100			1.35	214.42	3370
	-02	ПГ66.11-У1к-1							

Инв.№ подл. | Подпись и дата | Взам. инв.№

Схема 1. Д=6.0м

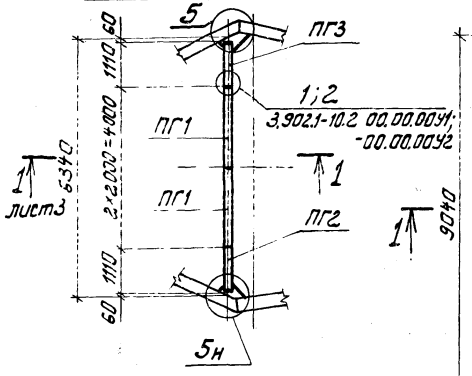

Схема 3. Д=9.0м

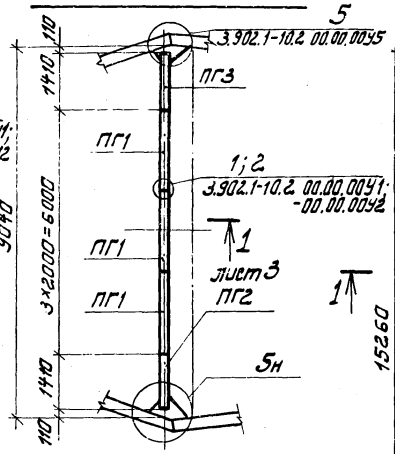

Схема 5. Д=15.0м

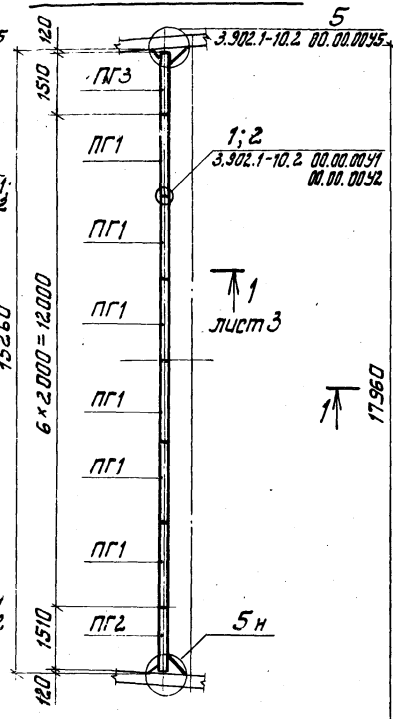

Схема 6. Д=18.0м

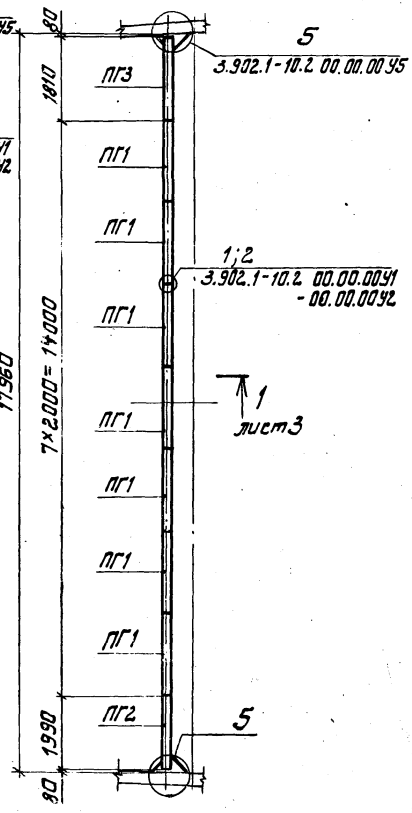

Схема 2. Д=7.5м

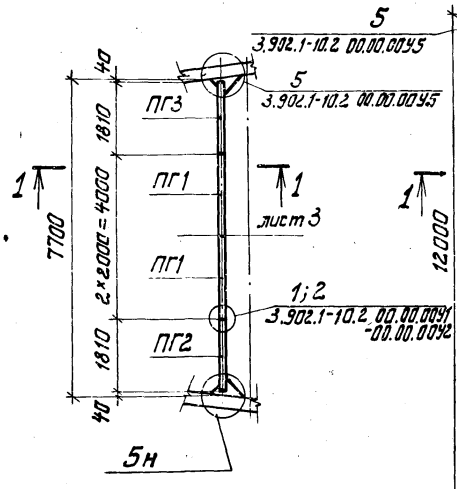

Схема 4. Д=12.0м

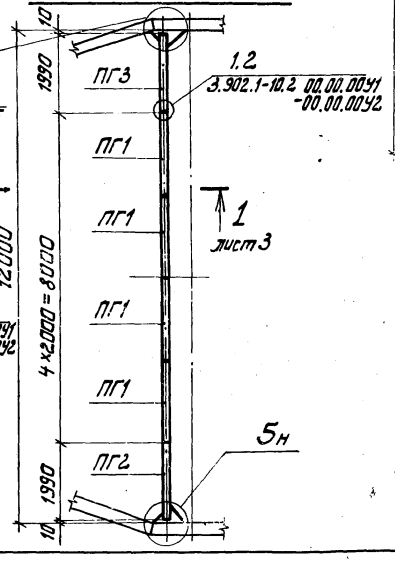

Гл.инж.пр.	Новоминский		
Н.контр.	Платник		
Нач.отд.	Волошин		
Гл.спец.	Платник		
Рук.гр.	Айзенберг		
Рук.гр.	Клацман		

3.902.1-10.2 00.00.00 СМ1

Полносборный вариант.

Схемы расположения перегородочных панелей в один ярус.

Стадия	Лист	Листов
Р	1	3

Укрводоканалпроект

Инв.№ подл. | Подпись и дата | Взам.инв.№

Схема 7, Д = 21.0м

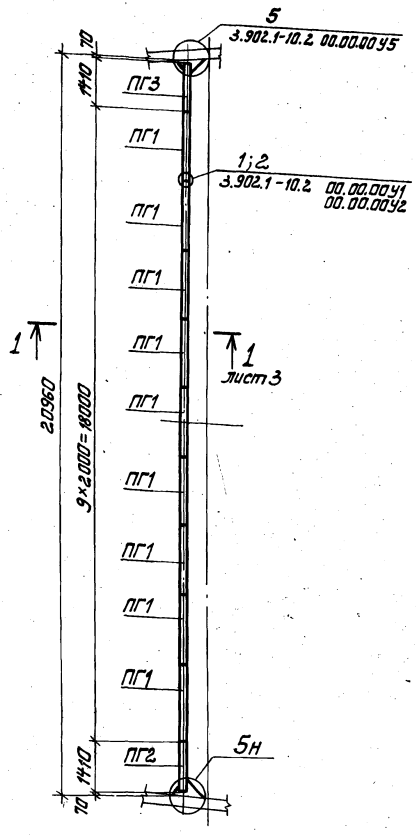

Спецификация к схемам расположения перегородочных панелей Н = 7.8 м.

Марка	Обозначение	Наименование	Кол. на схему 1	2	3	4	5	6	7	8	Масса ед., кг	Примечание
		Панели перегородочные										
ПГ1	3.902.1-10.2 14.00.00	ПГ 66.20-У4К	2								6000	
	3.902.1-10.2 02.00.00	ПГ66.20-Р1К		2	3	4	6	7	9	10		
ПГ2	3.902.1-10.2 18.00.00	ПГ66.11-У1К	1								3370	
	3.902.1-10.2 16.00.00-01	ПГ66.18-У1К-1		1							5950	
	3.902.1-10.2 17.00.00	ПГ66.14-У1К			1						4350	
	3.902.1-10.2 15.00.00	ПГ66.20-У3К				1		1		1	6000	
	3.902.1-10.2 17.00.00-02	ПГ66.15-У1К					1				4670	
	-01	ПГ66.14-У2К							1		4350	
ПГ3	3.902.1-10.2 16.00.00-02	ПГ66.18-У2К						1	•		5950	
	3.902.1-10.2 18.00.00-02	ПГ66.11-У1К-1	1								3370	
	3.902.1-10.2 16.00.00	ПГ66.18-У1К		1							5950	
	3.902.1-10.2 17.00.00-03	ПГ66.14-У1К-1			1						4350	
	3.902.1-10.2 15.00.00-01	ПГ66.20-У3К-1				1				1	6000	
	3.902.1-10.2 17.00.00-05	ПГ66.15-У1К-1					1				4670	
	-04	ПГ66.14-У2К-1							1		4350	

Спецификация составлена для варианта применения перегородочных панелей с клиновидным стыкам. Для варианта со шпаночным стыкам принять соответствующие панели с индексом „ш".

Схема 8. Д = 24.0 м.

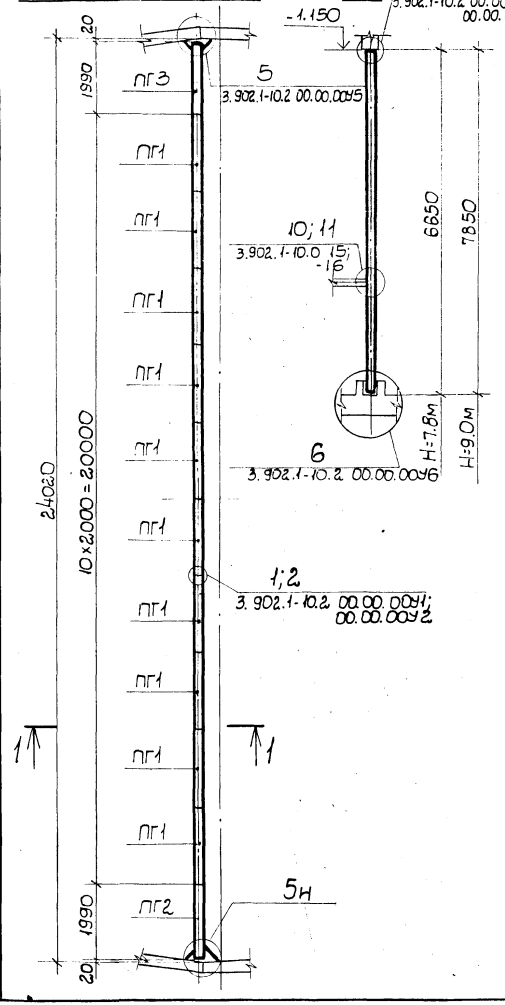

Спецификация к схемам расположения перегородочных панелей Н=9.0м

Марка	Обозначение	Наименование	Кол. на схему 1	2	3	4	5	6	7	8	Масса ед, кг	Примечание
		Панели перегородочные										
ПГ1	3.902.1-10.2 14.00.00-01	ПГ78.20-У4К	2								7100	
	3.902.1-10.2 02.00.00-01	ПГ78.20-Р1К		2	3	4	6	7	9	10		
ПГ2	3.902.1-10.2 18.00.00-01	ПГ78.11-У1К	1								3940	
	3.902.1-10.2 16.00.00-04	ПГ78.18-У1К-1		1							7050	
	3.902.1-10.2 17.00.00-06	ПГ78.14-У1К			1						5150	
	3.902.1-10.2 15.00.00-02	ПГ78.20-У4К				1					7100	
	3.902.1-10.2 17.00.00-08	ПГ78.15-У1К					1				5550	
	3.902.1-10.2 15.00.00-03	ПГ78.20-У5К						1			7100	
	3.902.1-10.2 17.00.00-07	ПГ78.14-У2К							1		5150	
	3.902.1-10.2 15.00.00-04	ПГ78.20-У6К								1	7100	
ПГ3	3.902.1-10.2 18.00.00-03	ПГ78.11-У1К-1	1								3940	
	3.902.1-10.2 16.00.00-03	ПГ78.18-У1К		1							7050	
	3.902.1-10.2 17.00.00-09	ПГ78.14-У1К-1			1						5150	
	3.902.1-10.2 15.00.00-05	ПГ78.20-У4К-1				1					7100	
	3.902.1-10.2 17.00.00-11	ПГ78.15-У1К-1					1				5550	
	3.902.1-10.2 16.00.00-05	ПГ78.18-У2К						1			7050	
	3.902.1-10.2 17.00.00-10	ПГ78.14-У2К-1							1		5150	
	3.902.1-10.2 15.00.00-06	ПГ78.20-У6К-1								1	7100	

Схема 1. Д=15.0м

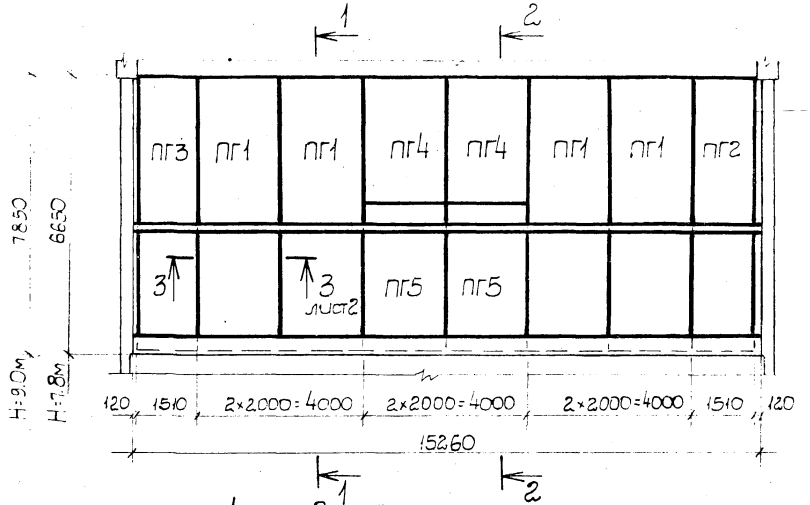

1-1.

2-2.

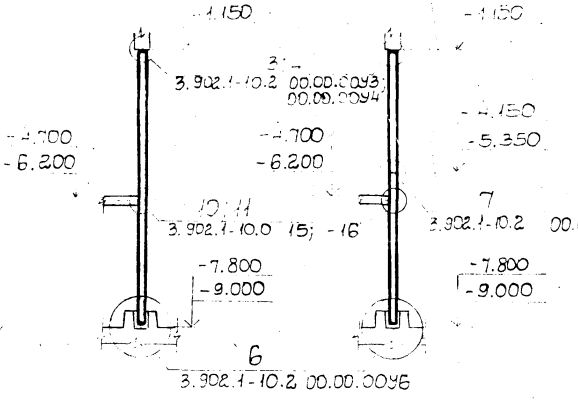

Схема 2. Д=18.0м

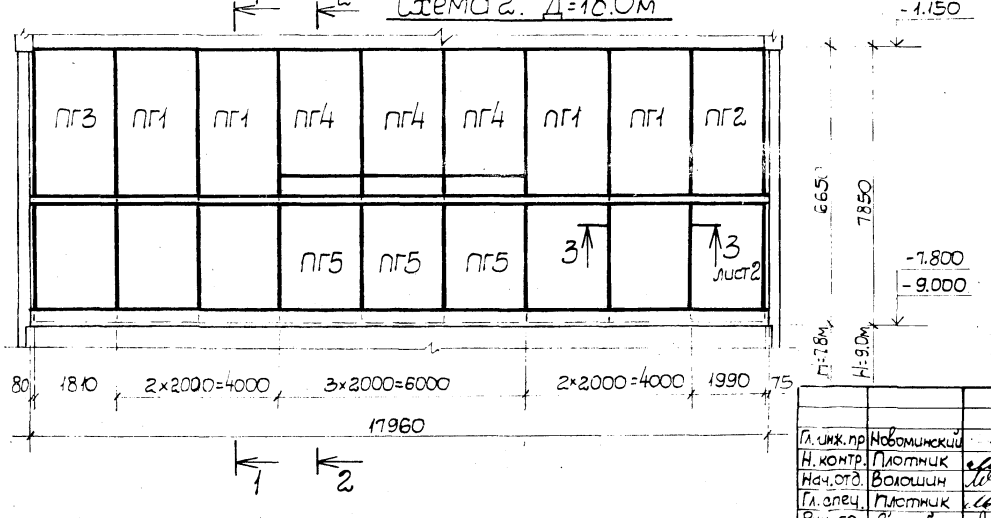

Гл. инж. пр	Новоминский		
Н. контр.	Плотник		
Нач. отд.	Волошин		
Гл. спец.	Плотник		
Рук. гр.	Айзенберг		
Рук. гр.	Клоцман		

3.902.1-10.2 00.00.00 СМ2

Полносборный вариант. Схемы расположения перегородочных панелей в два яруса

Стадия	Лист	Листов
Р	1	3

Укрводоканалпроект

Инв. N подл. | Подпись и дата | Взам. инв. N

Схема 3. Д=21.0м

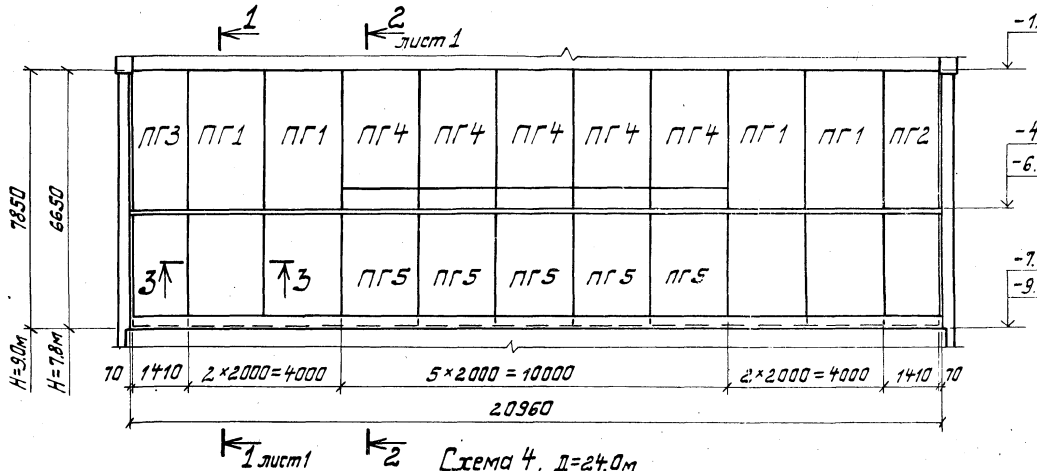

3-3
повернуто

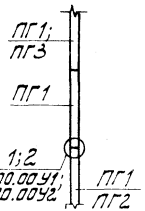

Схема 4. Д=24.0м

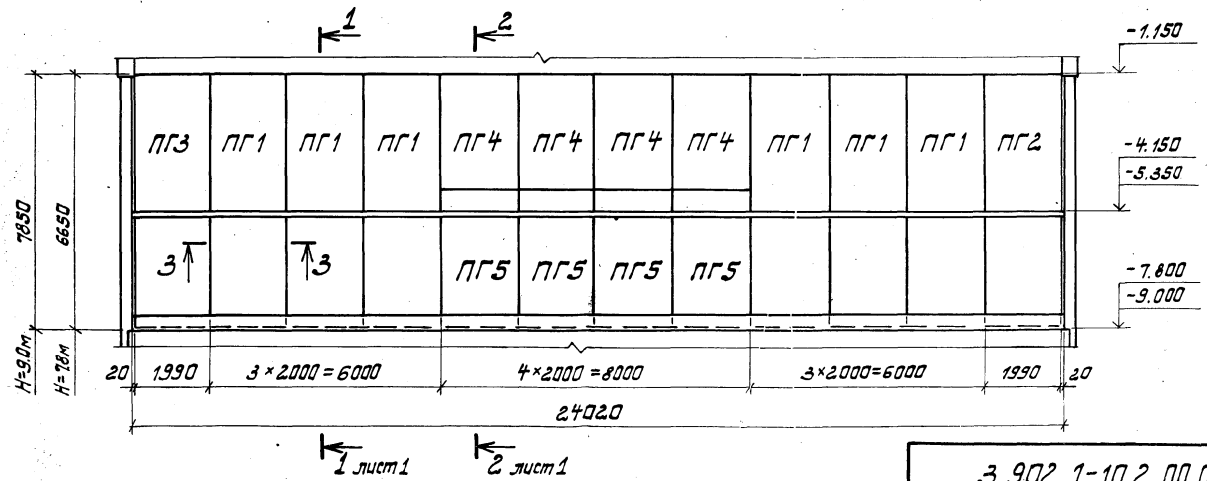

Инв.№ подл. | Подпись и дата | Взам.инв.№

Спецификация к схемам расположения перегородочных панелей

Марка	Обозначение	Наименование	Кол. на схему 1	2	3	4	Масса ед, кг	Примечание
		H=7.8м						
		Панели перегородочные						
ПГ1	3.902.1-10.2 02.00.00	ПГ66.20-Р1к	4	4	4		6000	
ПГ2	3.902.1-10.2 17.00.00-02	ПГ66.15-У1к	1				4670	
	3.902.1-10.2 15.00.00	ПГ66.20-У3к		1			6000	
	3.902.1-10.2 17.00.00-01	ПГ66.14-У2к			1		4350	
	-05	ПГ66.15-У1к-1	1				4670	
ПГ3	3.902.1-10.2 16.00.00-02	ПГ66.18-У2к		1			5950	
	3.902.1-10.2 17.00.00-04	ПГ66.14-У2к-1			1		4350	
ПГ4	3.902.1-10.2 06.00.00	ПГ30.20-Р1к	2	3	5		2750	
ПГ5	3.902.1-10.2 04.00.00	ПГ36.20-Р1к	2	3	5		3270	
		H=9.0м						
		Панели перегородочные						
ПГ1	3.902.1-10.2 02.00.00-01	ПГ78.20-Р1к	4	4	4	6	7100	
ПГ2	3.902.1-10.2 17.00.00-08	ПГ78.15-У1к	1				5550	
	3.902.1-10.2 15.00.00-03	ПГ78.20-У5к		1			7100	
	3.902.1-10.2 17.00.00-07	ПГ78.14-У2к			1		5150	
	3.902.1-10.2 15.00.00-04	ПГ78.20-У6к				1	7100	
ПГ3	3.902.1-10.2 17.00.00-11	ПГ78.15-У1к-1	1				5550	
	3.902.1-10.2 16.00.00-05	ПГ78.18-У2к		1			7050	
	3.902.1-10.2 17.00.00-10	ПГ78.14-У2к-1			1		5150	
	3.902.1-10.2 15.00.00-06	ПГ78.20-У6к-1				1	7100	
ПГ4	3.902.1-10.2 06.00.00-01	ПГ42.20-Р1к	2	3	5	4	3800	
ПГ5	3.902.1-10.2 04.00.00-01	ПГ36.20-Р2к	2	3	5	4	3270	

1. Сопряжение перегородочной панели с наружной стеновой панелью см. узел 5 на документе 3.902.1-10.2 00.00.00 У5.
2. Спецификация составлена для варианта применения перегородочных панелей с клиновидным стыком. Для варианта со шпаночным стыком принять соответствующие панели с индексом „ш".

Инв.№ подл. | Подпись и дата | Взам.инв.№

Схема 1. Д=6.0м

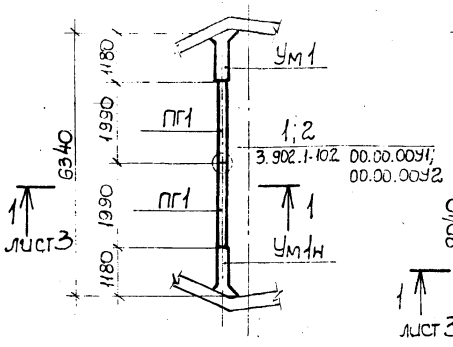

Схема 3. Д=9.0м

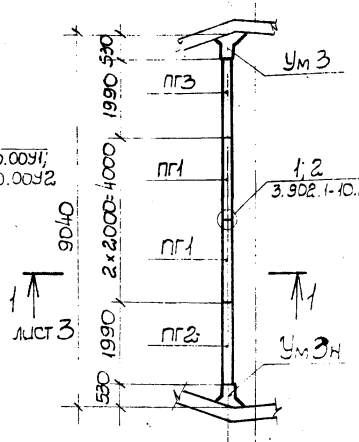

Схема 5. Д=15.0м

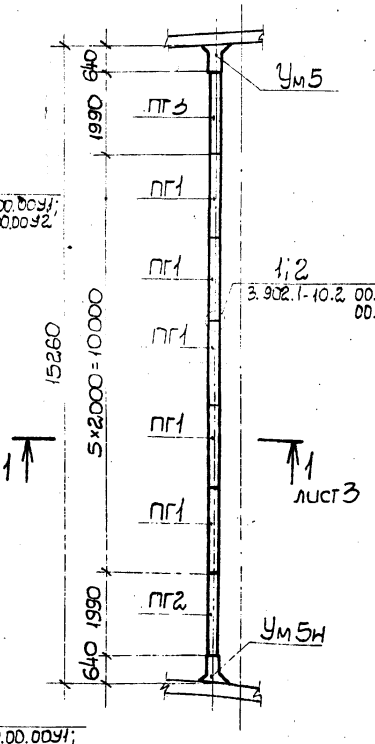

Схема 6. Д=18.0м

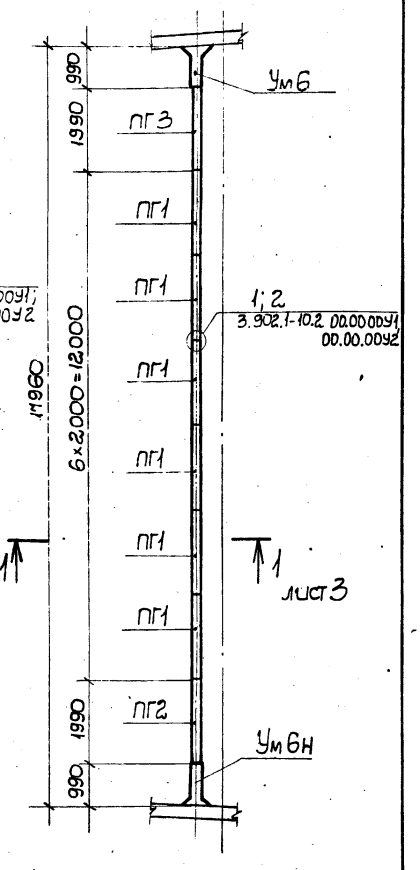

Схема 2. Д=7.5м

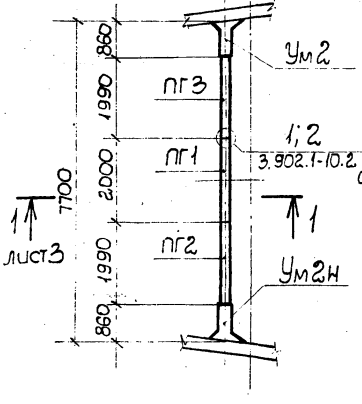

Схема 4. Д=12.0м

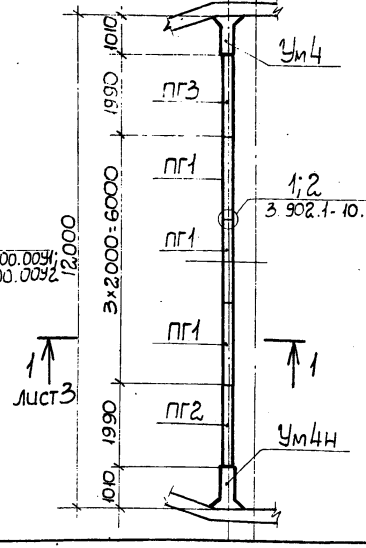

Гл. инж. пр.	Новоминский		
Н. контр.	Плотник		
Нач. отд.	Валошин		
Гл. спец.	Плотник		
Рук. гр.	Айзенберг		
Рук. гр.	Клоцман		

3.902.1-10.2 00.00.00СМ3

Вариант с монолитными участками. Схемы расположения перегородочных панелей в один ярус

Стадия	Лист	Листов
Р	1	3

Укрводоканалпроект

Инв. N подл. | Подпись и дата | Взам. инв. N

Схема 7. Д=21.0м

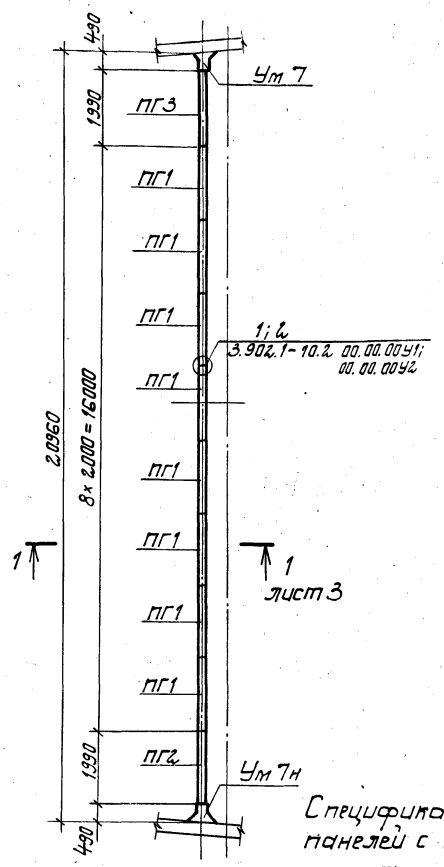

Спецификация к схемам расположения перегородочных панелей Н=7.8 м

Марка	Обозначение	Наименование	Кол. на схему 1	2	3	4	5	6	7	8	Масса ед., кг	Примечание
		Панели перегородочные										
ПГ1	3.902.1-10.2 02.00.00	ПГ66.20-Р1К		1	2	3	5	6	8	9	6000	
	3.902.1-10.2 14.00.00	ПГ66.20-У4К	2									
ПГ2	3.902.1-10.2 13.00.00	ПГ66.20-У1К		1	1	1	1	1	1			
	-01	ПГ66.20-У2К								1		
	-03	ПГ66.20-У2К-1								1		
ПГ3	-02	ПГ66.20-У1К-1		1	1	1	1	1	1			
		Участок монолитный										
Ум1	3.902.1-10.2 19.00.00	Ум1-66	1									
Ум2	-08	Ум2-66		1								
Ум3	-01	Ум3-66			1							
Ум4	-02	Ум4-66				1						
Ум5	-09	Ум5-66					1					
Ум6	-10	Ум6-66						1				
Ум7	-11	Ум7-66							1			
Ум8	-03	Ум8-66								1		
Ум1н	-08	Ум1-66н	1									
Ум2н	-16	Ум2-66н		1								
Ум3н	-09	Ум3-66н			1							
Ум4н	-10	Ум4-66н				1						
Ум5н	-17	Ум5-66н					1					
Ум6н	-18	Ум6-66н						1				
Ум7н	-19	Ум7-66н							1			
Ум8н	-11	Ум8-66н								1		

Спецификация составлена для варианта применения перегородочных панелей с клиновидным стыком. Для варианта со шпоночным стыком принять соответствующие панели с индексом „Ш".

Инв.№подл. | Подпись и дата | Взам.инв.№

Схема 8. Д=24.0м 1-1

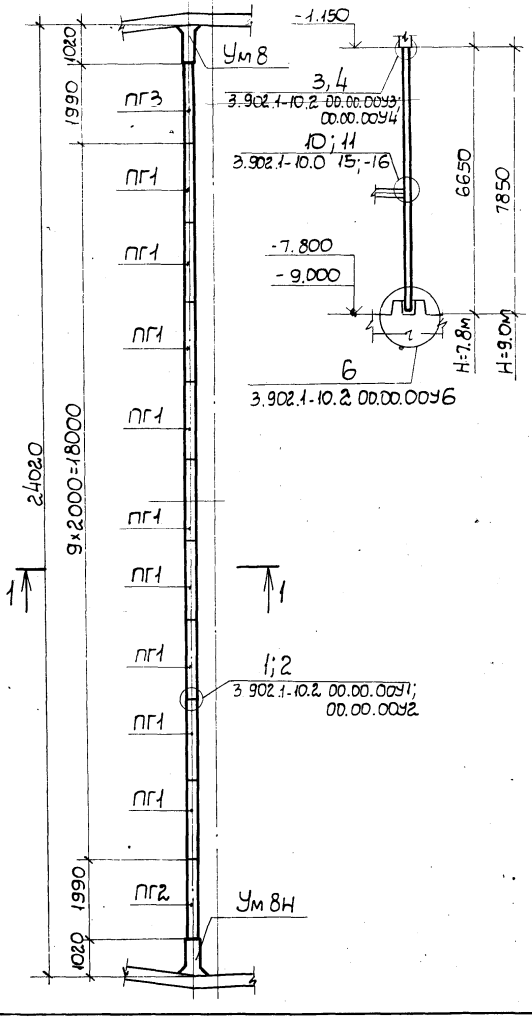

Спецификация к схемам расположения перегородочных панелей Н=9.0м

Марка	Обозначение	Наименование	Кол. на схему 1	2	3	4	5	6	7	8	Масса ед., кг	Примечание
		Панели перегородочные										
ПГ1	3.902.1-10.2 02.00.00-01	ПГ78.20-Р1К		1	2	3	5	6	8	9		
	3.902.1-10.2 14.00.00-01	ПГ78.20-У7К	2									
ПГ2	3.902.1-10.2 13.00.00-04	ПГ78.20-У1К		1								
	-05	ПГ78.20-У2К			1	1	1	1			7100	
	-06	ПГ78.20-У3К							1	1		
ПГ3	-09	ПГ78.20-У3К-1							1	1		
	-07	ПГ78.20-У1К-1		1								
	-08	ПГ78.20-У2К-1			1	1	1	1				
		Участок монолитный										
Ум1	3.902.1-10.2 19.00.00-04	Ум1-78	1									
Ум2	-12	Ум2-78		1								
Ум3	-05	Ум3-78			1							
Ум4	-06	Ум4-78				1						
Ум5	-13	Ум5-78					1					
Ум6	-14	Ум6-78						1				
Ум7	-15	Ум7-78							1			
Ум8	-07	Ум8-78								1		
Ум1Н	-12	Ум1-78Н	1									
Ум2Н	-28	Ум2-78Н		1								
Ум3Н	-13	Ум3-78Н			1							
Ум4Н	-14	Ум4-78Н				1						
Ум5Н	-29	Ум5-78Н					1					
Ум6Н	-30	Ум6-78Н						1				
Ум7Н	-31	Ум7-78Н							1			
Ум8Н	-15	Ум8-78Н								1		

Инв. N подл. | Подпись и дата | Взам. инв. N

20254-22

Схема 1 L = 15.0м

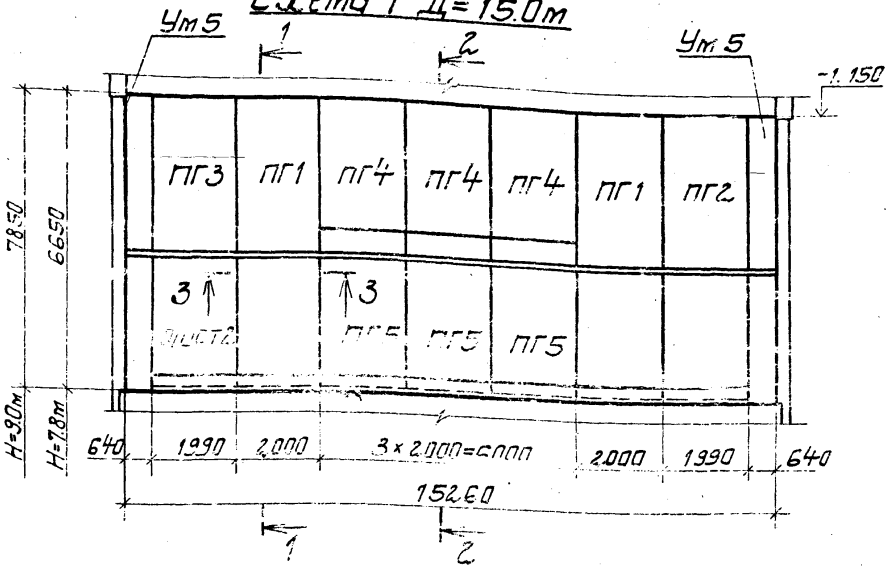

1-1

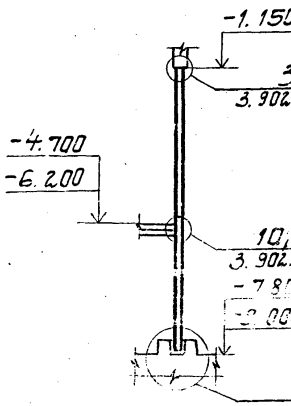

2-2

Схема 2. L = 18.0м

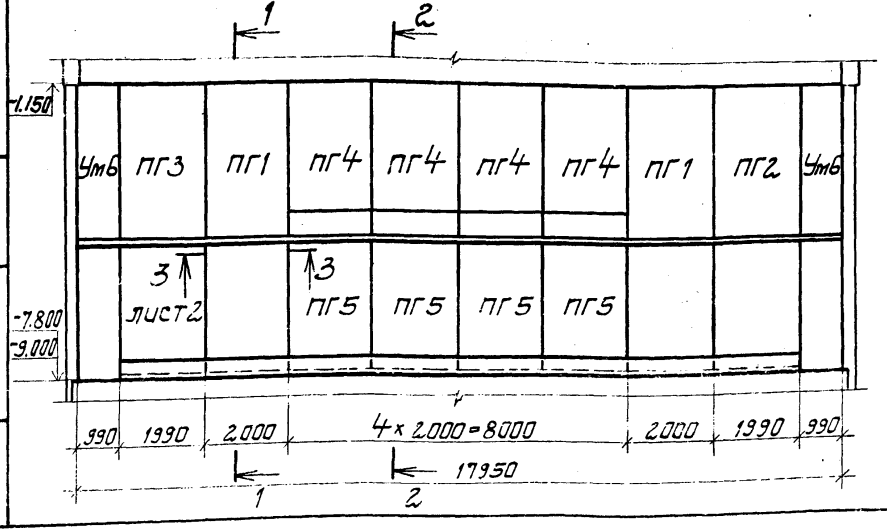

Гл.инж.пр.	Новоминский		
Н.контр.	Гилатник		
Нач.отд.	Волошин		
Гл.спец.	Гилатник		
Рук.гр.	Йзенберг		
Рук.гр.	Клоцман		

3.902.1-10.2 00.00.00СМ4

Вариант с монолитными участками. Схемы расположения перегородочных панелей в торцах зруса

Стадия	Лист	Листов
Р	1	3

Укрводоканалпроект

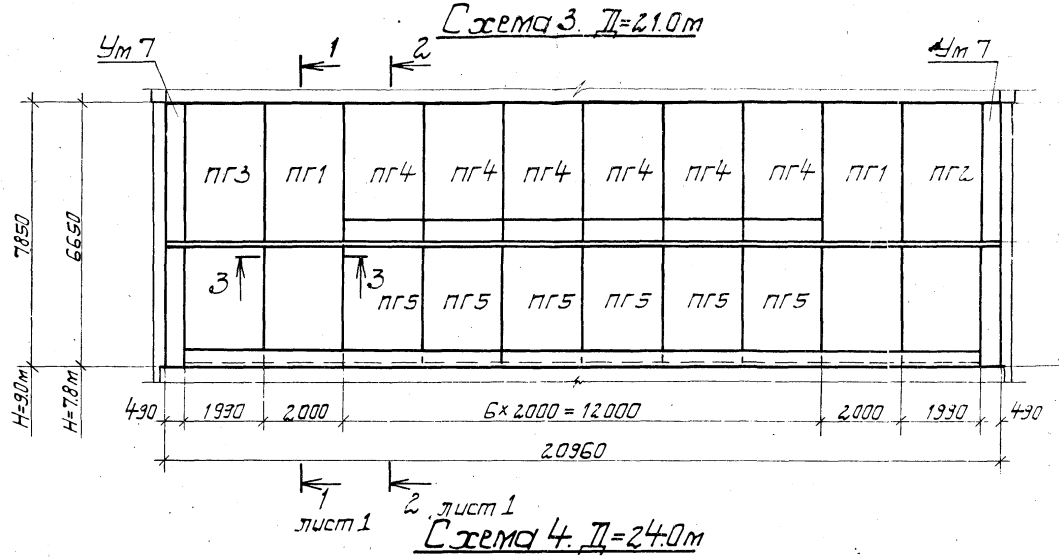

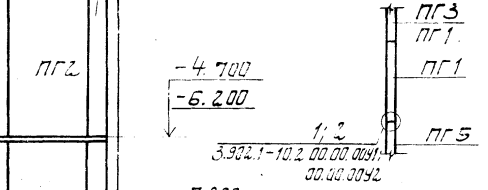

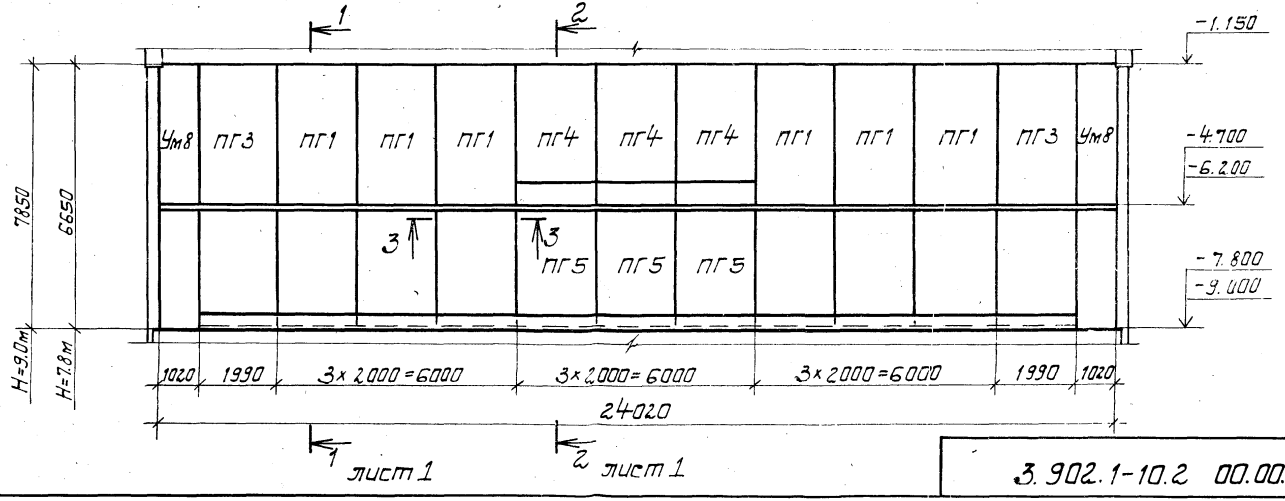

Инв.№подл. | Подпись и дата | Взам.инв.№

3.902.1-10.2 00.00.00 СМ4

ПЧС

2025

Спецификация к схемам расположения перегородочных панелей

Марка	Обозначение	Наименование	Кол. на схему 1	2	3	4	Масса ед. кг	Примечание
		H=7.8м						
		Панели перегородочные						
ПГ1	3.902.1-10.2 02.00.00	ПГ66.20-Р1к	2	2	2			
ПГ2	3.902.1-10.2 13.00.00	ПГ66.20-У1К	1	1	1			
ПГ3	-02	ПГ66.20-У1К-1	1	1	1		6000	
ПГ4	3.902.1-10.2 06.00.00	ПГ30.20-Р1к	3	4	6			
ПГ5	3.902.1-10.2 04.00.00	ПГ36.20-Р1К	3	4	6			
		Участок монолитный						
Ум5	3.902.1-10.2 19.00.00-09	Ум 5-66	1					
Ум5н	-25	Ум 5-66н	1					
Ум6	-10	Ум 6-66		1				
Ум6н	-26	Ум 6-66н		1				
Ум7	-11	Ум 7-66			1			
Ум7н	-27	Ум 7-66н			1			
		H=9.0м						
		Панели перегородочные						
ПГ1	3.902.1-10.2 02.00.00-01	ПГ78.20-Р1К	2	2	2	6		
ПГ2	3.902.1-10.2 13.00.00-05	ПГ78.20-У2К	1	1				
	-06	ПГ78.20-У3К			1	1		
ПГ3	-08	ПГ78.20-У2К-1	1	1			7100	
	-09	ПГ78.20-У3К-1			1	1		
ПГ4	3.902.1-10.2 06.00.00-01	ПГ42.20-Р1К	3	4	6	3		
ПГ5	3.902.1-10.2 04.00.00-01	ПГ36.20-Р2К	3	4	6	3		
		Участок монолитный						
Ум5	3.902.1-10.2 19.00.00-13	Ум 5-78	1					
Ум5н	-29	Ум 5-78н	1					
Ум6	-14	Ум 6-78		1				
Ум6н	-30	Ум 6-78н		1				
Ум7	-15	Ум 7-78			1			
Ум7н	-31	Ум 7-78н			1			
Ум8	-07	Ум 8-78				1		
Ум8н	-15	Ум 8-78н				1		

1. Сопряжение перегородочной панели с наружной стеновой панелью см. узел 5 на документе 3.902.1-10.2 00.00.005.
2. Спецификация составлена для варианта применения перегородочных панелей с клиновидным стыком. Для варианта со шпоночным стыком приняты соответствующие панели с индексом „Ш".

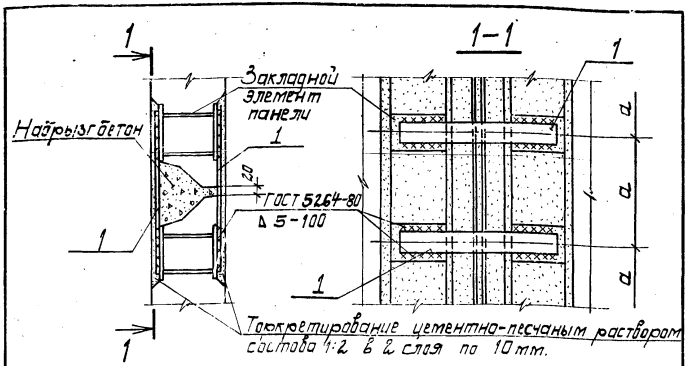

Обозначение	Диаметр подземной части, м	a, мм	Примечание
3.902.1-10.2 00.00.00У1	6.0	300	
-01	7.5; 9.0; 12.0; 15.0; 18.0; 21.0; 24.0	1500	

Марка, поз.	Обозначение	Наименование	Кол.	Масса ед, кг.	Примечание
		3.902.1-10.2 00.00.00У1			
1	3.902.1-10.2 00.00.01У1	Полоса 60×8 ГОСТ 103-76 L=440	44/50	1.66	
		3.902.1-10.2 00.00.00У1-01			
1	3.902.1-10.2 00.00.01У1	Полоса 60×6 ГОСТ 103-76 L=440	8/10	1.24	

В числителе приведены данные для панелей А=6.6м, в знаменателе для А=7.8м.

Гл.инж.пр.	Новаминский	
Н. контр.	Платник	
Нач.отд.	Волошин	
Гл.спец.	Платник	
Рук.гр.	Айзенберг	
Рук.гр.	Плацман	

3.902.1-10.2 00.00.00У1

Узел 1. Клиновидный стык перегородочных панелей.

Стадия	Лист	Листов
Р		1

Укрводоканалпроект

Инв.№ подл. | Подпись и дата | Взам.инв.№

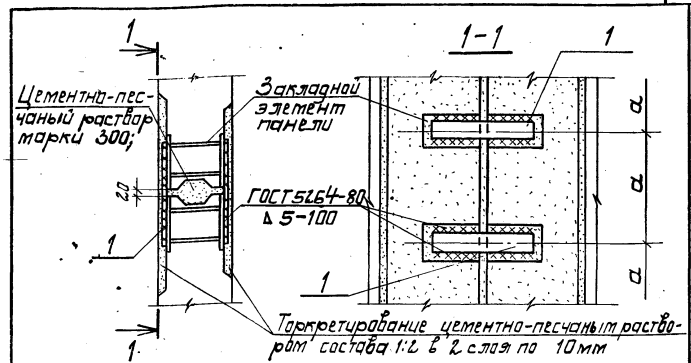

Обозначение	Диаметр подземной части, м	a, мм	Примечание
3.902.1-10.2 00.00.00У2	6.0	300	
-01	7.5; 9.0; 12.0; 15.0; 18.0; 21.0; 24.0	1500	

Марка, поз.	Обозначение	Наименование	Кол.	Масса ед, кг	Примечание
		3.902.1-10.2 00.00.00У2			
1	3.902.1-10.2 00.00.01У2	Полоса 60×8 ГОСТ 103-76 L=280	44/50	1.05	
		3.902.1-10.2 00.00.00У2-01			
1	3.902.1-10.2 00.00.01У2	Полоса 60×6 ГОСТ 103-76 L=280	8/10	0.79	

В числителе приведены данные для панелей А=6.6м, в знаменателе для А=7.8м.

Гл.инж.пр.	Новаминский	
Н. контр.	Платник	
Нач.отд.	Волошин	
Гл.спец.	Платник	
Рук.гр.	Айзенберг	
Рук.гр.	Плацман	

3.902.1-10.2 00.00.00У2

Узел 2. Шпоночный стык перегородочных панелей.

Стадия	Лист	Листов
Р		1

Укрводоканалпроект

Инв.№ подл. | Подпись и дата | Взам.инв.№

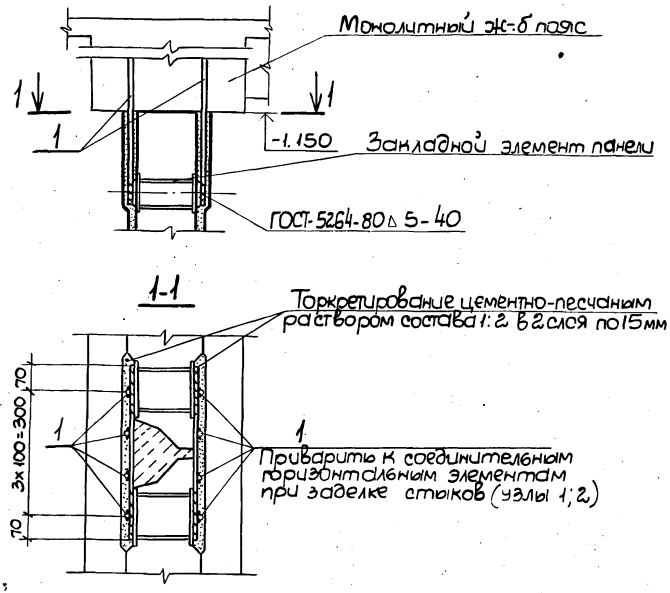

Марка поз	Обозначение	Наименование	Кол.	Масса ед., кг	Примечание
1	3.902.1-10.2 00.00.01 УЗ	ф10 AIII ГОСТ 5781-82 L=700	8	0.43	

Стержни позиции 1 приварить к закладным элементам перегородочных панелей до бетонирования монолитного железобетонного пояса

Гл. инж. пр.	Новоминский	
Н. контр.	Плотник	
Нач. отд.	Волошин	
Гл. спец.	Плотник	
Рук. гр.	Айзенберг	
Рук. гр.	Клоцман	

3.902.1-10.2 00.00.00 УЗ

Узел 3. Стык перегородочных панелей с монолитным железобетонным поясом. Клиновидный стык

Стадия	Лист	Листов
Р		1

Укрводоканалпроект

Инв. № подл. | Подпись и дата | Взам. инв. №

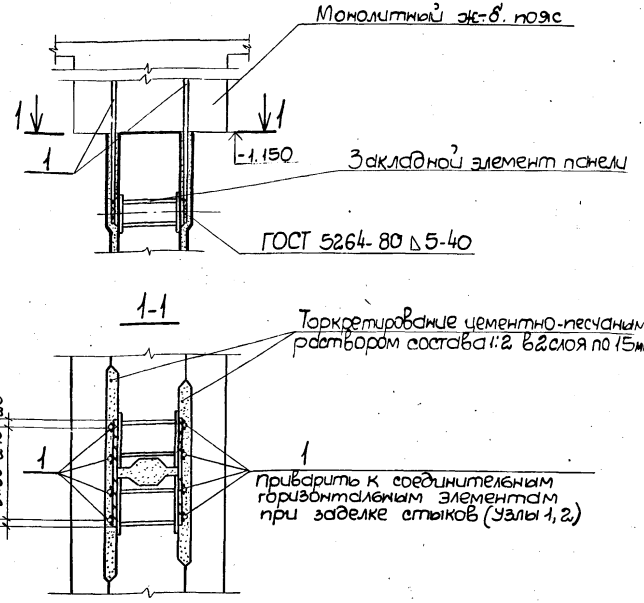

Марка поз.	Обозначение	Наименование	Кол.	Масса ед., кг	Примечание
1	3.902.1-10.2 00.00.01 У4	ф10 AIII ГОСТ 5781-82 L=700	8	0.43	

Стержни позиции 1 приварить к закладным элементам перегородочных панелей до бетонирования монолитного железобетонного пояса.

Гл. инж. пр.	Новоминский	
Н. контр.	Плотник	
Нач. отд.	Волошин	
Гл. спец.	Плотник	
Рук. гр.	Айзенберг	
Рук. гр.	Клоцман	

3.902.1-10.2 00.00.00 У4

Узел 4. Стык перегородочных панелей с монолитным железобетонным поясом. Шпоночный стык

Стадия	Лист	Листов
Р		1

Укрводоканалпроект

Инв. № подл. | Подпись и дата | Взам. инв. №

Рис.1

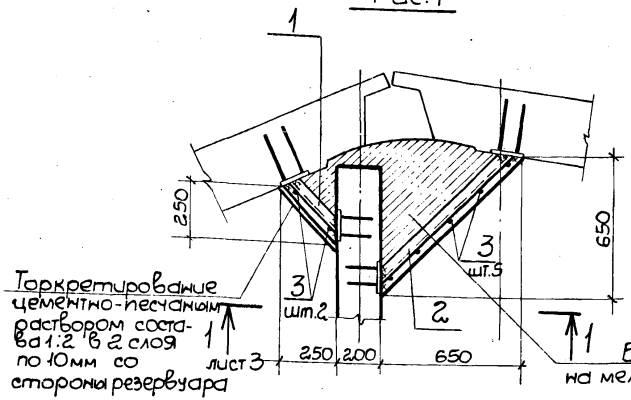

Рис.2

Остальное см. рис.1

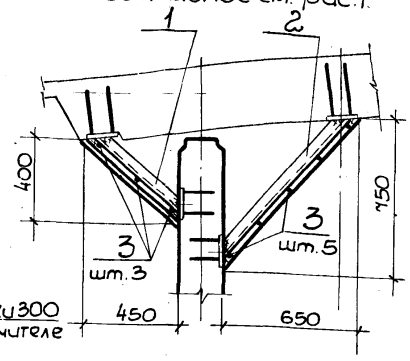

Рис.3

Остальное см. рис.1

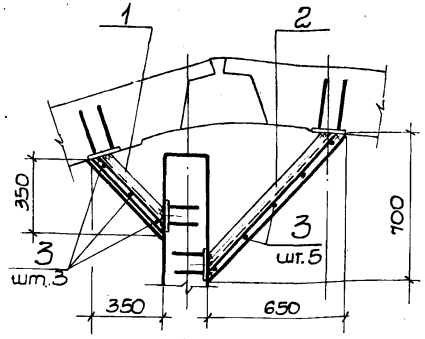

Рис.4

Остальное см. рис.1

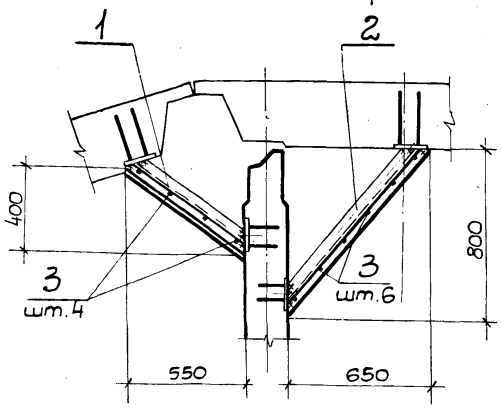

Рис.5

Остальное см. рис.1

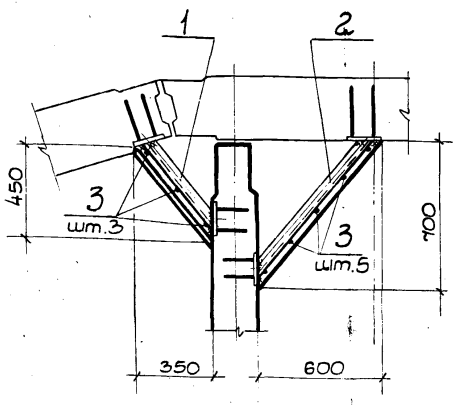

Рис.6

Остальное см. рис.1

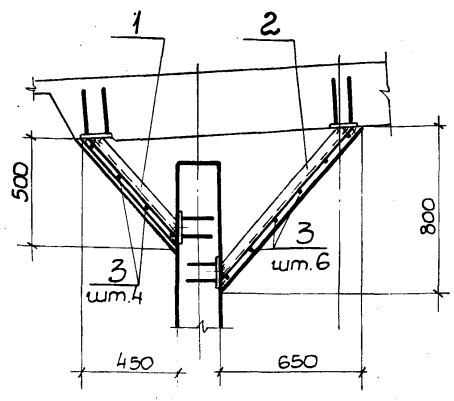

Гл.инж.пр	Новоминский		
Н-контр.	Плотник		
Нач.отд.	Волошин		
Гл.спец.	Плотник		
Рук.гр.	Айзенберг		
Рук.гр.	Клоцман		

3.902.1-10.2 00.00.0045

Узел 5
Стык наружных стеновых панелей с перегородочной панелью (Полносборный вариант.)

Стадия	Лист	Листов
Р	1	5

Укрводоканалпроект

Рис.7

Остальное см. рис.1

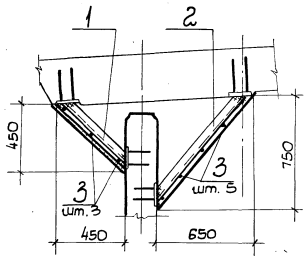

Рис.8

Остальное см. рис.1

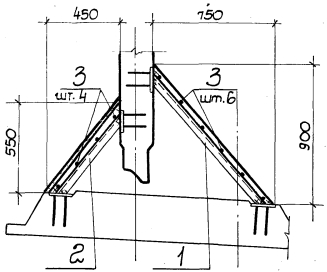

Рис.9

Остальное см. рис.1

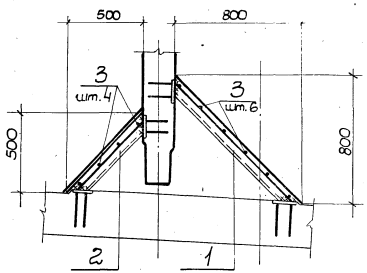

Рис.10

Остальное см. рис.1

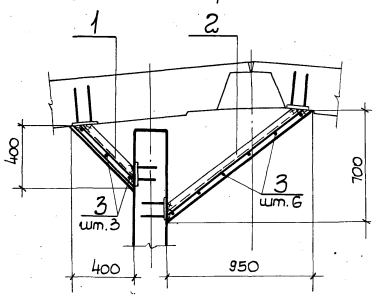

Рис.11

Остальное см. рис.1

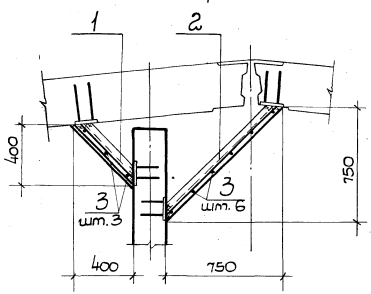

Инв.№подл. | Подпись и дата | Взам.инв.№

Рис. 12

Остальное см. рис. 1

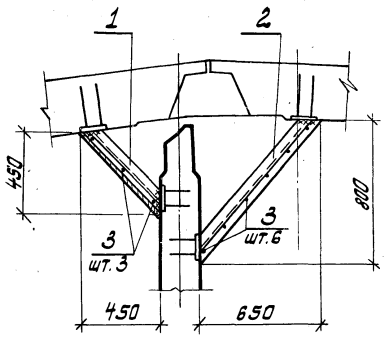

Рис. 13

Остальное см. рис. 1

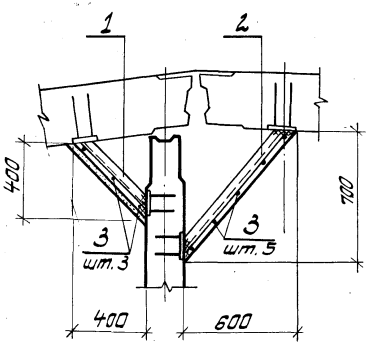

1-1

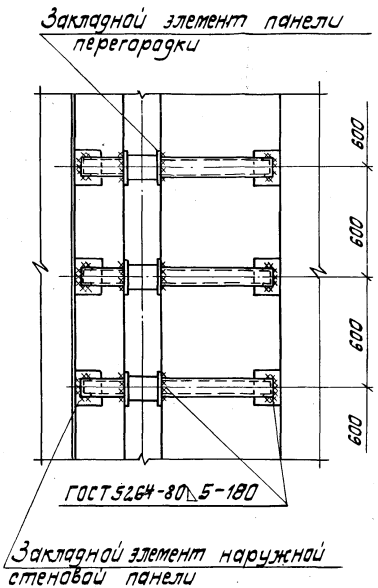

Рис	Обозначение	Диаметр Д, мм	Тип стыка
1	3.902.1-10.2 00.00.00 У5	6.3	любой
2	-01	7.8	клиновидный
	-02		шпоночный
3	-03	9.0	любой
4	-04	12.0	клиновидный
5	-05		шпоночный
6	-06	15.3	клиновидный
	-07		шпоночный
7	-08	18.0	клиновидный
	-09		шпоночный
8	-10		клиновидный
9	-11		шпоночный
10	-12	21.0	клиновидный
11	-13		шпоночный
12	-14	24.0	клиновидный
13	-15		шпоночный

Инв. № подл. | Подпись и дата | Взам. инв. №

Марка, поз.	Обозначение	Наименование	Кол. на исполнение 3.902.1-10.2																Масса ед. кг	Примечание
			-	01	02	03	04	05	06	07	08	09	10	11	12	13	14	15		
		Изделия соединительные																		
1	3.902.1-10.2 00.23.00	МС1	9/11																2.75	
	-01	МС2		9/11								9/11							4.55	
	-02	МС11			9/11														4.30	
	-03	МС3				9/11													3.78	
	-04	МС4					9/11												5.50	
	-05	МС5						9/11										9/11	4.30	
	-06	МС6							9/11										5.24	
	-07	МС13								9/11									5.07	
	-08	МС7									9/11								4.81	
	-09	МС8											9/11						9.54	
	-10	МС9												9/11					9.11	
	-11	МС10													9/11	9/11			4.12	
	-12	МС12															9/11		4.90	
2	-13	МС14	9/11			9/11					9/11	9/11							7.47	
	-14	МС15		9/11	9/11													9/11	7.82	
	-15	МС16					9/11		9/11	9/11							9/11		8.16	
	-16	МС17						9/11											7.22	
	-17	МС19											9/11						5.50	
	-06	МС6												9/11					5.24	
	-18	МС20													9/11				9.54	
	-19	МС18														9/11			8.50	
3	3.902.1-10.2 00.00.01 УБ	ф63 AIII ГОСТ 5781-82, L=6200/7400	7	8	8	8	10	8	10	10	8	8	10	10	9	9	9	8	1.38/1.65	

1. На рис. 1,2,3,6,7 изображены наружные стеновые панели с клиновидным стыком. Эти рисунки действительны и для соответствующих стеновых панелей со шпоночным стыком.
2. В спецификации элементов в числителе приведены данные для панелей $A=6.6$ м, в знаменателе - для $A=7,8$ м.
3. На разрезе 1-1 позиция 3 не показана

Инв.№ подл. | Подпись и дата | Взам. инв.№

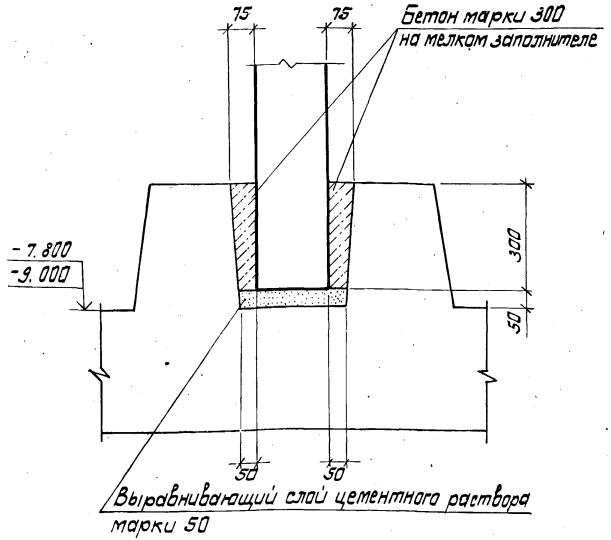

Гл.инж.пр.	Новоминский		
Н.контр.	Плотник		
Нач.отд.	Волошин		
Гл.спец.	Плотник		
Рук.гр.	Айзенберг		
Рук.гр.	Клацман		

3.902.1-10.2 00.00.00 УБ

Узел 6.
Стык перегородочной панели с днищем.

Стадия	Лист	Листов
Р		1

Укрводоканалпроект

Подпись и дата | Взам.инв.№

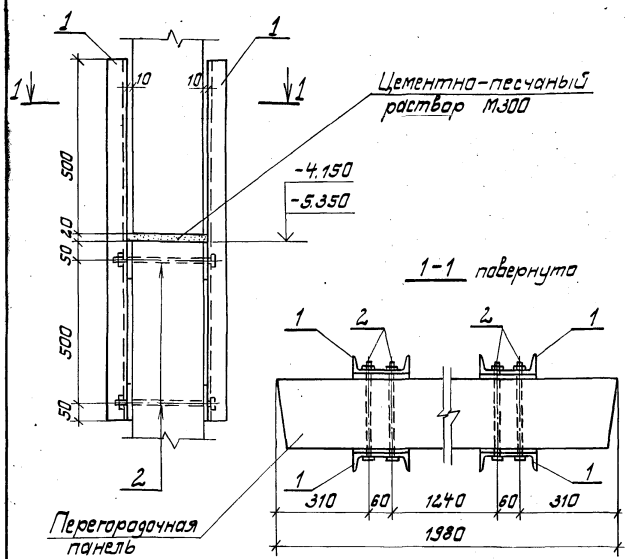

Марка, поз.	Обозначение	Наименование	Кол.	Масса ед, кг	Примечание
		Соединительный элемент			
1	3.902.1-10.2 00.24.00	МС21	4	18.26	
2	3.902.1-10.2 00.00.02У7	Болт М16 ГОСТ 7798-70*L=260 Гайка М16 ГОСТ 5915-70* Шайба М16 ГОСТ 11371-78	8	0.49	

Гл.инж.пр.	Новоминский		
Н.контр.	Плотник		
Нач.отд.	Волошин		
Гл.спец.	Плотник		
Рук.гр.	Айзенберг		
Рук.гр.	Клацман		

3.902.1-10.2 00.00.00У7

Узел 7.
Горизонтальный стык перегородочных панелей.

Стадия	Лист	Листов
Р		1

Укрводоканалпроект

Подпись и дата | Взам.инв.№ | Инв.№подл.

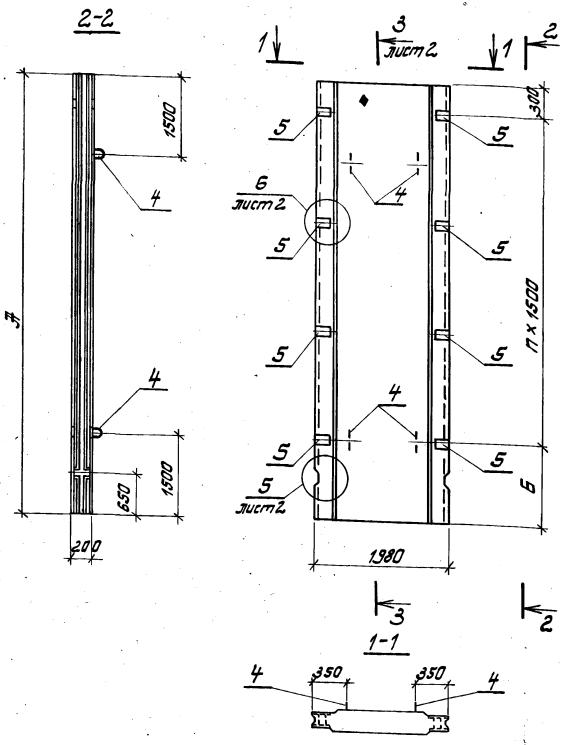

Формат	Зона	Поз.	Обозначение	Наименование	Кол. на изделие —	Кол. на изделие 01	Примеч.
				Документация			
А3			3.902.1-10.2 00.00.00 ПЗ л.3	Технические условия	×	×	
А3			3.902.1-10.2 00.00.00 ВМС	Ведомость расхода стали	×	×	
				Сборочные единицы			
А4		1	3.902.1-10.1 00.01.00-01	Каркас плоский КР2	10	12	
А4		2	3.902.1-10.2 00.01.00	Сетка арматурная С1	2		
			-01	Сетка арматурная С2		2	
		3	-02	Сетка арматурная С3	1		
			-03	Сетка арматурная С4		1	
А4		4	3.902.1-10.2 00.20.00-01	Изделие закладное МН2	4		
			-02	Изделие закладное МН3		4	
А4		5	3.902.1-10.2 00.21.00	Изделие закладное МН4	8	10	
				Материалы			
				Бетон М300; В4; Мрз 50	2.46	2.91	м³

Обозначение	Марка	Рис. для сечения 3-3	Размеры, мм А	Б	В	Кол. шагов П	Масса кг
3.902.1-10.2 01.00.00	ПГ66.20-Р1ш	1	6600	1800	60	3	6150
-01	ПГ78.20-Р1ш	2	7800	1500	80	4	7270

Гл.инж.пр.	Новаминский		
Н.контр.	Платник		
Нач.отд.	Волошин		
Гл.спец.	Платник		
Рук.гр.	Жизенберг		
Рук.гр.	Клацман		

3.902.1-10.2 01.00.00

Панель перегородочная (ПГ66.20-Р1ш; ПГ78.20-Р1ш)

Стадия	Масса	Масштаб
Р	см. табл.	—
Лист 1	Листов 2	

Укрводоканалпроект

Инв.№ подл. | Подпись и дата | Взам. инв.№

Рис.1

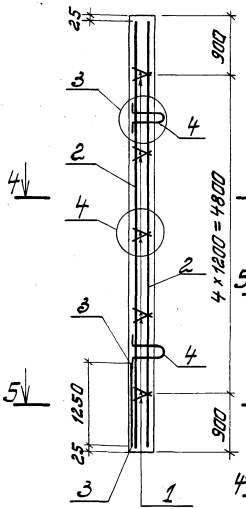

Рис.2

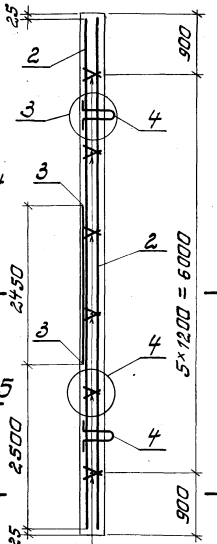

3-3

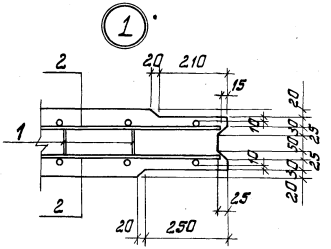

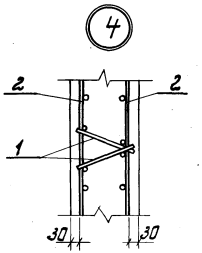

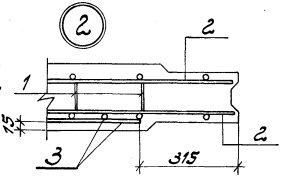

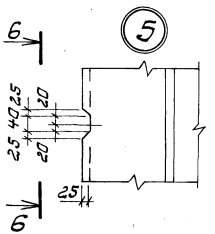

6-6

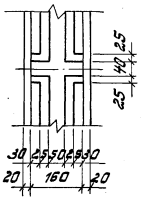

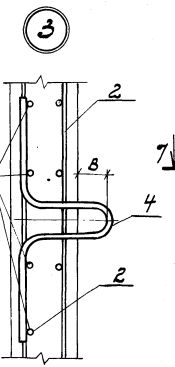

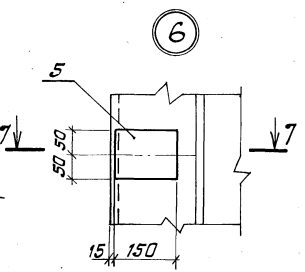

7-7

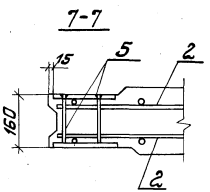

4-4

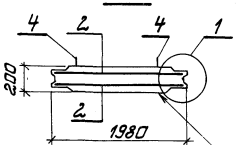

5-5

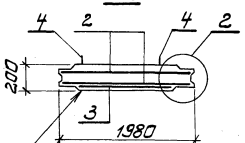

Грань со стороны резервуара

Инв.№ подл. | Подпись и дата | Взам.инв.№

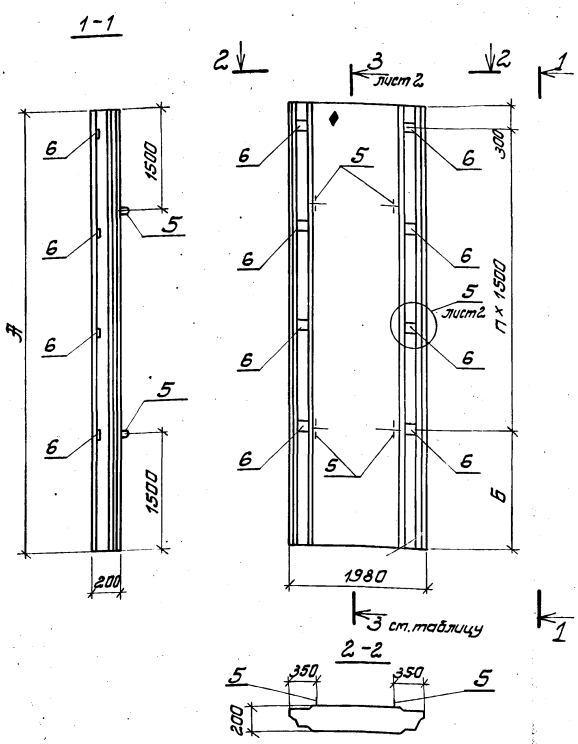

Формат	Зона	Поз.	Обозначение	Наименование	Кол. на испол. —	Кол. на испол. 01	Примеч.
				Документация			
А3			3.902.1-10.2 00.00.00ПЗ л.3	Технические условия	×	×	
А3			3.902.1-10.2 00.00.00 ВМС	Ведомость расхода стали	×	×	
				Сборочные единицы			
А4		1	3.902.1-10.1 00.01.00-01	Каркас плоский КР2	10	12	
А4		2	3.902.1-10.2 00.01.00	Сетка арматурная С1	1		
			-01	Сетка арматурная С2		1	
		3	-04	Сетка арматурная С5	1		
			-05	Сетка арматурная С6		1	
		4	-06	Сетка арматурная С7	1		
			-07	Сетка арматурная С8		1	
А4		5	3.902.1-10.2 00.20.00-01	Изделие закладное МН2	4		
			-02	Изделие закладное МН3		4	
А4		6	3.902.1-10.2 00.21.00	Изделие закладное МН4	8	10	
				Материалы			
				Бетон М300; В4; Мрз 50	2,40	2,84	м³

Обозначение	Марка	Рис. для сечения 3-3	Размеры, мм А	Б	В	Кол. шагов п	Масса, кг
3.902.1-10.2 02.00.00	ПГ66.20-Р1к	1	6600	1800	60	3	6000
-01	ПГ78.20-Р1к	2	7800	1500	80	4	7100

Гл. инж. пр.	Новоминский	
Н. контр.	Платник	
Нач. отд.	Волошин	
Гл. спец.	Платник	
Рук. гр.	Айзенберг	
Рук. гр.	Клоцман	

3.902.1-10.2 02.00.00

Панель перегородочная (ПГ66.20-Р1к; ПГ78.20-Р1к)

Стадия	Масса	Масштаб
Р	см. табл.	
Лист 1	Листов 2	

Укрводоканалпроект

Инв. № подл. | Подпись и дата | Взам. инв. №

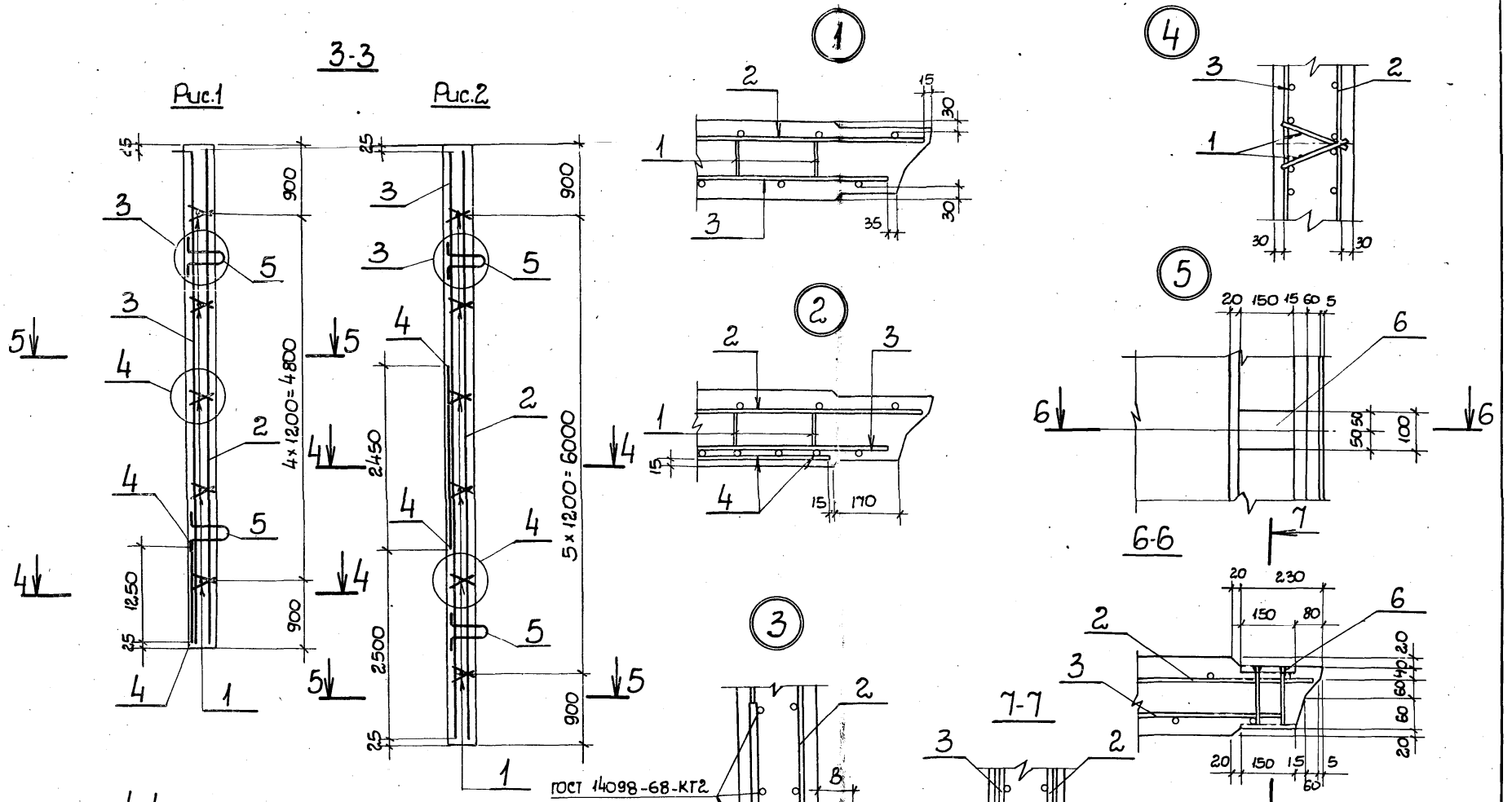
3-3
Рис.1
Рис.2
4×1200=4800
5×1200=6000
900
2450
2500
1250
ГОСТ 14098-68-КТ2
4-4
5-5
6-6
7-7
1980
1820

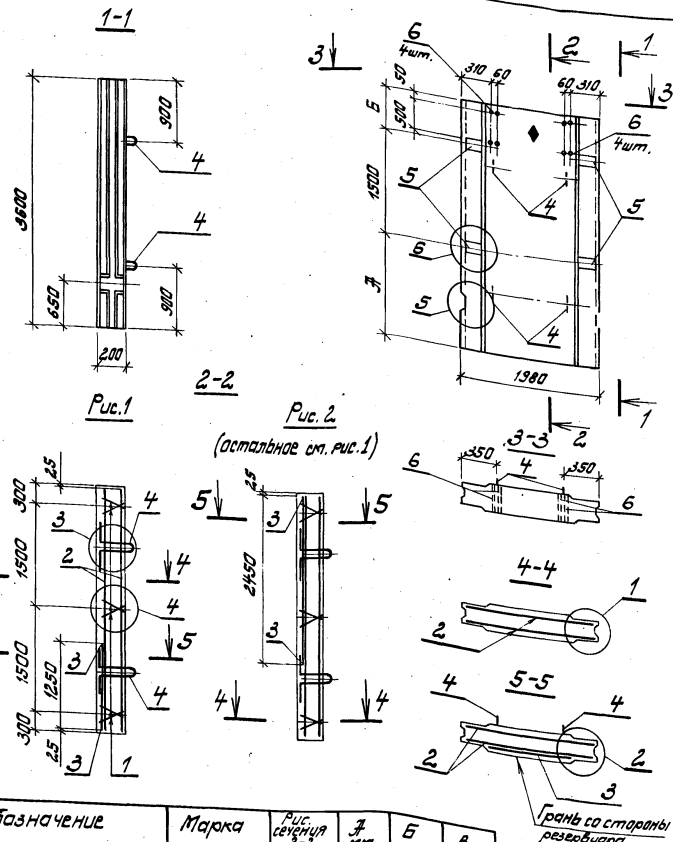

Формат	Зона	Поз.	Обозначение	Наименование	Кол.	Примечание
				Документация		
А3			3.902.1-10.2 00.00.00 ПЗлЗ	Технические условия		
А3			3.902.1-10.2 00.00.00 ВМС	Ведомость расхода стали		
А3			3.902.1-10.2 01.00.00	Узел 1,2,3,4,5,6		
				Сборочные единицы		
А4		1	3.902.1-10.1 00.01.00-01	Каркас плоский КР2	6	
А4		2	3.902.1-10.2 00.02.00	Сетка арматурная С11	2	
А4		4	3.902.1-10.2 00.20.00	Изделие закладное МН1	4	
А4		5	3.902.1-10.2 00.21.00	Изделие закладное МН4	4	
		6	3.902.1-10.2 00.00.01	Труба Ф25×2.0 ГОСТ 10704-76 L=200	8	0.23кг
				Материалы		
				Бетон М300; В4; Мрз 50	1.34	м³
			Переменные данные для исполнений:			
				3.902.1-10.2 03.00.00		
				Сборочные единицы		
А4		3	3.902.1-10.2 00.01.00-02	Сетка арматурная С3	1	
				3.902.1-10.2 03.00.00-01		
				Сборочные единицы		
А4		3	3.902.1-10.2 00.01.00-08	Сетка арматурная С9	1	

Обозначение	Марка	Рис. сечения 2-2	А мм	Б мм	В мм
3.902.1-10.2 03.00.00	ПГ36.20-Р1ш	1	1800	300	60
-01	ПГ36.20-Р2ш	2	1500	600	

Гл. инж. пр.	Новоминский	
Н. контр.	Плотник	
Нач. отд.	Волошин	
Гл. спец.	Плотник	
Рук. гр.	Айзенберг	
Ст. инж.	Малинина	

3.902.1-10.2 03.00.00

Панель перегородочная (ПГ36.20-Р1ш; ПГ36.20-Р2ш)

Стадия	Масса	Масштаб
Р	3350	
Лист	Листов 1	

Укрводоканалпроект

Инв. № подл. | Подпись и дата | Взам. инв. №

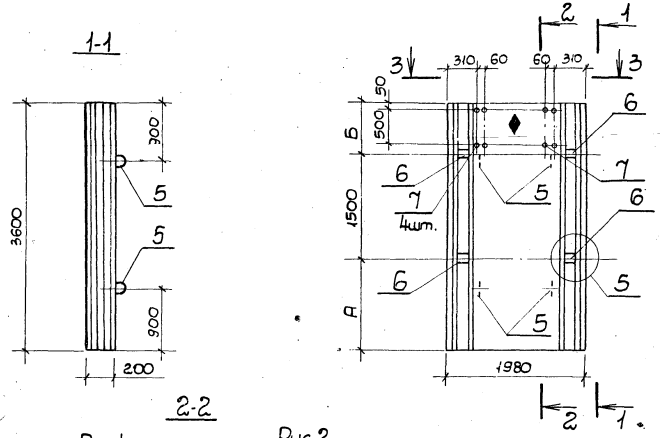

Рис.1

Рис.2 (Остальное см. рис.1)

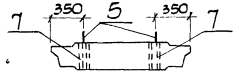

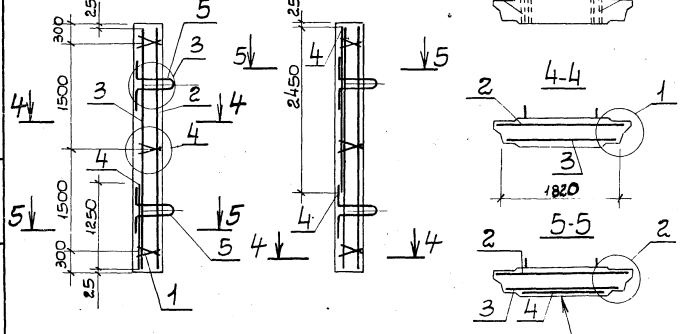

Обозначение	Марка	Рис сечения 2-2	А мм	Б мм	В мм
3.902.1-10.2 04.00.00	ПГ36.20-Р1к	1	1800	300	60
-01	ПГ36.20-Р2к	2	1500	600	

Формат	Зона	Поз	Обозначение	Наименование	Кол.	Примечание
				Документация		
А3			3.902.1-10.2 00.00.00 ПЗ.ТЗ	Технические условия		
А3			3.902.1-10.2 00.00.00 ВМС	Ведомость расхода стали		
А3			3.902.1-10.2 02.00.00	Узлы 1, 2, 3, 4, 5		
				Сборочные единицы		
А4		1	3.902.1-10.1 00.01.00-01	Каркас плоский КР2	6	
А4		2	3.902.1-10.2 00.02.00	Сетка арматурная С11	1	
		3	-01	Сетка арматурная С12	1	
А4		5	3.902.1-10.2 00.20.00	Изделие закладное МН1	4	
А4		6	3.902.1-10.2 00.21.00	Изделие закладное МН4	4	
Б4		7	3.902.1-10.2 00.00.01	Труба ф25×2.0 ГОСТ 10704-76 L=1000	8	0.23кг
				Материалы		
				Бетон М300; В4; $М_{рз}$ 50	1.31	$м^3$
				Переменные данные для исполнений		
				3.902.1-10.2 04.00.00		
				Сборочные единицы		
А4		4	3.902.1-10.2 00.01.00-06	Сетка арматурная С7	1	
				3.902.1-10.2 04.00.00-01		
				Сборочные единицы		
А4		4	3.902.1-10.2 00.01.00-09	Сетка арматурная С10	1	

Гл.инж.пр	Новоминский	
Н. контр	Плотник	
Нач. отд	Волошин	
Гл. спец.	Плотник	
Рук. гр.	Айзенберг	
Рук. гр.	Малинина	

3.902.1-10.2 04.00.00

Панель перегородочная (ПГ36.20-Р1к; ПГ36.20-Р2к)

Стадия	Масса	Масштаб
Р	32т10	
Лист	Листов 1	

Укрводоканалпроект

Инв. № подл. | Подпись и дата | Взам. инв. №

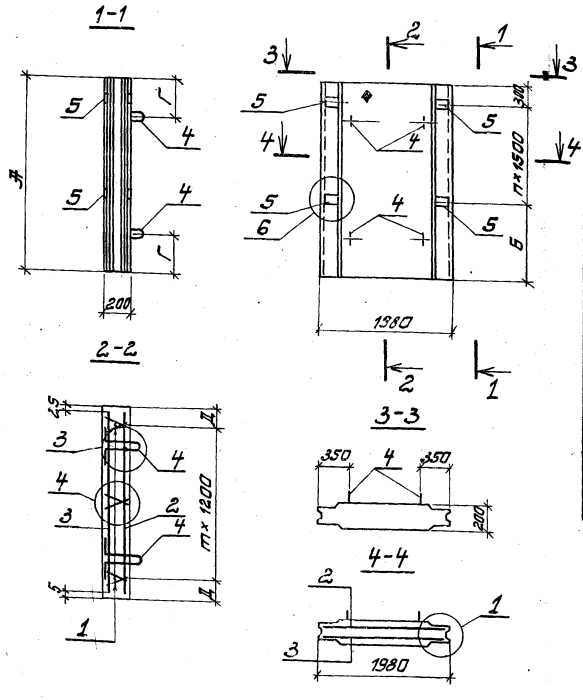

Формат	Зона	Поз.	Обозначение	Наименование	Кол. на испол. —	Кол. на испол. 01	Примеч.
				Документация			
А3			3.902.1-10.2 00.00.00ПЗ л.3	Технические условия	×	×	
А3			3.902.1-10.2 00.00.00 ВМС	Ведомость расхода стали	×	×	
А3			3.902.1-10.2 01.00.00 л.2	Узлы 1, 3, 4, 6	×	×	
				Сборочные единицы			
А4		1	3.902.1-10.1 00.01.00-01	Каркас плоский КР2	6	8	
А4		2	3.902.1-10.2 00.02.00-02	Сетка арматурная С13	1		
			-03	Сетка арматурная С14		1	
		3	-02	Сетка арматурная С13	1		
			-04	Сетка арматурная С15		1	
А4		4	3.902.1-10.2 00.20.00	Изделие закладное МН1	4	4	
А4		5	3.902.1-10.2 00.21.00	Изделие закладное МН4	4	6	
				Материалы			
				Бетон М300, В4, Мрз 50	1.11	1.56	м³

Обозначение	Марка	Размеры, мм Ж	Б	В	Г	Д	Кол. шагов m	n	Масса, кг
3.902.1-10.2 05.00.00	ПГ30.20-Р1ш	2980	1180	60	600	2.90	2	1	2.710
-01	ПГ42.20-Р1ш	4180	880		900	2.90	3	2	3.900

Гл.инж.пр.	Новотинский	
Н.контр.	Платник	
Нач.отд.	Балашин	
Гл.спец.	Платник	
Рук.гр.	Айзенберг	
Рук.гр.	Клацман	

3.902.1-10.2 05.00.00

Панель перегородочная (ПГ30.20-Р1ш; ПГ42.20-Р1ш)

Стадия	Масса	Масштаб
Р	см. табл.	
Лист	Листов 1	

Укрводоканалпроект

Инв.№подл. | Подпись и дата | Взам.инв.№

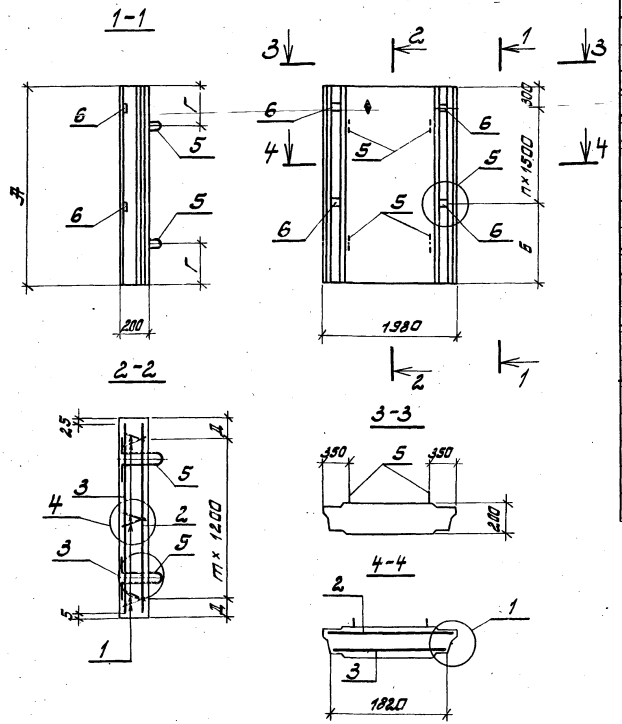

Формат	Зона	Поз.	Обозначение	Наименование	Кол. на испытан. —	Кол. на испытан. 01	Примеч.
				Документация			
А3			3.902.1-10.2 00.00.00 ПЗ л. 3	Технические условия	×	×	
А3			3.902.1-10.2 00.00.00 ВМС	Ведомость расхода стали	×	×	
А3			3.902.1-10.2 02.00.00 л. 2	Узел 1, 3, 4, 5.	×	×	
				Сборочные единицы			
А4		1	3.902.1-10.1 00.01.00-01	Каркас плоский КР2	6	8	
А4		2	3.902.1-10.2 00.02.00-02	Сетка арматурная С13	1		
			-03	Сетка арматурная С14		1	
А4		3	-05	Сетка арматурная С16	1		
			-06	Сетка арматурная С17		1	
А4		5	3.902.1-10.2 00.20.00	Изделие закладное МН1	4	4	
А4		6	3.902.1-10.2 00.21.00	Изделие закладное МН4	4	6	
				Материалы			
				Бетон М300, В4, Мрз 50	1.10	1.52	м³

Обозначение	Марка	Размеры, мм Ж	Б	В	Г	Д	Кол. шагов т	п	Масса кг
3.902.1-10.2 06.00.00	ПГ30.20-Р1к	2980	1180	60	600	290	2	1	2750
-01	ПГ42.20-Р1к	4180	880		900	790	3	2	3800

Гл. инж. пр.	Новатинский		
Н. контр.	Платник		
Нач. отд.	Валошин		
Гл. спец.	Платник		
Рук. гр.	Эйзенберг		
Рук. гр.	Клацман		

3.902.1-10.2 06.00.00

Панель перегородочная. (ПГ30.20-Р1к; ПГ42.20-Р1к).

Стадия	Масса	Масштаб
Р	см. табл.	
Лист	Листов 1	

Укрводоканалпроект

Инв. № подл. | Подпись и дата | Взам. инв. №

Инв. № подл.	Подпись и дата	Взам. инв. №

Формат	Зона	Поз.	Обозначение	Наименование	Кол. на исполнение 3.902.1-10.2 07.00.00- —	01	02	03	04	05	06	07	08	09	Примечание
				Документация											
А3			3.902.1-10.2 00.00.00ПЗ.3	Технические условия	×	×	×	×	×	×	×	×	×	×	
А3			3.902.1-10.2 07.00.00СБ	Сборочный чертеж	×	×	×	×	×	×	×	×	×	×	
А3			3.902.1-10.2 01.00.00 л.2	Узел 5	×	×	×	×	×	×	×	×	×	×	
А3			3.902.1-10.2 00.00.00ВМС	Ведомость расхода стали	×	×	×	×	×	×	×	×	×	×	
				Сборочные единицы											
А4		1	3.902.1-10.1 00.01.00-01	Каркас плоский КР2	10	10	10	10	12	12	12	12	12	12	
А4		2	3.902.1-10.2 00.03.00	Сетка арматурная С18	1		1								
			-01	Сетка арматурная С19		1		1							
			-02	Сетка арматурная С20					1			1			
			-03	Сетка арматурная С21						1			1		
			-04	Сетка арматурная С22							1			1	

Гл. инж. пр.	Новоминский		3.902.1-10.2 07.00.00
Н. контр.	Плотник		Панель перегородочная (ПГ66.20-У1ш; ПГ66.20-У2ш; ПГ78.20-У1ш ÷ ПГ78.20-У3ш; ПГ66.20-У1ш-1; ПГ66.20-У2ш-1; ПГ78-20-У1ш-1 ÷ ПГ78.20-У3ш-1)
Нач. отд.	Волошин		
Гл. спец.	Плотник		
Рук. гр.	Айзенберг		
Рук. гр.	Клоцман		

Стадия	Лист	Листов
Р	1	2

Укрводоканалпроект

Инв. № подл.	Подпись и дата	Взам. инв. №

Формат	Зона	Поз.	Обозначение	Наименование	Кол. на исполнение 3.902.1-10.2 07.00.00- —	01	02	03	04	05	06	07	08	09	Примечание
А4		3	3.902.1-10.2 00.04.00	Сетка арматурная С23	1		1								
			-01	Сетка арматурная С24		1		1							
			-02	Сетка арматурная С25					1			1			
			-03	Сетка арматурная С26						1			1		
			-04	Сетка арматурная С27							1			1	
А4		4	3.902.1-10.2 00.01.00-02	Сетка арматурная С3	1	1	1	1							
			-03	Сетка арматурная С4					1	1	1	1	1	1	
А4		5	3.902.1-10.2 00.20.00-01	Изделие закладное МН2	4	4	4	4							
			-02	Изделие закладное МН3					4	4	4	4	4	4	
А4		6	3.902.1-10.2 00.21.00	Изделие закладное МН4	4	4	4	4	5	5	5	5	5	5	
				Материалы											
				Бетон М300, В4, Мрз 50	2.46	2.46	2.46	2.46	2.91	2.91	2.91	2.91	2.91	2.91	м³

3.902.1-10.2 07.00.00; -01; -04; -05; -06

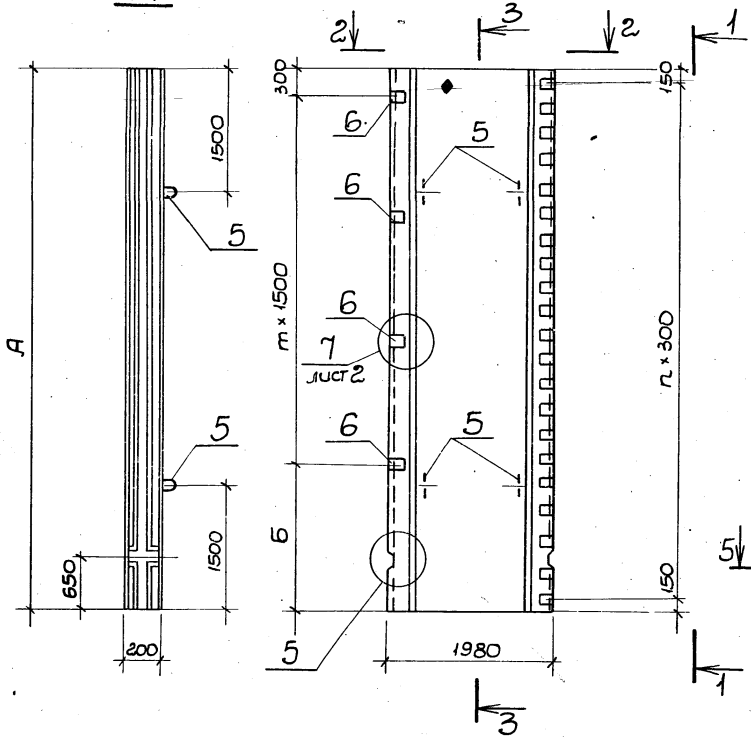

Рис.1

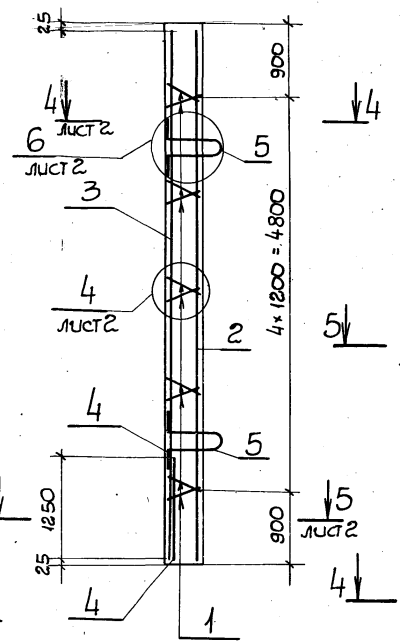

Рис.2

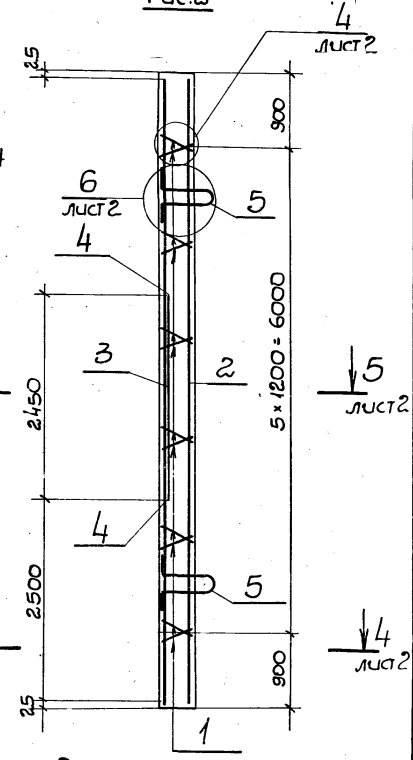

3.902.1-10.2 07.00.00-02; -03; -07; -08; -09

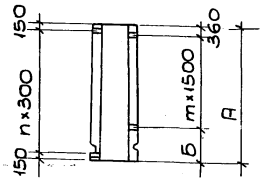

2-2

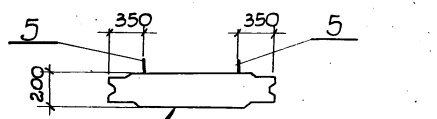

Таблицу исполнений см. л.2

Гл.инж.пр.	Новоминский		
Н.контр.	Плотник		
Нач.отд.	Валошин		
Гл.спец.	Плотник		
Рук.гр.	Айзенберг		
Рук.гр.	Клоцман		

3.902.1-10.2 07.00.00СБ

Панель перегородочная. Сборочный чертеж (ПГ66.20-УШ; ПГ66.20-УШ ПГ78.20-УШ ÷ ПГ78.20-УЗШ; ПГ66.20-УШ-1; ПГ66.20-У2Ш-1; ПГ78.20-УШ-1 ÷ ПГ78.20-УЗШ-1

Стадия	Масса	Масштаб
Р	см. табл.	—
Лист 1	Листов 2	

Укрводоканалпроект

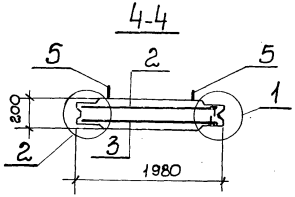

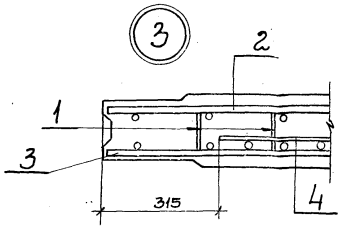

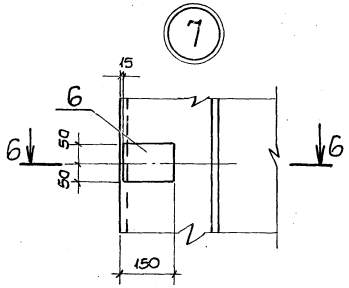

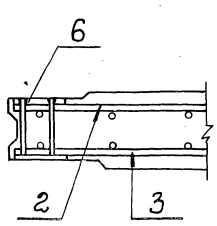

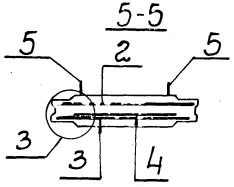

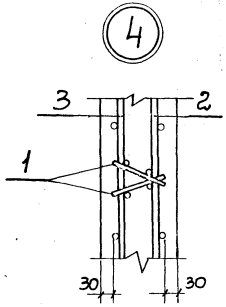

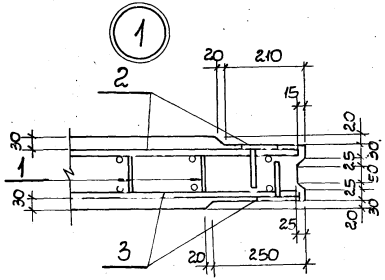

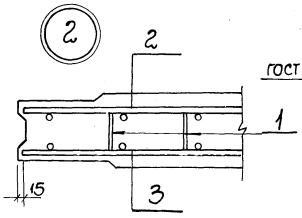

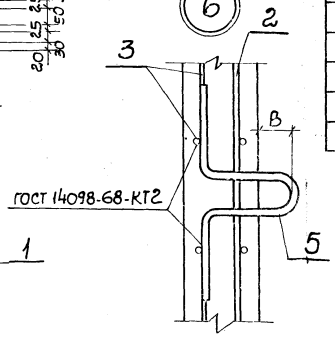

Обозначение	Марка	Рис. для сечения 3-3	Размеры, мм А	Б	В	Кол. шагов m	n	Масса, кг	Примеч.
3.902.1-10.2 07.00.00	ПГ66.20-У1ш	1	6600	1800	60	3	2.1	6150	изображено
-01	ПГ66.20-У2ш								
-04	ПГ78.20-У1ш	2	7800	1500	80	4	2.5	7240	
-05	ПГ78.20-У2ш								
-06	ПГ78.20-У3ш								
-02	ПГ66.20-У1ш-1	1	6600	1800	60	3	2.1	6150	Зеркальное отражение
-03	ПГ66.20-У2ш-1								
-07	ПГ78.20-У1ш-1	2	7800	1500	80	4	2.5	7240	
-08	ПГ78.20-У2ш-1								
-09	ПГ78.20-У3ш-1								

Инв. № подл. | Подпись и дата | Взам. инв. №

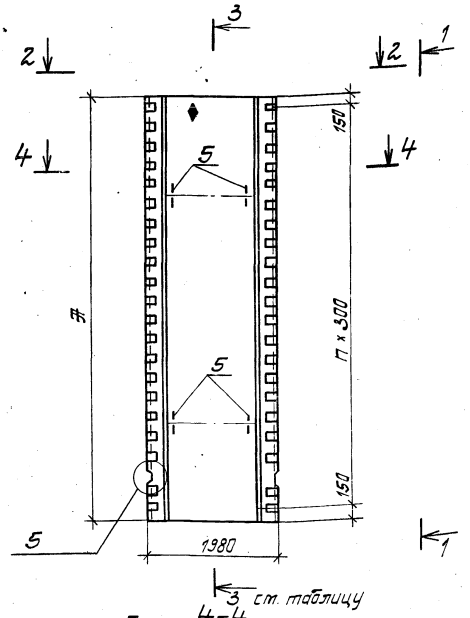

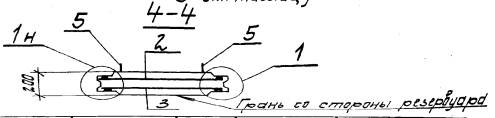

Обозначение	Марка	Рис. для сечения 3-3	Размеры, мм Л	В	Кол. шагов П	Масса, кг
3.902.1-10.2 08.00.00	ПГ66.20-У4ш	1	6600	60	21	6150
-01	ПГ78.20-У7ш	2	7800	80	25	7270

Формат	Зона	Поз.	Обозначение	Наименование	Кол. на исполн. —	Кол. на исполн. 01	Примечание
				Документация			
Л3			3.902.1-10.2 00.00.00.ПЗ л.3	Технические условия	×	×	
Л3			3.902.1-10.2 07.00.00СБ	Сечение 1-1	×	×	
				Сечение 2-2	×	×	
				Сечение 3-3	×	×	Исключить сеч. 4-4
				Узел 1	×	×	
Л3			3.902.1-10.2 01.00.00 л.2	Узел 5	×	×	
Л3			3.902.1-10.2 00.00.00 ВМС	Ведомость расхода стали	×	×	
				Сборочные единицы			
Л4		1	3.902.1-10.1 00.01.00-01	Каркас плоский КР2	10	12	
Л4		2	3.902.1-10.2 00.05.00	Сетка арматурная С28	1		
			-01	Сетка арматурная С29		1	
		3	-02	Сетка арматурная С30	1		
			-03	Сетка арматурная С31		1	
Л4		4	3.902.1-10.2 00.01.00-02	Сетка арматурная С3	1		
			-03	Сетка арматурная С4		1	
Л4		5	3.902.1-10.2 00.20.00-01	Изделие закладное МН2	4		
			-02	Изделие закладное МН3		4	
				Материалы			
				Бетон М300, В6, Мрз 50	2,46	2.91	$м^3$

Гл. инж. пр.	Новоминский		
Н. контр.	Плотник		
Нач. отд.	Болошин		
Гл. спец.	Плотник		
Рук. гр.	Лизенберг		
Рук. гр.	Клоцман		

3.902.1-10.2 08.00.00

Панель перегородочная (ПГ66.20-У4ш; ПГ78.20-У7ш)

Стадия	Масса	Масштаб
Р	ст. табл.	—
Лист	Листов 1	

Укрводоканалпроект

Инв. № подл. | Подпись и дата | Взам. инв. №

20254 44

Инв.№подл.	Подпись и дата	Взам.инв.№

Формат	Зона	Поз.	Обозначение	Наименование	Кол. на исполнение 3.902.1-10.2 09.00.00- —	01	02	03	04	05	06				Примечание
				Документация											
А3			3.902.1-10.2 00.00.00ПЗ л3	Технические условия	×	×	×	×	×	×	×				
А3			3.902.1-10.2 09.00.00СБ	Сборочный чертеж	×	×	×	×	×	×	×				
А3			3.902.1-10.2 01.00.00 т.2	Узел 5	×	×	×	×	×	×	×				
А3			3.902.1-10.2 04.00.00 т.2	Узел 2,4,6,7	×	×	×	×	×	×	×				
А3			3.902.1-10.2 00.00.00 ВМС	Ведомость расхода стали	×	×	×	×	×	×	×				
				Сборочные единицы											
А4		1	3.902.1-10.1 00.01.00-01	Каркас плоский КР2	10	10	12	12	12	12	12				
А4		2	3.902.1-10.2 00.06.00	Сетка арматурная С32	1	1									
			-01	Сетка арматурная С33			1	1	1	1	1				

Гл. инж. пр.	Новоминский	
Н. контр.	Плотник	
Нач. отд.	Волошин	
Гл. спец.	Плотник	
Рук. гр.	Абзенберг	
Рук. гр.	Клоцман	

3.902.1-10.2 09.00.00

Панель перегородочная (ПГ66.20-У3ш; ПГ78.20-У4ш; ПГ78.20-У6ш; ПГ66.20-У3ш-1; ПГ78.20-У4ш-1; ПГ78.20-У6ш-1)

Стадия	Лист	Листов
Р	1	2

Укрводоканалпроект

Инв.№подл.	Подпись и дата	Взам.инв.№

Формат	Зона	Поз.	Обозначение	Наименование	Кол. на исполнение 3.902.1-10.2 09.00.00- —	01	02	03	04	05	06				Примечание
А4		3	3.902.1-10.2 00.04.00	Сетка арматурная С40	1	1									
			-01	Сетка арматурная С41			1			1					
			-02	Сетка арматурная С42				1							
			-03	Сетка арматурная С43					1		1				
А4		4	3.902.1-10.2 00.22.00	Изделие закладное МН5	18	18	22			22					
			-02	Изделие закладное МН7				22	22		22				
А4		5	3.902.1-10.2 00.20.00-01	Изделие закладное МН2	4	4									
			-02	Изделие закладное МН3			4	4	4	4	4				
А4		6	3.902.1-10.2 00.21.00	Изделие закладное МН4	4	4	5	5	5	5	5				
				Материалы											
				Бетон М300, В4, Мрз 50	2.46	2.46	2.91	2.91	2.91	2.91	2.91				м³

20254 45

3.902.1-10.2 09.00.00; -02; -03; -04

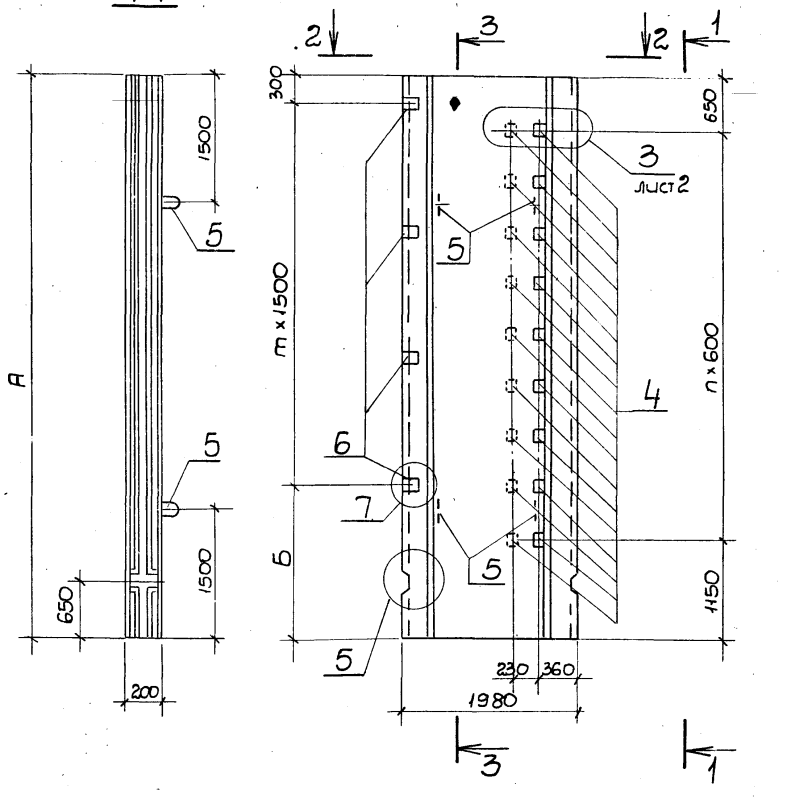

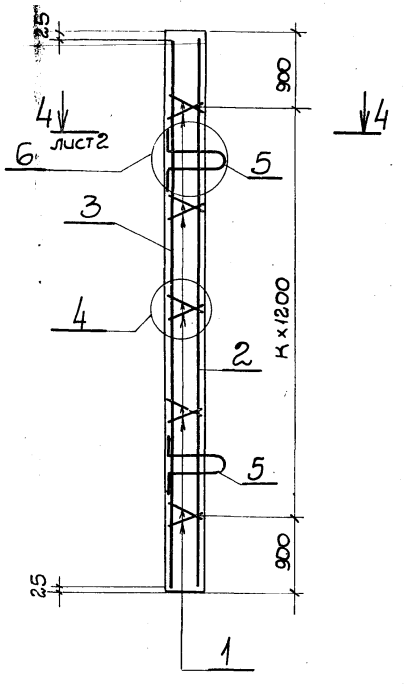

3.902.1-10.2 09.00.00-01; -05; -06

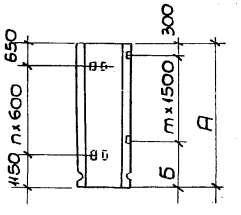

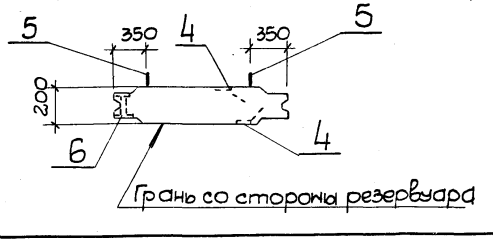

Таблицу исполнений см. л. 2

Гл. инж. пр.	Новоминский	3.902.1-10.2 09.00.00СБ	
Н. контр.	Плотник	Панель перегородочная Сборочный чертеж (ПГ66.20-У3Ш; ПГ78.20-У4Ш÷ ПГ78.20-У6Ш; ПГ66.20-У3Ш-1; ПГ78.20-У4Ш-1; ПГ78.20-У6Ш-1)	Стадия: Р; Масса: см. табл.; Масштаб: —
Нач. отд.	Валошин		Лист 1; Листов 2
Гл. спец.	Плотник		Укрводоканалпроект
Рук. гр.	Айзенберг		
Рук. гр.	Клоцман		

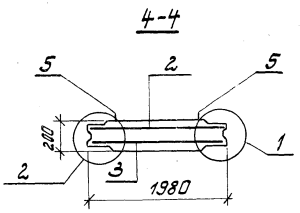

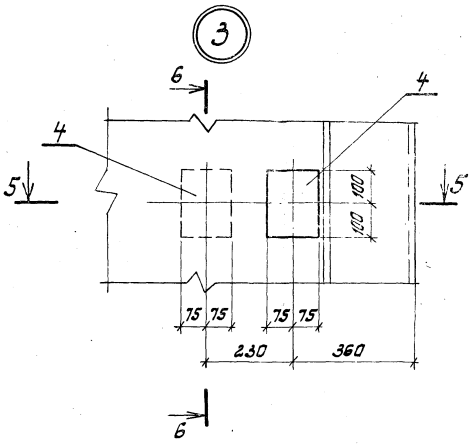

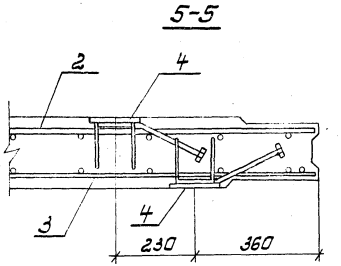

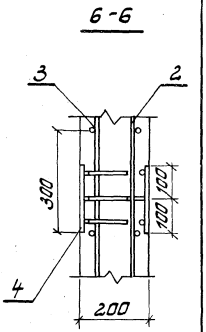

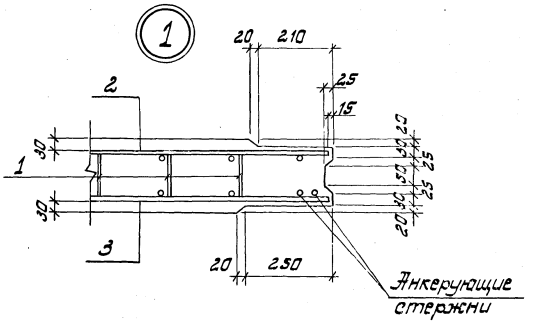

Обозначение	Марка	Размеры, мм			Кол. шагов			Масса, кг	Примеч.
		Д	Б	В	т	п	к		
3.902.1-10.2 09.00.00	ПГ66.20-У3ш	6600	1800	60	3	8	4	6150	Зеркальное отражение изображено
-02	ПГ78.20-У4ш	7800	1500	80	4	10	5	7270	
-03	ПГ78.20-У5ш								
-04	ПГ78.20-У6ш								
-01	ПГ66.20-У3ш-1	6600	1800	60	3	8	4	6150	
-05	ПГ78.20-У4ш-1	7800	1500	80	4	10	5	7270	
-06	ПГ78.20-У6ш-1								

Инв. № подл. | Подпись и дата | Взам. инв. №

Инв.№ подл. | Подпись и дата | Взам. инв.№

Формат	Зона	Поз.	Обозначение	Наименование	Кол. на исполнение 3.902.1-10.2 10.00.00- —	01	02	03	04	05					Примечание
				Документация											
А3			3.902.1-10.2 00.00.00 ПЗ л.3	Технические условия	×	×	×	×	×	×					
А3			3.902.1-10.2 10.00.00 СБ	Сборочный чертеж	×	×	×	×	×	×					
А3			3.902.1-10.2 01.00.00 СБ л.2	Узел 5	×	×	×	×	×	×					
А3			3.902.1-10.2 07.00.00 СБ л.2	Узлы 4, 6, 7	×	×	×	×	×	×					
А3			3.902.1-10.2 00.00.00 ВМС	Ведомость расхода стали	×	×	×	×	×	×					
				Сборочные единицы											
А4		1	3.902.1-10.1 00.01.00-01	Каркас плоский КР2	10	10	10	12	12	12					
А4		2	3.902.1-10.2 00.06.00-02	Сетка арматурная С34	1	1	1								
			-03	Сетка арматурная С35				1	1	1					
А4		3	3.902.1-10.2 00.08.00	Сетка арматурная С49	1	1									

Гл. инж. пр.	Новоминский		3.902.1-10.2 10.00.00
Н. контр.	Платник		
Нач. отд.	Валошин		Панель перегородочная (ПГ66.18; ПГ78.18 с индексом „ш")
Гл. спец.	Платник		
Рук. гр.	Лизенберг		
Рук. гр.	Клацман		

Стадия	Лист	Листов
Р	1	2

Укрводоканалпроект

Инв.№ подл. | Подпись и дата | Взам. инв.№

Формат	Зона	Поз.	Обозначение	Наименование	Кол. на исполнение 3.902.1-10.2 10.00.00- —	01	02	03	04	05					Примечание
А4		3	3.902.1-10.2 00.0800-01	Сетка арматурная С50			1								
			-02	Сетка арматурная С51				1	1						
			-03	Сетка арматурная С52						1					
А4		4	3.902.1-10.2 00.22.00-01	Изделие закладное МН6	18	18	18	22	22						
			-03	Изделие закладное МН8						22					
А4		5	3.902.1-10.2 00.20.00-01	Изделие закладное МН2	4	4	4								
			-02	Изделие закладное МН3				4	4	4					
А4		6	3.902.1-10.2 00.21.00	Изделие закладное МН4	4	4	4	5	5	5					
				Материалы											
				Бетон М300, В4, Мрз 50	2.25	2.25	2.25	2.79	2.79	2.79					м³

1-1

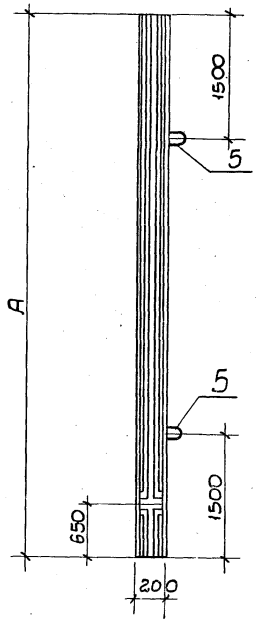

3.902.1-10.2 10.00.00; -02; -03; -05

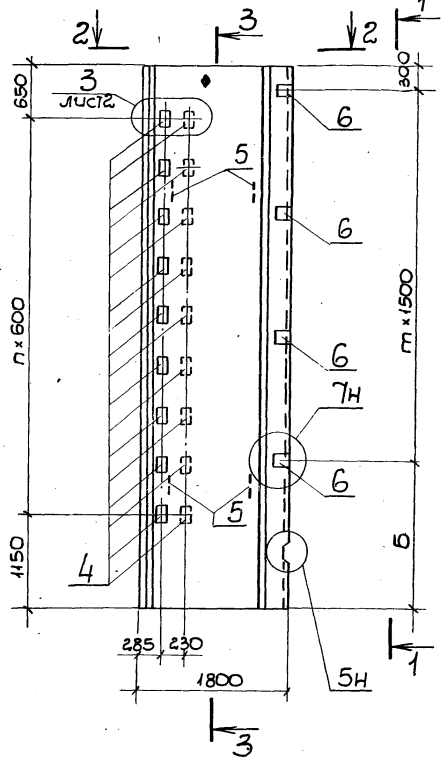

2-2

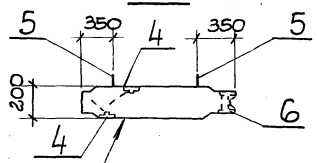

3-3

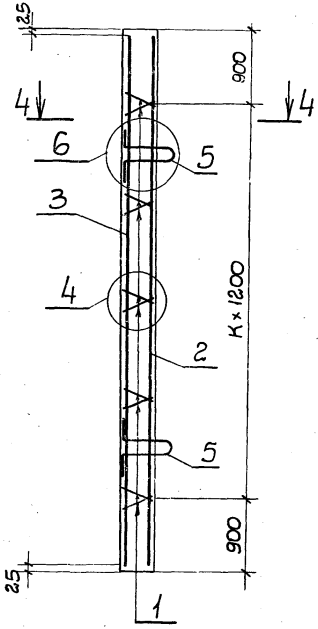

3.902.1-10.2 10.00.00-01; -04

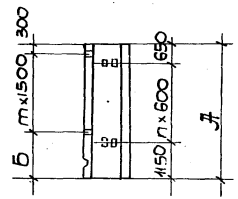

Таблицу исполнений см. л. 2

Гл. инж. пр.	Новоминский		
Н. контр.	Плотник		
Нач. отд.	Волошин		
Гл. спец.	Плотник		
Рук. гр.	Айзенберг		
Рук. гр.	Клоцман		

3.902.1-10.2 10.00.00СБ

Панель перегородочная. Сборочный чертеж (ПГ66.18; ПГ78.18 с индексом „Ш")

Стадия	Масса	Масштаб
Р	см. табл.	—
Лист 1	Листов 2	

Укрводоканалпроект

Инв. N подл. | Подпись и дата | Взам. инв. N

4-4

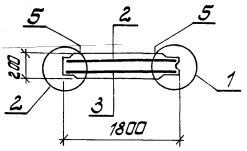

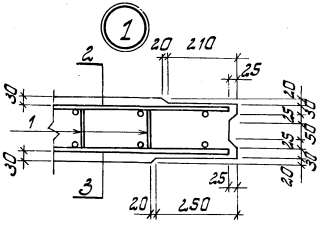

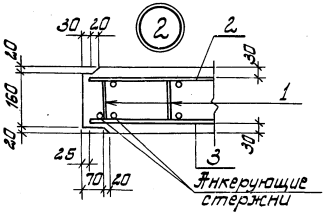

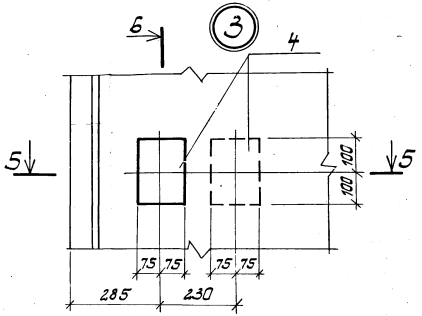

6-6

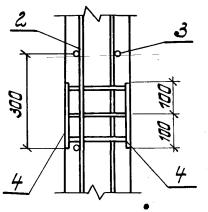

5-5

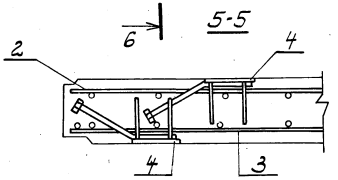

Обозначение	Марка	Размеры, мм			Кол. шагов			Масса, кг	Примеч.
		А	Б	В	т	п	к		
3.902.1-10.2 10.00.00	ПГ66.18-У1ш	6600	1800	60	3	8	4	5620	изображено
-02	ПГ66.18-У2ш								
-03	ПГ78.18-У1ш	7800	1500	80	4	10	5	6970	
-05	ПГ78.18-У2ш								
-01	ПГ66.18-У1ш-1	6600	1800	60	3	8	4	5620	зеркальное отражение
-04	ПГ78.18-У1ш-1	7800	1500	80	4	10	5	6970	

Инв.№ подл. | Подпись и дата | Взам. инв.№

Формат	Зона	Поз.	Обозначение	Наименование	Кол. на исполнение 3.902.1-10.2 11.00.00- —	01	02	03	04	05	06	07	08	09	Примечание
				Документация											
А3			3.902.1-10.2 00.00.00ПЗл3	Технические условия	×	×	×	×	×	×	×	×	×	×	
А3			3.902.1-10.2 11.00.00СБ	Сборочный чертеж	×	×	×	×	×	×	×	×	×	×	
А3			3.902.1-10.2 01.00.00СБл.2	Узел 5	×	×	×	×	×	×	×	×	×	×	
А3			3.902.1-10.2 01.00.00СБл.2	Узлы 4, 6, 7	×	×	×	×	×	×	×	×	×	×	
А3			3.902.1-10.2 00.00.00ВМС	Ведомость расхода стали	×	×	×	×	×	×	×	×	×	×	
				Сборочные единицы											
А4		1	3.902.1-10.2 00.13.00	Каркас плоский КР1	10	10	10	10	10	10	12	12	12	12	
А4		2	3.902.1-10.2 00.06.00-04	Сетка арматурная С36	1	1		1	1						
			-05	Сетка арматурная С37			1			1					
			-06	Сетка арматурная С38							1	1		1	
			-07	Сетка арматурная С39									1		

Исполнения 10; 11 см. листы 3, 4.

Гл.инж.пр.	Новотинский	3.902.1-10.2 11.00.00	
Н.контр.	Платник	Панель перегородочная (ПГ66.14; ПГ66.15; ПГ78.14; ПГ78.15 с индексом „Ш")	Стадия: Р; Лист: 1; Листов: 4
Нач.отд.	Волошин		
Гл.спец.	Платник		Укрводоканалпроект
Рук.гр.	Розенберг		
Рук.гр.	Клацман		

Инв.№ подл. | Подпись и дата | Взам.инв.№

Формат	Зона	Поз.	Обозначение	Наименование	Кол. на исполнение 3.902.1-10.2 11.00.00- —	01	02	03	04	05	06	07	08	09	Примечание
А4		3	3.902.1-10.2 00.08.00-04	Сетка арматурная С53	1			1							
			-05	Сетка арматурная С54		1			1						
			-06	Сетка арматурная С55							1			1	
			-07	Сетка арматурная С56								1			
А4			3.902.1-10.2 00.09.00	Сетка арматурная С58			1			1					
			-01	Сетка арматурная С59									1		
А4		4	3.902.1-10.2 00.22.00-01	Изделие закладное МН6	18	18	18	18	18	18	22		22	22	
			-04	Изделие закладное МН9								22			
А4		5	3.902.1-10.2 00.20.00-01	Изделие закладное МН2	4	4	4	4	4	4	4	4	4	4	
А4		6	3.902.1-10.2 00.21.00	Изделие закладное МН4	4	4	4	4	4	4	5	5	5	5	
				Материалы											
				Бетон М300, В4, Мрз 50	1.77	1.77	1.91	1.77	1.77	1.91	2.10	2.10	2.25	2.10	м³

Формат	Зона	Поз.	Обозначение	Наименование	Кол. на исполнение 3.902.1-10.2 11.00.00- 10	11	Примечание
				Документация			
А3			3.902.1-10.2 00.00.00 ПЗ л 3	Технические условия	×	×	
А3			3.902.1-10.2 11.00.00 СБ	Сборочный чертеж	×	×	
А3			3.902.1-10.2 01.00.00 СБ л.2	Узел 5	×	×	
А3			3.902.1-10.2 07.00.00 СБ л.2	Узлы 4,6,7	×	×	
А3			3.902.1-10.2 00.00.00 ВМС	Ведомость расхода стали	×	×	
				Сборочные единицы			
А4		1	3.902.1-10.2 00.19.00	Каркас плоский КР1	12	12	
А4		2	3.902.1-10.2 00.06.00-06	Сетка арматурная С38	1		
			-07	Сетка арматурная С39		1	
А4		3	3.902.1-10.2 00.08.00-07	Сетка арматурная С56	1		
А4			3.902.1-10.2 00.09.00-01	Сетка арматурная С59		1	
А4		4	3.902.1-10.2 00.22.00-01	Изделие закладное МН6		22	
			-03	Изделие закладное МН8	22		

Формат	Зона	Поз.	Обозначение	Наименование	Кол. на исполнение 3.902.1-10.2 11.00.00- 10	11	Примечание
А4		5	3.902.1-10.2 00.20.00-01	Изделие закладное МН2	4	4	
А4		6	3.902.1-10.2 00.21.00	Изделие закладное МН4	5	5	
				Материалы			
				Бетон М300, В4, Мрз 50	2.10	2.25	м³

3.902.1-10.2 11.00.00;-01;-02;-03;-08;-09;-10;-11

1-1

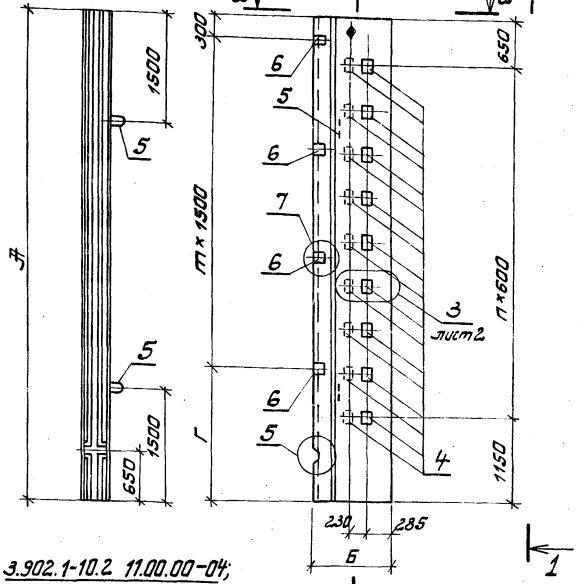

Обозначение	Марка	Размеры, мм Д	Б	В	Г	Кол. шагов т	п	к	Масса, кг	Приме- чание
3.902.1-10.2 11.00.00-01	ПГ66.14-У1ш	6600	1400	60	1800	3	8	4	4420	Зеркальное отражение изображено
-01	ПГ66.14-У2ш		1500						4770	
-02	ПГ66.15-У1ш									
-06	ПГ78.14-У1ш	7800	1400		1500	4	10	5	5250	
-07	ПГ78.14-У2ш									
-08	ПГ78.15-У1ш		1500						5620	
-03	ПГ66.14-У1ш-1	6600	1400		1800	3	8	4	4420	
-04	ПГ66.14-У2ш-1									
-05	ПГ66.15-У1ш-1		1500						4770	
-09	ПГ78.14-У1ш-1	7800	1400		1500	4	10	5	5250	
-10	ПГ78.14-У2ш-1									
-11	ПГ78.15-У1ш-1		1500						5620	

3.902.1-10.2 11.00.00-04; -05;-06;-07;-12;-13;-14;-15

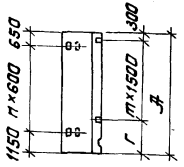

2-2

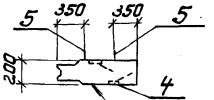

Грань со стороны резервуара

Гл. инж. пр.	Новотинский	
Н. контр.	Платник	
Нач. отд.	Волошин	
Гл. спец.	Платник	
Рук. гр.	Айзенберг	
Рук. гр.	Клацкин	

3.902.1-10.2 11.00.00СБ

Панель перегородочная. Сборочный чертеж (ПГ66.14; ПГ66.15; ПГ78.14; ПГ78.15 с индексом „Ш")

Стадия	Масса	Масштаб
Р	см. табл.	—
Лист 1	Листов 2	

Укрводоканалпроект

Инв. № подл. | Подпись и дата | Взам. инв. №

20754 53

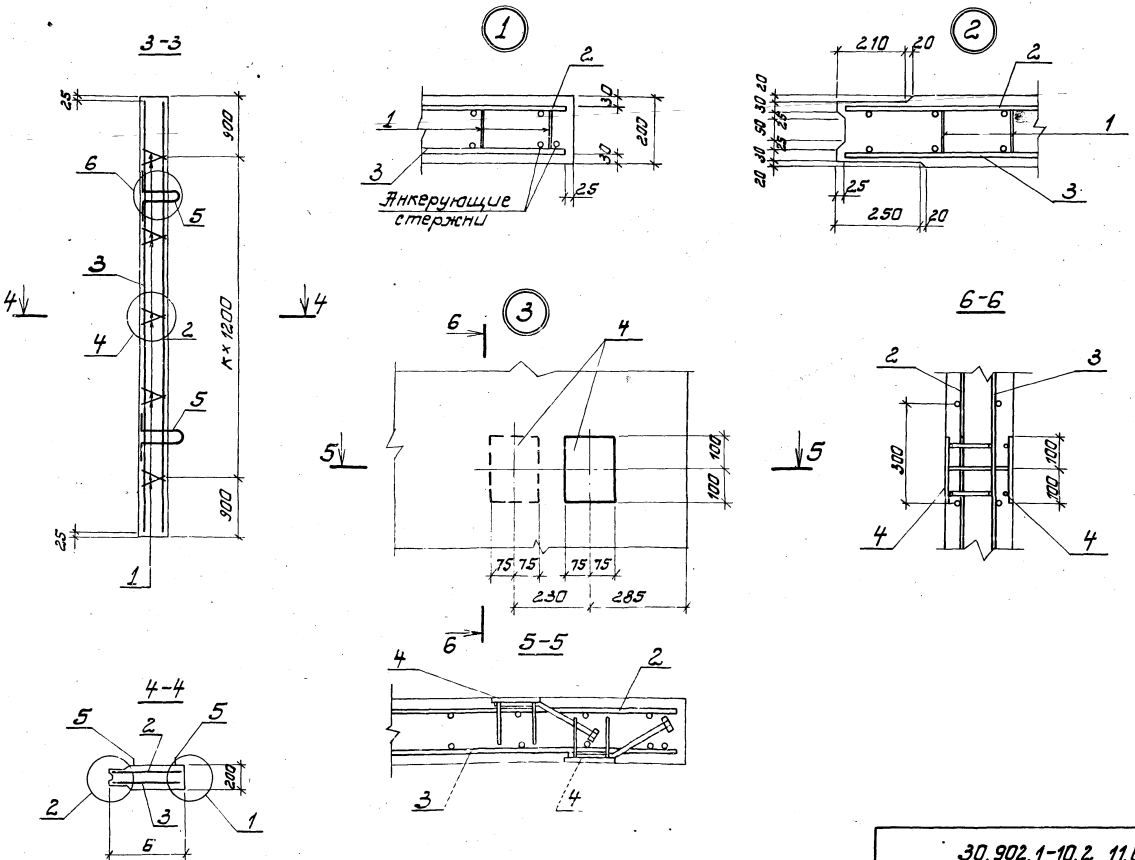

30.902.1-10.2 11.00.00 СБ

Лист 2

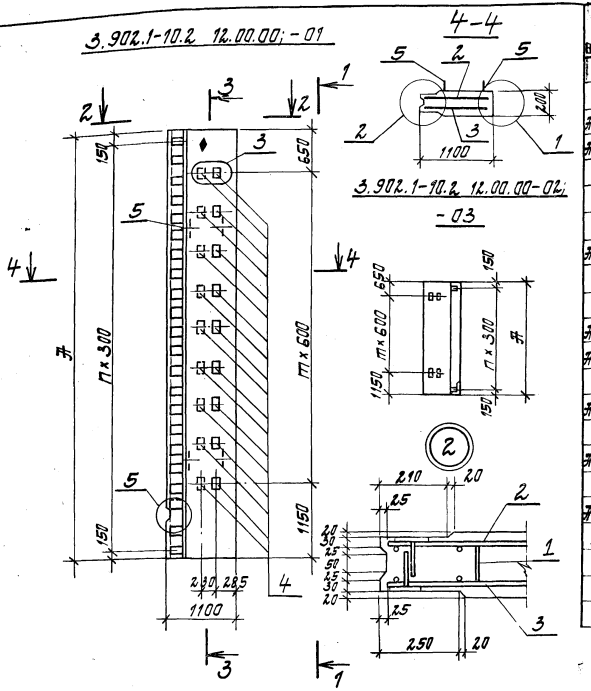

Формат	Зона	Поз.	Обозначение	Наименование	Кол. на испол. —	01	02	03	Примеч.
				Документация					
А3			3.902.1-10.2 00.00.00ПЗ л.3	Технические условия	×	×	×	×	
А3			3.902.1-10.2 11.00.00СБ	Сечение 1-1	×	×	×	×	
				Сечение 2-2	×	×	×	×	
				Сечение 3-3	×	×	×	×	сеч. 4-4 исключить
				Узел 1	×	×	×	×	
А3			3.902.1-10.2 01.00.00СБ л.2	Узел 5	×	×	×	×	
				Сборочные единицы					
А4		1	3.902.1-10.2 00.19.00	Каркас плоский КР1	10	12	10	12	
А4		2	3.902.1-10.2 00.12.00	Сетка арматурная С75	1		1		
			-01	Сетка арматурная С76		1		1	
А4		3	3.902.1-10.2 00.13.00	Сетка арматурная С77	1		1		
			-01	Сетка арматурная С78		1		1	
А4		4	3.902.1-10.2 00.22.00-01	Изделие закладное МН6		22		22	
			-04	Изделие закладное МН9	18		18		
А4		5	3.902.1-10.2 00.20.00	Изделие закладное МН1	4	4	4	4	
				Материалы					
				Бетон М300, В22,5, Мрз 50	1.38	1,63	1.38	1.63	м³

Обозначение	Марка	Размеры, мм Ж	В	Кол. шагов т	п	к	Масса кг	Примечание
3.902.1-10.2 12.00.00	ПГ66.11-У1Ш	6600	60	8	21	4	3450	изображена
-01	ПГ78.11-У1Ш	7800		10	25	5	4070	
-02	ПГ66.11-У1Ш 1	6600		8	21	4	3450	зеркальное отражение
-03	ПГ78.11-У1Ш 1	7800		10	25	5	4070	

Гл. инж. пр.	Новгинский	
Н. контр.	Плотник	
Нач. отд.	Валишин	
Гл. спец.	Плотник	
Рук. гр.	Рузенберг	
Рук. гр.	Плоцман	

3.902.1-10-2 12.00.00

Панель перегородочная (ПГ66.11; ПГ78.11 с индексом „Ш").

Стадия	Масса см. табл.	Масштаб
Р		
Лист	Листов 1	

Укрводоканалпроект

Инв. № подл. | Подпись и дата | Взам. инв. №

20254 55

Инв.№ подл. | Подпись и дата | Взам. инв.№

Формат	Зона	Поз.	Обозначение	Наименование	Кол. на исполнение 3.902.1-10.2 13.00.00- —	01	02	03	04	05	06	07	08	09	Примечание
				Документация											
А3			3.902.1-10.2 00.00.00ПЗ лЗ	Техническое условия	×	×	×	×	×	×	×	×	×	×	
А3			3.902.1-10.2 13.00.00СБ	Сборочный чертеж	×	×	×	×	×	×	×	×	×	×	
А3			3.902.1-10.2 01.00.00СБ л2	Узел 4, 6	×	×	×	×	×	×	×	×	×	×	
А3			3.902.1-10.2 00.00.00ВМС	Ведомость расхода стали	×	×	×	×	×	×	×	×	×	×	
				Сборочные единицы											
А4		1	3.902.1-10.2 00.01.00 -01	Каркас плоский Кр2	10	10	10	10	12	12	12	12	12	12	
А4		2	3.902.1-10.2 00.03.00	Сетка арматурная С18	1		1								
			-01	Сетка арматурная С19		1		1							
			-02	Сетка арматурная С20					1			1			
			-03	Сетка арматурная С21						1			1		
			-04	Сетка арматурная С22							1			1	

Гл. инж. пр.	Новомиский	
Н. контр.	Плотник	
Нач. отд.	Волошин	
Гл. спец.	Плотник	
Рук. гр.	Айзенберг	
Рук. гр.	Клоцман	

3.902.1-10.2 13.00.00

Панель перегородочная (ПГ66.20-У1К; ПГ66.20-У2К; ПГ78.20-У1К ÷ ПГ78.20-У3К; ПГ66.20-У1К-1; ПГ66.20-У2К-1; ПГ78.20-У1К-1 ÷ ПГ78.20-У3К-1)

Стадия	Лист	Листов
Р	1	2

Укрводоканалпроект

Инв.№ подл. | Подпись и дата | Взам. инв.№

Формат	Зона	Поз.	Обозначение	Наименование	Кол. на исполнение 3.902.1-10.2 13.00.00- —	01	02	03	04	05	06	07	08	09	Примечание
А4		3	3.902.1-10.2 00.10.00	Сетка арматурная С68	1		1								
			-01	Сетка арматурная С69		1		1							
			-02	Сетка арматурная С70					1			1			
			-03	Сетка арматурная С71						1			1		
			-04	Сетка арматурная С72							1			1	
А4		4	3.902.1-10.2 00.01.00- 06	Сетка арматурная С7	1	1	1	1							
			-07	Сетка арматурная С8					1	1	1	1	1	1	
А4		5	3.902.1-10.2 00.20.00 -01	Изделие закладное МН2	4	4	4	4							
			-02	Изделие закладное МН3			·		4	4	4	4	4	4	
А4		6	3.902.1-10.2 00.21.00	Изделие закладное МН4	4	4	4	4	5	5	5	5	5	5	
				Материалы											
				Бетон М300, В4, Мрз 50	2.40	2.40	2.40	2.40	2.84	2.84	2.84	2.84	2.84	2.84	м³

3.902.1-10.2 13.00.00; -01; -04; -05; -06

1-1

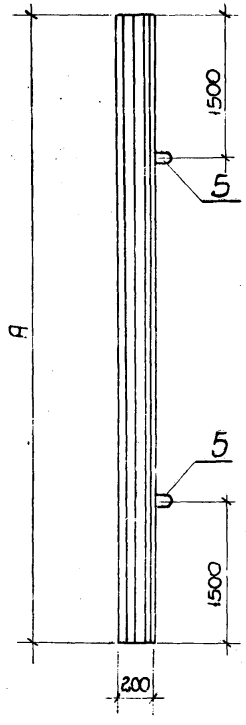

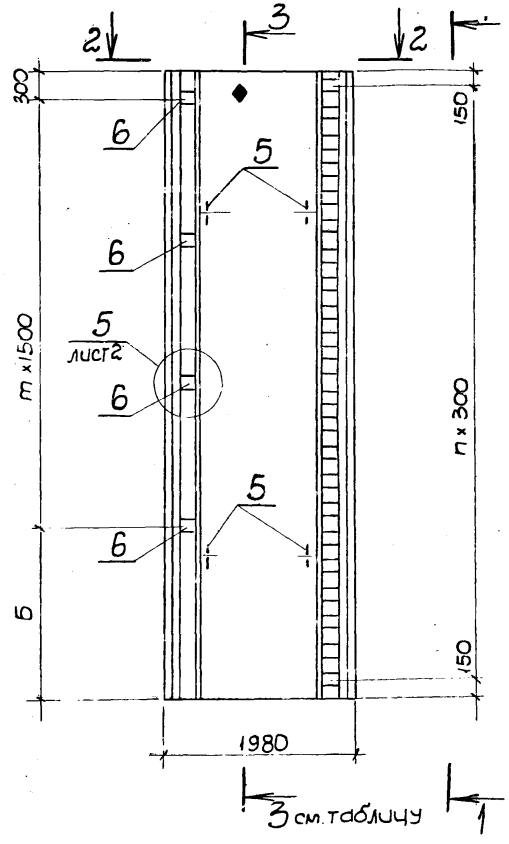

3.902.1-10.2 13.00.00 -02; -03; -07; -08; -09

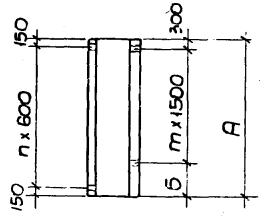

2-2

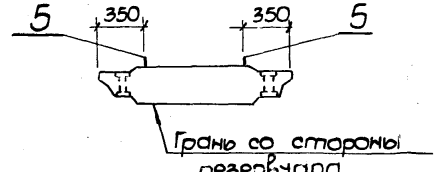

3-3

Рис.1

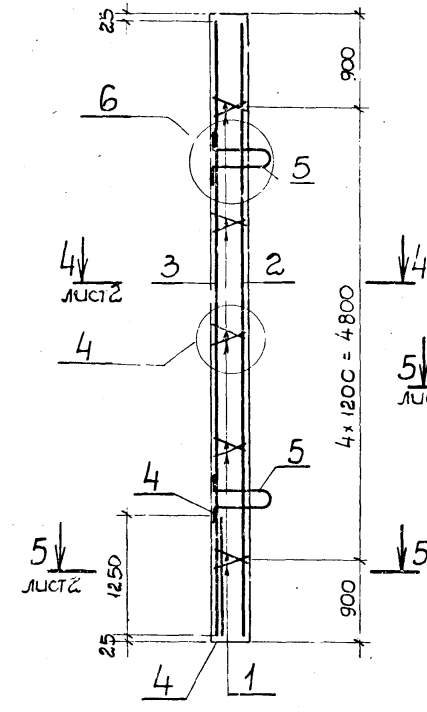

Рис.2

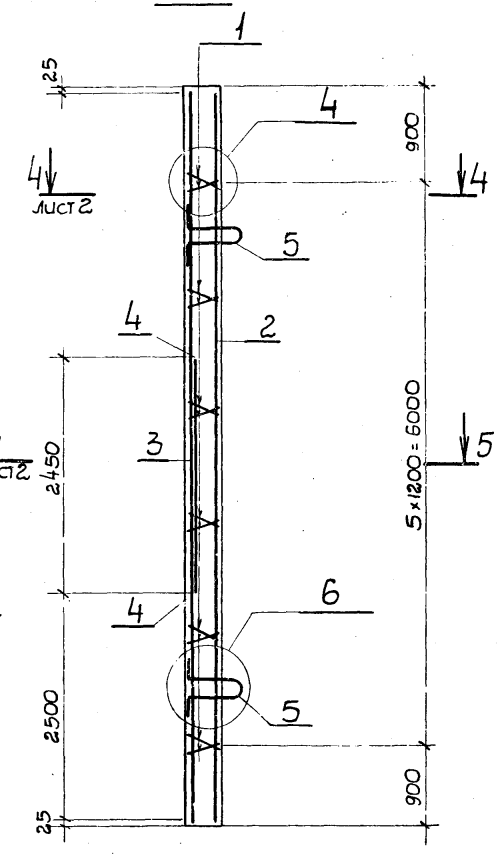

Таблицу исполнений см. на л.2

Гл.инж.пр.	Новоминский		
Н.контр.	Плотник		
Нач.отд.	Волошин		
Гл.спец.	Плотник		
Рук.гр.	Айзенберг		
Рук.гр.	Клоцман		

3.902.1-10.2 13.00.00СБ

Панель перегородочная. Сборочный чертеж (ПГ 66.20-У1к; ПГ66.20-У2к; ПГ 78.20-У1к ÷ ПГ 78.20-У3к; ПГ66.20-У1к-1; ПГ 66.20-У2к-1 ПГ78.20-У1к-1 ÷ ПГ 78.20-У3к-1)

Стадия	Масса	Масштаб
Р	см. табл.	—
Лист 1	Листов 2	

Укрводоканалпроект

Инв. № подл. | Подпись и дата | Взам. инв. №

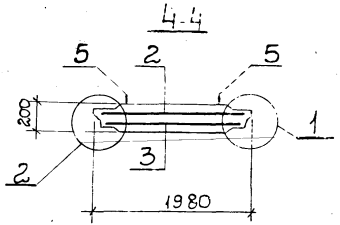

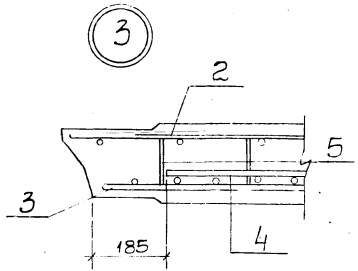

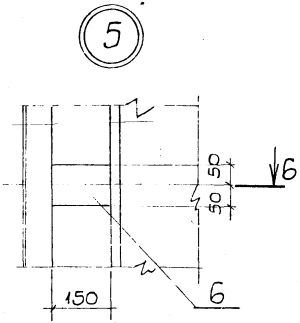

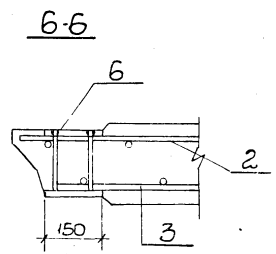

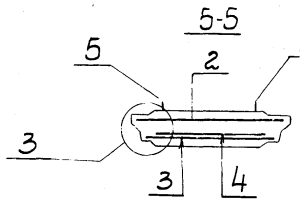

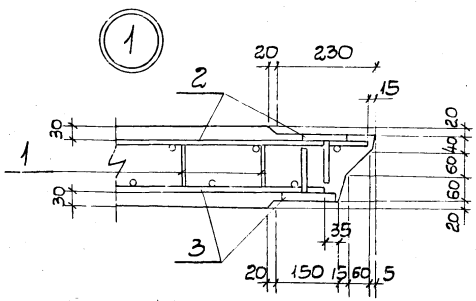

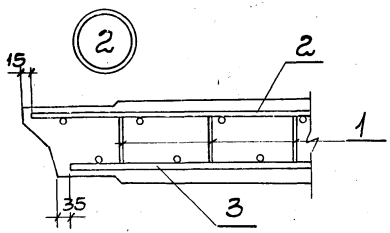

Обозначение	Марка	Рис. для сечения 3-3	Размеры, мм			Кол. шагов		Масса, кг	Примеч.
			А	Б	В	m	n		
3.902.1-10.2 13.00.00	ПГ66.20-У1К	1	6600	1800	60	3	21	6000	Изображено
-01	ПГ66.20-У2К								
-04	ПГ78.20-У1К	2	7800	1500	80	4	25	7100	
-05	ПГ78.20-У2К								
-06	ПГ78.20-У3К								
-02	ПГ66.20-У1К-1	1	6600	1800	60	3	21	6000	Зеркальное отражение
-03	ПГ66.20-У2К-1								
-07	ПГ78.20-У1К-1	2	7800	1500	80	4	25	7100	
-08	ПГ78.20-У2К-1								
-09	ПГ78.20-У3К-1								

Инв. № подл. | Подпись и дата | Взам. инв. №

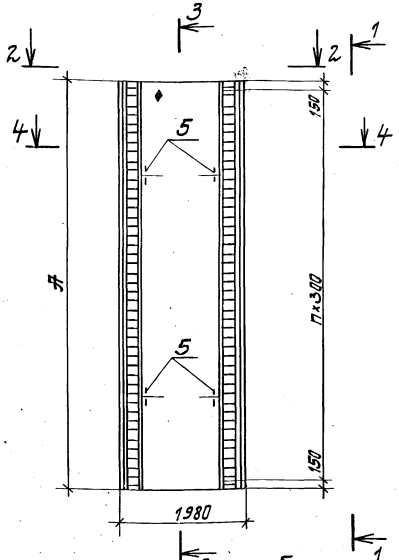

4-4 3 см. таблицу

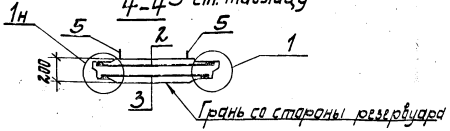

Формат	Зона	Поз.	Обозначение	Наименование	Кол. на исполн. —	Кол. на исполн. 01	Примечание
				Документация			
А3			3.902.1-10.2 00.00.00ПЗ л3	Технические условия	×	×	
А3			3.902.1-10.2 13.00.00СБ	Сечение 1-1	×	×	
				Сечение 2-2	×	×	
				Сечение 3-3	×	×	исключить сеч. 4-4
				Узел 1	×	×	
				Ведомость расхода стали	×	×	
				Сборочные единицы			
А4		1	3.902.1-10.1 00.01.00-01	Каркас плоский КР2	10	12	
А4		2	3.902.1-10.2 00.05.00	Сетка арматурная С28	1		
			-01	Сетка арматурная С29		1	
А4		3	3.902.1-10.2 00.11.00	Сетка арматурная С73	1		
			-01	Сетка арматурная С74		1	
А4		4	3.902.1-10.2 00.01.00-06	Сетка арматурная С7	1		
			-07	Сетка арматурная С8		1	
А4		5	3.902.1-10.2 00.20.00-01	Изделие закладное МН2	4		
			-02	Изделие закладное МН3		4	
				Материалы			
				Бетон М300, В6, Мрз 50	2.40	2.84	$м^3$

Обозначение	Марка	Рис. для сечения 3-3	Размеры, мм А	Размеры, мм В	Кол. в шагов п	Масса, кг.
3.902.1-10.2 14.00.00	ПГ66.20-У4к	1	6600	60	21	6000
-01	ПГ78.20-У7к	2	7800	80	25	7100

Гл. инж. пр.	Новоминский	
Н. контр.	Платник	
Нач. отд.	Волошин	
Гл. спец.	Платник	
Рук. гр.	Айзенберг	
Рук. гр.	Клоцман	

3.902.1-10.2 14.00.00

Панель перегородочная (ПГ66.20-У4к; ПГ78.20-У7к).

Стадия	Масса	Масштаб
Р	ст. табл.	—
Лист	Листов 1	

Укрводоканалпроект

Инв. № подл. | Подпись и дата | Взам. инв. №

Инв. № подл. | Подпись и дата | Взам. инв. №

Формат	Зона	Поз.	Обозначение	Наименование	Кол. на исполнение 3.902.1-10.2 15.00.00- —	01	02	03	04	05	06				Примечание
				Документация											
А3			3.902.1-10.2 00.00.00ПЗ л3	Технические условия	×	×	×	×	×	×	×				
А3			3.902.1-10.2 15.00.00СБ	Сборочный чертеж	×	×	×	×	×	×	×				
А3			3.902.1-10.2 07.00.00СБл.2	Узлы 4; 6	×	×	×	×	×	×	×				
А3			3.902.1-10.2 13.00.00СБл.2	Узел 2; 5	×	×	×	×	×	×	×				
А3			3.902.1-10.2 00.00.00 ВМС	Ведомость расхода стали	×	×	×	×	×	×	×				
				Сборочные единицы											
А4		1	3.902.1-10.1 00.01.00-01	Каркас плоский КР2	10	10	12	12	12	12	12				
А4		2	3.902.1-10.2 00.06.00	Сетка арматурная С32	1	1									
			-01	Сетка арматурная С33			1	1	1	1	1				
А4		3	3.902.1-10.2 00.07.00 -04	Сетка арматурная С44	1	1									

Гл. инж. пр.	Новаминский		
Н. контр.	Платник		
Нач. отд.	Волошин		
Гл. спец.	Платник		
Рук. гр.	Айзенберг		
Рук. гр.	Клоцман		

3.902.1-10.2 15.00.00

Панель перегородочная (ПГ66.20-У3К; ПГ78.20-У4К÷ ПГ78.20-У6К; ПГ66.20÷У3К-1; ПГ78.20-У4К-1; ПГ78.20-У6К-1)

Стадия	Лист	Листов
Р	1	2

Укрводоканалпроект

Инв. № подл. | Подпись и дата | Взам. инв. №

Формат	Зона	Поз.	Обозначение	Наименование	Кол. на исполнение 3.902.1-10.2 15.00.00- —	01	02	03	04	05	06				Примечание
А4		3	3.902.1-10.2 00.07.00-05	Сетка арматурная С45			1			1					
			-06	Сетка арматурная С46				1							
			-07	Сетка арматурная С47					1		1				
А4		4	3.902.1-10.2 00.22.00	Изделие закладное МН5	18	18	22			2					
			-02	Изделие закладное МН7				22	22		22				
А4		5	3.902.1-10.2 00.20.00-01	Изделие закладное МН2	4	4									
			-02	Изделие закладное МН3			4	4	4	4	4				
А4		6	3.902.1-10.2 00.21.00	Изделие закладное МН4	4	4	5	5	5	5	5				
				Материалы											
				Бетон М300, В4, Мрз 50	2.40	2.40	2.84	2.84	2.84	2.84	2.84				м³

2075-4 60

3.902.10.2 15.00.00; -02; -03; -04

1-1

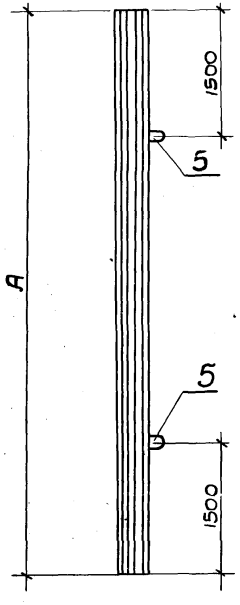

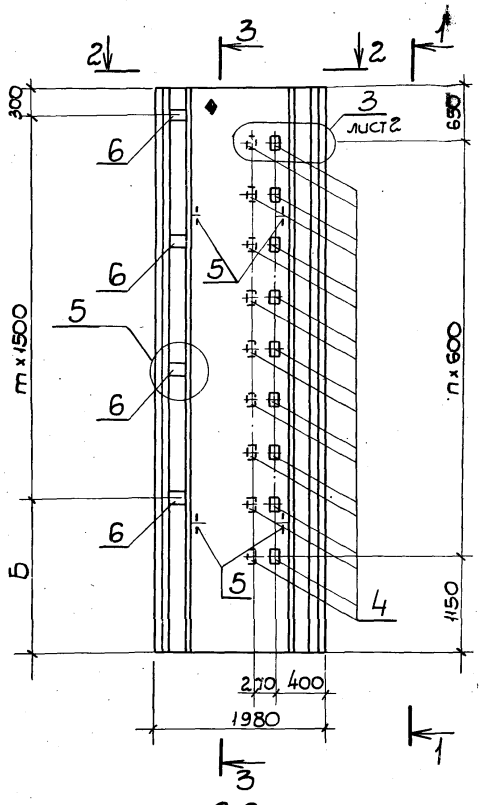

3-3

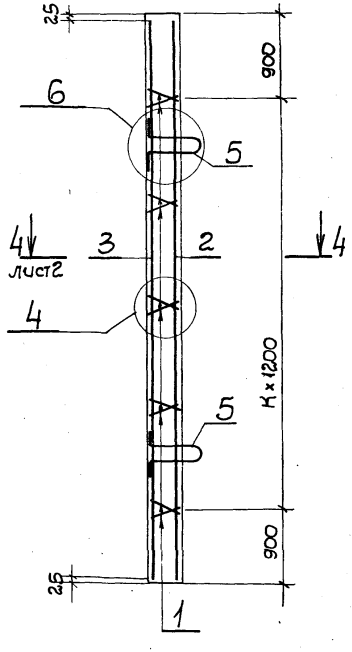

3.902.1-10.2 15.00.00-01

-05; -06

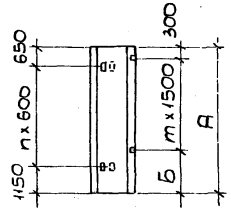

2-2

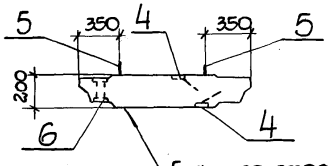

Грань со стороны резервуара

Таблицу исполнений см. на л.2

				3.902.1-10.2 15.00.00СБ		
				Панель перегородочная. Сборочный чертеж (ПГ66.20-У3к; ПГ78.20-У4к ÷ ПГ78.20-У6к; ПГ66.20-У3К-1; ПГ78.20-У4к-1; ПГ78.20-У6К-1)	Стадия: Р	Масса: см. табл.	Масштаб: —
Гл. инж. пр.	Новоминский				Лист 1	Листов 2	
Н. контр.	Плотник				Укрводоканалпроект		
Нач. отд.	Волошин						
Гл. спец.	Плотник						
Рук. гр.	Айзенберг						
Рук. гр.	Клоцман						

Инв. N подл. | Подпись и дата | Взам. инв. N

Формат А3

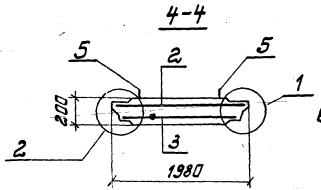

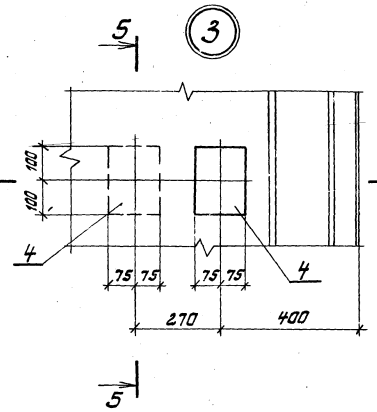

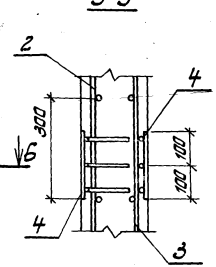

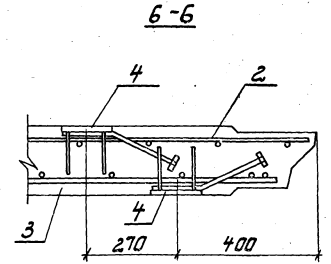

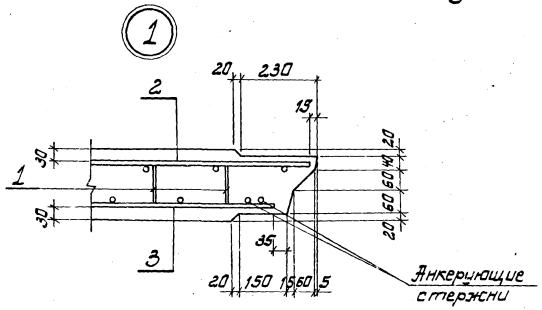

Обозначение	Марка	Размеры, мм А	Б	В	Кол. шагов т	п	к	Масса кг	Примеч.
3.902.1-10.2 15.00.00	ПГ66.20-У3к	6600	1800	60	3	8	4	6000	изображено
-02	ПГ78.20-У4к	7800	1500	80	4	10	5	7100	
-03	ПГ78.20-У5к								
-04	ПГ78.20-У6к								
-01	ПГ66.20-У3к-1	6600	1800	60	3	8	4	6000	зеркальное отражение
-05	ПГ78.20-У4к-1	7800	1500	80	4	10	5	7100	
-06	ПГ78.20-У6к-1								

Формат	Зона	Поз.	Обозначение	Наименование	Кол. на исполнение 3.902.1-10.2 16.00.00- —	01	02	03	04	05					Примечание
				Документация											
А3			3.902.1-10.2 00.00.00ПЗ л3	Технические условия	×	×	×	×	×	×					
А3			3.902.1-10.2 16.00.00 СБ	Сборочный чертеж	×	×	×	×	×	×					
А3			3.902.1-10.2 07.00.00 СБл.2	Узлы 4, 6	×	×	×	×	×	×					
А3			3.902.1-10.2 13.00.00 СБл.2	Узел 5	×	×	×	×	×	×					
А3			3.902.1-10.2 00.00.00ВМС	Ведомость расхода стали	×	×	×	×	×	×					
				Сборочные единицы											
А4		1	3.902.1-10.1 00.01.00-01	Каркас плоский КР2	10	10	10	12	12	12					
А4		2	3.902.1-10.2 00.06.00-02	Сетка арматурная С34	1	1	1								
			-03	Сетка арматурная С35				1	1	1					
А4		3	3.902.1-10.2 00.09.00-02	Сетка арматурная С60	1	1									
			-03	Сетка арматурная С61			1								

Гл. инж. пр.	Новоминский		
Н. контр.	Платник		
Нач. отд.	Волошин		
Гл. спец.	Платник		
Рук. гр.	Изенберг		
Рук. гр.	Клацман		

3.902.1-10-2 16.00.00

Панель перегородочная (ПГ66-18; ПГ78, 18 с индексом „к")

Стадия	Лист	Листов
Р	1	2

Укрводоканалпроект

Формат	Зона	Поз.	Обозначение	Наименование	Кол. на исполнение 3.902.1-10.2 16.00.00- —	01	02	03	04	05					Примечание
А4		3	3.902.1-10.2 00.09.00-04	Сетка арматурная С62				1	1						
			-05	Сетка арматурная С63						1					
А4		4	3.902.1-10.2 00.22.00-01	Изделие закладное МН6	18	18	18	22	22						
			-03	Изделие закладное МН8						22					
А4		5	3.902.1-10.2 00.20.00-01	Изделие закладное МН2	4	4	4								
			-02	Изделие закладное МН3				4	4	4					
А4		6	3.902.1-10.2 00.21.00	Изделие закладное МН4	4	4	4	5	5	5					
				Материалы											
				Бетон М300, В4, Мрз 50	2.38	2.38	2.38	2.82	2.82	2.82					м³

3.902.1-10.2 16.00.00; -02; -03; -05

1-1

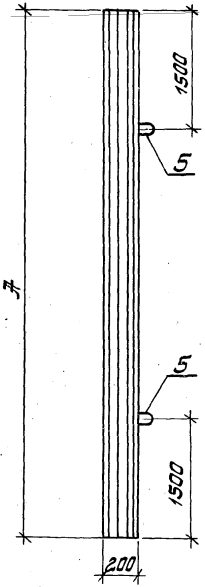

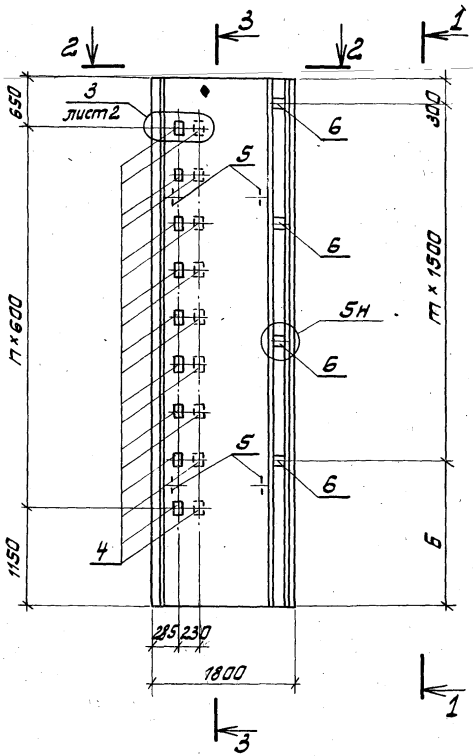

3-3

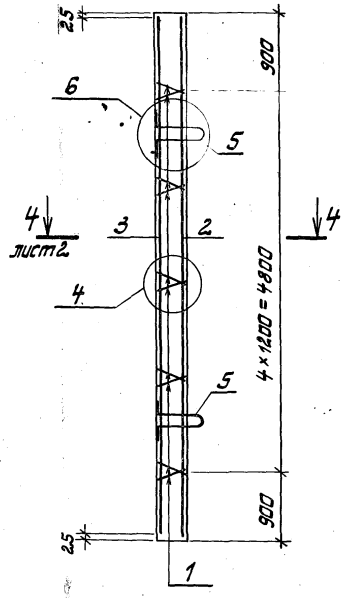

3.902.1-10.2 16.00.00-01; -04

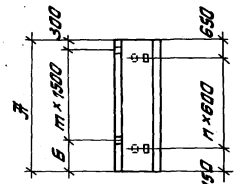

Таблицу исполнений см. на л. 2.

2-2

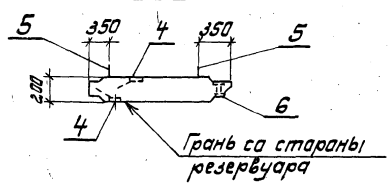

Гл.инженер	Новоминский		
Н.контр.	Платник		
Нач.отд.	Волошин		
Гл.спец.	Платник		
Рук.гр.	Айзенберг		
Рук.гр.	Клошман		

3.902.1-10.2 16.00.00СБ

Панель перегородочная. Сборочный чертеж (ПГ66.18; ПГ78.18 с индексом „К").	Стадия	Масса	Масштаб
	Р	см. табл.	—
	Лист 1	Листов 2	
	Укрводоканалпроект		

4-4

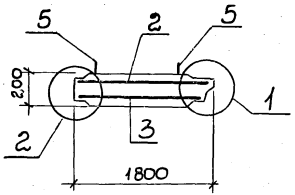

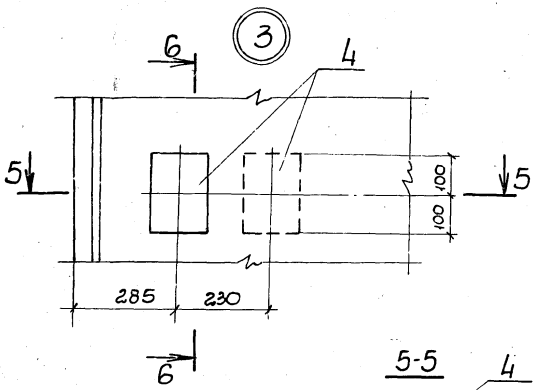

6-6

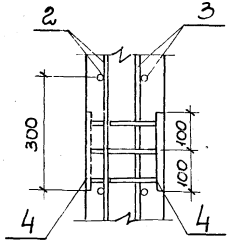

1

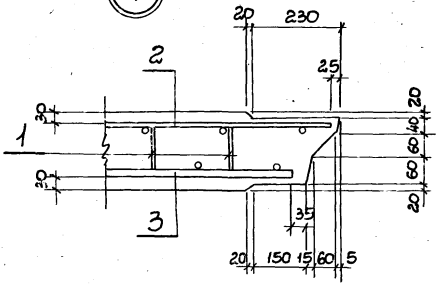

5-5

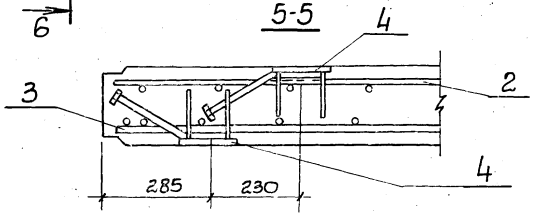

2

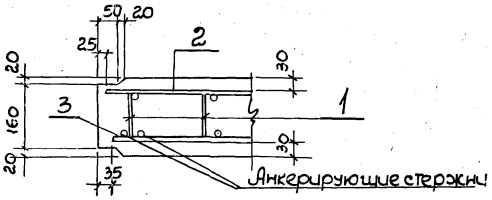

Обозначение	Марка	Размеры, мм			Кол. шагов			Марка, кг	Примеч.
		А	Б	В	m	n	к		
3.902.1-10.2 16.00.00	ПГ66.18-У1К	6600	1800	60	3	8	4	5950	изображено
-02	ПГ66.18-У2К								
-03	ПГ78.18-У1К	7800	1500	80	4	10	5	7050	
-05	ПГ78.18-У2К								
-01	ПГ66.18-У1К-1	6600	1800	60	3	8	4	5950	зеркальное отражение
-04	ПГ78.18-У1К-1	7800	1500	80	4	10	5	7050	

Инв. № подл. | Подп. и дата | Взам. инв. №

Инв.№ подл.	Подпись и дата	Взам. инв.№

Формат	Зона	Поз.	Обозначение	Наименование	Кол. на исполнение 3.902.1-10.2 17.00.00- —	01	02	03	04	05	06	07	08	09	Примечание
				Документация											
А3			3.902.1-10.2 00.00.00ПЗ л3	Технические условия	×	×	×	×	×	×	×	×	×	×	
А3			3.902.1-10.2 17.00.00СБ	Сборочный чертеж	×	×	×	×	×	×	×	×	×	×	
А3			3.902.1-10.2 07.00.00СБ л.2	Узлы 4, 6	×	×	×	×	×	×	×	×	×	×	
А3			3.902.1-10.2 13.00.00СБ л.2	Узел 5	×	×	×	×	×	×	×	×	×	×	
А3			3.902.1-10.2 00.00.00 ВМС	Ведомость расхода стали	×	×	×	×	×	×	×	×	×	×	
				Сборочные единицы											
А4		1	3.902.1-10.2 00.19.00	Каркас плоский КР1	10	10	10	10	10	10	12	12	12	12	
А4		2	3.902.1-10.2 00.06.00-04	Сетка арматурная С36	1	1		1	1						
			-05	Сетка арматурная С37			1			1					
			-06	Сетка арматурная С38							1	1		1	
			-07	Сетка арматурная С39									1		

1. Исполнения 10, 11 см. листы 3, 4.

Гл. инж. пр	Новоминский	
Н. контр	Плотник	
Нач. отд	Волошин	
Гл. спец.	Плотник	
Рук. гр.	Айзенберг	
Рук. гр.	Клоцман	

3.902.1-10.2 17.00.00

Панель перегородочная (ПГ66.14; ПГ66.15; ПГ78.14; ПГ78.15 с индексом „К")

Стадия	Лист	Листов
Р	1	4

Укрв.здоканалпроект

Инв.№ подл.	Подпись и дата	Взам. инв.№

Формат	Зона	Поз.	Обозначение	Наименование	Кол. на исполнение 3.902.1-10.2 17.00.00- —	01	02	03	04	05	06	07	08	09	Примечание
А4		3	3.902.1-10.2 00.09.00 -06	Сетка арматурная С64	1			1							
			-07	Сетка арматурная С65		1			1						
			-08	Сетка арматурная С66							1			1	
А4			3.902.1-10.2 00.08.00 -08	Сетка арматурная С57			1			1					
А4			3.902.1-10.2 00.09.00 -09	Сетка арматурная С67								1			
			3.902.1-10.2 00.07.00 -08	Сетка арматурная С48									1		
А4		4	3.902.1-10.2 00.22.00	Изделие закладное МН6	18	18	18	18	18	18	22		22	22	
			-03	Изделие закладное МН8								22			
А4		5	3.902.1-10.2 00.20.00 -01	Изделие закладное МН2	4	4	4	4	4	4	4	4	4	4	
А4		6	3.902.1-10.2 00.21.00	Изделие закладное МН4	4	4	4	4	4	4	5	5	5	5	
				Материалы											
				Бетон М300, В4, Мрз 50	1.74	1.74	1.87	1.74	1.74	1.87	2.06	2.06	2.22	2.06	$м^3$

Формат	Зона	Поз.	Обозначение	Наименование	Кол. на исполнение 3.902.1-10.2 17.00.00- 10	11	Примечание
				Документация			
А3			3.902.1-10.2 00.00.00 ПЗ.ПЗ	Технические условия	×	×	
А3			3.902.1-10.2 17.00.00 СБ	Сборочный чертеж	×	×	
А3			3.902.1-10.2 07.00.00 СБ.л.2	Узлы 4, 6	×	×	
А3			3.902.1-10.2 13.00.00 СБ.л.2	Узел 5	×	×	
А3			3.902.1-10.2 00.00.00 ВМС	Ведомость расхода стали	×	×	
				Сборочные единицы			
А4		1	3.902.1-10.2 00.19.00	Каркас плоский КР1	12	12	
А4		2	3.902.1-10.2 00.06.00-06	Сетка арматурная С38	1		
			-07	Сетка арматурная С39		1	
А4		3	3.902.1-10.2 00.09.00-09	Сетка арматурная С67	1		
			3.902.1-10.2 00.07.00-08	Сетка арматурная С48		1	
А4		4	3.902.1-10.2 00.22.00-01	Изделие закладное МН6		22	
			-03	Изделие закладное МН8	22		

Формат	Зона	Поз.	Обозначение	Наименование	Кол. на исполнение 3.902.1-10.2 17.00.00- 10	11	Примечание
А4		5	3.902.1-10.2 00.20.00-01	Изделие закладное МН2	4	4	
А4		6	3.902.1-10.2 00.21.00	Изделие закладное МН4	5	5	
				Материалы			
				Бетон М300, В22,5, Мрз 50	2.06	2.22	

3.902.1-10.2 17.00.00; -01; -02; -03;
-08; -09; -10; -11

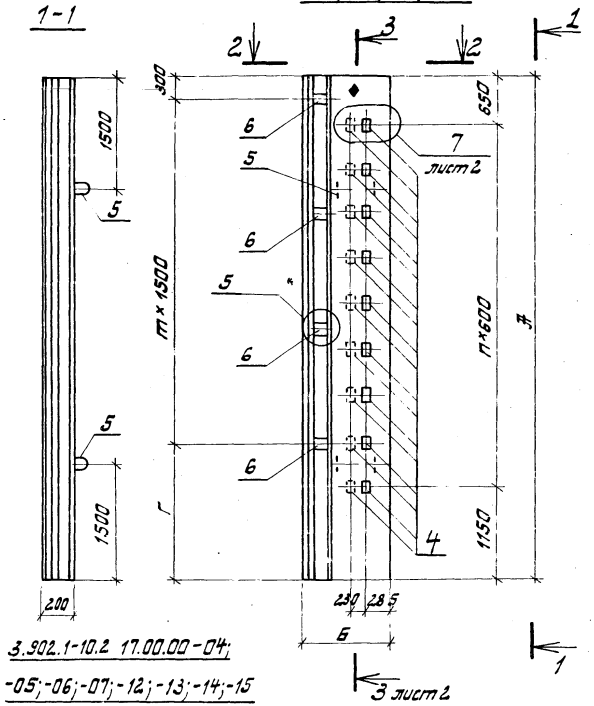

3.902.1-10.2 17.00.00-04;
-05; -06; -07; -12; -13; -14; -15

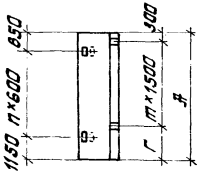

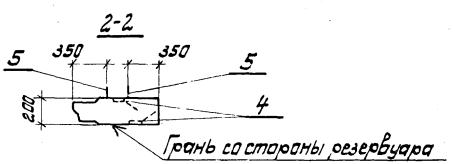

Обозначение	Марка	Размеры, мм				Кол. шагов			Масса, кг	Примеч.
		A	Б	В	Г	m	n	K		
3.902.1-10.2 17.00.00	ПГ66.14-У1К	6600	1400	60	1800	3	8	4	4350	изображено
-01	ПГ66.14-У2К		1500						4670	
-02	ПГ66.15-У1К	7800	1400		1500	4	10	5	5150	
-06	ПГ78.14-У1К		1500						5550	
-07	ПГ78.14-У2К	6600	1400		1800	3	8	4	4350	зеркальное отражение
-08	ПГ78.15-У1К		1500						4670	
-03	ПГ66.14-У1К-1	7800	1400		1500	4	10	5	5150	
-04	ПГ66.14-У2К-1		1500						5550	
-05	ПГ66.15-У1К-1									
-09	ПГ78.14-У1К-1									
-10	ПГ78.14-У2К-1									
-11	ПГ78.15-У1К-1									

Гл.инж.пр.	Навоминский		
Н.контр.	Платник		
Нач.отд.	Волошин		
Гл.спец.	Платник		
Рук.гр.	Айзенберг		
Рук.гр.	Клоцман		

3.902.1-10.2 17.00.00 СБ

Панель перегородочная. Сборочный чертеж (ПГ66.14, ПГ66.15, ПГ78.14, ПГ78.15 с индексом „К")

Стадия	Масса	Масштаб
Р	см. табл.	—
Лист 1	Листов 2	

Укрводоканалпроект

Инв. № подл. | Подпись и дата | Взам. инв. №

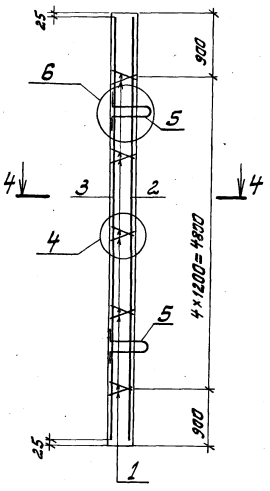

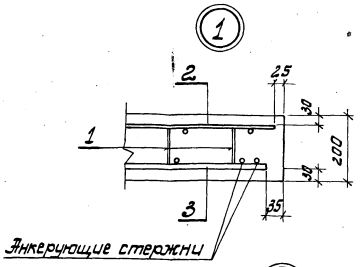

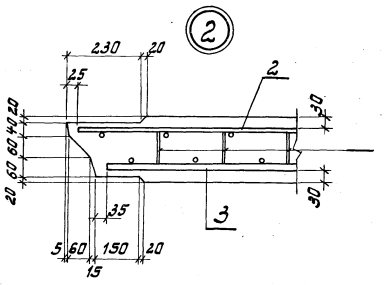

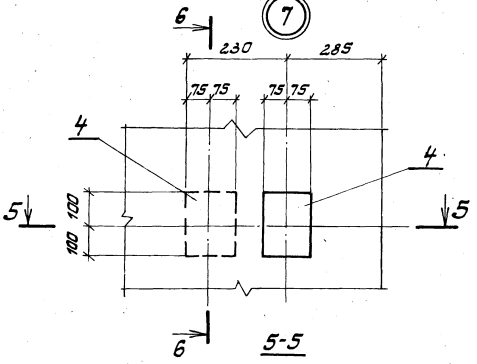

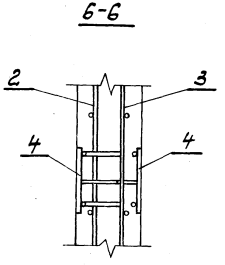

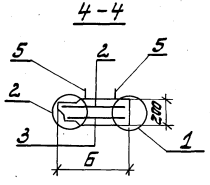

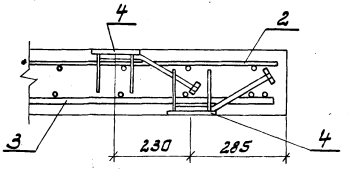

Инв.№ подл. | Подпись и дата | Взам. инв.№

3.902.1-10.2 11.00.00СБ

Лист 2

3.902.1-10.2 18.00.00;-01

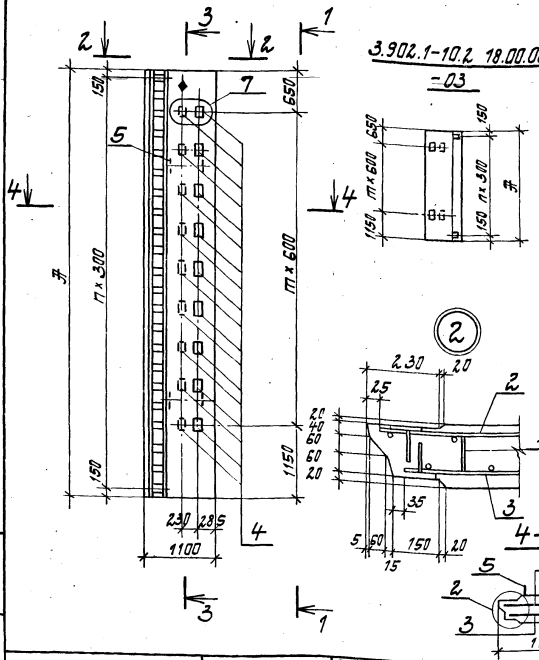

3.902.1-10.2 18.00.00-02; -03

Формат	Зона	Поз.	Обозначение	Наименование	Кол. на испол. —	01	02	03	Примеч.
				Документация					
А3			3.902.1-10.2 00.00.00ПЗ тт.3	Техническое условия	×	×	×	×	
А3			3.902.1-10.2 17.00.00СБ	Сечение 1-1	×	×	×	×	
				Сечение 2-2	×	×	×	×	
				Сечение 3-3	×	×	×	×	Сеч. 4-4 исключить
				Узел 7,1	×	×	×	×	
				Сборочные единицы					
А4		1	3.902.1-10.2 00.19.00	Каркас плоский КР1	10	12	10	12	
А4		2	3.902.1-10.2 00.12.00	Сетка арматурная С75	1		1		
			-01	Сетка арматурная С76		1		1	
А4		3	3.902.1-10.2 00.14.00	Сетка арматурная С79	1		1		
			-01	Сетка арматурная С80		1		1	
А4		4	3.902.1-10.2 00.22.00	Изделие закладное МН6		22		22	
			-04	Изделие закладное МН9	18		18		
А4		5	3.902.1-10.2 00.20.00	Изделие закладное МН1	4	4	4	4	
				Материалы					
				Бетон М300, В4, Мрз 50	1.35	1.59	1.35	1.59	$м^3$

Обозначение	Марка	Размеры, мм Ж	В	Кол. шагов m	n	к	Масса кг	Примечание
3.902.1-10.2 18.00.00	ПГ66.11-У1к	6600	60	8	21	4	3370	изображено
-01	ПГ78.11-У1к	7800		10	25	5	3970	
-02	ПГ66.11-У1к-1	6600		8	21	4	3370	зеркальное отражение
-03	ПГ78.11-У1к-1	7800		10	25	5	3970	

Гл. инж. пр.	Навтанский	
Н. контр.	Платник	
Нач. отд.	Волошин	
Гл. спец.	Платник	
Рук. гр.	Айзенберг	
Рук. гр.	Клоцман	

3.902.1-10.2 18.00.00

Панель перегородочная (ПГ66.11; ПГ78-11 с индексом „Ж")

Стадия	Масса	Масштаб
Р	см. табл.	
Лист	Листов 1	

Укрводоканалпроект

Инв. № подл. | Подпись и дата | Взам. инв. №

20254 70

Ведомость расхода стали на элемент, кг

Марка элемента	Изделия арматурные													Изделия закладные												Общий расход
	Арматура класса										Прокат марки		Всего	Арматура класса						Прокат марки			Труба ф25х2.0 ГОСТ 10704-76*	Всего	
	AI		AIII								Вст3 кп2			AII марки 10ГТ		AIII				Вст3 кп2					
	ГОСТ 5781-82										ГОСТ 103-76			ГОСТ 5781-82						ГОСТ 103-76					
	ф8	Итого	ф8	ф10	ф12	ф14	ф16	ф18	ф20	Итого	-Б10	Итого		ф14	ф18	ф20	Итого	ф8	ф12	ф16	Итого	-Б6	-Б12	Итого			
ПГ78.20-Р1ш	63.65	63.65				207.02				207.02			270.67			16.48	16.48		5.20		5.20	14.00		14.00		35.68	306.35
ПГ66.20-Р1ш	52.23	52.23			124.17					124.17			176.40		11.28		11.28		4.16		4.16	11.20		11.20		26.64	203.04
ПГ42.20-Р1ш	40.40	40.40		25.60		50.10				75.70			116.10	3.80			3.80		3.12		3.12	8.04		8.04		14.96	131.06
ПГ36.20-Р1ш	30.55	30.55		43.80	7.77					51.57			82.12	3.80			3.80		2.08		2.08	5.60		5.60	1.84	13.32	95.44
ПГ36.20-Р2ш	32.67	32.67		43.80			27.09			70.89			103.56	3.80			3.80		2.08		2.08	5.60		5.60	1.84	13.32	116.88
ПГ30.20-Р1ш	31.10	31.10		36.40						36.40			67.50	3.80			3.80		2.08		2.08	5.60		5.60		11.48	78.98
ПГ78.20-Р1к	61.93	61.93				198.56				198.56			260.49			16.48	16.48		5.20		5.20	14.00		14.00		35.68	296.17
ПГ66.20-Р1к	50.67	50.67			119.46					119.46			170.13		11.28		11.28		4.16		4.16	11.20		11.20		26.64	196.77
ПГ42.20-Р1к	33.00	33.00		23.04		50.10				73.14			106.14	3.80			3.80		3.12		3.12	8.04		8.04		14.96	121.10
ПГ36.20-Р1к	29.80	29.80		41.61	8.88					50.49			80.29	3.80			3.80		2.08		2.08	5.60		5.60	1.84	13.32	93.61
ПГ36.20-Р2к	32.02	32.02		41.61			30.96			72.57			104.59	3.80			3.80		2.08		2.08	5.60		5.60	1.84	13.32	117.91
ПГ30.20-Р1к	24.02	24.02		34.58						34.58			58.60	3.80			3.80		2.08		2.08	5.60		5.60		11.48	70.08
ПГ66.20-У1ш	18.35	18.35	4.40		200.29					204.69	34.76	34.76	257.80		11.28		11.28		2.08		2.08	5.60		5.60		18.96	276.76
ПГ66.20-У1ш-1	18.35	18.35	4.40		200.29					204.69	34.76	34.76	257.80		11.28		11.28		2.08		2.08	5.60		5.60		18.96	223.65
ПГ66.20-У2ш	18.35	18.35	4.40		124.17		135.52			261.09	44.66	44.66	324.10		11.28		11.28		2.08		2.08	5.60		5.60		18.96	343.06
ПГ66.20-У2ш-1	18.35	18.35	4.40		124.17		135.52			261.09	44.66	44.66	324.10		11.28		11.28		2.08		2.08	5.60		5.60		18.96	343.06
ПГ66.20-У3ш	15.70	15.70		66.80	64.08			85.80		216.68			232.38		11.28		11.28	1.80	2.08	16.92	20.80	5.60	59.04	64.64		96.72	329.10
ПГ66.20-У3ш-1	15.70	15.70		66.80	64.08			85.80		216.68			232.38		11.28		11.28	1.80	2.08	16.92	20.80	5.60	59.04	64.64		96.72	329.10
ПГ66.20-У4ш	18.35	18.35	10.40		200.29					210.69	69.52	69.52	298.56		11.28		11.28									11.28	309.84

Инв. № подл. | Подпись и дата | Взам. инв. №

Гл. инж. пр.	Новоминский	
Н. контр.	Плотник	
Нач. отд.	Волошин	
Гл. спец.	Плотник	
Рук. гр.	Айзенберг	
Рук. гр.	Клацман	

3.902.1-10.2 00.00.00 ВМС

Ведомость расхода стали

Стадия	Лист	Листов
Р	1	4

Укрводоканалпроект

Ведомость расхода стали на элемент, кг

Марка элемента	Изделия арматурные													Изделия закладные													Всего	Общий расход
	Арматура класса										Прокат марки		Всего	Арматура класса								Прокат марки						
	AI		AIII								Вст3кп2			AII марки 10ГТ		AIII						Вст3кп2						
	ГОСТ 5781-82										ГОСТ 103-76			ГОСТ 5781-82								ГОСТ 103-76						
	ф8	Итого	ф8	ф10	ф12	ф14	ф16	ф18	ф20	ф22	Итого	-δ10	Итого	ф14	ф18	ф20	Итого	ф8	ф12	ф16	ф18	Итого	-δ6	-δ10	-δ12	-δ14	Итого		
ПГ66.18-У1ш	15.70	15.70		60.12	58.20		60.72				179.04				11.28		11.28	1.80	2.08	16.92		20.80	5.60		59.04		64.64	96.72	291.46
ПГ66.18-У1ш-1	15.70	15.70		60.12	58.20		60.72				179.04				11.28		11.28	1.80	2.08	16.92		20.80	5.60		59.04		64.64	96.72	291.46
ПГ66.18-У2ш	15.70	15.70		60.12	58.20			77.00			195.32				11.28		11.28	1.80	2.08	16.92		20.80	5.60		59.04		64.64	96.72	307.74
ПГ66.11-У1ш	10.30	10.30	4.40	37.88	40.74		38.17				121.19	37.64	37.64	3.80			3.80	1.80	3.96			5.76		46.62			46.62	56.18	225.31
ПГ66.11-У1ш-1	10.30	10.30	4.40	37.88	40.74		38.17				121.19	37.64	37.64	3.80			3.80	1.80	3.96			5.76		46.62			46.62	56.18	225.31
ПГ66.14-У1ш	10.30	10.30		46.54	46.56		46.86				139.96				11.28		11.28	1.80	2.08	16.92		5.76	5.60		59.04		64.64	96.72	246.98
ПГ66.14-У1ш-1	10.30	10.30		46.54	46.56		46.86				139.96				11.28		11.28	1.80	2.08	16.92		5.76	5.60		59.04		64.64	96.72	246.98
ПГ66.14-У2ш	10.30	10.30		46.54	46.56			59.40			152.50				11.28		11.28	1.80	2.08	16.92		5.76	5.60		59.04		64.64	96.72	259.52
ПГ66.14-У2ш-1	10.30	10.30		46.54	46.56			59.40			152.50				11.28		11.28	1.80	2.08	16.92		5.76	5.60		59.04		64.64	96.72	259.52
ПГ66.15-У1ш	10.30	10.30		51.90	52.38			63.80			168.08				11.28		11.28	1.80	2.08	16.92		5.76	5.60		59.04		64.64	96.72	275.10
ПГ66.15-У1ш-1	10.30	10.30		51.90	52.38			63.80			168.08				11.28		11.28	1.80	2.08	16.92		5.76	5.60		59.04		64.64	96.72	275.10
ПГ78.20-У1ш	23.61	23.61	5.20		89.96	207.92					303.08	41.08	41.08			16.48	16.48		2.60			2.60	7.00				7.00	26.08	393.85
ПГ78.20-У1ш-1	23.61	23.61	5.20		89.96	207.92					303.08	41.08	41.08			16.48	16.48		2.60			2.60	7.00				7.00	26.08	393.85
ПГ78.20-У2ш	23.61	23.61	5.20			207.92	160.16				373.28	52.78	52.78			16.48	16.48		2.60			2.60	7.00				7.00	26.08	475.75
ПГ78.20-У2ш-1	23.61	23.61	5.20			207.92	160.16				373.28	52.78	52.78			16.48	16.48		2.60			2.60	7.00				7.00	26.08	475.75
ПГ78.20-У3ш	23.61	23.61	5.20			207.92		202.80			415.92	56.94	56.94			16.48	16.48		2.60			2.60	7.00				7.00	26.08	522.55
ПГ78.20-У3ш-1	23.61	23.61	5.20			207.92		202.80			415.92	56.94	56.94			16.48	16.48		2.60			2.60	7.00				7.00	26.08	522.55
ПГ78.20-У4ш	18.84	18.84		79.00		102.96		101.4			283.36					16.48	16.48	2.20	2.60	20.68		25.48	7.00		72.16		79.16	121.12	423.32
ПГ78.20-У4ш-1	18.84	18.84		79.00		102.96		101.4			283.36					16.48	16.48	2.20	2.60	20.68		25.48	7.00		72.16		79.16	121.12	423.32
ПГ78.20-У5ш	18.84	18.84		79.00		102.96			125.06		307.02					16.48	16.48	2.20	2.60		28.16	32.96	7.00			83.38	90.38	139.84	465.68
ПГ78.20-У6ш	18.84	18.84		79.00		102.96				151.32	333.88					16.48	16.48	2.20	2.60		28.16	32.96	7.00			83.38	90.38	139.84	491.94
ПГ78.20-У6ш-1	18.84	18.84		79.00		102.96				151.32	333.88					16.48	16.48	2.20	2.60		28.16	32.96	7.00			83.38	90.38	139.84	491.94
ПГ78.20-У7ш	23.61	23.61	10.40		110.68	187.20					308.28	82.16	82.16			16.48	16.48											16.48	430.53
ПГ78.18-У1ш	18.84	18.84		71.10		93.60		91.00			255.70					16.48	16.48	2.20	2.60	20.68		25.48	7.00		72.16		79.16	121.12	395.66
ПГ78.18-У1ш-1	18.84	18.84		71.10		93.60		91.00			255.70					16.48	16.48	2.20	2.60	20.68		25.48	7.00		72.16		79.16	121.12	395.66

Инв. № подл. | Подпись и дата | Взам. инв. №

Ведомость расхода стали на элемент, кг

Марка элемента	Изделия арматурные													Изделия закладные												Общий расход
	Арматура класса											Прокат марки	Всего	Арматура класса							Прокат марки				Всего	
	AI		AIII									ВСт3кп2 ГОСТ 103-76		AII марки 10гт		AIII					ВСт3кп2 ГОСТ 103-76					
	ГОСТ 5781-82													ГОСТ 5781-82												
	ф8	Итого	ф8	ф10	ф12	ф14	ф16	ф18	ф20	ф22	Итого	-δ10	Итого	ф14	ф18	ф20	Итого	ф8	ф12	ф16	ф18	Итого	-δ6	-δ10	-δ12	-δ14	Итого		
ПГ78.18-У2ш	18.84	18.84		71.10		93.60			112.32		277.02					16,48	16,48	2.40	2.60		28.16	32.96	7.00			83.38	90.38	139.82	435.68
ПГ78.11-У1ш	12,36	12,36	5.20	44.80		65.52		54.60			170.12	46.57	46.57	229.05	3.80			3.80	2.40		20.68		22.88			72.16		72.16	98.84	327.89
ПГ78.11-У1ш-1	12.36	12,36	5.20	44.80		65.52		54.60			170.12	46.57	46.57	229.05	3.80			3.80	2.40		20.68		22.88			72.16		72.16	98.84	327.89
ПГ78.14-У1ш	12,36	12,36		55.04		74.88		70.20			200.12			212.48		11.28		11.28	2.20	2.60	20.68		25.48	7.08		72.16		59.36	115.92	328.40
ПГ78.14-У1ш-1	12,36	12,36		55.04		74.88		70.20			200.12			212.48		11.28		11.28	2.20	2.60	20.68		25.48	7.00		72.16		59.36	115.92	328.40
ПГ78.14-У2ш	12,36	12,36		55.04		74.88				106,34	236.26			248.62		11.28		11.28	2.20	2.60		28.16	32.96	7.00			83.38	90.38	134.62	383.24
ПГ78.14-У2ш-1	12,36	12,36		55.04		74.88				106,34	236.26			248.62		11.28		11.28	2.20	2.60		28.16	32.96	7.00			83.38	90.38	134.62	383.24
ПГ78.15-У1ш	12,36	12,36		61.38		84.24			93.08		238.70			251.06		11.28		11.28	2.40	2.60	20.68		25.48	7.00		72.16		59.36	115.92	366.98
ПГ78.15-У1ш-1	12,36	12,36		61.38		84.24			93.08		238.70			251.06		11.28		11.28	2.20	2.60	20.68		25.48	7.00		72.16		59.36	115.92	366.98
ПГ66.20-У1к	18,55	18,55	4.40		187.66						192.06	34.76	34.76	245.37		11.28		11.28		2.08			2.08	5.60				5.60	18.96	264.33
ПГ66.20-У1к-1	18,55	18,55	4,40		187.66						192.06	34.76	34.76	245,37		11.28		11.28		2.08			2.08	5.60				5.60	18.96	264.33
ПГ66.20-У2к	18,55	18,55	4.40		114.39		128.48				247.27	39.60	39.60	305.42		11.28		11.28		2.08			2.08	5.60				5.60	18.96	324.38
ПГ66.20-У2к-1	18,55	18,55	4.40		114.39		128.48				247.27	39.60	39.60	305.42		11.28		11.28		2.08			2.08	5.60				5.60	18.96	324.38
ПГ66.20-У3к	15.70	15.70		66.80	58.20			77.00			202.00			217.70		11.28		11.28	1.80	2.08	16.92		20.80	5.60		59.04		64.64	96.72	314.42
ПГ66.20-У3к-1	15.70	15.70		66.80	58.20			77.00			202.00			217.70		11.28		11.28	1.80	2.08	16.92		20.80	5.60		59.04		64.64	96.72	314.42
ПГ66.20-У4к	18.55	18.55	8.80		186.55						195.35	69.52	69.52	283.42		11.28		11.28											11.28	294.70
ПГ66.18-У1к	15.70	15.70		60.12	58.20		57.20				175.52			191.22		11.28		11.28	1.80	2.08	16.92		20.80	5.60		59.04		64.64	96.72	287.94
ПГ66.18-У1к-1	15.70	15.70		60.12	58.20		57.20				175.52			191.22		11.28		11.28	1.80	2.08	16.92		20.80	5.60		59.04		64.64	96.72	287.94
ПГ66.18-У2к	15.70	15.70		60.12	58.20			72.80			191.12			206.82		11.28		11.28	1.80	2.08	16.92		20.80	5.60		59.04		64.64	96.72	303.54
ПГ66.11-У1к	10.30	10.30	4.40	37.88	34.92		33.00				110.30	37.64	37.64	158.24	3.80			3.80	1.80	3.96			6.76		46.62			46.62	56.18	214.42
ПГ66.11-У1к-1	10.30	10.30	4.40	37.88	34.92		33.00				110.30	37.64	37.64	158.24	3.80			3.80	1.80	3.96			5.76		46.62			46.62	56.18	214.42
ПГ66.14-У1к	10.30	10.30		46.54	46.56		43.34				136.44			146.74		11.28		11.28	1.80	2.08	16.92		20.80	5.60		59.04		64.64	96.72	243.46
ПГ66.14-У1к-1	10.30	10.30		46.54	46.56		43.34				136.44			146.74		11.28		11.28	1.80	2.08	16.92		20.80	5.60		59.04		64.64	96.72	243.46
ПГ66.14-У2к	10.30	10.30		46.54	46.56			55.00			148.10			158.40		11.28		11.28	1.80	2.08	16.92		20.80	5.60		59.04		64.64	96.72	244.82
ПГ66.14-У2к-1	10.30	10.30		46.54	46.56			55.00			148.10			158.40		11.28		11.28	1.80	2.08	16.92		20.80	5.60		59.04		64.64	96.72	244.82

Взам. инв. №

Подпись и дата

Инв. № подл.

Ведомость расхода стали на элемент, кг

Марка элемента	Изделия арматурные													Изделия закладные													Общий расход
	Арматура класса										Прокат марки		Всего	Арматура класса								Прокат марки			Всего	
	AI	AIII									Вст3 кп 2			AII марки 10ГТ	AIII							В Ст3 кп2				
	ГОСТ 5781-82										ГОСТ 103-76			ГОСТ 5781-82								ГОСТ 103-76				
	ф8	Итого	ф8	ф10	ф12	ф14	ф16	ф18	ф20	ф22	Итого	-б10	Итого	ф14	ф18	ф20	Итого	ф8	ф12	ф16	ф18	Итого	-б6	-б12	-б14	Итого		
ПГ66.15-У1к	10.30	10.30		51.30	46.56			59.40			157.86			168.16		11.28		11.28	1.80	2.08	16.92		20.80	5.60	59.04		64.64	96.72	264.88
ПГ66.15-У1к-1	10.30	10.30		51.90	46.56			59.40			157.86			168.16		11.28		11.28	1.80	2.08	16.92		20.80	5.60	59.04		64.64	96.72	264.88
ПГ78.20-У1к	23.97	23.97	5.20		85.28	201.52					292.00	41.08	41.08	357.05			16.48	16.48		2.60			2.60	7.00			7.00	26.08	383.13
ПГ78.20-У1к-1	23.97	23.97	5.20		85.28	201.52					292.00	41.08	41.08	357.05			16.48	16.48		2.60			2.60	7.00			7.00	26.08	383.13
ПГ78.20-У2к	23.97	23.97	5.20			201.52	151.84				358.66	46.80	46.80	429.33			16.48	16.48		2.60			2.60	7.00			7.00	26.08	455.41
ПГ78.20-У2к-1	23.97	23.97	5.20			201.52	151.84				358.56	46.80	46.80	429.33			16.48	16.48		2.60			2.60	7.00			7.00	26.08	455.41
ПГ78.20-У3к	23.97	23.97	5.20			201.52		192.40			399.12	48.88	48.88	471.97			16.48	16.48		2.60			2.60	7.00			7.00	26.08	498.05
ПГ78.20-У3к-1	23.97	23.97	5.20			201.52		192.40			399.12	48.88	48.88	471.97			16.48	16.48		2.60			2.60	7.00			7.00	26.08	498.05
ПГ78.20-У4к	18.84	18.84		79.00		93.60		91.00			263.60			282.44			16.48	16.48	2.20	2.60	20.68		25.48	7.00	72.16		79.16	121.12	403.56
ПГ78.20-У4к-1	18.84	18.84		79.00		93.60		91.00			263.60			282.44			16.48	16.48	2.20	2.60	20.68		25.48	7.00	72.16		79.16	121.12	403.56
ПГ78.20-У5к	18.84	18.84		79.00		93.60			112.32		284.92			303.76			16.48	16.48	2.20	2.60		28.16	32.96	7.00		83.38	90.38	139.82	443.58
ПГ78.20-У6к	18.84	18.84		79.00		93.60				135.72	308.32			327.16			16.48	16.48	2.20	2.60		28.16	32.96	7.00		83.38	90.38	139.82	466.98
ПГ78.20-У6к-1	18.84	18.84		79.00		93.60				135.72	308.32			327.16			16.48	16.48	2.20	2.60		28.16	32.96	7.00		83.38	90.38	139.82	466.98
ПГ78.20-У7к	23.97	23.97	10.40		85.28	198.56					294.24	82.16	82.16	400.37			16.48	16.48										16.48	416.85
ПГ78.18-У1к	18.84	18.84		71.10		93.60		85.80			250.50			269.34			16.48	16.48	2.20	2.60	20.68		25.48	7.00	72.16		79.16	121.12	391.46
ПГ78.18-У1к-1	18.84	18.84		71.10		93.60		85.80			250.50			269.34			16.48	16.48	2.20	2.60	20.68		25.48	7.00	72.16		79.16	121.12	390.46
ПГ78.18-У2к	18.84	18.84		71.10		93.60			105.82		270.52			289.36			16.48	16.48	2.20	2.60		28.16	32.96	7.00		83.38	90.38	139.82	429.18
ПГ78.11-У1к	12.36	12.36	5.20	44.80		56.16		49.40			155.56	46.57	46.57	214.49	3.80			3.80	2.20		20.68		22.88		72.16		72.16	98.84	313.33
ПГ78.11-У1к-1	12.36	12.36	5.20	44.80		56.16		49.40			155.56	46.57	46.57	214.49	3.80			3.80	2.20		20.68		22.88		72.16		72.16	98.84	313.33
ПГ78.14-У1к	12.36	12.36		55.04		74.88		65.00			194.92			207.28		11.28		11.28	2.20	2.60	20.68		25.48	7.00	72.16		79.16	115.92	323.20
ПГ78.14-У1к-1	12.36	12.36		55.04		74.88		65.00			194.92			207.28		11.28		11.28	2.20	2.60	20.68		25.48	7.00	72.16		79.16	115.92	323.20
ПГ78.14-У2к	12.36	12.36		55.04		74.88				96.58	226.50			238.86		11.28		11.28	2.20	2.60		28.16	32.96	7.00		83.38	90.38	134.62	373.48
ПГ78.14-У2к-1	12.36	12.36		55.04		74.88				96.58	226.50			238.86		11.28		11.28	2.20	2.60		28.16	32.96	7.00		83.38	90.38	139.82	373.48
ПГ78.15-У1к	12.36	12.36		61.38		74.88			86.58		222.84			235.20		11.28		11.28	2.20	2.60	20.68		25.48	7.00	72.16		79.16	115.92	338.76
ПГ78.15-У1к-1	12.36	12.36		61.38		74.88			86.58		222.84			235.20		11.28		11.28	2.20	2.60	20.68		25.48	7.00	72.16		79.16	115.92	338.76

Рис.1

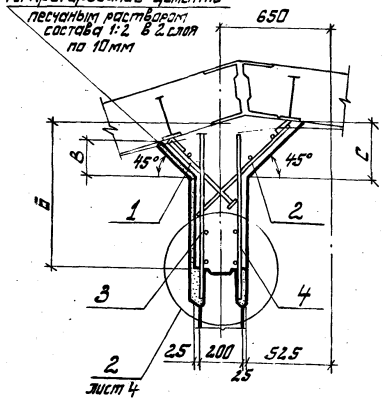

Рис. 2

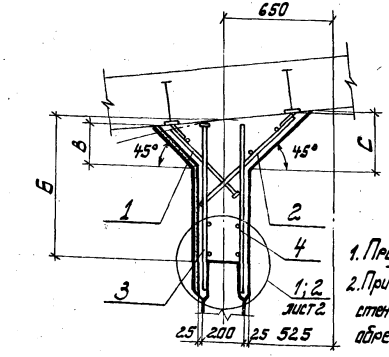

Рис. для наружных панелей со стыком: клиновидным	шпоночным	Обозначение	Размеры подземной части, м: Диаметр Д	Глубина Н	Марка монолитного участка	Размеры монолитного участка, мм: Б	В	С	Длина арматурных выпусков, мм: Е	К	Сварные швы, мм: l	h	Примечание
3	1	3.902.1-10.2 19.00.00	6.3	7.8	Ум 1-66	1180	200	385	200	180	60	4	изображено
		-01	9.0		Ум3-66	530	200	335	170	180			
4		-02	12.0		Ум4-66	1010	450	550	200	200	65		
		-03	24.0		Ум8-66	1020	300	360	160	190			
3		-04	6.3	9.0	Ум1-78	1180	200	385	200	180			
		-05	9.0		Ум3-78	530	200	335	170	180			
4		-06	12.0		Ум4-78	1010	450	550	200	200			
		-07	24.0		Ум8-78	1020	300	360	160	190	80	5	
3		-08	6.3	7.8	Ум 1-66н	1180	200	385	200	180	60	4	зеркальное отражение
		-09	9.0		Ум3-66н	530	200	335	170	180			
4		-10	12.0		Ум4-66н	1010	450	550	200	200	65		
		-11	24.0		Ум8-66н	1020	300	360	160	190			
3		-12	6.3	9.0	Ум1-78н	1180	200	385	200	180			
		-13	9.0		Ум3-78н	530	200	335	170	180			
4		-14	12.0		Ум4-78н	1010	450	550	200	200			
3		-15	24.0		Ум8-78н	1020	300	360	160	190	80	5	
2	2	-16	7.8	7.8	Ум2-66	860	250	355	200	175	60	4	изображено
		-17	15.3		Ум5-66	640		300		160	65		
		-18	18.0		Ум6-66	990				170			
		-19	21.0		Ум7-66	490		330					
		-20	7.8	9.0	Ум2-78	860		355		175			
		-21	15.3		Ум5-78	640		300		160	75	5	
		-22	18.0		Ум-6-78	990				170			
		-23	21.0		Ум7-78	490		355			80		

1. Продолжение таблицы исполнений см. на л.2
2. При наличии зуба из днища для наружных стен арматурные сетки монолитного участка обрезать по месту в соответствии с конфигурацией зуба.

Гл.инж.пр.	Новоминский	
Н.контр.	Платник	
Нач.отд.	Волошин	
Гл.спец.	Платник	
Рук.гр.	Айзенберг	
Рук.гр.	Клоцман	

3.902.1-10.2 19.00.00

Участок монолитный Ум.

Стадия	Лист	Листов
Р	1	6

Укрводоканалпроект

Инв.№ подл. | Подпись и дата | Взам.инв.№

20254 75

Рис. для марок панелей со стыком		Обозначение	Размеры подземной части, м		Марка монолитного участка	Размеры монолитного участка, мм			Длина арматурных выпусков, мм	Сварные швы, мм		Примечание
Стено-вых	Цоко-льных		Диаметр Д	Глубина Н		Б	В	С	Е	К	ℓ	h	
2	2	3.902.1-10.2 19.00.00 -24	7.8	7.8	Ум2-66н	860	2.50	355	200	175	60	4	Зеркальное отражение
		-25	15.3		Ум5-66н	640		300		160	65		
		-26	18.0		Ум6-66н	990				170			
		-27	21.0		Ум7-66н	490		330					
		-28	7.8	9.0	Ум2-78н	860		355		175			
		-29	15.3		Ум5-78н	640		300		160	75	5	
		-30	18.0		Ум6-78н	990				170			
		-31	21.0		Ум7-78н	490		355			80		

Ведомость расхода стали на элемент, кг

Марка элемента	Изделия арматурные														Общий расход
	Арматура класса							Прокат марки							
	AIII ГОСТ 5781-82							В Ст. Экп 2 ГОСТ 103-76							
	ф10	ф14	ф16	ф18	ф20		Итого	-δ=6	-δ=8	-δ=10	-δ=12	-δ=14	-δ=16	Итого	
Ум1-66	74.58	68.42					143.00	18.48		12.32				30.80	173.80
Ум2-66	55.00	60.94					115.94	18.48		12.32				30.80	146.74
Ум3-66	41.36	45.28					90.64	18.48		12.32				30.80	121.44
Ум4-66	67.21		105.16				172.37	20.63			10.12			30.80	212.17
Ум5-66	43.34	16.28	47.30				106.92	19.58			20.24			39.82	146.74
Ум6-66	64.46	16.28	59.62				140.36	19.58			20.24			39.82	180.18
Ум7-66	41.36	18.04	42.24				101.64	19.58			20.24			39.82	141.46
Ум8-66	64.46	20.02	62.04				146.52	19.58			20.24			39.82	186.34
Ум1-78	88.14	23.66	74.62				186.42	23.14			22.54			45.68	232.10
Ум2-78	65.00	21.32	66.30				152.62	23.14			22.54			45.68	198.30
Ум3-78	48.88	21.32	48.10				118.30	23.14			22.54			45.68	163.98
Ум4-78	79.43		124.28				203.71	24.44			10.58			35.02	238.73

Продолжение таблицы ведомости расхода стали см. на листе 3.

Ведомость расхода стали на элемент, кг

Марка элемента	Изделия арматурные														Общий расход
	Арматура класса AIII ГОСТ 5781-82						Прокат марки Вст.3кп2 ГОСТ 103-76								
	ф10	ф14	ф16	ф18	ф20	Итого	-δ=6	-δ=8	-δ=10	-δ=12	-δ=14	-δ=16	Итого		
Ум5-78	51.22	19.24	70.72			141.18	10.92	21.58			36.40		68.90		210.08
Ум6-78	76.18	19.24		88.92		184.34	10.92	21.58			36.40		68.90		253.24
Ум7-78	48.88	21.32			77.74	147.94	10.92		34.32			41.60	86.84		234.78
Ум8-78	76.18	23.66			114.40	214.24	10.92		34.32			41.60	86.84		301.08
Ум1-66н	74.58	68.42				143.00	18.48		12.32				30.80		173.80
Ум2-66н	55.00	60.94				115.94	18.48		12.32				30.80		146.74
Ум3-66н	41.36	49.28				90.64	18.48		12.32				30.80		121.44
Ум4-66н	67.21		105.16			172.37	20.68			10.12			30.80		212.17
Ум5-66н	43.34	16.28	47.30			106.92	19.58			20.24			39.82		146.74
Ум6-66н	64.46	16.28	59.62			140.36	19.58			20.24			39.82		180.18
Ум7-66н	41.36	18.04	42.24			101.64	19.58			20.24			39.82		141.46
Ум8-66н	64.46	20.02	62.04			146.52	19.58			20.24			39.82		186.34
Ум1-78н	88.14	23.66	74.62			186.42	23.14			22.54			45.68		232.10
Ум2-78н	65.00	21.32	66.30			152.62	23.14			22.54			45.68		198.30
Ум3-78н	48.88	21.32	48.10			118.30	23.14			22.54			45.68		163.98
Ум4-78н	79.43		124.28			203.71	24.44			10.58			35.02		238.73
Ум5-78н	51.22	19.24	70.72			141.18	10.92	21.58			36.40		68.90		210.08
Ум6-78н	76.18	19.24		88.92		184.34	10.92	21.58			36.40		68.90		253.24
Ум7-78н	48.88	21.32			77.74	147.94	10.92		34.32			41.60	86.84		234.78
Ум8-78н	76.18	23.66			114.40	214.24	10.92		34.32			41.60	86.84		301.08

Инв.№ подл. | Подпись и дата | Взам. инв.№

Рис. 3

Остальное см. рис. 1

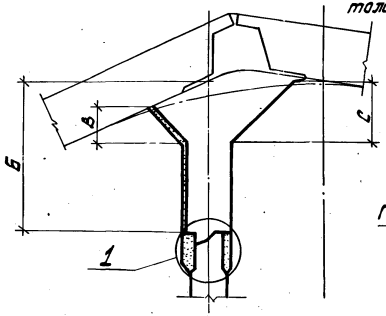

Торкретирование цементно-песчаным раствором состава 1:2 в 3 слоя общей толщиной 65 мм

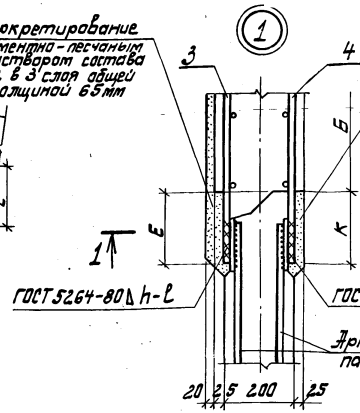

Торкретирование цементно-песчаным раствором состава 1:2 в 2 слоя общей толщиной 45 мм

Закладные элементы перегородочной панели

1-1

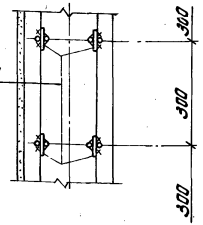

Деталь примыкания монолитного участка к днищу

Рис. 4

Остальное см. рис. 1

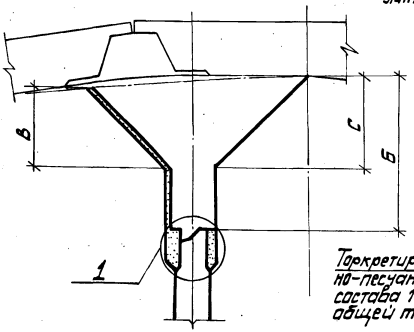

Арматура монолитного участка

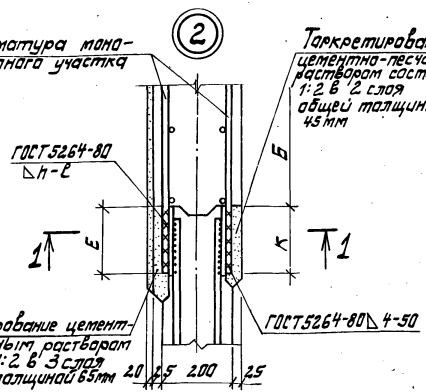

Торкретирование цементно-песчаным раствором состава 1:2 в 2 слоя общей толщиной 45 мм

Торкретирование цементно-песчаным раствором состава 1:2 в 3 слоя общей толщиной 65 мм

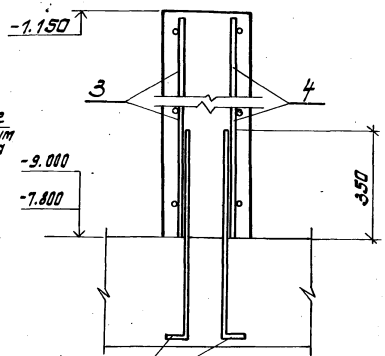

Выпуски арматуры ф10 AIII с шагом, соответствующим шагу вертикальной арматуры монолитных участков

Инв. № подл. | Подпись и дата | Взам. инв. №

Формат	Зона	Поз.	Обозначение	Наименование	Кол. на исполнение 3.902.1-10.2 19.00.00–														Примечание
					–	01	02	03	04	05	06	07	08	09	10	11	12	13	14	15	
				Сборочные единицы																	
				Сетки арматурные																	
		1	3.902.1-10.2 00.15.00	С81	1	1							1	1							
			-02	С83			1								1						
			-04	С85				1								1					
			-05	С86					1	1							1	1			
			-06	С87							1								1		
			-08	С89								1								1	
		2	3.902.1-10.2 00.16.00	С92	1			1					1			1					
			-01	С93		1								1							
			-02	С94			1								1						
			-04	С96					1			1					1			1	
			-05	С97						1								1			
			-06	С98							1								1		
		3	3.902.1-10.2 00.17.00	С100	1								1								
			-02	С102		1								1							
			3.902.1-10.2 00.18.00	С113			1								1						
			3.902.1-10.2 00.17.00 -03	С103				1								1					
			-06	С106					1								1				
			-08	С108						1								1			
			3.902.1-10.2 00.18.00 -06	С119							1								1		
			3.902.1-10.2 00.17.00 -12	С112								1								1	
		4	3.902.1-10.2 00.18.00 -02	С115	1								1								
			-03	С116		1								1							
			-01	С114			1								1						
			-05	С118				1								1					
			-08	С121					1								1				
			-09	С122						1								1			
			-07	С120							1								1		
			-11	С124								1								1	
				Материалы на Ум																	
				Бетон М300, В4, Мрз 50	2.86	1.66	3.79	2.80	3.38	1.97	4.48	3.30	2.86	1.66	3.79	2.80	3.38	1.97	4.48	3.30	м³

Исполнения 16 ÷ 31 см. лист 6.

Инв. N подл. | Подпись и дата | Взам. инв. N

Формат	Зона	Поз.	Обозначение	Наименование	Кол. на исполнение. 3.902.1-10.2 19.00.00- 16	17	18	19	20	21	22	23	24	25	26	27	28	29	30	31	Примечание
				Сборочные единицы																	
				Сетки арматурные																	
		1	3.902.1-10.2 00.15.00 -01	С82	1								1								
			-03	С84		1	1	1						1	1	1					
			-09	С90					1								1				
			-07	С88						1	1							1	1		
			-10	С91								1								1	
		2	3.902.1-10.2 00.16.00 -01	С93	1			1					1			1					
			-03	С95		1	1							1	1						
			-05	С97					1			1					1			1	
			-01	С99						1	1							1	1		
		3	3.902.1-10.2 00.17.00 -01	С101	1								1								
			-04	С104		1								1							
			-03	С103			1								1						
			-05	С105				1								1					
			-07	С107					1								1				
			-09	С109						1								1			
			-10	С110							1								1		
			-11	С111								1								1	
		4	3.902.1-10.2 00.18.00 -01	С114	1								1								
			-04	С117		1								1							
			-05	С118			1								1						
			-03	С116				1								1					
			-07	С120					1								1				
			-10	С123						1								1			
			-11	С124							1								1		
			-09	С122								1								1	
				Материалы на Ум																	
				Бетон М300; В4; Мрз 50	2.26	1.80	2.40	1.60	2.67	2.12	2.83	1.88	2.26	1.80	2.40	1.60	2.67	2.12	2.83	1.88	м³

Инв.№подл. | Подпись и дата | Взам.инв.№

Формат	Зона	Поз.	Обозначение	Наименование	Кол. на исполнение 3.902.1-10.2 00.01.00-										Примечание
					–	01	02	03	04	05	06	07	08	09	
				Документация											
А4			3.902.1-10.2 00.01.00 СБ	Сборочный чертеж	×	×	×	×	×	×	×	×	×	×	
А3			3.902.1-10.2 00.00.00ПЗ,ПЗ	Технические условия	×	×	×	×	×	×	×	×	×	×	
				Детали											
Б4		1	3.902.1-10.2 00.01.01	ф12 AIII ГОСТ 5781-82 L=6550	10				9						5.82 кг
			3.902.1-10.2 00.01.02	ф14 AIII ГОСТ 5781-82 L=7750		10				9					3.38 кг
			3.902.1-10.2 00.01.03	ф12 AIII ГОСТ 5781-82 L=12.50			7				8				1.11 кг
			3.902.1-10.2 00.01.04	ф14 AIII ГОСТ 5781-82 L=2450				7				8			2.96 кг
			-01	ф16 AIII ГОСТ 5781-82 L=2450									7	8	3.87 кг
Б4		2	3.902.1-10.2 00.01.05	ф8 AI ГОСТ 5781-82 L=1350	22	26									0.77 кг
			-01	ф8 AI ГОСТ 5781-82 L=1350			5	9					9		0.53 кг
			-02	ф8 AI ГОСТ 5781-82 L=1750					22	26					0.69 кг
Б4		2	-03	ф8 AI ГОСТ 5781-82 L=1450							5	9		9	0.57 кг

Гл.инж.пр.	Новопинский	3.902.1-10.2 00.01.00	
Н.контр.	Платник	Сетка арматурная (С1 ÷ С10)	Стадия: Р; Лист; Листов: 1
Нач.отд.	Волошин		Укрводоканалпроект
Гл.спец.	Платник		
Рук.гр.	Лизенберг		
Рук.гр.	Клацман		

Инв.№подл. | Подпись и дата | Взам.инв.№

Гл.инж.пр.	Новопинский
Н.контр.	Платник
Нач.отд.	Волошин
Гл.спец.	Платник
Рук.гр.	Лизенберг
Рук.гр.	Клацман

3.902.1-10-2 00.01.00СБ

Сетка арматурная. Сборочный чертеж (С1 ÷ С10)

Стадия: Р; Лист; Листов: 1

Укрводоканалпроект

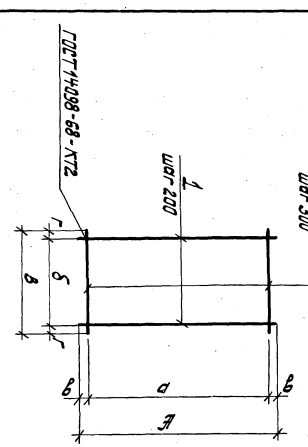

Обозначение	Марка	Ø мм	Б мм	а мм	б мм	в мм	г мм	Масса кг	Масса кг
3.902.1-10.2 00.01.00 -01	С1	6550	1350	6300	1800	12.5	7.5	15.14	116.32
-02	С3	7750	1350	7500	1800	12.5		10.42	
-03	С4	12.50	1350	12.00	1200	2.5		25.19	102.18
-04	С5	6550	1750	6300	1600	12.5		15.60	
-05	С6	7750	1750	7500	1600	12.5		11.73	
-06	С7	12.50	1450	12.00	1400	2.5	2.5	29.01	
-07	С8	2450	1350	2400	1200	2.5	7.5	31.86	36.09
-08	С9		1450		1400		2.5	4.23	
-09	С10								

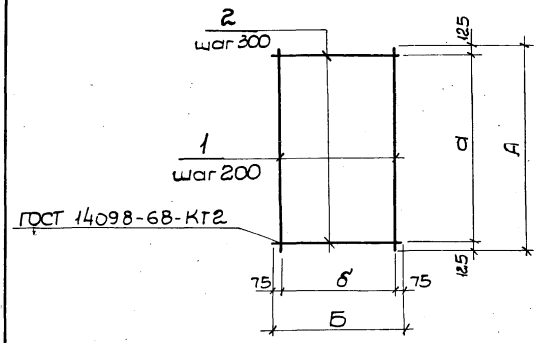

Обозначение	Марка	А мм	Б мм	а мм	б мм	Масса кг
3.902.1-10.2 00.02.00	С11	3550	1950	3300	1800	31.14
-01	С12		1750		1600	28.00
-02	С13	2950	1950	2400	1800	25.90
-03	С14	4150		3900		60.88
-04	С15					36.38
-05	С16	2950	1750	2400	1600	23.28
-06	С17	4150		3900		32.70

Гл.инж.пр.	Новомижский		
Н.контр.	Плотник		
Нач.отд.	Волошин		
Гл.спец.	Плотник		
Рук.гр.	Айзенберг		
Рук.гр.	Клюцман		

3.902.1-10.2 00.02.00СБ

Сетка арматурная. Сборочный чертеж (С11÷С17)

Стадия	Масса	Масштаб
Р	см. табл.	
Лист	Листов 1	

Укрводоканалпроект

2025 и

Формат	Зона	Поз.	Обозначение	Наименование	Кол. на исполнение 3.902.1-10.2 00.02.00-	01	02	03	04	05	06	Примечание
				Документация								
А4			3.902.1-10.2 00.02.00СБ	Сборочный чертеж	-	X	X	X	X	X	X	
А3			3.902.1-10.2 00.00.00ПЗ13	Техническая условия	-	X	X	X	X	X	X	
				Детали								
Б.Ч.		1	3.902.1-10.2 00.02.01	ф10AIII ГОСТ 5781-82 L=3550	10	9						2.19кг
Б.Ч.			3.902.1-10.2 00.02.02	ф10AIII ГОСТ 5781-82 L=2950			10			9		1.82кг
Б.Ч.			3.902.1-10.2 00.02.03	ф14AIII ГОСТ 5781-82 L=4150				10			9	5.01кг
			-01	ф10AIII ГОСТ 5781-82 L=4150					10			2.56кг
Б.Ч.		2	3.902.1-10.2 00.02.04	ф8AI ГОСТ 5781-82 L=1950	12		10	14	14			0.77кг
			3.902.1-10.2 00.02.05	ф8AI ГОСТ 5781-82 L=1750		12				10	14	0.69кг

Гл.инж.пр.	Новомижский		
Н.контр.	Плотник		
Нач.отд.	Волошин		
Гл.спец.	Плотник		
Рук.гр.	Айзенберг		
Рук.гр.	Клюцман		

3.902.1-10.2 00.02.00

Сетка арматурная (С11÷С17)

Стадия	Лист	Листов
Р		1

Укрводоканалпроект

Инв.№ подл. | Подпись и дата | Взам.инв.№

Формат	Зона	Поз.	Обозначение	Наименование	Кол. на исполнение 3.902.1-10.2 00.03.00 — 01	02	03	04	Примечание
				Документация					
А3			3.902.1-10.2 00.00.00 ПЗ л3	Технические условия	×	×	×	×	
А4			3.902.1-10.2 00.03.00 СБ	Сборочный чертеж	×	×	×	×	
А3			3.902.1-10.2 00.00.00 У	Узел 1÷6	×	×	×	×	
				Детали					
Б.Ч.		1	3.902.1-10.2 00.03.01	Ф12 АIII ГОСТ 5781-82 L=6550	10	10			5.82 кг
Б.Ч.			3.902.1-10.2 00.03.02	Ф14 АIII ГОСТ 5781-82 L=7750			10	10	9.36 кг
Б.Ч.		2	3.902.1-10.2 00.03.03	Ф12 АIII ГОСТ 5781-82 L=1950	22		26		1.73 кг
			-01	Ф16 АIII ГОСТ 5781-82 L=1950		22		26	3.08 кг
			-02	Ф18 АIII ГОСТ 5781-82 L=1950				26	3.90 кг
Б.Ч.		3	3.902.1-10.2 00.03.04	Полоса 100×10 ГОСТ 103-76 L=100	22		26		0.79 кг
			-01	Полоса 100×10 ГОСТ 103-76 L=120		22		26	0.94 кг
			-02	Полоса 100×10 ГОСТ 103-76 L=130				26	1.02 кг
Б.Ч.		4	3.902.1-10.2 00.03.05	Ф8 АIII ГОСТ 5781-82 L=120	44	44	52	52	0.05 кг

Гл. инж. пр.	Новоминский	
Н. контр.	Плотник	
Нач. отд.	Волошин	
Гл. спец.	Плотник	
Рук. гр.	Айзенберг	
Рук. гр.	Клацман	

3.902.1-10.2 00.03.00

Сетка арматурная (С18 ÷ С22)

Стадия	Лист	Листов
р		1

Укрводоканалпроект

Инв. № подл. | Подпись и дата | Взам. инв. №

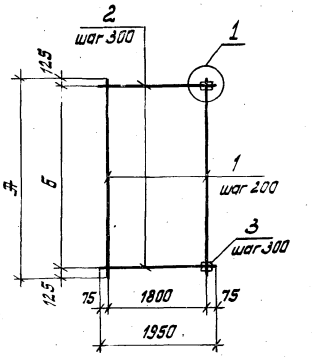

Обозначение	Марка	Размеры, мм А	Б	δ	Размеры шва, мм h	ℓ	Масса, кг	Примеч.
3.902.1-10.2 00.03.00	С18	6550	6300	100	4	50	115.84	
-01	С19			120		70	148.84	
-02	С20	7750	7500	100		50	161.72	
-03	С21			120		70	200.72	
-04	С22			130	5	80	224.12	

Табличные размеры „δ, h, ℓ" относятся к узлу 1, расположенному на док. 3.902.1-10.2 00.00.00У.

Гл. инж. пр.	Новоминский	
Н. контр.	Плотник	
Нач. отд.	Волошин	
Гл. спец.	Плотник	
Рук. гр.	Айзенберг	
Рук. гр.	Клацман	

3.902.1-10.2 00.03.00СБ

Сетка арматурная. Сборочный чертеж (С18 ÷ С22)

Стадия	Масса	Масштаб
р	см, табл.	—
Лист	Листов 1	

Укрводоканалпроект

Инв. № подл. | Подпись и дата | Взам. инв. №

Формат	Зона	Поз.	Обозначение	Наименование	Кол. на исполнение 3.902.1-10.2 00.04.00-										Примечание
					—	01	02	03	04						
				Документация											
А3			3.902.1-10.2 00.00.00 ПЗ л.3	Технические условия	×	×	×	×	×						
А4			3.902.1-10.2 00.04.00 СБ	Сборочный чертеж	×	×	×	×	×						
А3			3.902.1-10.2 00.00.00 У	Узел 1÷6											
				Детали											
Б.Ч.		1	3.902.1-10.2 00.04.01	Ф12АIII ГОСТ 5781-82 L=6550	10	10									5.82 кг
			3.902.1-10.2 00.04.02	Ф14АIII ГОСТ 5781-82 L=7750			10	10	10						9.36 кг
Б.Ч.		2	3.902.1-10.2 00.04.03	Ф12АIII ГОСТ 5781-82 L=1950	22		26								1.73 кг
				-01 Ф16АIII ГОСТ 5781-82 L=1950		22		26							3.08 кг
				-02 Ф18АIII ГОСТ 5781-82 L=1950					26						3.90 кг
Б.Ч.		3	3.902.1-10.2 00.04.04	Полоса 100×10 ГОСТ 103-76 L=100	22		26								0.79 кг
				-01 Полоса 100×10 ГОСТ 103-76 L=140		22		26							1.09 кг
				-02 Полоса 100×10 ГОСТ 103-76 L=150					26						1.17 кг
Б.Ч.		4	3.902.1-10.2 00.04.05	Ф8АIII ГОСТ 5781-82 L=120	44	44	52	52	52						0.05 кг

Гл. инж. пр.	Новоминский		
Н. контр.	Плотник		
Нач. отд.	Волошин		
Гл. спец.	Плотник		
Рук. гр.	Айзенберг		
Рук. гр.	Клацман		

3.902.1-10.2.00.04.00

Сетка арматурная (С23 ÷ С27)

Стадия	Лист	Листов
Р		1

Укрводоканалпроект

Инв. № подл. | Подпись и дата | Взам. инв. №

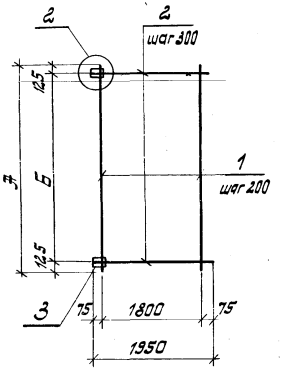

Обозначение	Марка	Размеры, мм А	Б	δ	Размеры шва, мм h	ℓ	Масса, кг	Примеч
3.902.1-10.2 00.04.00	С23	6550	6300	100	4	50	115.34	
-01	С24			140		70	152.14	
-02	С25	7750	7500	100		50	161.72	
-03	С26			140		70	204.62	
-04	С27			150	5	80	228.02	

Табличные размеры „δ, h, ℓ" относятся к узлу 2, расположенному на док. 3.902.1-10.2 00.00.00У.

Гл. инж. пр.	Новоминский	
Н. контр.	Плотник	
Нач. отд.	Волошин	
Гл. спец.	Плотник	
Рук. гр.	Айзенберг	
Рук. гр.	Клацман	

3.902.1-10.2 00.04.00СБ

Сетка арматурная. Сборочный чертеж. (С23 ÷ С27).

Стадия	Масса	Масштаб
Р	см. табл.	—

Лист | Листов 1

Укрводоканалпроект

Инв. № подл. | Подпись и дата | Взам. инв. №

20254 84

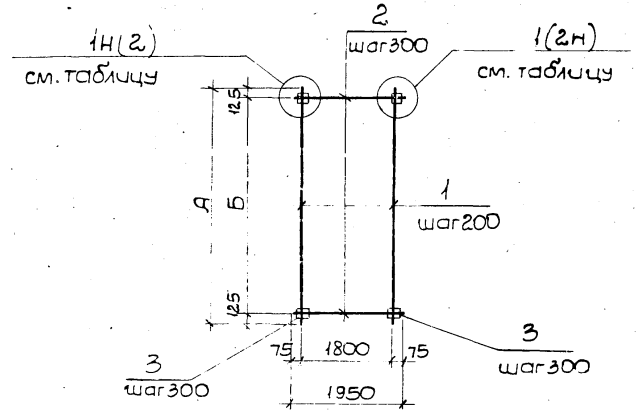

Обозначение	Марка	Размеры, мм			Размеры шва, мм		Номер узла	Масса, кг
		А	Б	б	h	l		
3.902.1-10.2 00.05.00	С28	6550	6300	100	4	50	1; 1н	135.42
-01	С29	7750	7500					184.86
-02	С30	6550	6300				2; 2н	135.42
-03	С31	7750	7500					184.86

Табличные размеры „б, h, l" относятся к узлам 1; 2, расположенным на док 3.902.1-10.2 00.00.00У.

Гл.инж.пр.	Новоминский		
Н.контр.	Плотник		
Нач.отд.	Волошин		
Гл.спец.	Плотник		
Рук.гр.	Айзенберг		
Рук.гр.	Клоцман		

3.902.1-10.2 00.05.00СБ

Сетка арматурная. Сборочный чертеж (С28÷С31)

Стадия	Масса	Масштаб
Р	см. табл.	—
Лист	Листов 1	

Укрводоканалпроект

20254 85

Инв.№ подл.	Подпись и дата	Взам.инв.№

Формат	Зона	Поз.	Обозначение	Наименование	Кол. на исполнение 3.902.1-10.2 00.05.00-				Примечание
					—	01	02	03	
				Документация					
А3			3.902.1-10.2 00.00.00ПЗ1З	Технические условия	X	X	X	X	
А4			3.902.1-10.2 00.05.00СБ	Сборочный чертеж	X	X	X	X	
А3			3.902.1-10.2 00.00.00У	Узел 1÷6	X	X	X	X	
				Детали					
Б.Ч.		1	3.902.1-10.2 00.05.01	ф12АIII ГОСТ 5781-82 L=6550	10		10		5.82кг
Б.Ч.			3.902.1-10.2 00.05.02	ф14АIII ГОСТ 5781-82 L=7750		10		10	9.36кг
Б.Ч.		2	3.902.1-10.2 00.05.03	ф12АIII ГОСТ 5781-82 L=1950	22	26	22	26	1.73кг
Б.Ч.		3	3.902.1-10.2 00.05.04	Полоса 100×10 ГОСТ 103-76 L=100	44	52	44	52	0.79кг
Б.Ч.		4	3.902.1-10.2 00.05.05	ф8АIII ГОСТ 5781-82 L=120	88	104	88	104	0.05кг

Гл.инж.пр.	Новоминский		
Н.контр.	Плотник		
Нач.отд.	Волошин		
Гл.спец.	Плотник		
Рук.гр.	Айзенберг		
Рук.гр.	Клоцман		

3.902.1-10.2 00.05.00

Сетка арматурная (С28÷С31)

Стадия	Лист	Листов
Р		1

Укрводоканалпроект

Формат	Зона	Поз.	Обозначение	Наименование	Кол. на исполнение 3.902.1-10.2 00.06.00-								Примечание
					—	01	02	03	04	05	06	07	
				Документация									
А3			3.902.1-10.2 00.00.00ПЗ1	Технические условия	X	X	X	X	X	X	X	X	
А4			3.902.1-10.2 00.06.00СБ	Сборочный чертеж	X	X	X	X	X	X	X	X	
				Детали									
5.4		1	3.902.1-10.2 00.06.01	ф10АIII ГОСТ 5781-82 L=6550	10		9		7	8			4.04кг
6.4			3.902.1-10.2 00.06.02	ф10АIII ГОСТ 5781-82 L=7750		10		9			7	8	4.78кг
6.4		2	3.902.1-10.2 00.06.03	ф10АIII ГОСТ 5781-82 L=1950	22	26							1.20кг
			3.902.1-10.2 00.06.04	ф10АIII ГОСТ 5781-82 L=1750			22	26					1.08кг
			3.902.1-10.2 00.06.05	ф10АIII ГОСТ 5781-82 L=1350					22		26		0.83кг
			3.902.1-10.2 00.06.06	ф10АIII ГОСТ 5781-82 L=1450						22		26	0.89кг

Гл. инж. пр.	Новоминский		
Н. контр.	Плотник		
Нач. отд.	Волошин		
Гл. спец.	Плотник		
Рук. гр.	Айзенберг		
Рук. гр.	Клоцман		

3.902.1-10.2 00.06.00

Сетка арматурная (С32 ÷ С39)

Стадия	Лист	Листов
Р		1

Укрводоканалпроект

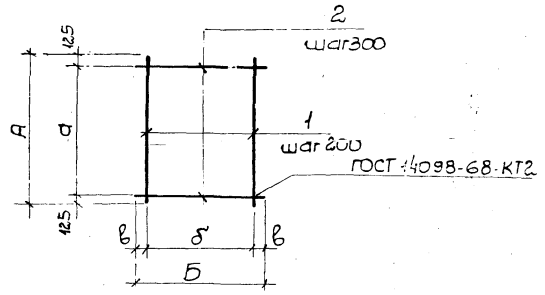

Обозначение	Марка	Размеры, мм					Масса, кг
		А	Б	а	б	в	
3.902.1-10.2 00.06.00	С32	6550	1950	6300	1800	75	66.80
-01	С33	7750		7500			79.00
-02	С34	6550	1750	6300	1600		60.12
-03	С35	7750		7500			71.10
-04	С36	6550	1350	6300	1200	75	46.54
-05	С37		1450		1400	25	51.90
-06	С38	7750	1350	7500	1200	75	55.04
-07	С39		1450		1400	25	61.38

Инв. N подл.	Подпись и дата	Взам. инв. N

Гл. инж. пр.	Новоминский	
Н. контр.	Плотник	
Нач. отд.	Волошин	
Гл. спец.	Плотник	
Рук. гр.	Айзенберг	
Рук. гр.	Клоцман	

3.902.1-10.2 00.06.00СБ

Сетка арматурная
Сборочный чертеж
(С32 ÷ С39)

Стадия	Масса	Масштаб
Р	см. табл.	—
Лист	Листов 1	

Укрводоканалпроект

20254 86

Инв. № подл.	Подпись и дата	Взам. инв. №

Формат	Зона	Поз.	Обозначение	Наименование	Кол. на исполнение 3.902.1-10.2 00.07.00-									Приме-чание
					–	01	02	03	04	05	06	07	08	
				Документация										
А3			3.902.1-10.2 00.00.00ПЗ.3	Технические условия	×	×	×	×	×	×	×	×	×	
А4			3.902.1-10.2 00.07.00 СБ	Сборочный чертеж	×	×	×	×	×	×	×	×	×	
				Детали										
Б.ч.		1	3.902.1-10.2 00.07.01	Ф12 AIII ГОСТ 5781-82 L=6550	11				10					5.82 кг
Б.ч.			3.902.1-10.2 00.07.02	Ф14 AIII ГОСТ 5781-82 L=7750		11	11	11		10	10	10	8	9.36 кг
Б.ч.		2	3.902.1-10.2 00.07.03	Ф18 AIII ГОСТ 5781-82 L=1950	22	26								3.90 кг
			-01	Ф20 AIII ГОСТ 5781-82 L=1950			26							4.81 кг
			-02	Ф22 AIII ГОСТ 5781-82 L=1950				26						5.82 кг
Б.ч.			3.902.1-10.2 00.07.04	Ф18 AIII ГОСТ 5781-82 L=1750					22	26				3.50 кг
			-01	Ф20 AIII ГОСТ 5781-82 L=1750							26			4.32 кг
			-02	Ф22 AIII ГОСТ 5781-82 L=1750								26		5.22 кг
Б.ч.			3.902.1-10.2 00.07.05	Ф20 AIII ГОСТ 5781-82 L=1350									26	3.33 кг

Гл. инж. пр.	Новоминский	
Н. контр.	Плотник	
Нач. отд.	Волошин	
Гл. спец.	Плотник	
Рук. гр.	Айзенберг	
Рук. гр.	Клацман	

3.902.1-10.2 00.07.00

Сетка арматурная (С40 ÷ С48)

Стадия	Лист	Листов
Р		1

Укрводоканалпроект

Инв. № подл.	Подпись и дата	Взам. инв. №

Гл. инж. пр.	Новоминский	
Н. контр.	Плотник	
Нач. отд.	Волошин	
Гл. спец.	Плотник	
Рук. гр.	Айзенберг	
Рук. гр.	Клацман	

3.902.1-10.2 00.07.00 СБ

Сетка арматурная. Сборочный чертеж. (С40 ÷ С48)

Стадия	Масса	Масштаб
Р	см. табл.	—
Лист	Листов 1	

Укрводоканалпроект

ГОСТ 14098-68-Т2

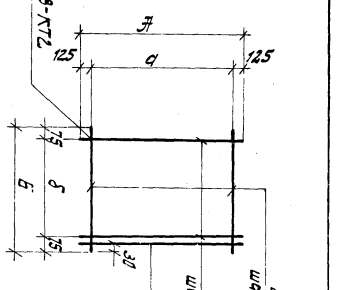

Обозначение	Марка	Размеры, мм А	Б	а	в	Масса, кг	Примеч.
3.902.1-10.2 00.07.00							
-01	С41	6550	1950	6300	1800	149.82	
-02	С42	7750		7500		204.36	
-03	С43					228.02	
-04	С44	6550	1750	6300	1600	254.28	
-05	С45					155.40	
-06	С46	7750		7500		205.32	
-07	С47					229.32	
-08	С48		1350	1200		161.46	

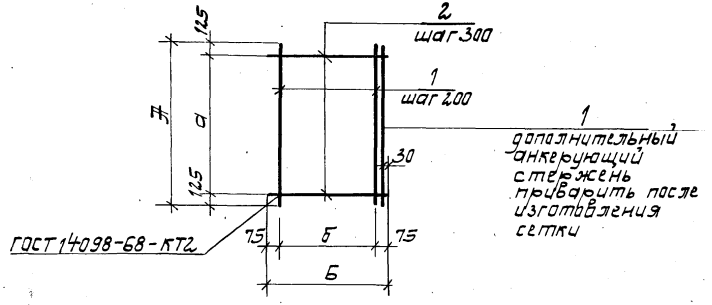

Обозначение	Марка	Размеры, мм А	Б	а	б	Масса, кг	Примеч.
3.902.1-10.2 00.08.00	С49	6550	1750	6300	1600	118.92	
-01	С50					135.20	
-02	С51	7750		7500		184.60	
-03	С52					205.92	
-04	С53	6550	1350	6300	1200	93.42	
-05	С54					105.69	
-06	С55	7750		7500		145.08	
-07	С56					181.22	
-08	С57	6550	1350	6300	1200	105.96	

Гл. инж. пр.	Новоминский		
Н. контр.	Плотник		
Нач. отд.	Волошин		
Гл. спец.	Плотник		
Рук. гр.	Лизенберг		
Рук. гр.	Блоцман		

3.902.1-10.2 00.08.00СБ

Сетка арматурная, Сборочный чертеж (С49 ÷ С57).

Стадия	Масса	Масштаб
Р	см. табл.	—

Лист | Листов 1

Укрводоканалпроект

Формат	Зона	Поз.	Обозначение	Наименование	Кол. на исполнение 3.902.1-10.2 00.08.00- 01	02	03	04	05	06	07	08	Примечание
				Документация									
А3			3.902.1-10.2 00.00.00ПЗ.3	Технические условия	X	X	X	X	X	X	X	X	
А4			3.902.1-10.2 00.08.00СБ	Сборочный чертеж	X	X	X	X	X	X	X	X	
				Детали									
Б4		1	3.902.1-10.2 00.08.01	ф12 АIII ГОСТ 5781-82 L=6550	10	10		8	8			8	5.82 кг
Б4			3.902.1-10.2 00.08.02	ф14 АIII ГОСТ 5781-82 L=7750			10	10		8	8		9.36 кг
Б4		2	3.902.1-10.2 00.08.03	ф16 АIII ГОСТ 5781-82 L=1750	22								2.76 кг
			-01	ф18 АIII ГОСТ 5781-82 L=1750		22	26						3.50 кг
			-02	ф20 АIII ГОСТ 5781-82 L=1750				26					4.32 кг
Б4			3.902.1-10.2 00.08.04	ф16 АIII ГОСТ 5781-82 L=1350					22				2.13 кг
			-01	ф18 АIII ГОСТ 5781-82 L=1350						22	26	22	2.70 кг
			-02	ф22 АIII ГОСТ 5781-82 L=1350								26	4.09 кг

3.902.1-10.2 00.08.00

Сетка арматурная (С49 ÷ С57).

Стадия	Лист	Листов
Р		1

Укрводоканалпроект

Гл. инж. пр.	Новоминский	
Н. контр.	Плотник	
Нач. отд.	Волошин	
Гл. спец.	Плотник	
Рук. гр.	Лизенберг	
Рук. гр.	Блоцман	

Взам. инв. №

Подпись и дата

Инв. № подл.

Взам. инв. №

Подпись и дата

Инв. № подл.

Инв. № подл.	Подпись и дата	Взам. инв. №

Формат	Зона	Поз.	Обозначение	Наименование	Кол. на исполнение 3.902.1-10.2 00.09.00- —	01	02	03	04	05	06	07	08	09	Примечание
				Документация											
А3			3.902.1-10.2 00.00.00 ПЗ л.3	Технические условия	✱	×	×	×	×	×	×	×	×	×	
А4			3.902.1-10.2 00.09.00 СБ	Сборочный чертеж	×	×	×	×	×	×	×	×	×	×	
				Детали											
Б.Ч.		1	3.902.1-10.2 00.09.01	Ф12 А III ГОСТ 5781-82 L=6550	9		10	10			8	8			5.82 кг
			3.902.1-10.2 00.09.02	Ф14 А III ГОСТ 5781-82 L=7750		9			10	10			8	8	9.36 кг
Б.Ч.		2	3.902.1-10.2 00.09.03	Ф16 А III ГОСТ 5781-82 L=1050											1.74 кг
			-01	Ф18 А III ГОСТ 5781-82 L=1050											2.10 кг
Б.Ч.			3.902.1-10.2 00.09.04	Ф18 А III ГОСТ 5781-82 L=1450	22										2.90 кг
			-01	Ф20 А III ГОСТ 5781-82 L=1450		26									3.58 кг
Б.Ч.			3.902.1-10.2 00.09.05	Ф16 А III ГОСТ 5781-82 L=1650			22								2.60 кг
			-01	Ф18 А III ГОСТ 5781-82 L=1650				22	26						3.30 кг
			-02	Ф20 А III ГОСТ 5781-82 L=1650						26					4.07 кг

Гл. инж. пр.	Новотинский	
Н. контр.	Плотник	
Нач. отд.	Валошин	
Гл. спец.	Плотник	
Рук. гр.	Ашенберг	
Рук. гр.	Клацман	

3.902.1-10.2 00.09.00

Сетка арматурная (С58 ÷ С67).

Стадия	Лист	Листов
Р	1	2

Укрводоканалпроект

Инв. № подл.	Подпись и дата	Взам. инв. №

Формат	Зона	Поз.	Обозначение	Наименование	Кол. на исполнение 3.902.1-10.2 00.09.00- —	01	02	03	04	05	06	07	08	09	Примечание
Б.Ч.		2	3.902.1-10.2 00.09.03	Ф16 А III ГОСТ 5781-82 L=1250							22				1.97 кг
			-01	Ф18 А III ГОСТ 5781-82 L=1250								22	26		2.50 кг
			-02	Ф22 А III ГОСТ 5781-82 L=1250										26	3.73 кг

3.902.1-10.2 00.09.00

Лист 2

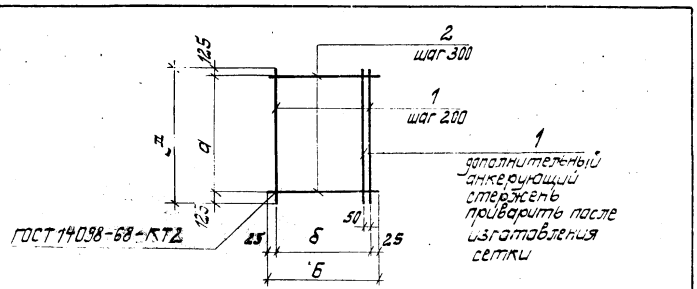

Обозначение	Марка	Размеры, мм А	Б	а	б	Масса, кг	Примеч.
3.902.1-10.2 00.09.00	С58	6550	1450	6300	1400	116.18	
-01	С59	7750		7500		177.32	
-02	С60	6550	1650	6300	1600	115.40	
-03	С61					130.80	
-04	С62	7750		7500		179.40	
-05	С63					199.42	
-06	С64	6550	1250	6300	1200	89.90	
-07	С65					101.56	
-08	С66	7750		7500		139.88	
-09	С67					171.86	

Инв. № подл. | Подпись и дата | Взам. инв. №

Гл. инж. пр.	Новотинский	
Н. контр.	Платник	
Нач. отд.	Волошин	
Гл. спец.	Платник	
Рук. гр.	Айзенберг	
Рук. гр.	Клацман	

3.902.1-10.2 00.09.00СБ

Сетка арматурная. Сборочный чертеж (С58 ÷ С67)

Стадия	Масса	Масштаб
Р	см. табл.	—
Лист	Листов 1	

Укрводоканалпроект

Инв. № подл. | Подпись и дата | Взам. инв. №

Формат	Зона	Поз.	Обозначение	Наименование	Кол. на исполнение 3.902.1-10.2 00.00- 01	02	03	04	Примечание
				Документация					
А3			3.902.1-10.2 00.00.00ПЗ.ТЭ	Технические условия	×	×	×	×	
А4			3.902.1-10.2 00.10.00СБ	Сборочный чертеж	×	×	×	×	
А3			3.902.1-10.2 00.00.00ГЧ	Узел 1:6	×	×	×	×	
				Детали					
Б4		1	3.902.1-10.2 00.10.01	Ф12 ГОСТ 5781-82 L=6550	9	9			5.38кг
Б4			3.902.1-10.2 00.10.02	Ф14 ГОСТ 5781-82 L=7750		9	9		9.36кг
Б4		2	3.902.1-10.2 00.10.03	Ф12 ГОСТ 5781-82 L=1750	22	26			1.55кг
			-01	Ф16 ГОСТ 5781-82 L=1750	22	26			2.76кг
			-02	Ф8 ГОСТ 5781-82 L=1750			26		3.50кг
Б4		3	3.902.1-10.2 00.10.04	Полоса 100х10 ГОСТ 103-76 L=100	22	26			0.79кг
			-01	Полоса 100х10 ГОСТ 103-76 L=110	22		26	26	0.86кг
Б4		4	3.902.1-10.2 00.10.05	Ф8 ГОСТ 5781-82 L=120	44	44	52	52	0.05кг

Гл. инж. пр.	Новотинский	
Н. контр.	Платник	
Нач. отд.	Волошин	
Гл. спец.	Платник	
Рук. гр.	Айзенберг	
Рук. гр.	Клацман	

3.902.1-10.2 00.10.00

Сетка арматурная (С68 ÷ С72)

Стадия	Лист	Листов
Р	8	1

Укрводоканалпроект

8.9

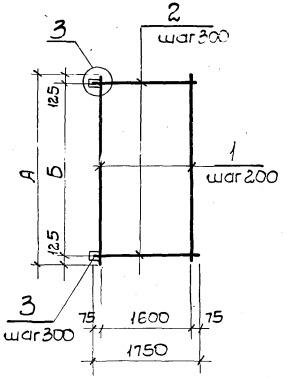

Обозначение	Марка	Размеры, мм А	Б	δ	Размеры шва, мм h	ℓ	Масса, кг	Примеч.
3.902.1-10.2 00.10.00	С68	6550	6300	100	4	50	102.10	
-01	С69			110		70	130.26	
-02	С70			100		50	147.68	
-03	С71	7750	7500	110		70	180.96	
-04	С72				5	80	200.20	

Табличные размеры „δ, h, ℓ" относятся к узлу 3, расположенному на док. 3.902.1-10.2 00.00.00У.

Инв. N подл. | Подпись и дата | Взам. инв. N

Гл. инж. пр.	Новоминский		
Н. контр.	Плотник		
Нач. отд.	Волошин		
Гл. спец.	Плотник		
Рук. гр.	Айзенберг		
Рук. гр.	Клюман		

3.902.1-10.2 00.10.000Б

Сетка арматурная. Сборочный чертеж (С68 ÷ С72)

Стадия	Масса	Масштаб
Р	см. табл.	—
Лист	Листов 1	

Укрводоканалпроект

Инв. N подл. | Подпись и дата | Взам. инв. N

Формат	Зона	Обозначение		Наименование	Кол. на исполнение 3.902.1-10.2 00.11.00- 01	Примечание
				Документация		
А3		3.902.1-10.2	00.00.000ЗЛ	Технические условия	X	
А4		3.902.1-10.2	00.11.000СБ	Сборочный чертеж	X	
А3		3.902.1-10.2	00.00.00У	Узел 1÷6	X	
				Детали		
БЧ	1	3.902.1-10.2	00.11.01	ф12 AIII ГОСТ 5781-82 L=6550	9	5.38кг
БЧ		3.902.1-10.2	00.11.02	ф14 AIII ГОСТ 5781-82 L=7750	9	9.86кг
БЧ	2	3.902.1-10.2	00.11.03	ф12 AIII ГОСТ 5781-82 L=1750	22 26	1.55кг
БЧ	3	3.902.1-10.2	00.11.04	Полоса 100×10 ГОСТ 103-76 L=100	44 52	0.79кг
БЧ	4	3.902.1-10.2	00.11.05	ф8 AIII ГОСТ 5781-82 L = 120	88 104	0.05кг

Гл. инж. пр.	Новоминский		
Н. контр.	Плотник		
Нач. отд.	Волошин		
Гл. спец.	Плотник		
Рук. гр.	Айзенберг		
Рук. гр.	Клюман		

3.902.1-10.2 00.11.00

Сетка арматурная (С73, С74)

Стадия	Лист	Листов
Р		

Укрводоканалпроект

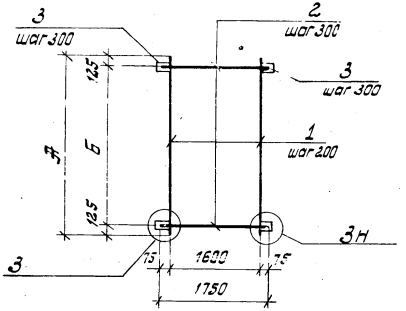

Обозначение	Марка	Размеры, мм			Размеры шва, мм		Масса, кг	Примеч.
		А	Б	δ	n	e		
3.902.1-10.2 00.11.00	С73	6550	6300	100	4	50	121.68	
-01	С74	7750	7500				170.82	

Табличные размеры „δ, h, l" относятся к узлу 3, расположенному на документе 3.902.1-10.2 00.00.00У.

Гл.инж.пр.	Новоминский		
Н.контр.	Плотник		
Нач.отд	Валашин		
Гл.спец.	Плотник		
Рук.гр.	Айзенберг		
Рук.гр.	Клоцман		

3.902.1-10.2 00.11.00 СБ

Сетка арматурная. Сборочный чертеж. (С73; С74)

Стадия	Масса	Масштаб
Р	см. табл.	—
Лист	Листов 1	

Укрводоканалпроект

Инв. № подл. | Подпись и дата | Взам. инв. №

Поз.	Обозначение		Наименование	Кол. на исполнение 3.902.1-10.2 00.12.00-			Приме-чание
				— 01			
			Документация				
Д3	3.902.1-10.2	00.00.00 ПЗ	Технические условия	×			
Д4	3.902.1-10.2	00.12.00 СБ	Сборочный чертеж	×	×		
Д3	3.902.1-10.2	00.00.00 У	Узел 1-6	×	×		
			Детали				
Б4	1 3.902.1-10.2	00.12.01	ф10 AIII ГОСТ 5781-82 L=6550	6			4.04кг
	-01		ф10 AIII ГОСТ 5781-82 L=7750		6		4.78кг
Б4	2 3.902.1-10.2	00.12.02	ф10 AIII ГОСТ 5781-82 L=1050	22	26		0.62кг
Б4	3 3.902.1-10.2	00.12.03	Полоса 80×10 ГОСТ 103-76 L=100	22	26		2.63кг
Б4	4 3.902.1-10.2	00.12.04	ф8 AIII ГОСТ 5781-82 L=120	44	52		0.05кг

Гл.инж.пр.	Новоминский		
Н.контр.	Плотник		
Нач.отд	Валашин		
Гл.спец.	Плотник		
Рук.гр.	Айзенберг		
Рук.гр.	Клоцман		

3.902.1-10.2 00.12.00

Сетка арматурная (С75, С76)

Стадия	Лист	Листов
Р		1

Укрводоканалпроект

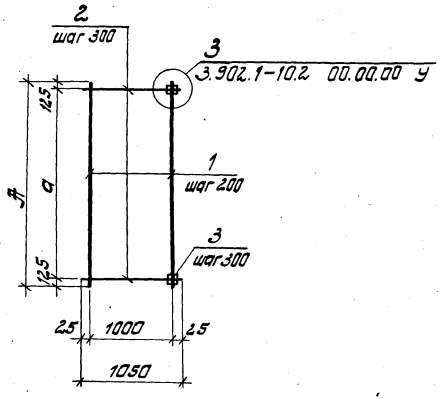

Обозначение	Марка	Размеры, мм А	Размеры, мм а	Масса кг	Примечание
3.902.1-10.2 00.12.00	С75	6550	6300	53.74	
-01	С76	7750	7500	63.55	

Гл.инж.пр.	Новоминский	
Н.контр.	Плотник	
Нач.отд.	Волошин	
Гл.спец.	Плотник	
Рук.гр.	Айзенберг	
Рук.гр.	Клацман	

Инв.№ подл. | Подпись и дата | Взам.инв.№

3.902.1-10.2 00.12.00СБ

Сетка арматурная. Сборочный чертеж (С75; С76)

Стадия	Масса	Масштаб
Р	см. табл.	—
Лист	Листов 1	

Укрводоканалпроект

Обозначение	Наименование	Кол. на исполнение 3.902.1-10.2 00.13.00 –								Примечание
		–	01							
	Документация									
3.902.1-10.2 00.00.00 ПЗ л.3	Технические условия	×	×							
3.902.1-10.2 00.13.00 СБ	Сборочный чертеж	×	×							
3.902.1-10.2 00.00.00 У	Узел 1÷6	×	×							
	Детали									
Б.Ч. 1 3.902.1-10.2 00.13.01	Ф12 А III ГОСТ 5781-82 L=6550	7								5.82 кг
Б.Ч. 3.902.1-10.2 00.13.02	Ф14 А III ГОСТ 5781-82 L=7750		7							9.36 кг
Б.Ч. 2 3.902.1-10.2 00.13.03	Ф16 А III ГОСТ 5781-82 L=1050	22								1.74 кг
-01	Ф18 А III ГОСТ 5781-82 L=1050		26							2.10 кг
Б.Ч. 3 3.902.1-10.2 00.13.04	Полоса 100×10 ГОСТ 103-76 L=140	22								1.09 кг
-01	Полоса 100×10 ГОСТ 103-76 L=150		26							1.17 кг
Б.Ч. 4 3.902.1-10.2 00.13.05	Ф8 А III ГОСТ 5781-82 L=120	44	52							0.05 кг

Гл.инж.пр.	Новоминский	
Н.контр.	Плотник	
Нач.отд.	Волошин	
Гл.спец.	Плотник	
Рук.гр.	Айзенберг	
Рук.гр.	Клацман	

3.902.1-10.2 00.13.00

Сетка арматурная (С77; С78)

Стадия	Лист	Листов
Р		1

Укрводоканалпроект

Инв.№ подл. | Подпись и дата | Взам.инв.№

20254 93

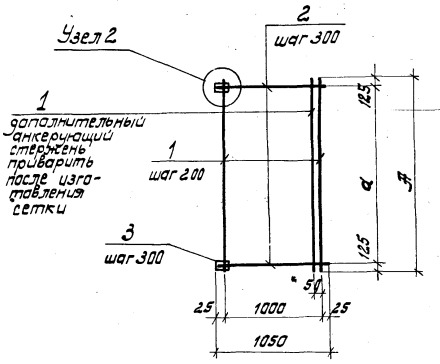

Обозначение	Марка	Размеры, мм			Размеры шва, мм		Масса, кг
		h	a	δ	h	ℓ	
3.902.1-10.2 00.13.00	С77	6550	6300	140	4	70	105.09
-01	С78	7500	7500	150	5	80	153.14

Табличные размеры „δ, h, ℓ" относятся к узлу 2, расположенному на документе 3.902.1-10.2 00.00.00ГУ.

Гл.инж.пр.	Новотинский		
Н.контр.	Плотник		
Нач.отд.	Валошин		
Гл.спец.	Плотник		
Рук.гр.	Айзенберг		
Рук.гр.	Клецман		

3.902.1-10.2 00.13.00СБ

Сетка арматурная. Сборочный чертеж (С77; С78)

Стадия	Масса	Масштаб
Р	см. табл.	—
Лист	Листов 1	

Укрводоканалпроект

Инв.№ подл. | Подпись и дата | Взам.инв.№

Обозначение		Наименование	Кол. на исполнение 3.902.1-10.2 00.14.00-			Примечание
			—	01		
		Документация				
ГЛ	3.902.1-10.2 00.00.00 ПЗ л.3	Технические условия	×	×		
ГЧ	3.902.1-10.2 00.14.00 СБ	Сборочный чертеж	×	×		
ГЛ	3.902.1-10.2 00.00.00ГУ	Узел 1-6	×	×		
		Детали				
БЧ 1	3.902.1-10.2 00.14.01	Ф12 AIII ГОСТ 5781-82 L=6550	6			5.82кг
БЧ 2	3.902.1-10.2 00.14.02	Ф14 AIII ГОСТ 5781-82 L=7350		6		9.36кг
БЧ 2	3.902.1-10.2 00.14.03	Ф16 AIII ГОСТ 5781-82 L=9450	22			1.50кг
	-01	Ф18 AIII ГОСТ 5781-82 L=9450		26		1.90кг
БЧ 3	3.902.1-10.2 00.14.04	Полоса 100×10 ГОСТ 103-76 L=1140	22			1.09кг
	-01	Полоса 100×10 ГОСТ 103-76 L=1150		26		1.17кг
БЧ 4	3.902.1-10.2 00.14.05	Ф8 AIII ГОСТ 5781-82 L=1120	44	52		0.05кг

Гл.инж.пр.	Новотинский		
Н.контр.	Плотник		
Нач.отд.	Валошин		
Гл.спец.	Плотник		
Рук.гр.	Айзенберг		
Рук.гр.	Клецман		

3.902.1-10.2 00.14.00

Сетка арматурная (С79; С80)

Стадия	Лист	Листов
Р		1

Укрводоканалпроект

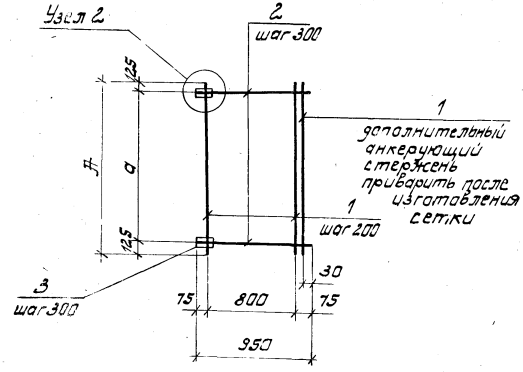

Обозначение	Марка	Размеры, мм A	a	δ	Размеры шва, мм h	l	Масса кг
3.902.1-10.2 00.14.00	С79	6550	6300	140	4	70	94.20
-01	С80	7750	7500	150	5	80	138.58

Табличные размеры „δ, h, l" относятся к узлу 2, расположенному на документе 3.902.1-10.2 00.00.00У.

Гл. инж. пр.	Новоминский	
Н. контр.	Плотник	
Нач. отд.	Волошин	
Гл. спец.	Плотник	
Рук. гр.	Айзенберг	
Рук. гр.	Клоцман	

Инв. № подл. | Подпись и дата | Взам. инв. №

3.902.1-10.2 00.14.00 СБ

Сетка арматурная. Сборочный чертеж. (С79; С80)

Стадия	Масса	Масштаб
Р	см. табл.	—
Лист	Листов 1	

Укрвадоканалпроект

Формат	Зона	Поз.	Обозначение	Наименование	Кол. на исполнение 3.902.1-10.2 00.15.00 — 01	02	03	04	05	06	07	08	09	Примечание
				Документация										
А4			3.902.1-10.2 00.15.00 СБ	Сборочный чертеж	X	X	X	X	X	X	X	X	X	
А4			3.902.1-10.2 00.00.00 ПЗ л.3	Технические условия	X	X	X	X	X	X	X	X	X	
А3			3.902.1-10.2 00.00.00 У	Узел 1÷6	X	X	X	X	X	X	X	X	X	
				Детали										
Б.Ч.	1		3.902.1-10.2 00.15.01	Ф10АIII ГОСТ 5781-82, L=6600	2	2	3	2	2					4.07кг
			-01	Ф10АIII ГОСТ 5781-82, L=7800						2	3	2	2	4.81кг
Б.Ч.	2		3.902.1-10.2 00.15.02	Ф14АIII ГОСТ 5781-82, L=520	22									0.63кг
			-01	Ф14АIII ГОСТ 5781-82, L=560		22								0.68кг
Б.Ч.			3.902.1-10.2 00.15.03	Ф16АIII ГОСТ 5781-82, L=890			22				26			1.41кг
			-01	Ф16АIII ГОСТ 5781-82, L=560				22					26	0.89кг
			-02	Ф16АIII ГОСТ 5781-82, L=630					22					1.00кг
			-03	Ф16АIII ГОСТ 5781-82, L=520						26				0.82кг
Б.Ч.			3.902.1-10.2 00.15.04	Ф18АIII ГОСТ 5781-82, L=560							26			1.12кг
Б.Ч.			3.902.1-10.2 00.15.05	Ф20АIII ГОСТ 5781-82, L=630								26		1.56кг

Исполнение 10 см. лист 3.

Гл. инж. пр.	Новоминский	
Н. контр.	Плотник	
Нач. отд.	Волошин	
Гл. спец.	Плотник	
Рук. гр.	Айзенберг	
Рук. гр.	Клоцман	

3.902.1-10.2 00.15.00

Сетка арматурная (С81 ÷ С91)

Стадия	Лист	Листов
Р	1	3

Укрвадоканалпроект

20254 95

Формат	Зона	Поз.	Обозначение	Наименование	Кол. на исполнение 3.902.1-10.2 00.15.00-										Примечание
					–	01	02	03	04	05	06	07	08	09	
5.4		3	3.902.1-10.2 00.15.06	Полоса 90×6 ГОСТ 103-76, L=140	22	22									0.59кг
			-01	Полоса 100×6 ГОСТ 103-76, L=140			22	22	22	26	26			26	0.66кг
			-02	Полоса 110×8 ГОСТ 103-76, L=140								26			0.97кг
			-03	Полоса 120×10 ГОСТ 103-76, L=140									26		1.32кг
5.4		4	3.902.1-10.2 00.15.07	Полоса 60×10 ГОСТ 103-76 L=60	22	22									0.28кг
			3.902.1-10.2 00.15.08	Полоса 70×12 ГОСТ 103-76, L=70			22	22	22	26	26			26	0.46кг
			3.902.1-10.2 00.15.09	Полоса 80×14 ГОСТ 103-76, L=80								26			0.70кг
			3.902.1-10.2 00.15.10	Полоса 80×16 ГОСТ 103-76, L=80									26		0.80кг

Инв.№ подл. | Подпись и дата | Взам. инв.№

Формат	Зона	Поз.	Обозначение	Наименование	Кол. на исполнение 3.902.1-10.2 00.15.00-										Примечание
					10										
				Документация											
Ф4			3.902.1-10.2 00.15.00 СБ	Сборочный чертеж	×										
А4			3.902.1-10.2 00.00.00 ПЗ т.3	Технические условия	×										
А3			3.902.1-10.2 00.00.00 У	Узел 1÷6	×										
				Детали											
5.4		1	3.902.1-10.2 00.15.01 - 01	Ф10 А III ГОСТ 5781-82, L=7800	2										4.81кг
5.4		2	3.902.1-10.2 00.15.05 - 01	Ф20 А III ГОСТ 5781-82, L=560	26										1.38кг
5.4		3	3.902.1-10.2 00.15.09 - 03	Полоса 130×10 ГОСТ 103-76, L=140	26										1.32кг
5.4		4	3.902.1-10.2 00.15.10	Полоса 80×16 ГОСТ 103-76, L=80	26										0.80кг

Обозначение	Марка	Размеры, мм a	B	c	d	e	ж	δ	к	ρ	Сварные швы, мм ℓ	h	Масса кг
3.902.1-10.2 00.15.00	С81	440			100	240	100	90	60	10	60	4	37.40
-01	С82	480				280							38.50
-02	С83	810	6600	6300	400	310	200						71.83
-03	С84	480			100	280	100		70	12	65		48.18
-04	С85	550			200	250	200	100					50.60
-05	С86	440			100	240	100						53.74
-06	С87	810			400	310	200						83.51
-07	С88	480	7800	7500	100	280	100	110	80	14	75	5	78.52
-08	С89	550			200	250	200	200		16	80		105.30
-09	С90	480			100	280	100	100	70	12	65	4	55.56
-10	С91							120	80	16	80	5	100.62

Табличные значения „δ, h, ℓ, к, ρ" относятся к узлам 5 и 6 расположенным на док. 3.902.1-10.2 00.00.00У.

Гл. инж. пр.	Новаминский		
Н. контр.	Плотник		
Нач. отд.	Волошин		
Гл. спец.	Платник		
Рук. гр.	Айзенберг		
Рук. гр.	Стоцман		

3.902.1-10.2 00.15.00 СБ

Сетка арматурная. Сварочный чертеж (С81 ÷ С91)

Стадия	Масса см.	Масштаб
Р	табл.	
Лист	Листов 1	

Укрводоканалпроект

Инв. № подл. | Подпись и дата | Взам. инв. №

Обозначение	Наименование	Кол. на исполнение 3.902.1-10.2 00.16.00 – 01	02	03	04	05	06	07	Примечание
	Документация								
3.902.1-10.2 00.16.00 СБ	Сборочный чертеж	Х	Х	Х	Х	Х	Х	Х	
3.902.1-10.2 00.00.00 ПЗ.3	Технические условия	Х	Х	Х	Х	Х	Х	Х	
3.902.1-10.2 00.00.00 У	Узел 1÷6	Х	Х	Х	Х	Х	Х	Х	
	Детали								
1 3.902.1-10.2 00.16.01	ф10АIII ГОСТ 5781-82, ℓ=6600	2	2	4	2				4.07кг
-01	ф10АIII ГОСТ 5781-82, ℓ=2800					2	2	4	4.81кг
2 3.902.1-10.2 00.16.02	ф14АIII ГОСТ 5781-82, ℓ=150	22				26		2	0.91кг
-01	ф14АIII ГОСТ 5781-82, ℓ=680		22				26		0.82кг
3.902.1-10.2 00.16.03	ф16АIII ГОСТ 5781-82, ℓ=980			22				26	1.55кг
3.902.1-10.2 00.16.02 -02	ф14АIII ГОСТ 5781-82, ℓ=610				22			26	0.74кг
3 3.902.1-10.2 00.16.04	Полоса 90×6 ГОСТ 103-76, ℓ=100	22	22	22	26	26	26		0.42кг
-01	Полоса 100×6 ГОСТ 103-76, ℓ=100			22			26		0.47кг

Гл. инж. пр.	Новаминский		
Н. контр.	Плотник		
Нач. отд.	Волошин		
Гл. спец.	Платник		
Рук. гр.	Айзенберг		
Рук. гр.	Стоцман		

3.902.1-10.2 00.16.00

Сетка арматурная (С92 ÷ С99)

Стадия	Лист	Листов
Р		1

Укрводоканалпроект

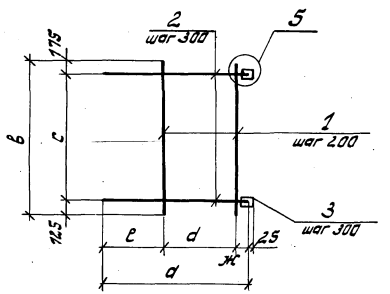

Обозначение	Марка	Размеры, мм							Сварные швы, мм		Масса кг
		а	в	с	d	е	ж	б	ℓ	h	
3.902.1-10.2 00.16.00	С92	750	6600	6300	200	450	100	90	60	4	37.40
-01	С93	680				380					35.42
-02	С94	980			600	295	85	100	65		60.72
-03	С95	610				310					33.66
-04	С96	750	7800	7500	200	450	100	90	60		44.20
-05	С97	680				380					41.86
-06	С98	980			600	295	85	100	65		71.76
-07	С99	610			200	310	100	90	60		39.78

Табличные значения „а", „ℓ", „h" относятся к узлу 5, расположенному на док. 3.902.1-10.2 00.00.004.

Инв.№ подл. | Подпись и дата | Взам.инв.№

Гл.инж.пр.	Новгинский		
Гл.констр.	Плотник		
Нач.отд.	Волошин		
Гл.спец.	Плотник		
Рук.гр.	Айзенберг		
Рук.гр.	Клочман		

3.902.1-10.2 00.16.00 СБ

Сетка арматурная. Сборочный чертеж (С92 ÷ С99)

Стадия	Масса	Масштаб
Р	см. табл.	
Лист	Листов 1	

Укроводоканалпроект

Инв.№ подл. | Подпись и дата | Взам.инв.№

Поз.	Обозначение	Наименование	Кол. на исполнение 3.902.1-10.2 00.17.00 –										Приме-чание
			–	01	02	03	04	05	06	07	08	09	
		Документация											
Ф4	3.902.1-10.2 00.11.00 СБ	Сборочный чертеж		X	X	X	X	X	X	X	X	X	
Ф4	3.902.1-10.2 00.00.00 ПЗ,ТЗ	Технические условия		X	X	X	X	X	X	X	X	X	
Ф3	3.902.1-10.2 00.00.00 У	Узел 1:5		X	X	X	X	X	X	X	X	X	
		Детали											
БЧ	1 3.902.1-10.2 00.17.01	ф11АIII ГОСТ 5781-82, L=6600	5	3	2	4	2	2					4.07кг
	-01	ф10АIII ГОСТ 5781-82, L=7800							5	3	2	2	4.81кг
БЧ	2 3.902.1-10.2 00.17.02	ф14АIII ГОСТ 5781-82, L=1300	22										1.57кг
	-01	ф14АIII ГОСТ 5781-82, L=1050		22									1.27кг
	-02	ф14АIII ГОСТ 5781-82, L=650			22								0.79кг
БЧ	3.902.1-10.2 00.17.03	ф16АIII ГОСТ 5781-82 L=1150				22							1.42кг
	-01	ф16АIII ГОСТ 5781-82, L=800					22						1.26кг
	-02	ф16АIII ГОСТ 5781-82, L=650						22			26		1.03кг

Исполнения 10÷12 см. лист 3.

Гл.инж.пр.	Новгинский		
Н.контр.	Плотник		
Нач.отд.	Волошин		
Гл.спец.	Плотник		
Рук.гр.	Айзенберг		
Рук.гр.	Клочман		

3.902.1-10.2 00.17.00

Сетка арматурная (С100 ÷ С112)

Стадия	Лист	Листов
Р	1	3

Укроводоканалпроект

Инв. № подл.	Подпись и дата	Взам. инв. №

Формат	Зона	Поз.	Обозначение	Наименование	Кол. на исполнение 3.902.1-10.2 00.17.00-										Примечание
					—	01	02	03	04	05	06	07	08	09	
Б.Ч.		2	3.902.1-10.2 00.17.03 -03	Ф16АIII ГОСТ 5781-82, L=1300							26				2.05кг
			-04	Ф16АIII ГОСТ 5781-82, L=1050								26			1.66кг
			3.902.1-10.2 00.17.04	Ф18АIII ГОСТ 5781-82 L=800										26	1.60кг
Б.Ч.		4	3.902.1-10.2 00.17.05	Полоса 60×10 ГОСТ 103-76, L=60	22	22	22								0.28кг
			3.902.1-10.2 00.17.06	Полоса 70×12 ГОСТ 103-76, L=70				22	22	22	26	26	26		0.46кг
			3.902.1-10.2 00.17.07	Полоса 80×14 ГОСТ 103-76 L=80										26	0.70кг

Инв. № подл.	Подпись и дата	Взам. инв. №

Формат	Зона	Поз.	Обозначение	Наименование	Кол. на исполнение 3.902.1-10.2 00.17.00-										Примечание
					10	11	12								
				Документация											
А4			3.902.1-10.2 00.17.00 СБ	Сборочный чертеж	×	×	×								
А4			3.902.1-10.2 00.00.00 ПЗ л.3	Технические условия	×	×	×								
А3			3.902.1-10.2 00.00.00 У	Узел 1÷6	×	×	×								
				Детали											
Б.Ч.		1	3.902.1-10.2 00.17.01 -01	Ф10АIII ГОСТ 5781-82, L=7800	4	2	4								4.81кг
Б.Ч.		2	3.902.1-10.2 00.17.04 -01	Ф18АIII ГОСТ 5781-82, L=1150	26										2.30кг
			3.902.1-10.2 00.17.08	Ф20АIII ГОСТ 5781-82, L=650		26									1.61кг
			-01	Ф20АIII ГОСТ 5781-82, L=1150			26								2.84кг
Б.Ч.		4	3.902.1-10.2 00.17.07	Полоса 80×14 ГОСТ 103-76, L=80	26										0.70кг
			-01	Полоса 80×16 ГОСТ 103-76, L=80		26	26								0.80кг

10254 99

Обозначение	Марка	Размеры, мм a	b	c	d	e	ж	u	к	р	Масса кг
3.902.1-10.2 00.17.00	С100	1300	6600	6300	800	280	200	220	60	10	61.05
-01	С101	1050			400	430		220			46.31
-02	С102	650			200	270		180			31.68
-03	С103	1150			600	350		200	70	12	66.44
-04	С104	800			200	380		220			45.98
-05	С105	650			100	330	100	220			40.92
-06	С106	1300	7800	7500	800	280	200	220			89.31
-07	С107	1050			400	430					69.55
-08	С108	650			200	270		180			48.36
-09	С109	800			200	380		220	80	14	69.42
-10	С110	1150			600	350		200			97.24
-11	С111	650			100	330	100	220		16	72.28
-12	С112	1150			600	350	200	200			113.88

Табличные значения „к, р" относятся к узлу 6, расположенному на док. 3.902.1-10.2 00.00.00ОУ.

Инв.№ подл. | Подпись и дата | Взам.инв.№

Гл.инж.пр.	Новоминский	
Н.контр.	Плотник	
Нач.отд.	Волошин	
Гл.спец.	Плотник	
Рук.гр.	Айзенберг	
Рук.гр.	Клацман	

3.902.1-10.2 00.17.00 СБ

Сетка арматурная. Сборочный чертеж (С100 ÷ С112)

Стадия	Масса	Масштаб
Р	см. табл.	
Лист	Листов 1	

Укроводоканалпроект

Обозначение		Наименование	Кол. на исполнение 3.902.1-10.2 00.18.00- 01	02	03	04	05	06	07	08	09	Приме-чание
		Документация										
	3.902.1-10.2 00.18.00 СБ	Сборочный чертеж	X	X	X	X	X	X	X	X	X	
	3.902.1-10.2 00.00.00 ПЗ л.3	Технические условия	X	X	X	X	X	X	X	X	X	
		Детали										
1	3.902.1-10.2 00.18.01	Ф10 AIII ГОСТ 5781-82, L=6600	3	3	5	2	2	4				4.07кг
-01		Ф10 AIII ГОСТ 5781-82, L=7800							3	3	5	2	4.81кг
2	3.902.1-10.2 00.18.02	Ф10 AIII ГОСТ 5781-82, L=1150	22					26				1.82кг
	3.902.1-10.2 00.18.03	Ф10 AIII ГОСТ 5781-82, L=1050		22					26			0.65кг
-01		Ф10 AIII ГОСТ 5781-82, L=1300			22					26		0.80кг
-02		Ф10 AIII ГОСТ 5781-82, L=650				22					26	0.40кг
-03		Ф10 AIII ГОСТ 5781-82, L=800					22					0.49кг
-04		Ф10 AIII ГОСТ 5781-82, L=1450						22				0.71кг

Гл.инж.пр. Новоминский
Н.контр. Плотник
Нач.отд. Волошин
Гл.спец. Плотник
Рук.гр. Айзенберг
Рук.гр. Клацман

3.902.1-10.2 00.18.00

Сетка арматурная (С113 ÷ С124)

Стадия	Лист	Листов
Р	1	2

Укроводоканалпроект

Исполнения 10, 11 см. лист 2.

Инв.№ подл. | Подпись и дата | Взам.инв.№

Формат	Зона	Поз.	Обозначение	Наименование	Кол. на исполнение 3.902.1-10.2 00.18.00- 10	11								Примечание
				Документация										
11			3.902.1-10.2 00.18.00 СБ	Сборочный чертеж	X	X								
11			3.902.1-10.2 00.00.00 ПЗ л.3	Технические условия	X	X								
				Детали										
Б.Ч.		1	3.902.1-10.2 00.18.01 -01	Ф10ЛIII ГОСТ 5781-82 L=7800	2	4								4.81кг
Б.Ч.		2	3.902.1-10.2 00.18.03 -03	Ф10ЛIII ГОСТ 5781-82, L=800	26									0.49кг
			-04	Ф10ЛIII ГОСТ 5781-82, L=1150		26								0.71кг

Инв. № подл. | Подпись и дата | Взам. инв. №

3.902.1-10.2 00.18.00

Лист 2

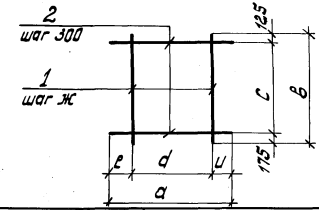

Обозначение	Марка	Размеры, мм a	в	c	d	e	u	ж	Масса кг
3.902.1-10.2 00.18.00	С113	1150	6600	6300	400	550	200	200	52.25
-01	С114	1050				350	300		26.51
-02	С115	1300			800	300	200		37.95
-03	С116	650			100		250	100	16.94
-04	С117	800			200		300	200	18.92
-05	С118	1150			600	325	225		31.90
-06	С119	1150	7800	7500	400	550	200		61.75
-07	С120	1050				350	300		31.33
-08	С121	1300			800	300	200		44.85
-09	С122	650			100		250	100	20.02
-10	С123	800			200		300	200	22.36
-11	С124	1150			600	325	225		37.70

Гл. инж. пр.	Новоминский	
Н. контр.	Плотник	
Нач. отд.	Волошин	
Гл. спец.	Плотник	
Рук. гр.	Айзенберг	
Рук. гр.	Клацман	

Инв. № подл. | Подпись и дата | Взам. инв. №

3.902.1-10.2 00.18.00 СБ

Сетка арматурная. Сборочный чертеж (С113 ÷ С124)

Стадия	Масса	Масштаб
Р	см. табл.	

Лист | Листов 1

Укрводоканалпроект

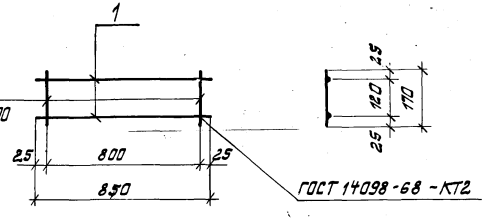

Формат	Зона	Поз.	Обозначение	Наименование	Кол.	Приме-чание
				Документация		
А3			3.902.1-10.2 00.00.00 ПЗ п3	Технические условия		
				Детали		
Б.Ч.		1	3.902.1-10.2 00.19.01	ф8 АI ГОСТ 5781-82 L=850	2	0.34кг
Б.Ч		2	3.902.1-10.2 00.19.02	ф8 АI ГОСТ 5781-82 L=170	5	0.07кг

Гл. инж. пр.	Новоминский		3.902.1-10.2 00.19.00
Н. контр.	Платник		Каркас плоский КР1
Нач. отд.	Волошин		Стадия: Р; Масса: 1.03кг; Масштаб:
Гл. спец.	Платник		Лист; Листов 1
Рук. гр.	Айзенберг		Укрводоканалпроект
Рук. гр.	Клоцман		

Инв. № подл. | Подпись и дата | Взам. инв. №

Формат	Зона	Поз.	Обозначение	Наименование	Кол. на исполнение 3.902.1-10.2. 00.20.00- —	01	02	Приме-чание
				Документация				
А3			3.902.1-10.2 00.00.00 ПЗ п3	Технические условия		X	X	
А4			3.902.1-10.2 00.20.00 СБ	Сборочный чертеж		X	X	
				Детали				
Б.Ч.		1	3.902.1-10.2 00.20.01	ф14 АII марки 10ГТ ГОСТ 5781-82 L=790	1			0.35кг
Б.Ч.			3.902.1-10.2 00.20.02	ф18 АII марки 10ГТ ГОСТ 5781-82 L=1410		1		2.82кг
Б.Ч.			3.902.1-10.2 00.20.03	ф20 АII марки 10ГТ ГОСТ 5781-82 L=1670			1	4.12кг

Гл. инж. пр.	Новоминский		3.902.1-10.2 00.20.00
Н. контр.	Платник		Изделие закладное (МН1÷МН3)
Нач. отд.	Волошин		Стадия: Р; Лист; Листов
Гл. спец.	Платник		Укрводоканалпроект
Рук. гр.	Айзенберг		
Рук. гр.	Клоцман		

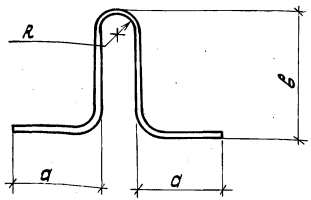

Обозначение	Марка	R мм	a мм	в мм	Масса, кг	Примеч.
3.902.1-10.2 00.20.00	МН1	30	150	240	0.95	
-01	МН2		450	250	2.82	
-02	МН3	40		280	4.12	

Гл.инж.пр.	Новотинский	
Н.контр.	Плотник	
Нач.отд.	Валошин	
Гл.спец.	Плотник	
Рук.гр.	Айзенберг	
Рук.гр.	Клацман	

3.902.1-10 00.20.00СБ

Изделие закладное. Сборочный чертеж (МН1 ÷ МН3)

Стадия	Масса	Масштаб
Р	см. табл.	—
Лист	Листов 1	

Укрводоканалпроект

Инв.№ подл. | Подпись и дата | Взам.инв.№

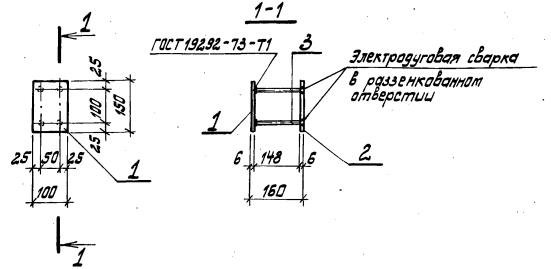

Формат	Зона	Поз.	Обозначение	Наименование	Кол.	Примеч.
				Документация		
А3			3.902.1-10.2 00.00.00ПЗ л.3	Технические условия		
				Детали		
Б.ч.		1	3.902.1-10.2 00.21.01	Полоса 100×6 ГОСТ 103-76 L=150	1	0.70кг
Б.ч.		2	-01	Полоса 100×6 ГОСТ 103-76 L=150	1	0.70кг
Б.ч.		3	3.902.1-10.2 00.21.02	Ф12 А III ГОСТ 5781-82 L=154	4	0.13кг

Закладное изделие выполнить в разобранном виде без приварки анкеров в раззенкованные отверстия. Приварку указанных анкеров выполнить при установке изделия в опалубку ручными валиковыми швами (см. СН 393-78, тип 2.1)

Гл.инж.пр.	Новотинский	
Н.контр.	Плотник	
Нач.отд.	Валошин	
Гл.спец.	Плотник	
Рук.гр.	Айзенберг	
Рук.гр.	Клацман	

3.902.1-10.2 00.21.00

Изделие закладное МН4

Стадия	Масса	Масштаб
Р	1.92кг	1:10
Лист	Листов 1	

Укрводоканалпроект

Инв.№ подл. | Подпись и дата | Взам.инв.№

Обозначение	Наименование	Кол. на исполнение 3.902.1-10.2 00.22.00 –									Примечание
		–	01	02	03	04					
	Документация										
3.902.1-10.2 00.00.00 ПЗ л3	Технические условия	×	×	×	×	×					
3.902.1-10.2 00.22.00 СБ	Сборочный чертеж	×	×	×	×	×					
3.902.1-10.2 00.00.00 У	Узел 1÷6	×	×	×	×	×					
	Детали										
3.902.1-10.2 00.22.01	Полоса 150×10 ГОСТ 103-76 L=200					1					2.35кг
-01	Полоса 150×12 ГОСТ 103-76 L=200	1	1								2.82кг
-02	Полоса 150×14 ГОСТ 103-76 L=200			1	1						3.29кг
3.902.1-10.2 00.22.02	Ф12 АIII ГОСТ 5781-82 L=280					2					0.11кг
3.902.1-10.2 00.22.03	Ф16 АIII ГОСТ 5781-82 L=300	2	2								0.47кг
3.902.1-10.2 00.22.04	Ф18 АIII ГОСТ 5781-82 L=320			2	2						0.64кг
3.902.1-10.2 00.22.05	Полоса 40×10 ГОСТ 103-76 L=40					2					0.12кг
3.902.1-10.2 00.22.06	Полоса 50×12 ГОСТ 103-76 L=50	2	2								0.23кг
-01	Полоса 50×14 ГОСТ 103-76 L=50			2	2						0.25кг
3.902.1-10.2 00.22.07	Ф8 АIII ГОСТ 5781-82 L=120	2	2	2	2	2					0.05кг

Инв. № подл. | Подпись и дата | Взам. инв. №

Гл. инж. пр.	Новоминский	
Н. контр.	Плотник	
Нач. отд.	Волошин	
Гл. спец.	Плотник	
Рук. гр.	Айзенберг	
Рук. гр.	Клоцман	

3.902.1-10.2 00.22.00

Изделие закладное (МН5 ÷ МН9)

Стадия	Лист	Листов
Р		1

Укрводоканалпроект

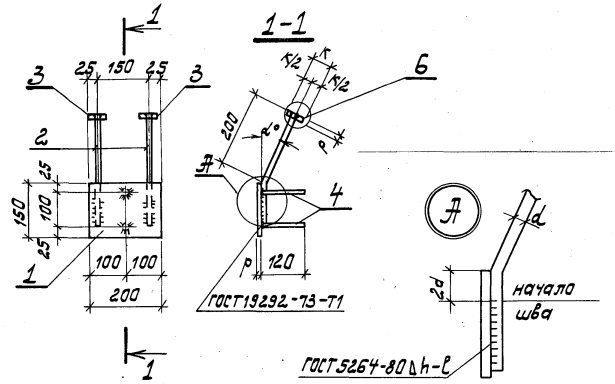

Обозначение	Марка	P мм	d мм	K мм	d°	Размеры шва, мм Δh	Размеры шва, мм l	Масса, кг
3.902.1-10.2 00.22.00	МН5	12	16	50	25	4	70	5.22
-01	МН6				30			
-02	МН7	14	18		25	5	80	6.07
-03	МН8				30			
-04	МН9	10	12	40	30	4	50	3.81

Инв. № подл. | Подпись и дата | Взам. инв. №

Гл. инж. пр.	Новоминский	
Н. контр.	Плотник	
Нач. отд.	Волошин	
Гл. спец.	Плотник	
Рук. гр.	Айзенберг	
Рук. гр.	Клоцман	

3.902.1-10.2 00.22.00 СБ

Изделие закладное. Сборочный чертеж (МН5 ÷ МН9)

Стадия	Масса	Масштаб
Р	см. табл.	—
Лист	Листов 1	

Укрводоканалпроект

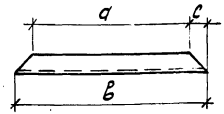

Обозначение	Марка	Размеры, мм a	в	c	Масса ед.кг	Примечание
3.902.1-10.2 00.23.00	МС1	250	320	50	2.75	
-01	МС2	430	530	40	4.55	
-02	МС11	400	500	40	4.30	
-03	МС3	350	440	50	3.78	
-04	МС4	560	640	30	5.50	
-05	МС5	420	500	55	4.30	
-06	МС6	510	610	50	5.24	
-07	МС13	490	590	50	5.07	
-08	МС7	460	560	40	4.81	
-09	МС8	990	1110	50	9.54	
-10	МС9	950	1060	50	9.11	
-11	МС10	390	480	50	4.12	
-12	МС12	470	570	50	4.90	
-13	МС14	770	870	55	7.47	
-14	МС15	780	910	55	7.82	
-15	МС16	840	950	55	8.16	
-16	МС17	720	840	55	7.22	
-17	МС19	550	640	60	5.50	
-18	МС20	1010	1110	40	9.54	
-19	МС18	900	990	50	8.50	

Взам.инв.№ | Подпись и дата | Инв.№ подл.

Гл.инж.пр.	Новоминский	
Н.контр.	Платник	
Нач.отд.	Волошин	
Гл.спец.	Платник	
Рук.гр.	Айзенберг	
Рук.гр.	Клоцман	

3.902.1-10.2 00.23.00

Изделие соединительное (МС1 ÷ МС20)

Стадия	Масса	Масштаб
Р	см. табл.	
Лист	Листов 1	

Швеллер 10 ГОСТ 8240-72*

Укрводоканалпроект

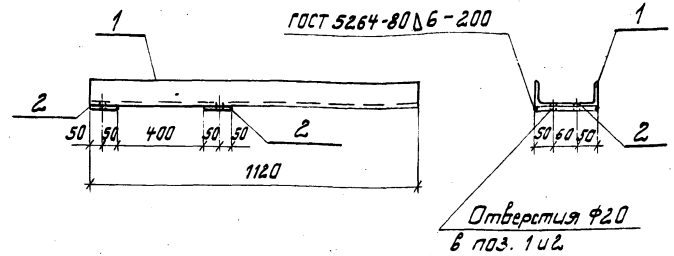

Формат	Зона	Поз.	Обозначение	Наименование	Кол.	Примечание
				Документация		
А3			3.902.1-10.2 00.00.00 ПЗ л. 3	Технические условия		
				Детали		
Б.Ч.		1	3.902.1-10.2 00.24.01	Швеллер 16 ГОСТ 8240-72* L=1120	1	15.90 кг
Б.Ч.		2	3.902.1-10.2 00.24.02	Полоса 150×10 ГОСТ 103-76 L=100	2	1.18 кг

Взам.инв.№ | Подпись и дата | Инв.№ подл.

Гл.инж.пр.	Новоминский	
Н.контр.	Платник	
Нач.отд.	Волошин	
Гл.спец.	Платник	
Рук.гр.	Айзенберг	
Рук.гр.	Клоцман	

3.902.1-10.2 00.24.00

Изделие соединительное МС21.

Стадия	Масса	Масштаб
Р	18,26кг	
Лист	Листов 1	

Укрводоканалпроект

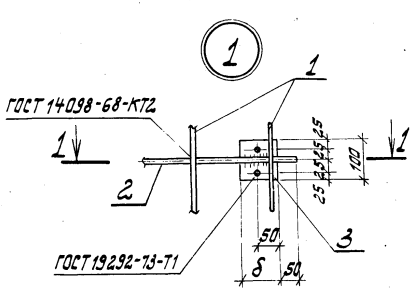

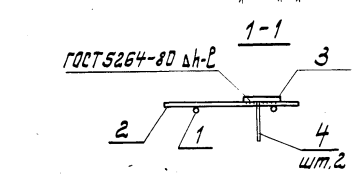

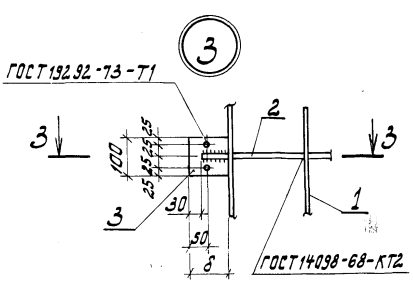

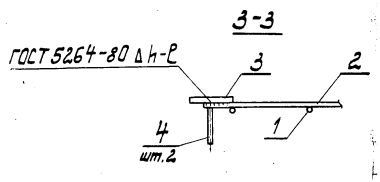

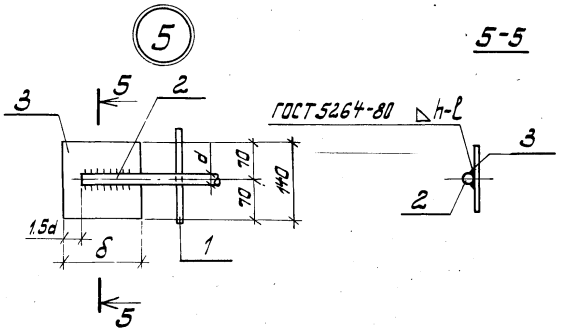

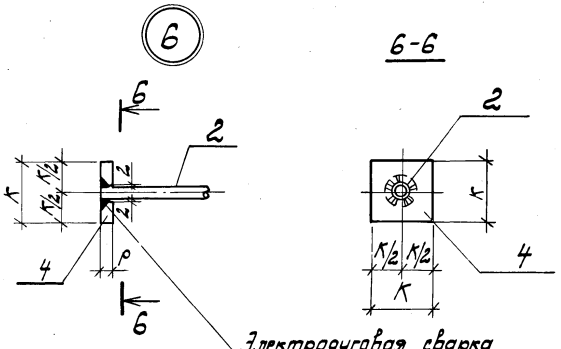

Электродуговая сварка в разделкованном отверстии ручными валиковыми швами (см. СН393-78, тип 21)

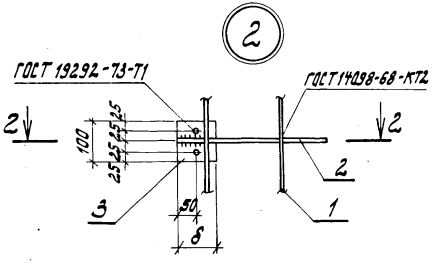

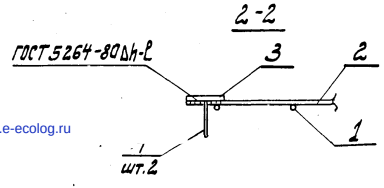

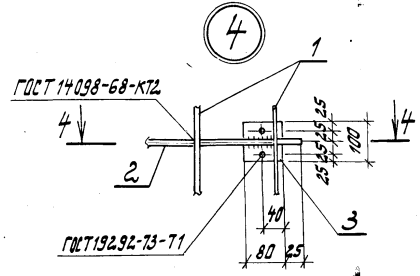

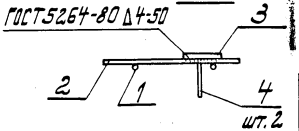

Гл. инж. пр.	Новаминский		
Н. контр.	Платник		
Нач. отд.	Волошин		
Гл. спец.	Платник		
Рук. гр.	Айзенберг		
Рук. гр	Клацман		

3.902.1-10.2 00.00.00 У

Узел 1÷6

Стадия	Лист	Листов
Р		1

Укрводоканалпроект

Инв. N подл. | Подпись и дата | Взам. инв. N

gost.e-ecolog.ru