ТИПОВЫЕ КОНСТРУКЦИИ, ИЗДЕЛИЯ И УЗЛЫ ЗДАНИЙ И СООРУЖЕНИЙ

# СЕРИЯ 3.902.1-10

# СБОРНЫЕ УНИФИЦИРОВАННЫЕ ЖЕЛЕЗОБЕТОННЫЕ СТЕНОВЫЕ ПАНЕЛИ ПОДЗЕМНЫХ ЧАСТЕЙ КРУГЛЫХ КАНАЛИЗАЦИОННЫХ НАСОСНЫХ СТАНЦИЙ

## ВЫПУСК 1

## ПАНЕЛИ СТЕНОВЫЕ

18282-02
ЦЕНА 2-51

РАБОЧИЕ ЧЕРТЕЖИ

gost.e-ecolog.ru

ЦЕНТРАЛЬНЫЙ ИНСТИТУТ ТИПОВОГО ПРОЕКТИРОВАНИЯ
ГОССТРОЯ СССР

Москва, А-445, Смольная ул., 22

Сдано в печать XII 1982 года

Заказ № 13055 Тираж 4650 экз.

ТИПОВЫЕ КОНСТРУКЦИИ, ИЗДЕЛИЯ И УЗЛЫ ЗДАНИЙ И СООРУЖЕНИЙ

# СЕРИЯ 3.902.1-10

# СБОРНЫЕ УНИФИЦИРОВАННЫЕ ЖЕЛЕЗОБЕТОННЫЕ СТЕНОВЫЕ ПАНЕЛИ ПОДЗЕМНЫХ ЧАСТЕЙ КРУГЛЫХ КАНАЛИЗАЦИОННЫХ НАСОСНЫХ СТАНЦИЙ

## ВЫПУСК 1

## ПАНЕЛИ СТЕНОВЫЕ.

РАБОЧИЕ ЧЕРТЕЖИ

РАЗРАБОТАНЫ ГПИ Укрводоканалпроект

| | |
|---|---|
| Директор института | В.Н.Якименко |
| Главный инженер института | Н.В.Писанко |
| Начальник отдела | М.Я.Волошин |
| Главный инженер проекта | И.Н.Новоминский |

ПРИ УЧАСТИИ: ЦНИИПРОМЗДАНИЙ

| | |
|---|---|
| Главный инженер института | И.А.Петров |
| Начальник отдела | Н.А.Ушаков |
| Главный инженер проекта | А.П.Черномаз |
| НИИЖБ Зам.директора института | Н.Н.Коровин |
| Руководитель лаборатории | Г.И.Бердичевский |

Утверждены и введены в действие с 1 марта 1983 года

Постановлением Госстроя СССР от 2 ноября 1982 года N° 267

| Обозначение | Наименование | | | стр. |
|---|---|---|---|---|
| | Содержание | | | |
| 3.902.1-10.1 00.00.00ТУ | Технические условия | | | 3÷8 |
| 01.00.00 | панель | стеновая | 1ПС | 9÷10 |
| 02.00.00 | панель | стеновая | 2ПС | 11÷17 |
| 02.00.00СБ | панель | стеновая | 2ПС.Сбор.черт. | 18÷21 |
| 03.00.00 | панель | стеновая | 3ПС | 22÷23 |
| 03.00.00СБ | панель | стеновая | 3ПС.Сбор.черт. | 24÷25 |
| 00.01.00 | каркас | плоский | КР | 26 |
| 00.02.00 | сетка | арматурная | С | 26 |
| 00.02.00СБ | сетка | арматурная | С.Сбор.черт. | 27 |
| 00.03.00 | сетка | арматурная | С | 27 |
| 00.03.00СБ | сетка | арматурная | С.Сбор.черт. | 28 |
| 00.04.00 | сетка | арматурная | С | 28÷29 |
| 00.04.00СБ | сетка | арматурная | С.Сбор.черт. | 29 |
| 00.05.00 | сетка | арматурная | С | 30 |
| 00.05.00СБ | сетка | арматурная | С.Сбор.черт. | 30 |
| 00.06.00 | сетка | арматурная | С | 31 |
| 00.06.00СБ | сетка | арматурная | С.Сбор.черт. | 31 |
| 00.07.00 | сетка | арматурная | С | 32 |
| 00.07.00СБ | сетка | арматурная | С.Сбор.черт. | 33 |
| 00.08.00 | сетка | арматурная | С | 33 |
| 00.08.00СБ | сетка | арматурная | С.Сбор.черт. | 34 |
| 00.09.00 | сетка | арматурная | С | 34÷35 |
| 00.09.00СБ | сетка | арматурная | С.Сбор.черт. | 36 |
| 00.10.00 | сетка | арматурная | С | 36÷38 |
| 00.10.00СБ | сетка | арматурная | С.Сбор.черт. | 38÷39 |
| 00.11.00 | сетка | арматурная | С | 39 |
| 00.11.00СБ | сетка | арматурная | С.Сбор.черт. | 40 |
| 00.12.00 | сетка | арматурная | С | 40÷41 |
| 00.12.00СБ | сетка | арматурная | С.Сбор.черт. | 41 |
| 00.13.00 | сетка | арматурная | С | 42 |

| Обозначение | Наименование | | | стр. |
|---|---|---|---|---|
| 3.902.1-10.1 00.13.00СБ | сетка | арматурная | С.Сбор.черт. | 13 |
| 00.14.00 | сетка | арматурная | С | 43 |
| 00.15.00 | сетка | арматурная | С | 44 |
| 00.15.00СБ | сетка | арматурная | С.Сбор.черт. | 44 |
| 00.16.00 | сетка | арматурная | С | 45 |
| 00.16.00СБ | сетка | арматурная | С.Сбор.черт. | 46 |
| 00.17.00 | сетка | арматурная | С | 46 |
| 00.17.00СБ | сетка | арматурная | С.Сбор.черт. | 47 |
| 00.18.00 | сетка | арматурная | С | 47 |
| 00.18.00СБ | сетка | арматурная | С.Сбор.черт. | 48 |
| 00.19.00 | сетка | арматурная | С | 48÷49 |
| 00.19.00СБ | сетка | арматурная | С.Сбор.черт. | 49 |
| 00.20.00 | сетка | арматурная | С | 50 |
| 00.20.00СБ | сетка | арматурная | С.Сбор.черт. | 50 |
| 00.21.00 | сетка | арматурная | С | 51 |
| 00.22.00 | изделие | закладное | МН | 51 |
| 00.22.00СБ | изделие | закладное | МН.Сбор.черт. | 52 |
| 00.23.00 | изделие | закладное | МН | 52÷53 |
| 00.23.00СБ | изделие | закладное | МН.Сбор.черт. | 53 |
| 00.24.00 | изделие | закладное | МН 11 | 54 |
| 00.25.00 | изделие | закладное | МН | 54 |
| 00.00.00У | узел 1÷7 | | | 55 |
| 00.00.00Вмс | Выборка стали | | | 56÷59 |
| 00.26.00 | изделие | соединительное | МС | 60 |
| 00.27.00 | изделие | соединительное | МС | 61 |
| 00.28.00 | изделие | соединительное | МС | 61 |
| 00.29.00 | изделие | соединительное | МС | 62 |
| 00.30.00 | изделие | соединительное | МС 63 | 62 |
| 00.31.00 | изделие | соединительное | МС | 63 |
| 00.32.00 | изделие | соединительное | МС | 64 |
| 00.00.00 | схемы укладки стеновых панелей на железнодо- | | | 64 |
| | рожную платформу и в полувагон | | | |

Инв. № подл. | Подпись и дата | Взам. инв. №

# Технические условия.

Серия 3.902.1-10 состоит из двух выпусков:
Выпуск 0. Материалы для проектирования. Монтажные узлы.
Выпуск 1. Панели стеновые.
Рабочие чертежи.

## 1. Технические требования.

1.1. Марка бетона по прочности на сжатие для панелей принята М300, по водонепроницаемости - В4. Марка бетона по морозостойкости должна назначаться в каждом конкретном проекте в соответствии с требованиями СНиП II-31-74 „Водоснабжение. Наружные сети и сооружения", п. 13.22.

1.2. Материалы для приготовления бетона должны отвечать требованиям ГОСТ 10178-76; ГОСТ 22266-76 и ГОСТ 10268-80.

При выборе вида цемента следует руководствоваться следующими указаниями:

— для бетона с морозостойкостью Мрз 150 и ниже следует применять низкоалюминатный или сульфатостойкий портландцемент, допускается применять пластифицированный и гидрофобный портландцемент;

— для бетона с морозостойкостью Мрз 100 и ниже допускается применять портландцемент;

— для бетона с морозостойкостью Мрз 50 допускается применять шлакопортландцемент.

Вода для приготовления бетонной смеси, промывки заполнителей, а также поливки твердеющего бетона должна отвечать требованиям ГОСТ 23732-79.

Для уменьшения водопотребления бетонной смеси и расхода цемента, а также для улучшения основных свойств бетона, следует вводить в бетонную смесь при ее приготовлении поверхностно-активные добавки в соответствии с ГОСТ 24211-80.

Оптимальное количество и состав добавок должны устанавливаться строительной лабораторией (СНиП III-15-76 „Правила производства и приемки работ. Бетонные и железобетонные конструкции монолитные", п. 4.5 и СНиП III-16-80 „Правила производства и приемки работ. Бетонные и железобетонные конструкции сборные, п. 5.7.).

1.3. Армирование стеновых панелей предусмотрено горячекатаной арматурной сталью класса А III и А I по ГОСТ 5781-81.

1.4. Монтажные петли приняты из горячекатаной арматуры класса А-II марки 10ГТ по ГОСТ 5781-81.

| | | | | | | | |
|---|---|---|---|---|---|---|---|
| Гл. инж. пр. | Новоминский | | | 3.902.1-10.1 00.00.00ТУ | | | |
| Н. контр. | Плотник | | | Технические условия. | Стадия | Лист | Листов |
| Нач. отд. | Волошин | | | | | 1 | 12 |
| Гл. спец. | Плотник | | | | Укрводоканалпроект | | |
| Рук. гр. | Айзенберг | | | | | | |

Инв. № подл. | Подпись и дата | Взам. инв. №

Инв. № подл. | Подпись и дата | Взам. инв. №

3.902.1-10.1 00.00.00ТУ

Лист 2

18282-02 4

1.4. Монтажные петли приняты из горячекатаной арматуры класса А-II марки 10ГТ по ГОСТ 5781-81.

1.5. Для закладных деталей принята прокатная углеродистая сталь группы В марок Ст3 по ГОСТ 380-71* В рабочих чертежах указан только класс применяемой стали. Марки стали должны назначаться в конкретных проектах в зависимости от характера нагрузок и температурных воздействий в соответствии с требованиями СНиП II-21-75, приложения 3 и 4.

1.6. Изделия должны поставляться потребителю после достижения бетоном проектной прочности на сжатие. Допускается по согласованию с проектной организацией и потребителем назначать отпускную прочность бетона ниже проектной, но не менее 70% от проектной марки бетона по прочности на сжатие. При этом должна учитываться возможность дальнейшего нарастания прочности бетона в конструкции в зависимости от технологии изготовления изделий, условий транспортирования, монтажа, климатических условий района строительства и времени года, однако к моменту обвалования сооружения (при строительстве в открытом котловане) или опускания сооружения в грунт (при строительстве опускным способом или способом „стена в грунте") прочность бетона должна быть проектной.

1.7. Отклонение фактической массы изделий при отпуске потребителю не должно превышать ±7% номинальной массы.

1.8. Сварку соединений арматуры и закладных деталей выполнять в соответствии с СН393-78 „Инструкция по сварке соединений арматуры и закладных деталей железобетонных конструкций."

1.9. Панели армируются сварными сетками и каркасами, разработанными по ГОСТ 23279-78, которые должны изготавливаться при помощи контактной точечной электросварки по ГОСТ 14098-68. Применение дуговой электросварки вместо предусмотренной контактной точечной не допускается.

К сварным сеткам, изготовленным на многоэлектродных машинах, привариваются дополнительные стержни и закладные детали.

1.10. В местах, предусмотренных проектом, для дуговой сварки стержневой арматуры с закладными деталями, а также для сварных соединений стержневой арматуры между собой следует применять электроды типа Э50А, Э42А, Э42 в соответствии с СН393-78.

1.11. Необетонируемые закладные детали панелей должны защищаться металлическим цинковым покрытием толщиной 150 мкм. Покрытие должно быть нанесено как на пластины, так и на анкерные стержни и элементы арматурных сеток, привариваемые к закладной детали, на длине 40-50 мм от пластины.

1.12. Панели следует изготавливать в стальных формах, удовлетворяющих требованиям ГОСТ 18886-73*. Для создания шероховатости наклонную торцевую поверхность формы выполнить из рифленой стали.

Инв.№ подл. | Подпись и дата | Взам.инв.№

1.13. Проектное положение арматурных изделий и толщину защитного слоя бетона следует фиксировать прокладками из цементно-песчаного раствора или пластмассовыми фиксаторами. Применение стальных фиксаторов, выходящих на поверхность изделий не допускается.

1.14. При бетонировании панелей должен быть обеспечен операционный технологический контроль на всех стадиях производства.

1.15. При изготовлении панелей отклонения в мм от проектных размеров не должны превышать:

| | |
|---|---|
| по длине | ±8 |
| по ширине | ±5 |
| по толщине | ±5 |
| по размерам вырезов, выступов, отверстий | ±5 |

1.16. Отклонения от прямолинейности реального профиля поверхности панели в любом сечении на длине 2 м (местная непрямолинейность) не должна превышать:

для наружных боковых поверхностей панелей ±3 мм

для остальных поверхностей ± 5 мм

1.17. Непрямолинейность на всю длину панелей, проверяемая в любом сечении боковых граней, не должна превышать:

для панелей общей длиной до 8м ± 8 мм

для панелей общей длиной свыше 8м ±13 мм.

Инв.№ подл. | Подпись и дата | Взам.инв.№



1.18. Отклонение от плоскостности панелей не должно превышать:

для панелей общей длиной до 8м - 8 мм

для панелей общей длиной свыше 8м - 13 мм.

1.19. Разность длин диагоналей лицевых плоскостей панелей не должна превышать:

для панелей общей длиной до 8м - 12 мм

для панелей общей длиной свыше 8м - 20 мм.

1.20. Отклонения от номинального положения элементов стальных закладных деталей, расположенных по проекту в одном уровне с поверхностью бетона, не должны превышать:

в плоскости панелей - 5 мм

из плоскости панелей - 3 мм.

1.21. Отклонения размеров пластин закладных деталей по длине и ширине не должны превышать 0, +5 мм.

1.22. Отклонения от толщины защитного слоя бетона, указанного на чертежах, не должны превышать ±5 мм.

1.23. Обнажение арматуры на поверхности изделий не допускается.

1.24. Открытые поверхности стальных закладных деталей, монтажные петли и строповочные отверстия должны быть очищены от наплывов бетона или раствора.

1.25. Размеры раковин, местных наплывов и впадин на бетонных поверхностях не

Инв.№ подл. | Подпись и дата | Взам.инв.№

должны превышать указанных в таблице:

Требования к бетонным поверхностям панелей

| Характеристика бетонной поверхности | | Предельные размеры, мм | | | | |
|---|---|---|---|---|---|---|
| | | раковины | | местных наплывов (высота) и впадин (глубина) | сколов бетона | |
| Вид | Категория по ГОСТ 13015-75 | диаметр | глубина | | глубина | длина на 1 м периметра |
| Внутренняя поверхность панелей | А6 | 6 | 3 | 3 | 5 | 50 |
| Наружная поверхность панелей | А7 | 15 | 5 | 5 | 10 | 100 |

1.26. В бетоне панелей, поставляемых потребителю, не допускаются трещины за исключением усадочных и поверхностных технологических трещин, ширина которых не должна превышать 0.1 мм.

## 2. Правила приемки.

2.1. Изделия должны приниматься техническим контролем предприятия-изготовителя в соответствии с требованиями настоящих технических условий и ГОСТ 13015-81.

2.2. Приемочные испытания панелей должны проводиться неразрушающими методами в соответствии с ГОСТ 8829-77.





2.3. Приемка должна производиться партиями не менее пяти панелей, изготовленных предприятием в течение одних суток. При изготовлении в сутки менее пяти изделий в состав партии могут входить панели, изготовленные в течение одной недели.

2.4. Потребитель имеет право производить выборочную контрольную проверку соответствия изделий требованиям настоящих технических условий.

2.5. Для контрольной проверки потребителем от каждой партии изделий, принятых техническим контролем, отбирают образцы в количестве 3%, но не менее трех штук, которые подвергают поштучному осмотру, обмеру и взвешиванию.

2.6. Если при проверке отобранных образцов окажется хотя бы одно изделие, не соответствующее требованиям настоящих технических условий, следует произвести повторную проверку на удвоенном количестве образцов. Если при повторной проверке окажется хотя бы одна изделие, не соответствующее требованиям настоящих технических условий, данная партия изделий приемке не подлежит.

2.7. Допускается по соглашению между изготовителем и потребителем приемку изделий производить поштучно.

Инв. № подл. | Подпись и дата | Взам. инв. №

2.8. Результаты приемочного контроля и испытаний должны быть записаны в журналы ОТК или заводской лаборатории. Изделия, поставляемые потребителю, должны иметь штамп технического контроля предприятия-изготовителя.

## 3. Методы контроля и испытаний.

3.1. Размеры, непрямолинейность и неплоскостность изделий, положение закладных деталей, вес, толщину защитного слоя бетона до арматуры, качество поверхностей и внешний вид изделий следует проверять по ГОСТ 13015-75.

3.2. Испытание сварных соединений арматурных, закладных и соединительных изделий и оценку их качества следует производить по ГОСТ 10922-75.

3.3. Прочность бетона на сжатие следует определять по ГОСТ 10180-78. Допускается определять фактическую прочность бетона в изделиях ультразвуковым методом по ГОСТ 17624-78.

3.4. Контроль и оценку проектной и отпускной прочности бетона на сжатие следует производить по ГОСТ 18105-72* или по ГОСТ 21217-75, с учетом однородности прочности бетона.

3.5. Водонепроницаемость бетона следует определять по ГОСТ 12730.5-78 на образцах 28 дневного возраста.



Инв.№ подл. | Подпись и дата | Взам.инв.№

3.6. Морозостойкость бетона следует определять по ГОСТ 10060-76.

3.7. Испытания бетона на водонепроницаемость и морозостойкость следует производить не реже одного раза в месяц, а также при замене материалов, применяемых для приготовления бетона, или изменении технологических процессов при изготовлении панелей.

## 4. Маркировка, хранение и транспортирование.

4.1. На каждом изделии, поставляемом потребителю, должны быть нанесены несмываемой краской при помощи трафарета или штампов следующие знаки:

а) товарный знак предприятия-изготовителя или его краткое наименование;

б) марка изделия;

в) дата изготовления изделия;

г) штамп технического контроля;

д) отпускная масса изделия в кг.

4.2. Маркировочные знаки должны быть нанесены на верхнем торце панелей.

4.3. Изготовитель должен сопровождать каждую принятую техническим контролем партию изделий или часть партии паспортам, в котором следует указывать:

а) наименование и адрес изготовителя;

б) номер и дату выдачи паспорта;



Инв.№ подл. | Подпись и дата | Взам.инв.№

182-82-02 8

в) номер партии или порядковый номер изделия;

г) наименование и марки панелей с указанием количества изделий каждой марки;

д) дату изготовления панелей;

е) проектную марку бетона;

ж) отпускную прочность бетона в процентах от проектной марки;

и) марки бетона по морозостойкости и водонепроницаемости;

к) обозначение настоящей серии.

Паспорт должен быть подписан лицом, ответственным за технический контроль предприятия-изготовителя.

4.4. Складировать панели следует в горизонтальном положении.

4.5. Погрузка, транспортирование и разгрузка панелей должны производиться с соблюдением мер, исключающих возможность их повреждения.

4.6. Транспортировка стеновых панелей автотранспортом может осуществляться по одной штуке в горизонтальном положении автопоездом в составе автомобиля МАЗ-504А и полуприцепа УПР12.12 или полуприцепа ПМ12.12 конструкции Минпромстроя СССР.

4.7. Транспортировка стеновых панелей железнодорожным транспортом может осуществляться на платформах либо в полувагонах с выполнением технических условий перевозки, размещения и крепления грузов. Примерные схемы укладки стеновых панелей на железнодорожной платформе и в полувагоне приведены на л. 3.902.1-10.1 0000.00.

4.8. Каждое изделие при хранении и транспортировке следует устанавливать на деревянные инвентарные прокладки, толщиной равной высоте выступающих монтажных петель плюс 20 мм.

Прокладки должны быть расположены по вертикали одна над другой по линии подъемных петель.





## 5. Гарантии поставщика

5.1. Изготовитель должен гарантировать соответствие поставляемых изделий требованиям настоящих технических условий при соблюдении потребителем правил транспортирования, условий применения и хранения изделий.

В спецификациях в графе „кол. на исполнение" номер серии и выпуска условно опущен.

Инв.№ подл. | Подпись и дата | Взам. инв.№



18282 02 9

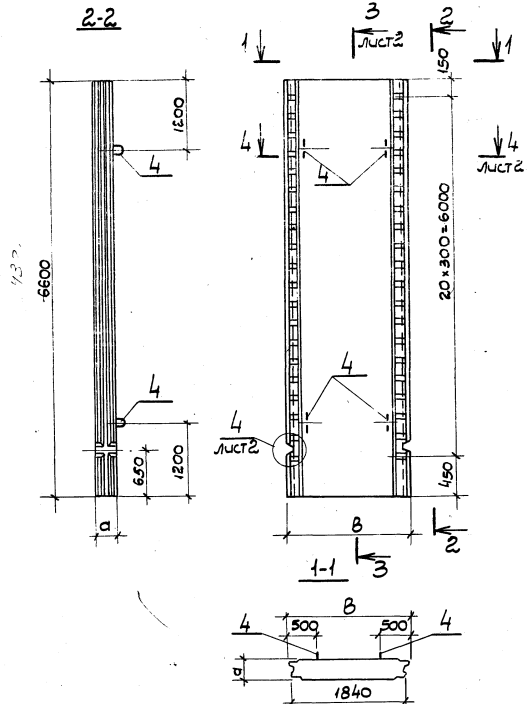


| Формат | Зона | Поз. | Обозначение | Наименование | Кол на испол. – | Кол на испол. 01 | Примеч. |
|---|---|---|---|---|---|---|---|
| | | | | Документация | | | |
| 11 | | | 3.902.1-10.1 00.00.00.ТУ | Технические условия | × | × | |
| 12 | | | 3.902.1-10.1 00.00.00ВМС | Выборка стали | × | × | |
| | | | | Сборочные единицы | | | |
| 11 | | 1 | 3.902.1-10.1 00.01.00 | Каркас плоский КР1 | | 10 | |
| | | | -01 | Каркас плоский КР2 | 10 | | |
| 11 | | 2 | 3.902.1-10.1 00.02.00 | Сетка арматурная С1 | 1 | | |
| | | | -01 | Сетка арматурная С2 | | 1 | |
| | | 3 | -02 | Сетка арматурная С3 | 1 | | |
| | | | -03 | Сетка арматурная С4 | | 1 | |
| 11 | | 4 | 3.902.1-10.1 00.11.00 | Изделие закладное МН1 | 4 | | |
| | | | -01 | Изделие закладное МН2 | | 4 | |
| | | | | Материалы | | | |
| | | | | Бетон марки 300 | 2.42 | 3.62 | м³ |

Таблицу исполнений см. на листе 2.

| | | | |
|---|---|---|---|
| Гл. инж. пр. | Новоминский | | |
| Н. контр. | Плотник | | |
| Нач. отд. | Волошин | | |
| Гл. спец. | Плотник | | |
| Рук. гр. | Айзенберг | | |

3.902.1-10.1 01.00.00 СБ

Панель стеновая 1ПС. Сборочный чертеж

| Стадия | Масса | Масштаб |
|---|---|---|
| Р | см. табл. | 1:50 |
| Лист 1 | Листов 2 | |

Укрводоканалпроект

Инв. № подл. | Подпись и дата | Взам. инв. №

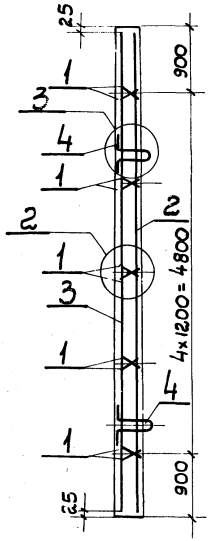


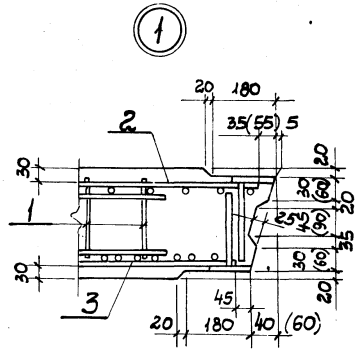


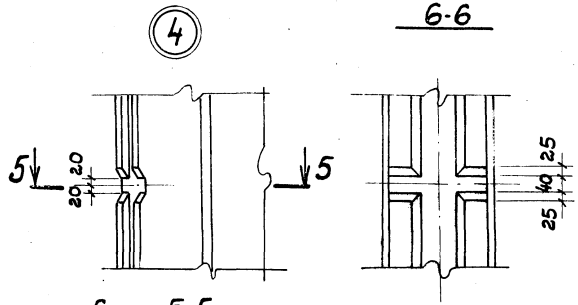


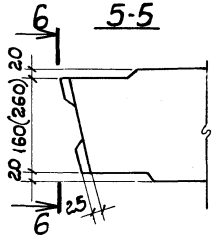


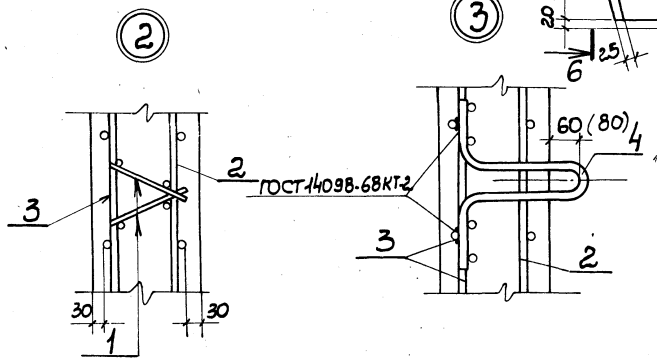


Размеры в скобках только для исполнения 01.

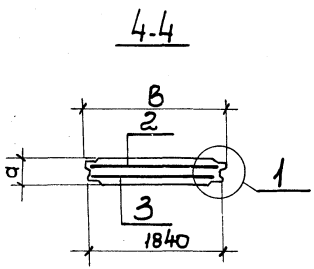


| Обозначение | Марка | а мм | в мм | Масса кг |
|---|---|---|---|---|
| 3.902.1-10.1 01.00.00 | 1пс66-1ш | 200 | 1930 | 6040 |
| -01 | 1пс66-2ш | 300 | 1990 | 9030 |
| | | | | |




Копировал Скороход 18.82-02 11 Формат 12

| Формат | Зона | Поз. | Обозначение | Наименование | Кол. на исполнение 02.00.00- — | 01 | 02 | 03 | 04 | 05 | 06 | 07 | 08 | 09 | Примечание |
|---|---|---|---|---|---|---|---|---|---|---|---|---|---|---|---|
| | | | | Документация | | | | | | | | | | | |
| 12 | | | 3.902.1-10.1 02.00.00 СБ | Сборочный чертеж | × | × | × | × | × | × | × | × | × | × | |
| 11 | | | 3.902.1-10.1 00.00.00 ТУ | Технические условия | × | × | × | × | × | × | × | × | × | × | |
| 12 | | | 3.902.1-10.1 00.00.00 ВМС | Выборка стали | × | × | × | × | × | × | × | × | × | × | |
| | | | | Сборочные единицы | | | | | | | | | | | |
| 11 | | 1 | 3.902.1-10.1 00.01.00 | Каркас плоский КР1 | 10 | 10 | 10 | 12 | 12 | 12 | 10 | 10 | 10 | 10 | |
| 11 | | 2 | 3.902.1-10.1 00.03.00 | Сетка арматурная С5 | 1 | | | | | | | | | | |
| | | | -01 | Сетка арматурная С6 | | 1 | | | | | | | | | |
| | | | -02 | Сетка арматурная С7 | | | 1 | | | | | | | | |
| | | | -03 | Сетка арматурная С8 | | | | 1 | | | | | | | |
| | | | -04 | Сетка арматурная С9 | | | | | 1 | | | | | | |
| | | | -05 | Сетка арматурная С10 | | | | | | 1 | | | | | |

| | | | |
|---|---|---|---|
| Гл.инж. пр. | Новотинский | 3.902.1-10.1 02.00.00 | |
| Н.контр. | Пластник | | |
| Нач.отд. | Балашин | Панель стеновая 2ПС | Стадия: Р; Лист: 1; Листов: 14 |
| Гл.спец. | Пластник | | Укрводоканалпроект |
| Рук. гр. | Азенберг | | |
| Ст.инж. | Усалинина | | |



| Формат | Зона | Поз. | Обозначение | Наименование | Кол. на исполнение 02.00.00- — | 01 | 02 | 03 | 04 | 05 | 06 | 07 | 08 | 09 | Примечание |
|---|---|---|---|---|---|---|---|---|---|---|---|---|---|---|---|
| 11 | | 2 | 3.902.1-10.1 00.04.00 | Сетка арматурная С11 | | | | | | | 1 | | | | |
| | | | -01 | Сетка арматурная С12 | | | | | | | | 1 | | | |
| | | | -02 | Сетка арматурная С13 | | | | | | | | | 1 | | |
| | | | -03 | Сетка арматурная С14 | | | | | | | | | | 1 | |
| 11 | | 3 | 3.902.1-10.1 00.09.00 | Сетка арматурная С37 | 1 | | | | | | | | | | |
| | | | -01 | Сетка арматурная С38 | | 1 | | | | | | | | | |
| | | | -02 | Сетка арматурная С39 | | | 1 | | | | | | | | |
| | | | -03 | Сетка арматурная С40 | | | | 1 | | | | | | | |
| | | | -04 | Сетка арматурная С41 | | | | | 1 | | | | | | |
| | | | -05 | Сетка арматурная С42 | | | | | | 1 | | | | | |
| | | | 3.902.1-10.1 00.10.00 | Сетка арматурная С49 | | | | | | | 1 | | | | |
| | | | -01 | Сетка арматурная С50 | | | | | | | | 1 | | | |
| | | | -02 | Сетка арматурная С51 | | | | | | | | | 1 | | |
| | | | -03 | Сетка арматурная С52 | | | | | | | | | | 1 | |
| 11 | | 4 | 3.902.1-10.1 00.12.00 | Сетка арматурная С69 | 1 | | | 1 | | | | | | | |
| | | | -01 | Сетка арматурная С70 | | 1 | | | 1 | | | | | | |
| | | | -02 | Сетка арматурная С71 | | | 1 | | | 1 | | | | | |



21.03.2022

| Формат | Зона | Поз. | Обозначение | Наименование | Кол. на исполнение 02.00.00- — | 01 | 02 | 03 | 04 | 05 | 06 | 07 | 08 | 09 | Примечание |
|---|---|---|---|---|---|---|---|---|---|---|---|---|---|---|---|
| | | | | | | | | | | | | | | | |
| 11 | 4 | | 3.902.1-10.1 00.12.00-03 | Сетка арматурная С72 | | | | | | | 1 | | | | |
| | | | -04 | Сетка арматурная С73 | | | | | | | | 1 | | | |
| | | | -05 | Сетка арматурная С74 | | | | | | | | | 1 | | |
| | | | -06 | Сетка арматурная С75 | | | | | | | | | | 1 | |
| 11 | 5 | | 3.902.1-10.1 00.13.00 | Сетка арматурная С76 | 1 | | | 1 | | | | | | | |
| | | | -01 | Сетка арматурная С77 | | 1 | | | 1 | | | | | | |
| | | | -02 | Сетка арматурная С78 | | | 1 | | | 1 | | | | | |
| | | | -03 | Сетка арматурная С79 | | | | | | | 1 | | | | |
| | | | -04 | Сетка арматурная С80 | | | | | | | | 1 | | | |
| | | | -05 | Сетка арматурная С81 | | | | | | | | | 1 | | |
| | | | -06 | Сетка арматурная С82 | | | | | | | | | | 1 | |
| 11 | 6 | | 3.902.1-10.1 00.14.00 | Сетка арматурная С83 | 2 | 2 | 2 | | | | 2 | 2 | 2 | 2 | |
| | | | -01 | Сетка арматурная С84 | | | | 2 | 2 | 2 | | | | | |
| 11 | 7 | | 3.902.1-10.1 00.22.00-01 | Изделие закладное МН2 | 4 | 4 | 4 | | | | 4 | 4 | 4 | 4 | |
| | | | -02 | Изделие закладное МН3 | | | | 4 | 4 | 4 | | | | | |
| 11 | 8 | | 3.902.1-10.1 00.23.00 | Изделие закладное МН4 | 1 | | | 1 | | | | | | | |
| | | | -01 | Изделие закладное МН5 | | 1 | | | 1 | | | | | | |



Инв.№подл. | Подпись и дата | Взам. инв.№

| Формат | Зона | Поз. | Обозначение | Наименование | Кол. на исполнение 02.00.00- — | 01 | 02 | 03 | 04 | 05 | 06 | 07 | 08 | 09 | Примечание |
|---|---|---|---|---|---|---|---|---|---|---|---|---|---|---|---|
| 11 | 8 | | 3.902.1-10.1 00.23.00-02 | Изделие закладное МН6 | | | 1 | | | 1 | | | | | |
| | | | -03 | Изделие закладное МН7 | | | | | | | 1 | | | | |
| | | | -04 | Изделие закладное МН8 | | | | | | | | 1 | | | |
| | | | -05 | Изделие закладное МН9 | | | | | | | | | 1 | | |
| | | | -06 | Изделие закладное МН10 | | | | | | | | | | 1 | |
| 11 | 9 | | 3.902.1-10.1 00.24.00 | Изделие закладное МН11 | 1 | 1 | 1 | 1 | 1 | 1 | 1 | 1 | 1 | 1 | |
| 11 | 10 | | 1.400-15 | Изделие закладное МН538 | 1.5 | 1.5 | 1.5 | 1.5 | 1.5 | 1.5 | 1.5 | 1.5 | 1.5 | 1.5 | м |
| | | | | Детали | | | | | | | | | | | |
| 64 | 11 | | 3.902.1-10.1 02.00.01 | ф6АI ГОСТ5781-81 ℓср=300 | 24 | 24 | 24 | 24 | 24 | 24 | 24 | 24 | 24 | 24 | 0.07кг |
| | | | | Материалы | | | | | | | | | | | |
| | | | | Бетон марки 300 | 3.86 | 3.86 | 3.86 | 4.46 | 4.46 | 4.46 | 3.86 | 3.86 | 3.86 | 3.86 | м³ |

Исполнения 10÷19 см. л. 5÷8;
Исполнения 20÷29 см. л. 9÷12;
Исполнения 30,31 см. л. 13, 14



12222 02 13

Инв. № подл. | Подпись и дата | Взам. инв. №

| Формат | Зона | Поз. | Обозначение | Наименование | Кол. на исполнение 02.00.00- 10 | 11 | 12 | 13 | 14 | 15 | 16 | 17 | 18 | 19 | Примечание |
|---|---|---|---|---|---|---|---|---|---|---|---|---|---|---|---|
| | | | | Документация | | | | | | | | | | | |
| 12 | | | 3.902.1-10.1 02.00.00 СБ | Сборочный чертеж | × | × | × | × | × | × | × | × | × | × | |
| 11 | | | 3.902.1-10.1 00.00.00 ТУ | Технические условия | × | × | × | × | × | × | × | × | × | × | |
| 12 | | | 3.902.1-10.1 00.00.00 ВМС | Выборка стали | × | × | × | × | × | × | × | × | × | × | |
| | | | | Сборочные единицы | | | | | | | | | | | |
| 11 | | 1 | 3.902.1-10.1 00.01.00 | Каркас плоский КР1 | 12 | 12 | 12 | 12 | 10 | 12 | 10 | 10 | 10 | 12 | |
| 11 | | 2 | 3.902.1-10.1 00.04.00-04 | Сетка арматурная С15 | 1 | | | | | | | | | | |
| | | | -05 | Сетка арматурная С16 | | 1 | | | | | | | | | |
| | | | -06 | Сетка арматурная С17 | | | 1 | | | | | | | | |
| | | | -07 | Сетка арматурная С18 | | | | 1 | | | | | | | |
| | | | 3.902.1-10.1 00.05.00 | Сетка арматурная С19 | | | | | 1 | | | | | | |
| | | | -01 | Сетка арматурная С20 | | | | | | 1 | | | | | |
| | | | 3.902.1-10.1 00.06.00 | Сетка арматурная С21 | | | | | | | 1 | | | | |
| | | | -01 | Сетка арматурная С22 | | | | | | | | 1 | | | |
| | | | -02 | Сетка арматурная С23 | | | | | | | | | 1 | | |



Инв. № подл. | Подпись и дата | Взам. инв. №

| Формат | Зона | Поз. | Обозначение | Наименование | Кол. на исполнение 02.00.00- 10 | 11 | 12 | 13 | 14 | 15 | 16 | 17 | 18 | 19 | Примечание |
|---|---|---|---|---|---|---|---|---|---|---|---|---|---|---|---|
| 11 | | 2 | 3.902.1-10.1 00.06.00-03 | Сетка арматурная С24 | | | | | | | | | | 1 | |
| 11 | | 3 | 3.902.1-10.1 00.10.00-04 | Сетка арматурная С53 | 1 | | | | | | | | | | |
| | | | -05 | Сетка арматурная С54 | | 1 | | | | | | | | | |
| | | | -06 | Сетка арматурная С55 | | | 1 | | | | | | | | |
| | | | -07 | Сетка арматурная С56 | | | | 1 | | | | | | | |
| | | | 3.902.1-10.1 00.11.00 | Сетка арматурная С65 | | | | | 1 | | | | | | |
| | | | -01 | Сетка арматурная С66 | | | | | | 1 | | | | | |
| | | | 3.902.1-10.1 00.09.00-06 | Сетка арматурная С43 | | | | | | | 1 | | | | |
| | | | -07 | Сетка арматурная С44 | | | | | | | | 1 | | | |
| | | | -08 | Сетка арматурная С45 | | | | | | | | | 1 | | |
| | | | -09 | Сетка арматурная С46 | | | | | | | | | | 1 | |
| 11 | | 4 | 3.902.1-10.1 00.12.00- | Сетка арматурная С69 | | | | | | | 1 | | | 1 | |
| | | | -01 | Сетка арматурная С70 | | | | | | | | 1 | | | |
| | | | -02 | Сетка арматурная С71 | | | | | | | | | 1 | | |
| | | | -03 | Сетка арматурная С72 | 1 | | | | | | | | | | |
| | | | -04 | Сетка арматурная С73 | | 1 | | | | | | | | | |
| | | | -05 | Сетка арматурная С74 | | | 1 | | | | | | | | |
| | | | -06 | Сетка арматурная С75 | | | | 1 | 1 | 1 | | | | | |





02782-02 14

| Формат | Зона | Поз. | Обозначение | Наименование | Кол. на исполнение 02.00.00- 10 | 11 | 12 | 13 | 14 | 15 | 16 | 17 | 18 | 19 | Примечание |
|---|---|---|---|---|---|---|---|---|---|---|---|---|---|---|---|
| 11 | | 5 | 3.902.1-10.1 00.13.00 | Сетка арматурная С76 | | | | | | | 1 | | | 1 | |
| | | | -01 | Сетка арматурная С77 | | | | | | | | 1 | | | |
| | | | -02 | Сетка арматурная С78 | | | | | | | | | 1 | | |
| | | | -03 | Сетка арматурная С79 | 1 | | | | | | | | | | |
| | | | -04 | Сетка арматурная С80 | | 1 | | | | | | | | | |
| | | | -05 | Сетка арматурная С81 | | | 1 | | | | | | | | |
| | | | -06 | Сетка арматурная С82 | | | | 1 | 1 | 1 | | | | | |
| 11 | | 6 | 3.902.1-10.1 00.14.00 | Сетка арматурная С83 | | | | | 2 | | 2 | 2 | 2 | | |
| | | | -01 | Сетка арматурная С84 | 2 | 2 | 2 | 2 | | 2 | | | | 2 | |
| 11 | | 7 | 3.902.1-10.1 00.22.00-01 | Изделие закладное МН2 | | | | | 4 | | 4 | 4 | 4 | | |
| | | | -02 | Изделие закладное МН3 | 4 | 4 | 4 | 4 | | 4 | | | | 4 | |
| 11 | | 8 | 3.902.1-10.1 00.23.00 | Изделие закладное МН4 | | | | | | | 1 | | | 1 | |
| | | | -01 | Изделие закладное МН5 | | | | | | | | 1 | | | |
| | | | -02 | Изделие закладное МН6 | | | | | | | | | 1 | | |
| | | | -03 | Изделие закладное МН7 | 1 | | | | | | | | | | |
| | | | -04 | Изделие закладное МН8 | | 1 | | | | | | | | | |
| | | | -05 | Изделие закладное МН9 | | | 1 | | | | | | | | |



Инв. N подл. | Подпись и дата | Взам. инв. N

| Формат | Зона | Поз. | Обозначение | Наименование | Кол. на исполнение 02.00.00- 10 | 11 | 12 | 13 | 14 | 15 | 16 | 17 | 18 | 19 | Примечание |
|---|---|---|---|---|---|---|---|---|---|---|---|---|---|---|---|
| Н | | 8 | 3.902.1-10.1 00.13.00-06 | Изделие закладное МН10 | | | | 1 | 1 | 1 | | | | | |
| 11 | | 9 | 3.902.1-10.1 00.14.00 | Изделие закладное МН11 | 1 | 1 | 1 | 1 | 1 | 1 | 1 | 1 | 1 | 1 | |
| | | 10 | 1400-15 | Изделие закладное МН538 | 1.5 | 1.5 | 1.5 | 1.5 | 1.5 | 1.5 | 1.5 | 1.5 | 1.5 | 1.5 | м |
| | | | | Детали | | | | | | | | | | | |
| БЧ | | 11 | 3.902.1-10.1 02.00.01 | ф6 AI ГОСТ 5781-81 $\ell_{ср}$=300 | 24 | 24 | 24 | 24 | 24 | 24 | 24 | 24 | 24 | 24 | 0.07кг |
| | | | | Материалы | | | | | | | | | | | |
| | | | | Бетон марки 300 | 4.46 | 4.46 | 4.46 | 4.46 | 3.86 | 4.46 | 3.86 | 3.86 | 3.86 | 4.46 | $м^3$ |

| Инв. № подл. | Подпись и дата | Взам. инв. № |
|---|---|---|
| | | |

| Формат | Зона | Поз. | Обозначение | Наименование | Кол. на исполнение 02 00 00- 20 | 21 | 22 | 23 | 24 | 25 | 26 | 27 | 28 | 29 | Примечание |
|---|---|---|---|---|---|---|---|---|---|---|---|---|---|---|---|
| | | | | Документация | | | | | | | | | | | |
| 12 | | | 3.902.1-10.1 02.00.00 СБ | Сборочный чертеж | × | × | × | × | × | × | × | × | × | × | |
| 11 | | | 3.902.1-10.1 00.00.00 ТУ | Технические условия | × | × | × | × | × | × | × | × | × | × | |
| 12 | | | 3.902.1-10.1 00.00.00 ВМС | Выборка стали | × | × | × | × | × | × | × | × | × | × | |
| | | | | Сборочные единицы | | | | | | | | | | | |
| 11 | | 1 | 3.902.1-10.1 00.01.00 | Каркас плоский КР1 | 12 | 12 | 10 | 10 | 10 | 10 | 12 | 12 | 12 | 12 | |
| 11 | | 2 | 3.902.1-10.1 00.06.00-04 | Сетка арматурная С25 | 1 | | | | | | | | | | |
| | | | - 05 | Сетка арматурная С26 | | 1 | | | | | | | | | |
| | | | 3.902.1-10.1 00.07.00 | Сетка арматурная С27 | | | 1 | | | | | | | | |
| | | | - 01 | Сетка арматурная С28 | | | | 1 | | | | | | | |
| | | | - 02 | Сетка арматурная С29 | | | | | 1 | | | | | | |
| | | | - 03 | Сетка арматурная С30 | | | | | | 1 | | | | | |
| | | | - 04 | Сетка арматурная С31 | | | | | | | 1 | | | | |
| | | | - 05 | Сетка арматурная С32 | | | | | | | | 1 | | | |
| | | | - 06 | Сетка арматурная С33 | | | | | | | | | 1 | | |



| Инв. № подл. | Подпись и дата | Взам. инв. № |
|---|---|---|
| | | |

| Формат | Зона | Поз. | Обозначение | Наименование | Кол. на исполнение 02 00 00- 20 | 21 | 22 | 23 | 24 | 25 | 26 | 27 | 28 | 29 | Примечание |
|---|---|---|---|---|---|---|---|---|---|---|---|---|---|---|---|
| 11 | | 2 | 3.902.1-10.1 00.07.00 -07 | Сетка арматурная С34 | | | | | | | | | | 1 | |
| 11 | | 3 | 3.902.1-10.1 00.09.00 -10 | Сетка арматурная С47 | 1 | | | | | | | | | | |
| | | | - 11 | Сетка арматурная С48 | | 1 | | | | | | | | | |
| | | | 3.902.1-10.1 00.10.00 - 08 | Сетка арматурная С57 | | | 1 | | | | | | | | |
| | | | - 09 | Сетка арматурная С58 | | | | 1 | | | | | | | |
| | | | - 10 | Сетка арматурная С59 | | | | | 1 | | | | | | |
| | | | - 11 | Сетка арматурная С60 | | | | | | 1 | | | | | |
| | | | - 12 | Сетка арматурная С61 | | | | | | | 1 | | | | |
| | | | - 13 | Сетка арматурная С62 | | | | | | | | 1 | | | |
| | | | - 14 | Сетка арматурная С63 | | | | | | | | | 1 | | |
| | | | - 15 | Сетка арматурная С64 | | | | | | | | | | 1 | |
| 11 | | 4 | 3.902.1-10.1 00.12.00 - 01 | Сетка арматурная С70 | 1 | | | | | | | | | | |
| | | | - 02 | Сетка арматурная С71 | | 1 | | | | | | | | | |
| | | | - 03 | Сетка арматурная С72 | | | 1 | | | | 1 | | | | |
| | | | - 04 | Сетка арматурная С73 | | | | 1 | | | | 1 | | | |
| | | | - 05 | Сетка арматурная С74 | | | | | 1 | | | | 1 | | |
| | | | - 06 | Сетка арматурная С75 | | | | | | 1 | | | | 1 | |

| Формат | Зона | Поз. | Обозначение | Наименование | Кол. на исполнение 02.00.00- 20 | 21 | 22 | 23 | 24 | 25 | 26 | 27 | 28 | 29 | Примечание |
|---|---|---|---|---|---|---|---|---|---|---|---|---|---|---|---|
| 11 | | 5 | 3.902.1-10.1 00.13.00-01 | Сетка арматурная С77 | 1 | | | | | | | | | | |
| | | | -02 | Сетка арматурная С78 | | 1 | | | | | | | | | |
| | | | -03 | Сетка арматурная С79 | | | 1 | | | | 1 | | | | |
| | | | -04 | Сетка арматурная С80 | | | | 1 | | | | 1 | | | |
| | | | -05 | Сетка арматурная С81 | | | | | 1 | | | | 1 | | |
| | | | -06 | Сетка арматурная С82 | | | | | | 1 | | | | 1 | |
| 11 | | 6 | 3.902.1-10.1 00.14.00 | Сетка арматурная С83 | | | 2 | 2 | 2 | 2 | | | | | |
| | | | -01 | Сетка арматурная С84 | 2 | 2 | | | | | 2 | 2 | 2 | 2 | |
| 11 | | 7 | 3.902.1-10.1 00.22.00-01 | Изделие закладное МН2 | | | 4 | 4 | 4 | 4 | | | | | |
| | | | -02 | Изделие закладное МН3 | 4 | 4 | | | | | 4 | 4 | 4 | 4 | |
| 11 | | 8 | 3.902.1-10.1 00.23.00-01 | Изделие закладное МН5 | 1 | | | | | | | | | | |
| | | | -02 | Изделие закладное МН6 | | 1 | | | | | | | | | |
| | | | -03 | Изделие закладное МН7 | | | 1 | | | | 1 | | | | |
| | | | -04 | Изделие закладное МН8 | | | | 1 | | | | 1 | | | |
| | | | -05 | Изделие закладное МН9 | | | | | 1 | | | | 1 | | |
| | | | -06 | Изделие закладное МН10 | | | | | | 1 | | | | 1 | |



Инв.№ подл. | Подпись и дата | Взам.инв.№

| Формат | Зона | Поз. | Обозначение | Наименование | Кол. на исполнение 02.00.00- 20 | 21 | 22 | 23 | 24 | 25 | 26 | 27 | 28 | 29 | Примечание |
|---|---|---|---|---|---|---|---|---|---|---|---|---|---|---|---|
| 11 | | 9 | 3.902.1-10.1 00.24.00 | Изделие закладное МН11 | 1 | 1 | 1 | 1 | 1 | 1 | 1 | 1 | 1 | 1 | |
| | | 10 | 1.400-15 | Изделие закладное МН538 | 1.5 | 1.5 | 1.5 | 1.5 | 1.5 | 1.5 | 1.5 | 1.5 | 1.5 | 1.5 | м |
| | | | | Детали | | | | | | | | | | | |
| 64 | | 11 | 3.902.1-10.1 02.00.01 | ⌀6AI ГОСТ 5781-81 ℓср.=300 | 24 | 24 | 24 | 24 | 24 | 24 | 24 | 24 | 24 | 24 | 0,07 кг |
| | | | | Материалы | | | | | | | | | | | |
| | | | | Бетон марки 300 | 4.46 | 4.46 | 3.86 | 3.86 | 3.86 | 3.86 | 4.46 | 4.46 | 4.46 | 4.46 | м³ |

Инв. № подл. | Подпись и дата | Взам. инв. №

| Формат | Зона | Поз. | Обозначение | Наименование | Кол. на исполнение 02.00.00 – 30 | 31 | Примечание |
|---|---|---|---|---|---|---|---|
| | | | | **Документация** | | | |
| 12 | | | 3.902.1-10.1 02.00.00 СБ | Сборочный чертеж | × | × | |
| 11 | | | 3.902.1-10.1 00.00.00 ТУ | Технические условия | × | × | |
| 12 | | | 3.902.1-10.1 00.00.00 ВМС | Выборка стали | × | × | |
| | | | | **Сборочные единицы** | | | |
| 11 | | 1 | 3.902.1-10.1 00.01.00 | Каркас плоский КР1 | 10 | 12 | |
| 11 | | 2 | 3.902.1-10.1 00.08.00 | Сетка арматурная С85 | 1 | | |
| | | | -01 | Сетка арматурная С86 | | 1 | |
| 11 | | 3 | 3.902.1-10.1 00.11.00-02 | Сетка арматурная С87 | 1 | | |
| | | | -03 | Сетка арматурная С88 | | 1 | |
| 11 | | 4 | 3.902.1-10.1 00.12.00-06 | Сетка арматурная С75 | 1 | 1 | |
| 11 | | 5 | 3.902.1-10.1 00.13.00-06 | Сетка арматурная С82 | 1 | 1 | |
| 11 | | 6 | 3.902.1-10.1 00.14.00 | Сетка арматурная С83 | 2 | | |
| | | | -01 | Сетка арматурная С84 | | 2 | |



Инв. № подл. | Подпись и дата | Взам. инв. №

| Формат | Зона | Поз. | Обозначение | Наименование | Кол. на исполнение 02.00.00 30 | 31 | Примечание |
|---|---|---|---|---|---|---|---|
| 11 | | 7 | 3.902.1-10.1 00.22.00-01 | Изделие закладное МН2 | 4 | | |
| | | | -02 | Изделие закладное МН3 | | 4 | |
| 11 | | 8 | 3.902.1-10.1 00.23.00-06 | Изделие закладное МН10 | 1 | 1 | |
| 11 | | 9 | 3.902.1-10.1 00.24.00 | Изделие закладное МН11 | 1 | 1 | |
| | | 10 | 1.400-15 | Изделие закладное МН588 | 1.5 | 1.5 | М |
| | | | | **Детали** | | | |
| Б4 | | 11 | 3.902.1-10.1. 02.00.01 | ФБ8I ГОСТ 5781-81 $l_{ср}$=300 | 24 | 24 | 0.09 кг |
| | | | | **Материалы** | | | |
| | | | | Бетон марки 300 | 3.86 | 4.44 | $м^3$ |



Инв. № 12882 1.0 18

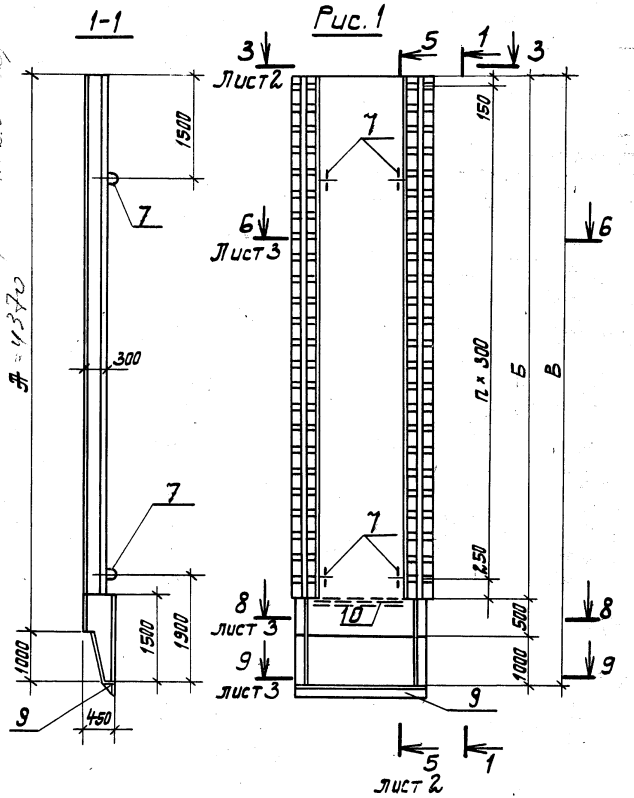


| | | | | | |
|---|---|---|---|---|---|
| | | | | 3.902.1-10.1.02.00.00СБ | |
| | | | | Панель стеновая 2ПС. Сборочный чертеж | Стадия: Р; Масса: Ст. табл.; Масштаб: 1:50 |
| Гл.инж.пр. | Новотинский | | | | Лист 1; Листов 4 |
| Н.контр. | Плотник | | | | Укрводоканалпроект |
| Нач.отд. | Ватолин | | | | |
| Гл.спец. | Плотник | | | | |
| Рук.гр. | Зильберг | | | | |
| Ст.инж. | Малинина | | | | |

Инв.№ подл. | Подпись и дата | Взам.инв.№

18282 02 19 Формат 12

Рис. 3

Остальное см. рис. 1

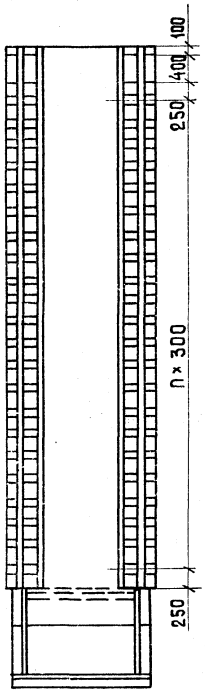


Рис. 4

Остальное см. рис. 2

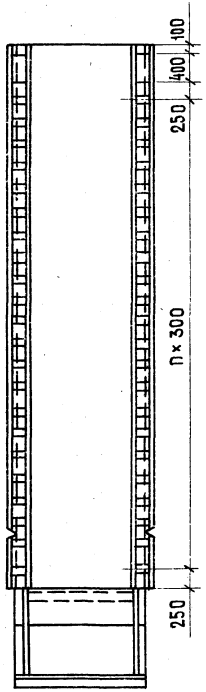


Рис. 5

Остальное см. рис. 1

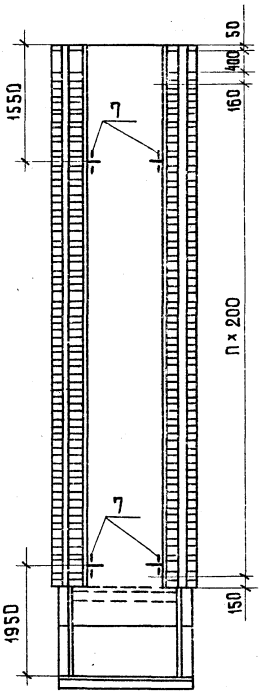


Рис. 6

Остальное см. рис. 2

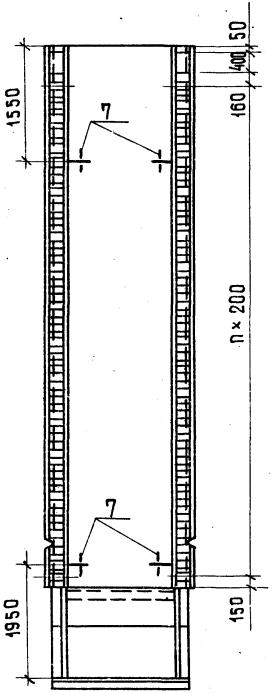


5-5

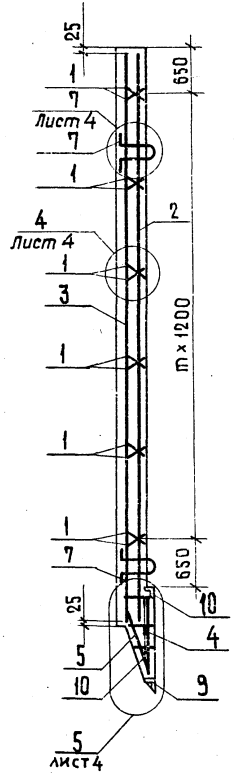


3-3

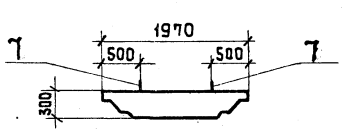


4-4

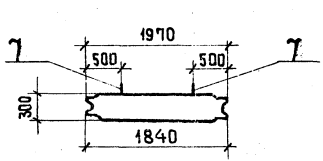




18282 02 20

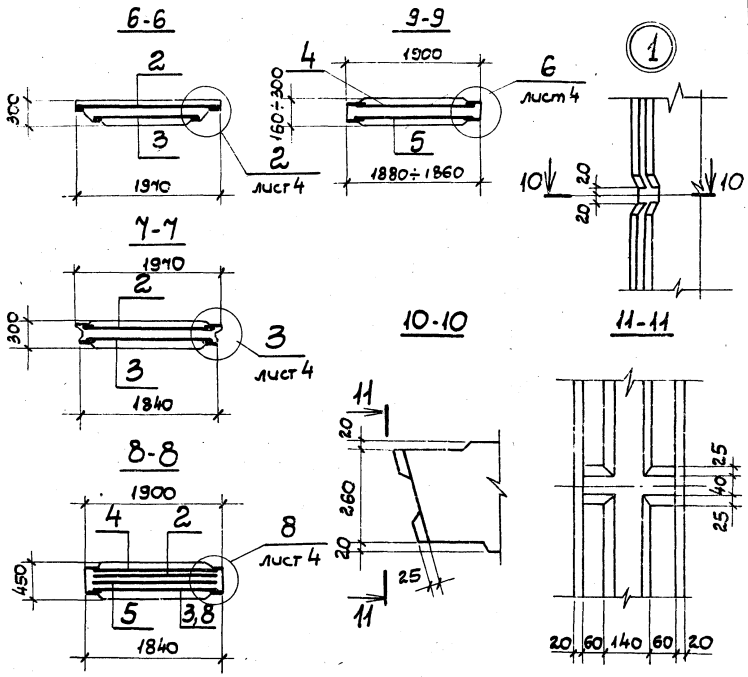


| Рис. | Обозначение | Марка | А мм | Б мм | В мм | С мм | Кол. шагов m | Кол. шагов n | Масса кг |
|---|---|---|---|---|---|---|---|---|---|
| 1 | 3.902.1-10.102.00.00 | 2ПС66-1К | 6600 | 6100 | 7600 | 45 | 4 | 19 | 9650 |
| | -01 | 2ПС66-2К | | | | 43 | | | |
| | -02 | 2ПС66-3К | | | | 41 | | | |
| | -03 | 2ПС78-1К | 7800 | 7300 | 8800 | 45 | 5 | 23 | 11450 |
| | -04 | 2ПС78-2К | | | | 43 | | | |
| | -05 | 2ПС78-3К | | | | 41 | | | |

| Рис. | Обозначение | Марка | А мм | Б мм | В мм | С мм | Кол. шагов m | Кол. шагов n | Масса кг |
|---|---|---|---|---|---|---|---|---|---|
| 3 | 3.902.1-10.1 02.00.00-06 | 2ПС66-4К | 6600 | 6100 | 7600 | 39 | 4 | 17 | 9650 |
| | -07 | 2ПС66-5К | | | | 35 | | | |
| | -08 | 2ПС66-6К | | | | 33 | | | |
| | -09 | 2ПС66-7К | | | | 30 | | | |
| | -10 | 2ПС78-4К | 7800 | 7300 | 8800 | 39 | 5 | 21 | 11150 |
| | -11 | 2ПС78-5К | | | | 35 | | | |
| | -12 | 2ПС78-6К | | | | 33 | | | |
| | -13 | 2ПС78-7К | | | | 30 | | | |
| 5 | -14 | 2ПС66-8К | 6600 | 6100 | 7600 | | 4 | 27 | 9650 |
| | -15 | 2ПС78-8К | 7800 | 7300 | 8800 | | 5 | 33 | 11150 |
| 2 | -16 | 2ПС66-1Ш | 6600 | 6100 | 7600 | | 4 | 19 | 10125 |
| | -17 | 2ПС66-2Ш | | | | | | | |
| | -18 | 2ПС66-3Ш | | | | | | | |
| | -19 | 2ПС78-1Ш | 7800 | 7300 | 8800 | | 5 | 23 | 12425 |
| | -20 | 2ПС78-2Ш | | | | | | | |
| | -21 | 2ПС78-3Ш | | | | | | | |
| 4 | -22 | 2ПС66-4Ш | 6600 | 6100 | 7600 | | 4 | 17 | 10125 |
| | -23 | 2ПС66-5Ш | | | | | | | |
| | -24 | 2ПС66-6Ш | | | | | | | |
| | -25 | 2ПС66-7Ш | | | | | | | |
| | -26 | 2ПС78-4Ш | 7800 | 7300 | 8800 | | 5 | 21 | 12425 |
| | -27 | 2ПС78-5Ш | | | | | | | |
| | -28 | 2ПС78-6Ш | | | | | | | |
| | -29 | 2ПС78-7Ш | | | | | | | |
| 6 | -30 | 2ПС66-8Ш | 6600 | 6100 | 7600 | | 4 | 27 | 10125 |
| | -31 | 2ПС78-8Ш | 7800 | 6300 | 7600 | | 5 | 33 | 12425 |

Инв.№ подл. | Подпись и дата | Взам.инв.№

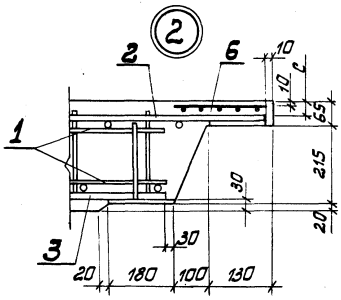


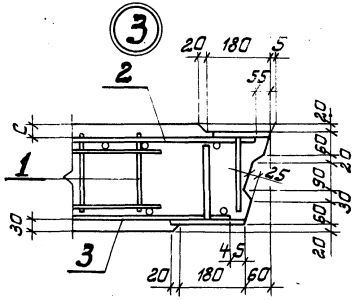


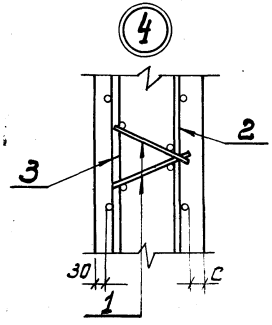


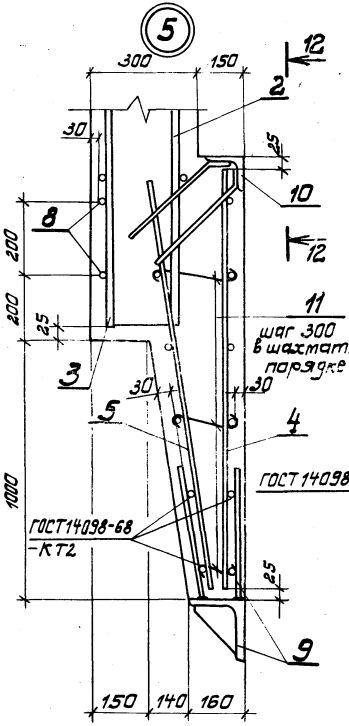


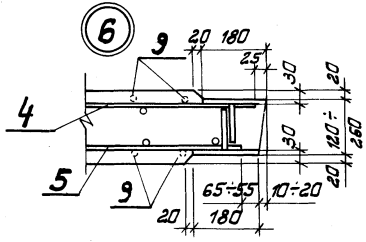


12-12

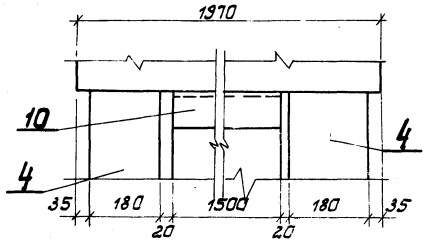


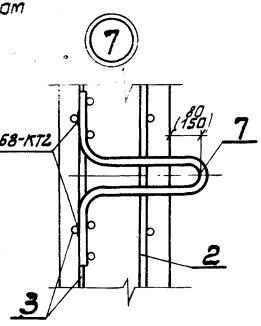


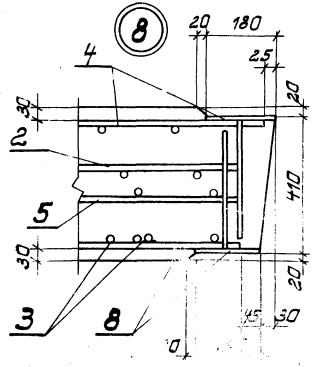


Размер в скобках только для исполнения 08÷31

Ведомость [illegible]

| Поз. | Эскиз |
|---|---|
| 11 | 120÷270 |

| Инв. № подл. | Подпись и дата | Взам. инв. № |
|---|---|---|
| | | |

| Формат | Зона | Поз. | Обозначение | Наименование | Кол. на исполнение 03.00.00 – | | | | | | | | | | Примечание |
|---|---|---|---|---|---|---|---|---|---|---|---|---|---|---|---|
| | | | | | – | 01 | 02 | 03 | 04 | 05 | 06 | 07 | 08 | 09 | |
| | | | | **Документация** | | | | | | | | | | | |
| 12 | | | 3.902.1-10.1 03.00.00СБ | Сборочный чертеж | X | X | X | X | X | X | X | X | X | X | |
| 11 | | | 3.902.1-10.1 00.00.00ТУ | Технические условия | X | X | X | X | X | X | X | X | X | X | |
| 12 | | | 3.902.1-10.1 00.00.00ВМС | Выборка материалов | X | X | X | X | X | X | X | X | X | X | |
| | | | | **Сборочные единицы** | | | | | | | | | | | |
| 11 | | 1 | 3.902.1-10.1 00.01.00 | Каркас плоский КР1 | 10 | 10 | 10 | 10 | 10 | 10 | 12 | 12 | 12 | 12 | |
| 12 | | 2 | 3.902.1-10.1 00.15.00 | Сетка арматурная С85 | 1 | | | | | | | | | | |
| | | | 3.902.1-10.1 00.16.00 | Сетка арматурная С87 | | 1 | | | | | | | | | |
| | | | -01 | Сетка арматурная С88 | | | 1 | | | | | | | | |
| | | | -02 | Сетка арматурная С89 | | | | 1 | | | | | | | |
| | | | -03 | Сетка арматурная С90 | | | | | 1 | | | | | | |
| | | | 3.902.1-10.1 00.17.00 | Сетка арматурная С95 | | | | | | 1 | | | | | |

| | | |
|---|---|---|
| Гл. инж. пр. | Новомиковский | |
| Н. контр. | Плотник | |
| Нач. отд. | Волошин | |
| Гл. спец. | Плотник | |
| Рук. гр. | Айзенберг | |
| Рук. гр. | Клоцман | |

3.902.1-10.1 03.00.00

Панель стеновая ЗПС

| Стадия | Лист | Листов |
|---|---|---|
| Р | 1 | 4 |

Укрводоканалпроект

| Инв. № подл. | Подпись и дата | Взам. инв. № |
|---|---|---|
| | | |

| Формат | Зона | Поз. | Обозначение | Наименование | Кол. на исполнение 03.00.00 – | | | | | | | | | | Примечание |
|---|---|---|---|---|---|---|---|---|---|---|---|---|---|---|---|
| | | | | | – | 01 | 02 | 03 | 04 | 05 | 06 | 07 | 08 | 09 | |
| | | 2 | 3.902.1-10.1 00.15.00 | Сетка арматурная С86 | | | | | | | 1 | | | | |
| | | | 3.902.1-10.1 00.16.00 | Сетка арматурная С91 | | | | | | | | 1 | | | |
| | | | -01 | Сетка арматурная С92 | | | | | | | | | 1 | | |
| | | | -02 | Сетка арматурная С93 | | | | | | | | | | 1 | |
| | | 3 | 3.902.1-10.1 00.18.00 | Сетка арматурная С97 | 1 | | | | | | | | | | |
| | | | 3.902.1-10.1 00.19.00 | Сетка арматурная С99 | | 1 | | | | | | | | | |
| | | | -01 | Сетка арматурная С100 | | | 1 | | | | | | | | |
| | | | -02 | Сетка арматурная С101 | | | | 1 | | | | | | | |
| | | | -03 | Сетка арматурная С102 | | | | | 1 | | | | | | |
| | | | 3.902.1-10.1 00.20.00 | Сетка арматурная С107 | | | | | | 1 | | | | | |
| | | | 3.902.1-10.1 00.18.00 | Сетка арматурная С98 | | | | | | | 1 | | | | |
| | | | 3.902.1-10.1 00.19.00 | Сетка арматурная С103 | | | | | | | | 1 | | | |
| | | | -01 | Сетка арматурная С104 | | | | | | | | | 1 | | |
| | | | -02 | Сетка арматурная С105 | | | | | | | | | | 1 | |
| | | 4 | 3.902.1-10.1 00.21.00 | Сетка арматурная С109 | 1 | 1 | 1 | 1 | 1 | 1 | 1 | 1 | 1 | 1 | |
| | | 5 | -01 | Сетка арматурная С110 | 1 | 1 | 1 | 1 | 1 | 1 | 1 | 1 | 1 | 1 | |

| Формат | Зона | Поз. | Обозначение | Наименование | Кол. на исполнение 03.00.00- — | 01 | 02 | 03 | 04 | 05 | 06 | 07 | 08 | 09 | Примечание |
|---|---|---|---|---|---|---|---|---|---|---|---|---|---|---|---|
| | | 6 | 3.902.1-10.1 00.14.00 | Сетка арматурная С 83 | 2 | 2 | 2 | 2 | 2 | 2 | | | | | |
| | | | - 01 | Сетка арматурная С 84 | | | | | | | 2 | 2 | 2 | 2 | |
| | | 7 | 3.902.1-10.1 00.25.00 | Изделие закладное МН12 | 2 | 2 | 2 | 2 | 2 | 2 | | | | | |
| | | | - 01 | Изделие закладное МН13 | | | | | | | 2 | 2 | 2 | 2 | |
| | | 8 | 3.902.1-10.1 00.22.00- 01 | Изделие закладное МН2 | 4 | 4 | 4 | 4 | 4 | 4 | | | | | |
| | | | - 02 | Изделие закладное МН3 | | | | | | | 4 | 4 | 4 | 4 | |
| | | 9 | 1.400-15 Вып.0 | Изделие закладное МН107-3 | 4 | 4 | 4 | 4 | 4 | 4 | 4 | 4 | 4 | 4 | |
| | | | | Детали | | | | | | | | | | | |
| | | 10 | 3.902.1-10.1 03.00.01 | ⌀6AI ГОСТ 5781-81, L = 190 | 100 | 100 | 100 | 100 | 100 | 100 | 100 | 100 | 100 | 100 | 0,05 кг |
| | | | | Материалы | | | | | | | | | | | |
| | | | | Бетон марки 300 | 3.48 | 3.48 | 3.48 | 3.48 | 3.48 | 3.48 | 4.07 | 4.07 | 4.07 | 4.07 | м³ |

Исполнения 10, 11 см. л. 4.



Инв. № подл. | Подпись и дата | Взам. инв. №

| Формат | Зона | Поз | Обозначение | Наименование | Кол. | Примечание |
|---|---|---|---|---|---|---|
| | | 12 | 3.902.1-10.1 03.00.00 СБ | Сборочный чертеж | | для исп. 10 |
| | | | | Документация | | |
| | | 11 | 3.902.1-10.1 00.00.00 ТУ | Технические условия | | |
| | | 12 | 3.902.1-10.1 00.00.00 ВМС | Выборка материалов | | |
| | | | | Сборочные единицы | | |
| | | 1 | 3.902.1-10.1 00.01.00 | Каркас плоский КР1 | 12 | |
| | | 4 | 3.902.1-10.1 00.21.00-01 | Сетка арматурная С 109 | 1 | |
| | | 5 | - 03 | Сетка арматурная С 110 | 1 | |
| | | 6 | 3.902.1-10.1 00.14.00-01 | Сетка арматурная С 84 | 2 | |
| | | 7 | 3.902.1-10.1 00.25.00-01 | Изделие закладное МН13 | 2 | |
| | | 8 | 3.902.1-10.1 00.22.00-02 | Изделие закладное МН3 | 4 | |
| | | 9 | 1.400-15 Вып.0 | Изделие закладное МН107-3 | 4 | |
| | | | | Детали | | |
| | | 10 | 3.902.1-10.1 03.00.01 | ⌀6AI ГОСТ 5781-81, L = 190 | 100 | 0,05 кг |
| | | | | Материалы | | |
| | | | | Бетон марки 300 | 4,07 | м³ |
| | | | | Переменные данные для исполнений | | |
| | | | | 3.902.1-10.1 03.00.00 - 10 | | |
| | | 2 | 3.902.1-10.1 00.16.00 | Сетка арматурная С 94 | 1 | |
| | | 3 | 3.902.1-10.1 00.19.00 | Сетка арматурная С 106 | 1 | |
| | | | | 3.902.1-10.1 03.00.00 - 11 | | |
| | | 2 | 3.902.1-10.1 00.17.00 | Сетка арматурная С 96 | 1 | |
| | | 3 | 3.902.1-10.1 00.20.00 | Сетка арматурная С 108 | 1 | |

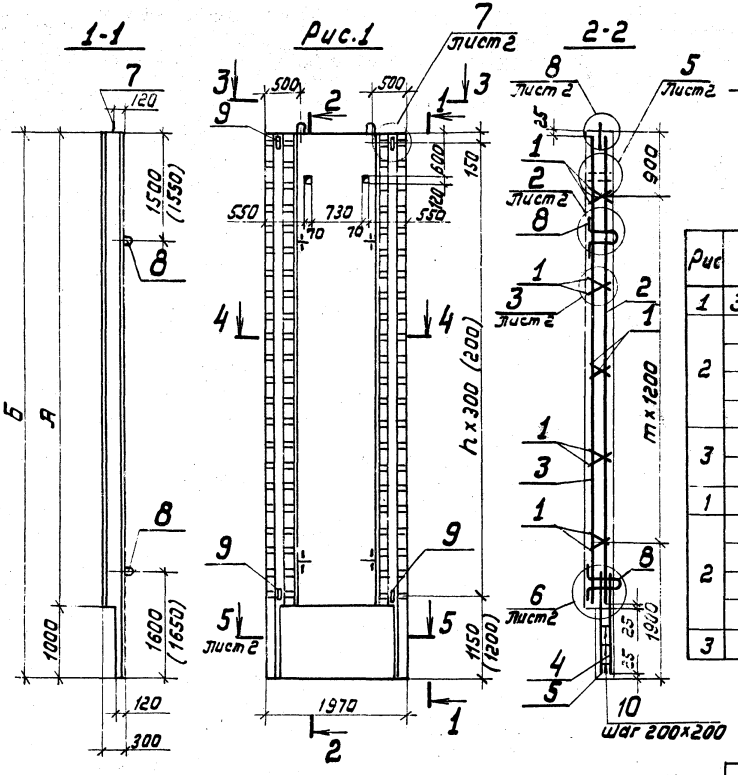


| Рис | Обозначение | Марка | А мм | Б мм | С мм | Кол. штаб. т | Кол. штаб. п | Масса кг |
|---|---|---|---|---|---|---|---|---|
| 1 | 3.902.1-10.1 03.00.00 | ЗПС 66-1к | 6600 | 7600 | 41 | 4 | 21 | 8700 |
| 2 | -01 | ЗПС 66-2к | | | 39 | | | |
| 2 | -02 | ЗПС 66-3к | | | 35 | | | |
| 2 | -03 | ЗПС 66-4к | | | 33 | | 19 | |
| 2 | -04 | ЗПС 66-5к | | | 30 | | | |
| 3 | -05 | ЗПС 66-6к | | | | | 29 | |
| 1 | -06 | ЗПС 78-1к | 7800 | 8800 | 41 | 5 | 25 | 10175 |
| 2 | -07 | ЗПС 78-2к | | | 39 | | | |
| 2 | -08 | ЗПС 78-3к | | | 35 | | 23 | |
| 2 | -09 | ЗПС 78-4к | | | 33 | | | |
| 2 | -10 | ЗПС 78-5к | | | 30 | | | |
| 3 | -11 | ЗПС 78-6к | | | | | 29 | |

Размеры в скобках только для исполнений 05 и 11.

Рис.2
Остальное см. Рис.1

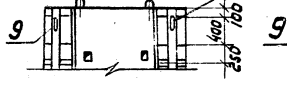


Рис.3
Остальное см. Рис.1

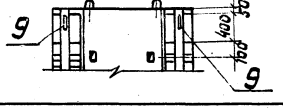


| | | |
|---|---|---|
| Гл. инж. пр. | Новотижский | |
| Н. контр. | Плотник | |
| Нач. отд. | Волошин | |
| Гл. спец. | Плотник | |
| Рук. гр. | Айзенберг | |
| Рук. гр. | Клецман | |

3.902.1-10.1 03.00.00 СБ

Панель стеновая ЗПС
Сборочный чертеж

| Стадия | Масса | Масштаб |
|---|---|---|
| Р | см. табл. | 1:50 |
| Лист 1 | Листов 2 | |

Укрводоканалпроект

Инв.№ подл. | Подпись и дата | Взам. инв.№

18282 02 25

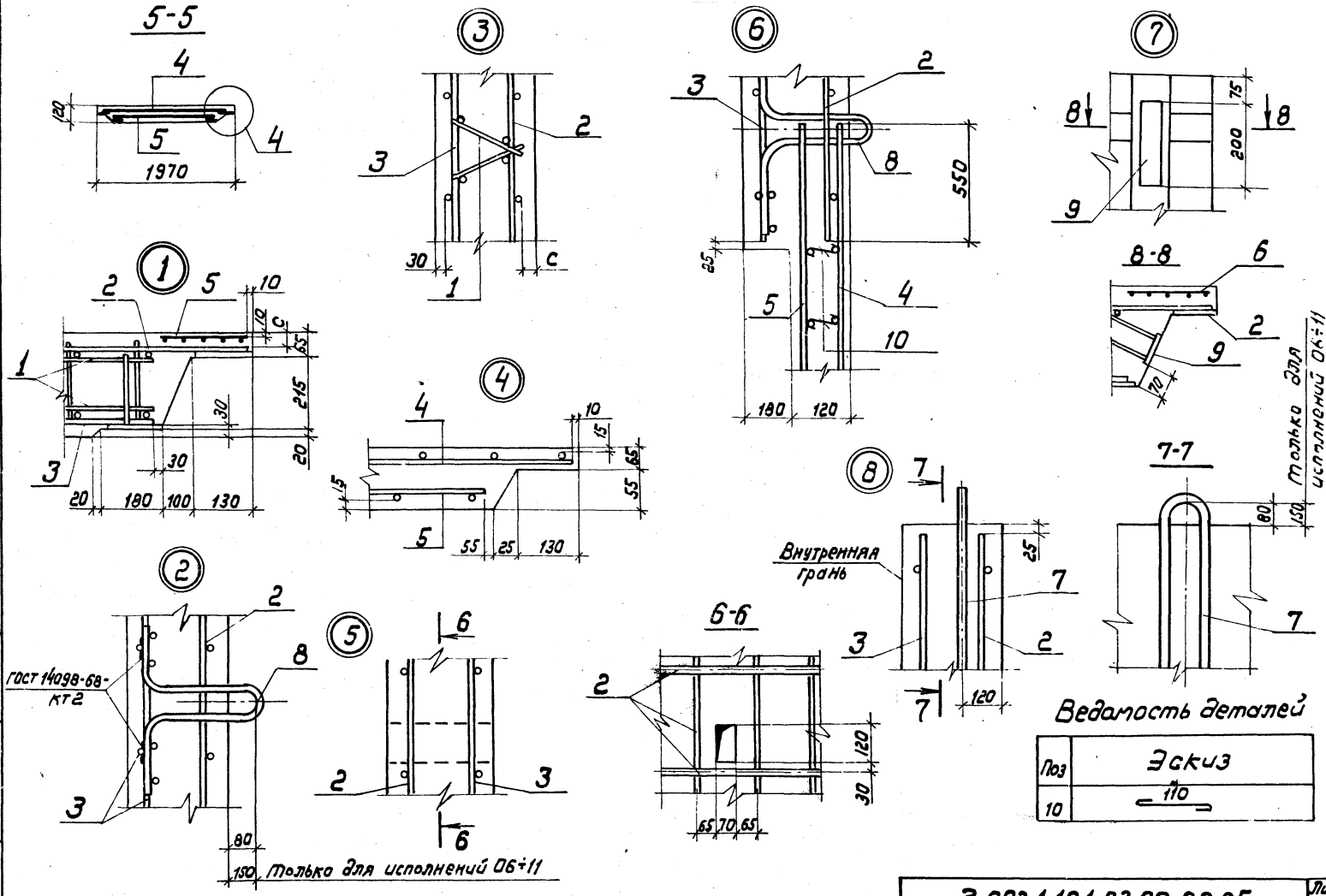


Ведомость деталей

| Поз | Эскиз |
|---|---|
| 10 | 110 |

| | | |
|---|---|---|
| 3.902.1-10.1 03.00.00 СБ | | Лист 2 |

18282 02 26

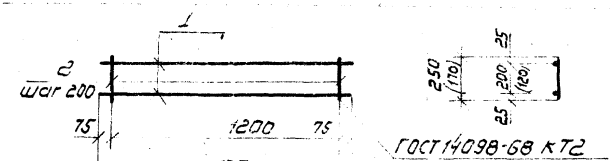


ГОСТ 14098-68 К Т2

| Обозначение | | Марка | Масса кг |
|---|---|---|---|
| 3.902.1-10.1 00.01.00 | | КР1 | 1.79 |
| | -01 | КР2 | 1.57 |

В скобках даны размеры для исполнения 01

| Формат | Зона | Поз. | Обозначение | Наименование | Кол. | Примеч. |
|---|---|---|---|---|---|---|
| | | | | Документация | | |
| 11 | | | 3.902.1-10.1 00.00.00 ТУ | Технические условия | | |
| | | | | Детали | | |
| Б4 | | 1 | 3.902.1-10.1 00.01.01 | ф8АI ГОСТ 5781-81 L=1350 | 2 | 0.54кг |
| | | | | Переменные данные для исполнений: | | |
| | | | | 3.902.1-10.1 .00.01.00 | | |
| | | | | Детали | | |
| Б4 | | 2 | 3.902.1-10.1 00.01.01-01 | ф8АI ГОСТ 5781-81 L=250 | 7 | 0.10кг |
| | | | | 3.902.1-10.1 00.01.00-01 | | |
| | | | | Детали | | |
| Б4 | | 2 | -02 | ф8АI ГОСТ 5781-81 L=170 | 7 | 0.07кг |

Инв. № подл. | Подпись и дата | Взам. инв. №

| | | | | | |
|---|---|---|---|---|---|
| Гл. инж. пр. | Новомінський | | 3.902.1-10.1 00.01.00 | | |
| Н. контр. | Плотник | | Каркас плоский КР | Стадия: Р | Масса: См. табл. |
| Нач. отд. | Волошин | | | Лист | Листов 1 |
| Гл. спец. | Плотник | | | Укрводоканалпроект | |
| Рук. гр. | Айзенберг | | | | |
| Рук. гр. | Клоцман | | | | |

| Обозначение | | Наименование | Кол. на исполнение 00.02.00- 01 | 02 | 03 | Примечания |
|---|---|---|---|---|---|---|
| | | Документация | | | | |
| 3.902.1-10.1 | 00.02.00СБ | Сборочный чертеж | - | × | × | |
| 3.902.1-10.1 | 00.00.00ТУ | Технические условия | × | × | × | |
| 3.902.1-10.1 | 00.00.00У | Узлы 1÷7 | × | × | × | |
| | | Детали | | | | |
| 3.902.1-10.1 | 00.02.01 | ф14АIII ГОСТ 5781-81 L=6550 | 10 | 9 | 9 | 7.92кг |
| 3.902.1-10.1 | 00.02.02 | ф10АIII ГОСТ 5781-81 L=1850 | 22 | | | 1.14кг |
| | -01 | ф12АIII ГОСТ 5781-81 L=1850 | | 22 | | 1.64кг |
| 3.902.1-10.1 | 00.02.03 | ф10АIII ГОСТ 5781-81 L=1350 | | | 22 | 1.08кг |
| | -01 | ф12АIII ГОСТ 5781-81 L=1750 | | | 22 | 1.55кг |
| 3.902.1-10.1 | 00.02.04 | Полоса 60х10 ГОСТ 103-76 L=120 | 42 | 42 | 42 | 0.75кг |
| 3.902.1-10.1 | 00.02.05 | ф10АIII ГОСТ 5781-81 L=130 | 84 | 84 | 84 | 0.08кг |

| | | | | | |
|---|---|---|---|---|---|
| Гл. инж. пр. | Новомінський | | 3.902.1-10.1 00.02.00 | | |
| Н. контр. | Плотник | | Сетка арматурная С | Стадия: Р | Масса: | Масштаб: |
| Нач. отд. | Волошин | | | Лист | Листов 1 |
| Гл. спец. | Плотник | | | Укрводоканалпроект | |
| Рук. гр. | Айзенберг | | | | |

18282 02 27

| Обозначение | Марка | d мм | K мм | δ мм | p мм | e мм | q мм | Длина шва ℓ, мм | Высота шва h, мм | Масса кг |
|---|---|---|---|---|---|---|---|---|---|---|
| 3.902.1-10.1 00.02.00 | С1 | 1850 | 1800 | 120 | 35 | 25 | 75 | 40 | 4 | 142.50 |
| -01 | С2 | | | | 55 | | | 50 | | 153.50 |
| -02 | С3 | 1750 | 1600 | | 45 | 75 | 60 | 40 | | 133.26 |
| -03 | С4 | | | | 55 | | | 50 | | 143.60 |

1. Позицию 3 приварить к поз. 2 после изготовления сеток
2. Табличные размеры δ, p, q, e, h" л. 00.00.00У.

| | | |
|---|---|---|
| Гл. инж. пр. | Новотинский | |
| Н. контр. | Плотник | |
| Нач. отд. | Волошин | |
| Гл. спец. | Плотник | |
| Рук. гр. | Яхненберг | |
| Ст. инж. | Малинина | |

3.902.1-10.1 00.02.00СБ

Сетка арматурная С. Сборочный чертеж

| Стадия | Масса | Масштаб |
|---|---|---|
| Р | Ст. табл. | |
| Лист | Листов 1 | |

Укрэводоканалпроект

Инв. № подл. | Подпись и дата | Взам. инв. №

| Формат | Зона | Поз. | Обозначение | Наименование | Кол. на изделие 00.03.00- 01 | 02 | 03 | 04 | 05 | Примечания |
|---|---|---|---|---|---|---|---|---|---|---|
| | | | | Документация | | | | | | |
| 11 | | | 3.902.1-10.1 00.03.00СБ | Сборочный чертеж | Х | Х | Х | Х | Х | |
| 11 | | | 3.902.1-10.1 00.00.00ТУ | Технические условия | Х | Х | Х | Х | Х | |
| 12 | | | 3.902.1-10.1 00.00.00У | Узлы 1:7 | Х | Х | Х | Х | Х | |
| | | | | Детали | | | | | | |
| 64 | | 1 | 3.902.1-10.1 00.03.01 | ф14АIII ГОСТ 5781-81 L=6550 | 8 | 8 | | | | 7.92кг |
| 64 | | 1 | 3.902.1-10.1 00.03.02 | ф14АIII ГОСТ 5781-81 L=7750 | | | 8 | 8 | 8 | 9.37кг |
| 64 | | 2 | 3.902.1-10.1 00.03.03 | ф10АI ГОСТ 5781-81 L=1950 | 20 | | 24 | | | 1.20кг |
| 64 | | | -01 | ф12АII ГОСТ 5781-81 L=1950 | | 20 | | 24 | | 1.73кг |
| 64 | | | -02 | ф14АIII ГОСТ 5781-81 L=1950 | | | 20 | | 24 | 2.35кг |
| 64 | | 3 | 3.902.1-10.1 00.03.04 | ф10АIII ГОСТ 5781-81 L=1800 | 1 | | 1 | | | 1.11кг |
| 64 | | | -01 | ф12АIII ГОСТ 5781-81 L=1800 | | 1 | | 1 | | 1.60кг |
| 64 | | | -02 | ф14АIII ГОСТ 5781-81 L=1800 | | | 1 | | 1 | 2.17кг |
| 64 | | | 3.902.1-10.1 00.03.05 | Полоса 80х10 ГОСТ 103-76 L=60 | 40 | | 48 | | | 0.37кг |
| 64 | | | -01 | Полоса 80х10 ГОСТ 103-76 L=80 | | 40 | | 48 | | 0.50кг |
| 64 | | | -02 | Полоса 80х10 ГОСТ 103-76 L=90 | | | 40 | | 48 | 0.50кг |

3.902.1-10.1 00.03.00

| | | |
|---|---|---|
| Гл. инж. пр. | Новотинский | |
| Н. контр. | Плотник | |
| Нач. отд. | Волошин | |
| Гл. спец. | Плотник | |
| Рук. гр. | Яхненберг | |
| Ст. инж. | Малинина | |

Сетка арматурная С

| Стадия | Лист | Листов |
|---|---|---|
| Р | 1 | |

Укрводоканалпроект

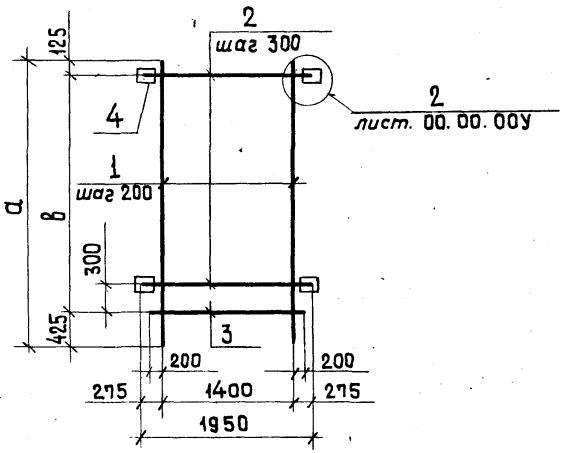


| Обозначение | Марка | а мм | в мм | δ мм | Длина шва ℓ, мм | Высота шва h, мм | Масса кг |
|---|---|---|---|---|---|---|---|
| 3.902.1-10.1 00.03.00 | С5 | 6550 | 6000 | 60 | 40 | 4 | 103.27 |
| -01 | С6 | | | 80 | 50 | | 119.56 |
| -02 | С7 | | | 90 | 60 | | 132.53 |
| -03 | С8 | 7750 | 7200 | 60 | 40 | | 122.63 |
| -04 | С9 | | | 80 | 50 | | 142.08 |
| -05 | С10 | | | 90 | 60 | | 157.53 |

1. Поз.4 приварить к поз. 2 после изготовления сеток.

2. Табличные размеры „δ, ℓ, h" см. л. 00. 00. 00У.

Взам.инв.№ | Подпись и дата | Инв.№ подл.

| | | | |
|---|---|---|---|
| Гл.инж.пр. | Новоминский | | |
| Н.контр. | Платник | | |
| Нач.отд. | Волошин | | |
| Гл.спец. | Платник | | |
| Рук.гр. | Айзенберг | | |
| Ст.инж. | Малинина | | |

3.902.1-10.1 00.03.00 СБ

Сетка арматурная С. Сборочный чертеж.

| Стадия | Масса | Масштаб |
|---|---|---|
| Р | См. табл | |
| Лист | Листов 1 | |

Укрводоканалпроект

Инв.№ | Взам.инв.№

| Обозначение | Наименование | Кол. на исполнение 00.04.00- | | | | | | | Примечания |
|---|---|---|---|---|---|---|---|---|---|
| | | — | 01 | 02 | 03 | 04 | 05 | 06 | 07 | |
| | Документация | | | | | | | | | |
| 3.902.1-10.1 00.04.00 СБ | Сборочный чертеж | | X | X | X | X | X | X | X | |
| 3.902.1-10.1 00.00.00 ТУ | Технические условия | | X | X | X | X | X | X | X | |
| 3.902.1-10.1 00.00.00 У | Узлы 1÷7 | | X | X | X | X | X | X | X | |
| | Детали | | | | | | | | | |
| 1 3.902.1-10.1 00.04.01 | ФI4 AII ГОСТ 5781-81 L=6550 | 8 | 8 | 8 | 8 | | | | | 7.92 кг |
| 3.902.1-10.1 00.04.02 -01 | ФI8 AIII ГОСТ 5781-81 L=7750 | | | | | 8 | 8 | 8 | | 9.37 кг |
| 2 3.902.1-10.1 00.04.03 -01 | ФI6 AIII ГОСТ 5781-81 L=1950 | 23 | | | | 27 | 27 | | 8 | 15.48 кг |
| | ФI2 AIII ГОСТ 5781-81 L=1950 | | 23 | | | | 27 | | | 3.08 кг |
| -02 | ФI2 AIII ГОСТ 5781-81 L=1950 | | | 23 | | | | 27 | | 4.81 кг |
| -03 | ФI0 AIII ГОСТ 5781-81 L=1950 | | | | 23 | | | | 27 | 5.81 кг |
| | | | | | | | | | | 7.50 кг |

3.902.1-10.1 00.04.00

Сетка арматурная С

| Стадия | Лист | Листов |
|---|---|---|
| Р | 1 | 2 |

Укрводоканалпроект

| | |
|---|---|
| Гл.инж.пр. | Новоминский |
| Н.контр. | Платник |
| Нач.отд. | Волошин |
| Гл.спец. | Платник |
| Рук.гр. | Айзенберг |
| Ст.инж. | Малинина |

| Формат зона | Поз. | Обозначение | Наименование | Кол. на исполнение 00.04.00- | | | | | | | | Примечания |
|---|---|---|---|---|---|---|---|---|---|---|---|---|
| | | | | – | 01 | 02 | 03 | 04 | 05 | 06 | 07 | |
| | 3 | 3.902.1-10.1 00.04.04 | ф16АIII ГОСТ 5781-81 L=1800 | 1 | | | | 1 | | | | 2.84кг |
| | | -01 | ф20АIII ГОСТ 5781-81 L=1800 | | 1 | | | | 1 | | | 4.44кг |
| | | -02 | ф22АIII ГОСТ 5781-81 L=1800 | | | 1 | | | | 1 | | 5.36кг |
| | | -03 | ф25АIII ГОСТ 5781-81 L=1800 | | | | 1 | | | | 1 | 6.93кг |
| | 4 | 3.902.1-10.1 00.04.05 | Полоса 80×10 ГОСТ 103-76 L=100 | 36 | | | | 44 | | | | 0.62кг |
| | | -01 | Полоса 80×10 ГОСТ 103-76 L=120 | | 36 | | | | 44 | | | 0.74кг |
| | | -02 | Полоса 80×10 ГОСТ 103-76 L=140 | | | 36 | | | | 44 | | 0.86кг |
| | | -03 | Полоса 80×10 ГОСТ 103-76 L=150 | | | | 36 | | | | 44 | 0.92кг |
| | 5 | 3.902.1-10.1 00.04.06 | Полоса 100×10 ГОСТ 103-76 L=400 | 2 | | | | 2 | | | | 3.14кг |
| | | -01 | Полоса 120×10 ГОСТ 103-76 L=400 | | 2 | | | | 2 | | | 3.76кг |
| | | -02 | Полоса 140×10 ГОСТ 103-76 L=400 | | | 2 | | | | 2 | | 4.39кг |
| | | -03 | Полоса 150×10 ГОСТ 103-76 L=400 | | | | 2 | | | | 2 | 4.70кг |

Инв. N подл. | Подпись и дата | Взам. инв. N

3.902.1-10.1 00.04.00

Лист 2

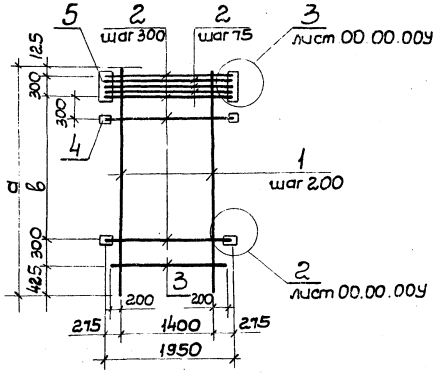


| Обозначение | Марка | а мм | в мм | δ мм | Длина шва l, мм | Высота шва h, мм | Масса кг |
|---|---|---|---|---|---|---|---|
| 3.902.1-10.1 00.04.00 | С11 | 6550 | 5400 | 100 | 70 | 4 | 165.64 |
| -01 | С12 | | | 120 | 80 | 5 | 212.96 |
| -02 | С13 | | | 140 | 90 | 6 | 242.09 |
| -03 | С14 | | | 150 | 100 | 7 | 285.63 |
| -04 | С15 | 7750 | 6600 | 100 | 70 | 4 | 194.52 |
| -05 | С16 | | | 120 | 80 | 5 | 249.35 |
| -06 | С17 | | | 140 | 90 | 6 | 283.81 |
| -07 | С18 | | | 150 | 100 | 7 | 383.15 |

1. Поз. 4.5 и дополнительные стержни поз. 2 приварить после изготовления сеток.
2. Табличные размеры „δ, в, h" см. л. 00.00.00У

| | | |
|---|---|---|
| Гл. инж. пр. | Новоминский | |
| Н. контр. | Плотник | |
| Нач. отд. | Волошин | |
| Гл. спец. | Плотник | |
| Рук. гр. | Айзенберг | |
| Ст. инж. | Малинина | |

3.902.1-10.1 00.04.00 СБ

Сетка арматурная С
Сборочный чертеж

| Стадия | Масса | Масштаб |
|---|---|---|
| Р | см. табл. | |

Лист | Листов 1

Укрводоканалпроект

Инв. N подл. | Подпись и дата | Взам. инв. N

| Инв. № подл. | Подпись и дата | Взам. инв. № |
|---|---|---|
| | | |

| Формат | Зона | Поз. | Обозначение | Наименование | Кол. на исполнение 00.05.00- | | | | | | | | | Примечания |
|---|---|---|---|---|---|---|---|---|---|---|---|---|---|---|
| | | | | | — | 01 | | | | | | | | |
| | | | | Документация | | | | | | | | | | |
| 11 | | | 3.902.1-10.1 00.05.00 СБ | Сборочный чертеж | × | × | | | | | | | | |
| 11 | | | 3.902.1-10.1 00.00.00.ТУ | Технические условия | × | × | | | | | | | | |
| 12 | | | 3.902.1-10.1 00.00.00 У | Узлы 1÷7 | × | × | | | | | | | | |
| | | | | Детали | | | | | | | | | | |
| Б.Ч. | | 1 | 3.902.1-10.1 00.05.01 | ф14АIII ГОСТ 5781-81 L=6550 | 8 | | | | | | | | | 7.92 кг |
| | | | 3.902.1-10.1 00.05.02 | ф18АIII ГОСТ 5781-81 L=7750 | | 8 | | | | | | | | 15.48 кг |
| Б.Ч. | | 2 | 3.902.1-10.1 00.05.03 | ф25АIII ГОСТ 5781-81 L=1950 | 33 | 39 | | | | | | | | 7.50 кг |
| Б.Ч. | | 3 | 3.902.1-10.1 00.05.04 | ф25АIII ГОСТ 5781-81 L=1800 | 1 | 1 | | | | | | | | 6.93 кг |
| Б.Ч. | | 4 | 3.902.1-10.1 00.05.05 | Полоса 80×10 ГОСТ 103-76 L=150 | 56 | 68 | | | | | | | | 0.92 кг |
| Б.Ч. | | 5 | 3.902.1-10.1 00.05.06 | Полоса 150×10 ГОСТ 103-76 L=400 | 2 | 2 | | | | | | | | 4.70 кг |

| | | |
|---|---|---|
| Гл. инж. пр. | Новоминский | |
| Н. контр. | Плотник | |
| Нач. отд. | Волошин | |
| Гл. спец. | Плотник | |
| Рук. гр. | Айзенберг | |
| Ст. инж. | Малинина | |

3. 902.1-10.1 00.05.00

Сетка арматурная С

| Стадия | Лист | Листов |
|---|---|---|
| Р | | 1 |

Укрводоканалпроект

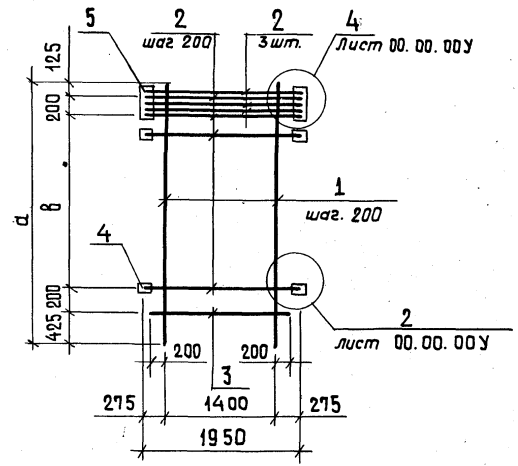


| Обозначение | Марка | а мм | в мм | δ мм | Длина шва ℓ мм | Высота шва h мм | Масса кг |
|---|---|---|---|---|---|---|---|
| 3.902.1-10.1 00.05.00 | С19 | 6550 | 5600 | 150 | 100 | 7 | 378.71 |
| -01 | С20 | 7750 | 6800 | | | | 495.23 |

1. Поз. 4, 5 и дополнительные стержни поз. 2 приварить после изготовления сетки.
2. Табличные размеры δ, ℓ, h см. л. 00.00.00У.

| Инв. № подл. | Подпись и дата | Взам. инв. № |
|---|---|---|
| | | |

| | | |
|---|---|---|
| Гл. инж. пр. | Новоминский | |
| Н. контр. | Плотник | |
| Нач. отд. | Волошин | |
| Гл. спец. | Плотник | |
| Рук. гр. | Айзенберг | |
| Ст. инж. | Малинина | |

3. 902.1-10.1 00.05.00 СБ

Сетка арматурная С
Сборочный чертеж.

| Стадия | Масса | Масштаб |
|---|---|---|
| Р | см. табл. | |
| Лист | Листов 1 | |

Укрводоканалпроект

18282-02 31

| Формат | Зона | Поз. | Обозначение | | Наименование | Кол. на исполнение 00.06.00- — | 01 | 02 | 03 | 04 | 05 | | | | | Примечания |
|---|---|---|---|---|---|---|---|---|---|---|---|---|---|---|---|---|
| | | | | | Документация | | | | | | | | | | | |
| 11 | | | 3.902.1-10.1 | 00.06.00СБ | Сборочный чертеж | × | × | × | × | × | × | | | | | |
| 11 | | | 3.902.1-10.1 | 00.00.00ТУ | Технические условия | × | × | × | × | × | × | | | | | |
| 12 | | | 3.902.1-10.1 | 00.00.00У | Узлы 1÷7 | × | × | × | × | × | × | | | | | |
| | | | | | Детали | | | | | | | | | | | |
| 6.4 | | 1 | 3.902.1-10.1 | 00.06.01 | ф14 А III ГОСТ 5781-81 L=6550 | 9 | 9 | 9 | | | | | | | | 7.92кг |
| | | | 3.902.1-10.1 | 00.06.02 | ф14 А III ГОСТ 5781-81 L=7750 | | | | 9 | 9 | 9 | | | | | 9.37кг |
| 6.4 | | 2 | 3.902.1-10.1 | 00.06.03 | ф10 А III ГОСТ 5781-81 L=1850 | 21 | | | 25 | | | | | | | 1.14кг |
| | | | | -01 | ф12 А III ГОСТ 5781-81 L=1850 | | 21 | | | 25 | | | | | | 1.64кг |
| | | | | -02 | ф14 А III ГОСТ 5781-81 L=1850 | | | 21 | | | 25 | | | | | 2.23кг |
| 6.4 | | 3 | 3.902.1-10.1 | 00.06.04 | Полоса 100×10 ГОСТ 103-76 L=120 | 40 | 40 | 40 | 48 | 48 | 48 | | | | | 0.94кг |
| 6.4 | | 14 | 3.902.1-10.1 | 00.06.05 | ф10 А III ГОСТ 5781-81 L=230 | 80 | 80 | 80 | 96 | 96 | 96 | | | | | 0.14кг |

| | | | |
|---|---|---|---|
| Гл. инж. пр. | Новоминский | | 3.902.1-10.1 00.06.00 |
| Н. контр. | Плотник | | |
| Нач. отд. | Волошин | | Стадия Р; Лист; Листов 1 |
| Гл. спец. | Плотник | | Сетка арматурная С |
| Рук. гр. | Айзенберг | | Укрводоканалпроект |
| Ст. инж. | Малинина | | |

Инв. № подл. | Подпись и дата | Взам. инв. №

| | | |
|---|---|---|
| Гл. инж. пр. | Новоминский | |
| Н. контр. | Плотник | |
| Нач. отд. | Волошин | |
| Гл. спец. | Плотник | |
| Рук. гр. | Айзенберг | |
| Ст. инж. | Малинина | |

3.902.1-10.1 00.06.00СБ

Сетки арматурные С. Сборочный чертеж

| Стадия | Масса | Масштаб |
|---|---|---|
| Р | | |
| Лист | Листов 1 | |

Укрводоканалпроект

| Обозначение | Марка | a мм | в мм | б мм | р мм | g мм | Длина выпуска ш/в/г мм | Масса кг |
|---|---|---|---|---|---|---|---|---|
| 3.902.1-10.1 00.06.00 | С21 | | | | | | 40 | 144.02 |
| -01 | С22 | 6550 | 6000 | | | | 50 | 154.52 |
| -02 | С23 | | | | | | 60 | 166.91 |
| -03 | С24 | | | 120 | 55 | 65 | 40 | 171.39 |
| -04 | С25 | 7750 | 7200 | | | | 50 | 183.89 |
| -05 | С26 | | | | | | 60 | 198.62 |

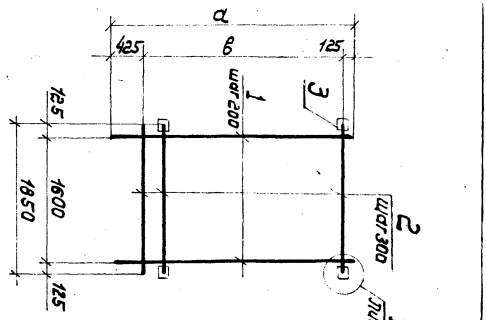


1. Поз. 3 приварить к поз. 2 после изготовления сетки.
2. Табличные размеры "б, р, g, ℓ, h" см. т. 00.00.00У.

| Инв. № подл. | Подпись и дата | Взам. инв. № |
|---|---|---|
| | | |

| Формат | Зона | Поз. | Обозначение | Наименование | Кол. на исполнение 00.07.00- | | | | | | | | | | Примечания |
|---|---|---|---|---|---|---|---|---|---|---|---|---|---|---|---|
| | | | | | – | 01 | 02 | 03 | 04 | 05 | 06 | 07 | | | |
| | | | | Документация | | | | | | | | | | | |
| 11 | | | 3.902.1-10.1 00.07.00СБ | Сборочный чертеж | × | × | × | × | × | × | × | × | | | |
| 11 | | | 3.902.1-10.1 00.00.00ТУ | Технические условия | × | × | × | × | × | × | × | × | | | |
| 12 | | | 3.902.1-10.1 00.00.00У | Узлы 1÷7 | × | × | × | × | × | × | × | × | | | |
| | | | | Детали | | | | | | | | | | | |
| 6.4. | | 1 | 3.902.1-10.1 00.07.01 | Ф14А III ГОСТ 5781-81 L=6550 | 9 | 9 | 9 | 9 | | | | | | | 7.92кг |
| | | | 3.902.1-10.1 00.07.02 | Ф14А III ГОСТ 5781-81 L=7750 | | | | | 9 | 9 | 9 | | | | 9.36 кг |
| | | | -01 | Ф18А III ГОСТ 5781-81 L=7750 | | | | | | | | 9 | | | 15.48кг |
| 6.4. | | 2 | 3.902.1-10.1 00.07.03 | Ф16А III ГОСТ 5781-81 L=1850 | 24 | | | | 28 | | | | | | 2.92 кг |
| | | | -01 | Ф20А III ГОСТ 5781-81 L=1850 | | 24 | | | | 28 | | | | | 4.56кг |
| | | | -02 | Ф22А III ГОСТ 5781-81 L=1850 | | | 24 | | | | 28 | | | | 5.51кг |
| | | | -03 | Ф25А III ГОСТ 5781-81 L=1850 | | | | 24 | | | | 28 | | | 7.12кг |

| | | | |
|---|---|---|---|
| Гл.инж.пр | Новоминский | | |
| Н.контр. | Плотник | | |
| Нач.отд. | Волошин | | |
| Гл.спец. | Плотник | | |
| Рук.гр. | Айзенберг | | |
| Ст.инж. | Малинина | | |

3.902.1-10.1 00.07.00

Сетка арматурная С

| Стадия | Лист | Листов |
|---|---|---|
| Р | 1 | 2 |

Укрводоканалпроект

| Инв. № подл. | Подпись и дата | Взам. инв. № |
|---|---|---|
| | | |

| Формат | Зона | Поз. | Обозначение | Наименование | Кол. на исполнение 00.07.00- | | | | | | | | | | Примечание |
|---|---|---|---|---|---|---|---|---|---|---|---|---|---|---|---|
| | | | | | – | 01 | 02 | 03 | 04 | 05 | 06 | 07 | | | |
| 6.4. | | 3 | 3.902.1-10.1 00.07.04 | Полоса 100×10 ГОСТ 103-76 L=140 | 36 | | | | 44 | | | | | | 1.09кг |
| | | | -01 | Полоса 100×10 ГОСТ 103-76 L=150 | | 36 | | | | 44 | | | | | 1.17кг |
| | | | -02 | Полоса 100×10 ГОСТ 103-76 L=160 | | | 36 | | | | 44 | | | | 1.24кг |
| | | | -03 | Полоса 100×10 ГОСТ 103×76 L=170 | | | | 36 | | | | 44 | | | 1.33кг |
| 6.4. | | 4 | 3.902.1-10.1 00.07.05 | Полоса 140×10 ГОСТ 103-76 L=400 | 2 | | | | 2 | | | | | | 3.14кг |
| | | | -01 | Полоса 150×10 ГОСТ 103-76 L=400 | | 2 | | | | 2 | | | | | 4.70кг |
| | | | -02 | Полоса 160×10 ГОСТ 103-76 L=400 | | | 2 | | | | 2 | | | | 5.01кг |
| | | | -03 | Полоса 170×10 ГОСТ 103-76 L=400 | | | | 2 | | | | 2 | | | 5.32кг |
| 6.4. | | 5 | 00.07.06 | Ф10А III ГОСТ. 5781-81 L=230 | 78 | 78 | 78 | 78 | 96 | 96 | 96 | 96 | | | 0.14 |

18282 02 33

3.902.1-10.1 00.07.00

Лист 2

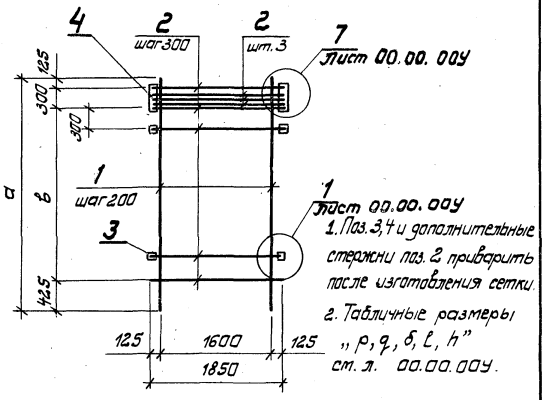


1. Поз. 3, 4 и дополнительные стержни поз. 2 приварить после изготовления сетки.
2. Табличные размеры „ p, q, δ, ℓ, h" см. л. 00.00.00У.

| Обозначение | Марка | а мм | в мм | p мм | q мм | δ мм | Длина шва ℓ мм | Высота шва h мм | Масса кг |
|---|---|---|---|---|---|---|---|---|---|
| 3.902.1-10.1 00.07.00 | С27 | 6550 | 5700 | 55 | 65 | 140 | 70 | 4 | 197.80 |
| -01 | С28 | | | | | 150 | 80 | 5 | 243.52 |
| -02 | С29 | | | | | 160 | 90 | 6 | 269.10 |
| -03 | С30 | | | | | 170 | 100 | 7 | 311.60 |
| -04 | С31 | 7750 | 6900 | | | 140 | 70 | 4 | 233.77 |
| -05 | С32 | | | | | 150 | 80 | 5 | 286.69 |
| -06 | С33 | | | | | 160 | 90 | 6 | 316.63 |
| -07 | С34 | | | | | 170 | 100 | 7 | 421.28 |

| | | | |
|---|---|---|---|
| Гл. инж. пр. | Новотинский | | |
| Н. контр. | Платник | | |
| Нач. отд. | Валошин | | |
| Ст. спец. | Платник | | |
| Рук. гр. | Айзенберг | | |
| Ст. инж. | Малинина | | |

3.902.1-10.1 00.07.00 СБ

Сетка арматурная
Сборочный чертеж

| Стадия | Масса | Масштаб |
|---|---|---|
| Р | см. табл. | |
| Лист | Листов 1 | |

Укрводоканалпроект

Инв. № подл. | Подпись и дата | Взам. инв. №

| Обозначение | | Наименование | Кол. на испытание 00.06.00- – | 01 | Приме-чание |
|---|---|---|---|---|---|
| | | Документация | | | |
| 11 | 3.902.1-10.1 00.08.00 СБ | Сборочный чертеж | × | × | |
| 11 | 3.902.1-10.1 00.00.00 ТУ | Технические условия | × | × | |
| 12 | 3.902.1-10.1 00.00.00У | Узлы 1:7 | × | × | |
| | | Детали | | | |
| БЧ 1 | 3.902.1-10.1 00.08.01 | ФН.Ж ГОСТ 5781-81 ℓ=6550 | 9 | | 7.92 кг |
| | 3.902.1-10.1 00.08.02 | ФН.Ж ГОСТ 5781-81 ℓ=7750 | | 9 | 15.48 кг |
| БЧ 2 | 3.902.1-10.1 00.08.03 | Ф25.Ж ГОСТ 5781-81 ℓ=1850 | 34 | 40 | 7.12 кг |
| БЧ 3 | 3.902.1-10.1 00.08.04 | Полоса 100×10 ГОСТ 103-76 ℓ=170 | 56 | 68 | 1.33 кг |
| БЧ 4 | 3.902.1-10.1 00.08.05 | Полоса 170×10 ГОСТ 103-76 ℓ=400 | 2 | 2 | 5.42 кг |
| БЧ 6 | 3.902.1-10.1 00.08.06 | Ф10.Ж ГОСТ 5781-81 ℓ=2330 | 118 | 142 | 0.14 кг |

| | | | |
|---|---|---|---|
| Гл. инж. пр. | Новотинский | | |
| Н. контр. | Платник | | |
| Нач. отд. | Валошин | | |
| Ст. спец. | Платник | | |
| Рук. гр. | Айзенберг | | |
| Ст. инж. | Малинина | | |

3.902.1-10.1 00.08.00

Сетка арматурная С

| Стадия | Лист | Листов |
|---|---|---|
| Р | 1 | |

Укрводоканалпроект

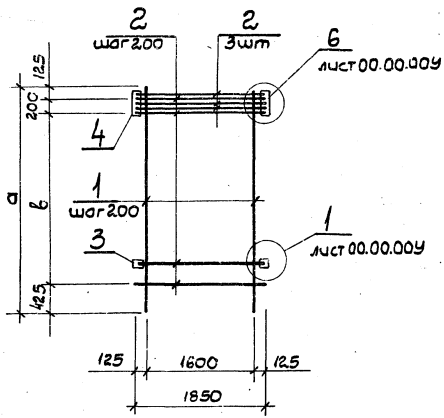


| Обозначение | Марка | a мм | в мм | б мм | p мм | q мм | Длина шва l, мм | Высота шва h, мм | Масса кг |
|---|---|---|---|---|---|---|---|---|---|
| 3.902.1-10.1 00.08.00 | С35 | 6550 | 5800 | 170 | 55 | 65 | 100 | 7 | 415.00 |
| -01 | С36 | 7750 | 7000 | | | | 100 | | 545.08 |

1. Поз. 3;4 и дополнительные стержни поз. 2 приварить после изготовления сетки.
2. Табличные размеры „p, q, б, l, h" см. л. 00.00.00У.

| | | | |
|---|---|---|---|
| Гл.инж.пр. | Новоминский | | |
| Н.контр. | Плотник | | |
| Нач.отд. | Волошин | | |
| Гл.спец. | Плотник | | |
| Рук.гр. | Айзенберг | | |
| Ст.инж. | Малинина | | |

Инв.N подл. | Подпись и дата | Взам.инв.N

3.902.1-10.1 00.08.00СБ

Сетка арматурная С. Сборочный чертеж

| Стадия | Масса | Масштаб |
|---|---|---|
| р | см. табл. | |

Лист | Листов 1

Укрводоканалпроект

| Формат | Зона | Поз. | Обозначение | Наименование | Кол. на исполнение 00.09.00- 1 | 01 | 02 | 03 | 04 | 05 | 06 | 07 | 08 | 09 | Примечания |
|---|---|---|---|---|---|---|---|---|---|---|---|---|---|---|---|
| | | | | Документация | | | | | | | | | | | |
| 11 | | | 3.902.1-10.1 00.09.00СБ | Сборочный чертеж | X | X | X | X | X | X | X | X | X | X | |
| 11 | | | 3.902.1-10.1 00.00.00ТУ | Технические условия | X | X | X | X | X | X | X | X | X | X | |
| 12 | | | 3.902.1-10.1 00.00.00У | Узлы 1÷7 | X | X | X | X | X | X | X | X | X | X | |
| | | | | Детали | | | | | | | | | | | |
| Б.Ч | | 1 | 3.902.1-10.1 00.09.01 | ф14АIII ГОСТ 5781-81 L=6550 | 8 | 8 | 8 | | | | 9 | 9 | 9 | | 7.92 кг |
| | | | 3.902.1-10.1 00.09.02 | ф14АIII ГОСТ 5781-81 L=7550 | | | | 8 | 8 | 8 | | | | 9 | 9.13 кг |
| Б.Ч | | 2 | 3.902.1-10.1 00.09.03 | ф10АIII ГОСТ 5781-81 L=1450 | 21 | | | 25 | | | | | | | 0.89 кг |
| | | | -01 | ф12АIII ГОСТ 5781-81 L=1450 | | 21 | | | 25 | | | | | | 1.29 кг |
| | | | -02 | ф14АIII ГОСТ 5781-81 L=1450 | | | 21 | | | 25 | | | | | 1.75 кг |

| | | |
|---|---|---|
| Гл.инж.пр. | Новоминский | |
| Н.контр. | Плотник | |
| Нач.отд. | Волошин | |
| Гл.спец. | Плотник | |
| Рук.гр. | Айзенберг | |
| Рук.гр. | Клоцман | |
| Ст.инж. | Малинина | |

3.902.1-10.1 00.09.00

Сетка арматурная С

| Стадия | Лист | Листов |
|---|---|---|
| р | 1 | 3 |

Укрводоканалпроект

42
30,55
2,17
26

18282-02 35

| Формат | Зона | Поз. | Обозначение | Наименование | Кол. на исполнение 00.09.00- | | | | | | | | | | Примечания |
|---|---|---|---|---|---|---|---|---|---|---|---|---|---|---|---|
| | | | | | — | 01 | 02 | 03 | 04 | 05 | 06 | 07 | 08 | 09 | |
| Б.Ч. | | 2 | 3.902.1-10.1 00.09.04 | Ф10 А III ГОСТ 5781-81 L=1750 | | | | | | | 21 | | | 25 | 1.08 кг |
| | | | -01 | Ф12 А III ГОСТ 5781-81 L=1750 | | | | | | | | 21 | | | 1.55 кг |
| | | | -02 | Ф14 А III ГОСТ 5781-81 L=1750 | | | | | | | | | 21 | | 2.11 кг |
| Б.Ч. | | 3 | 3.902.1-10.1 00.09.05 | Полоса 80×10 ГОСТ 103-76 L=100 | 40 | | | 48 | | | | | | | 0.63 кг |
| | | | -01 | Полоса 90×10 ГОСТ 103-76 L=100 | | 40 | | | 48 | | | | | | 0.71 кг |
| | | | -02 | Полоса 100×10 ГОСТ 103-76 L=100 | | | 40 | | | 48 | | | | | 0.79 кг |
| | | | -03 | Полоса 120×10 ГОСТ 103-76 L=100 | | | | | | | 40 | 40 | 40 | 48 | 0.94 кг |
| Б.Ч. | | 14 | 3.902.1-10.1 00.09.06 | Ф10 А III ГОСТ 5781-81 L=230 | 80 | 80 | 80 | 96 | 96 | 96 | 80 | 80 | 80 | 96 | 0.14 кг |

Исполнения 10, 11 см. л. 3.

3.902.1-10.1 00.09.00

Лист 2

| Инв. № подл. | Подпись и дата | Взам. инв. № |
|---|---|---|
| | | |

| Формат | Зона | Поз. | Обозначение | Наименование | Кол. на исполнение 00.09.00- | | Примечания |
|---|---|---|---|---|---|---|---|
| | | | | | 10 | 11 | |
| | | | | **Документация** | | | |
| 11 | | | 3.902.1-10.1 00.09.00 СБ | Сборочный чертеж | × | × | |
| 11 | | | 3.902.1-10.1 00.00.00 ТУ | Технические условия | × | × | |
| 12 | | | 3.902.1-10.1 00.00.00У | Узлы 1÷7 | × | × | |
| | | | | **Детали** | | | |
| Б.Ч. | | 1 | 3.902.1-10.1 00.09.01 | Ф14 А III ГОСТ 5781-81 L=7550 | 9 | 9 | 9.13 кг |
| Б.Ч. | | 2 | 3.902.1-10.1 00.09.04 -01 | Ф12 А III ГОСТ 5781-81 L=1750 | 25 | | 1.55 кг |
| | | | -02 | Ф14 А III ГОСТ 5781-81 L=1750 | | 25 | 2.11 кг |
| Б.Ч. | | 3 | 3.902.1-10.1 00.09.05 -03 | Полоса 120×10 ГОСТ 103-76 L=100 | 48 | 48 | 0.94 кг |
| Б.Ч. | | 14 | 3.902.1-10.1 00.09.06 | Ф10 А III ГОСТ 5781-81 L=230 | 96 | 96 | 0.14 кг |

3.902.1-10.1 00.09-00

Лист 3

18282-02 36

| Обозначение | Марка | a мм | b мм | d мм | k мм | e мм | б мм | g мм | p мм | Длина шва ℓ, мм | Высота шва h, мм | Масса кг |
|---|---|---|---|---|---|---|---|---|---|---|---|---|
| 3.902.1-10.1 00.09.00 | С37 | | | | | | 80 | | | 40 | | 118.45 |
| -01 | С38 | 6550 | 6000 | | | | 90 | | | 50 | | 130.05 |
| -02 | С39 | | | | | | 100 | | | 60 | | 141.31 |
| -03 | С40 | | | 1450 | 1400 | 25 | 80 | 30 | 30 | 40 | | 138.97 |
| -04 | С41 | 7750 | 7200 | | | | 90 | | | 50 | | 151.81 |
| -05 | С42 | | | | | | 100 | | | 60 | | 168.15 |
| -06 | С43 | | | | | | | | | 40 | 4 | 142.75 |
| -07 | С44 | 6550 | 6000 | | | | | | | 50 | | 152.63 |
| -08 | С45 | | | | | | | | | 60 | | 164.39 |
| -09 | С46 | | | 1750 | 1600 | 75 | 120 | 60 | 45 | 40 | | 167.73 |
| -10 | С47 | 7750 | 7200 | | | | | | | 50 | | 179.68 |
| -11 | С48 | | | | | | | | | 60 | | 193.68 |

1. Поз. 3 приварить к поз. 2 после изготовления сеток.

Инв. № подл. | Подпись и дата | Взам. инв. №

| | | |
|---|---|---|
| Гл.инж.пр. | Новоминский | |
| Н.контр. | Плотник | |
| Нач.отд. | Волошин | |
| Гл.спец. | Плотник | |
| Рук.гр. | Зильберг | |
| Ст.инж. | Малинина | |

3.902.1-10.1 00.09.00СБ

Сетка арматурная. Сборочный чертеж

| Стадия | Масса | Масштаб |
|---|---|---|
| Р | см. табл. | |
| Лист | Листов 1 | |

Укрводоканалпроект

Инв. № подл. | Подпись и дата | Взам. инв. №

| Обозначение | | Наименование | Кол на исполнение 00.10.00- – | 01 | 02 | 03 | 04 | 05 | 06 | 07 | 08 | 09 | Примечание |
|---|---|---|---|---|---|---|---|---|---|---|---|---|---|
| | | Документация | | | | | | | | | | | |
| 11 | 3.902.1-10.1 00.10.00СБ | Сборочный чертеж | | X | X | X | X | X | X | X | X | X | |
| 11 | 3.902.1-10.1 00.10.00ТУ | Технические условия | | X | X | X | X | X | X | X | X | X | |
| 12 | 3.902.1-10.1 00.00.00У | Узлы 1÷7 | | X | X | X | X | X | X | X | X | X | |
| | | Детали | | | | | | | | | | | |
| 6У 1 | 3.902.1-10.1 00.10.01 | ф14ыш ГОСТ 5781-81 ℓ=6550 | 8 | 8 | 8 | 8 | | | | | 9 | 9 | 7.32кг |
| | 3.902.1-10.1 00.10.02 | ф14ыш ГОСТ 5781-81 ℓ=7750 | | | | | 8 | 8 | 8 | | | | 9.36кг |
| | -01 | ф18ыш ГОСТ 5781-81 ℓ=7750 | | | | | | | | 8 | | | 15.48кг |
| 6У 2 | 3.902.1-10.1 00.10.03 | ф16ыш ГОСТ 5781-81 ℓ=1450 | 14 | | | | 28 | | | | | | 2.29кг |
| | -01 | ф20.5ш ГОСТ 5781-81 ℓ=1450 | | 24 | | | | 28 | | | | | 3.58кг |
| | -02 | ф22.5ш ГОСТ 5781-81 ℓ=1450 | | | 24 | | | | 28 | | | | 4.33кг |
| | -03 | ф25.5ш ГОСТ 5781-81 ℓ=1450 | | | | 24 | | | | 28 | | | 5.57кг |
| | 3.902.1-10.1 00.10.04 | ф16ыш ГОСТ 5781-81 ℓ=1750 | | | | | | | | | 24 | | 2.76кг |

| | | |
|---|---|---|
| Гл.инж.пр. | Новоминский | |
| Н.контр. | Плотник | |
| Нач.отд. | Волошин | |
| Гл.спец. | Плотник | |
| Рук.гр. | Зильберг | |
| Ст.инж. | Малинина | |

3.902.1-10.1 00.10.00

Сетка арматурная С

| Стадия | Лист | Листов |
|---|---|---|
| Р | 1 | 4 |

Укрводоканалпроект

18282 02 47

| Формат | Зона | Поз. | Обозначение | Наименование | Кол. на исполнение 00.10.00- – | 01 | 02 | 03 | 04 | 05 | 06 | 07 | 08 | 09 | Примечания |
|---|---|---|---|---|---|---|---|---|---|---|---|---|---|---|---|
| Б4 | | 2 | 3.902.1-10.1 00.10.04 -01 | ф20 Ат III ГОСТ 5781-81 L=1750 | | | | | | | | | | 24 | 4.32 кг |
| Б4 | | 3 | 3.902.1-10.1 00.10.05 | Полоса 100×10 ГОСТ 103-76 L=110 | 36 | | | | 44 | | | | | | 0.86 кг |
| | | | -01 | Полоса 100×10 ГОСТ 103-76 L=120 | | 36 | | | | 44 | | | | | 0.94 кг |
| | | | -02 | Полоса 100×10 ГОСТ 103-76 L=130 | | | 36 | | | | 44 | | 36 | | 1.02 кг |
| | | | -03 | Полоса 100×10 ГОСТ 103-76 L=150 | | | | 36 | | | | 44 | | | 1.18 кг |
| | | | -04 | Полоса 100×10 ГОСТ 103-76 L=140 | | | | | | | | | | 36 | 1.10 кг |
| Б4 | | 4 | 3.902.1-10.1 00.10.06 | Полоса 110×10 ГОСТ 103-76 L=400 | 2 | | | | 2 | | | | | | 3.46 кг |
| | | | -01 | Полоса 120×10 ГОСТ 103-76 L=400 | | 2 | | | | 2 | | | | | 3.77 кг |
| | | | -02 | Полоса 130×10 ГОСТ 103-76 L=400 | | | 2 | | | | 2 | | 2 | | 4.08 кг |
| | | | -03 | Полоса 150×10 ГОСТ 103-76 L=400 | | | | 2 | | | | 2 | | | 4.71 кг |
| | | | -04 | Полоса 140×10 ГОСТ 103-76 L=400 | | | | | | | | | | 2 | 4.40 кг |
| Б4 | | 5 | 3.902.1-10.1 00.10.07 | ф10 Ат III ГОСТ 5781-81 L=230 | 78 | 78 | 78 | 78 | 94 | 94 | 94 | 94 | 78 | 78 | 0.14 кг |

Исполнения 10÷15 см. л. 3,4.



Инв. № подл. | Подпись и дата | Взам. инв. №

| Формат | Зона | Поз. | Обозначение | Наименование | Кол. на исполнение 00.10.00- 10 | 11 | 12 | 13 | 14 | 15 | | | | | Примечания |
|---|---|---|---|---|---|---|---|---|---|---|---|---|---|---|---|
| | | | | Документация | | | | | | | | | | | |
| 11 | | | 3.902.1-10.1 00.10.00СБ | Сборочный чертеж | × | × | × | × | × | × | | | | | |
| 11 | | | 3.902.1-10.1 00.00.00ТУ | Технические условия | × | × | × | × | × | × | | | | | |
| 12 | | | 3.902.1-10.1 00.00.00У | Узлы 1÷7 | × | × | × | × | × | × | | | | | |
| | | | | Детали | | | | | | | | | | | |
| Б4 | | 1 | 3.902.1-10.1 00.10.01 | ф14 Ат III ГОСТ 5781-81 L=6550 | 9 | 9 | | | | | | | | | 7.92 кг |
| | | | 3.902.1-10.1 00.10.02 | ф14 Ат III ГОСТ 5781-81 L=7750 | | | 9 | 9 | 9 | | | | | | 9.36 кг |
| | | | -01 | ф18 Ат III ГОСТ 5781-81 L=7750 | | | | | | 9 | | | | | 15.49 кг |
| Б4 | | 2 | 3.902.1-10.1 00.10.04 | ф16 Ат III ГОСТ 5781-81 L=1750 | | | 28 | | | | | | | | 2.76 кг |
| | | | -01 | ф20 Ат III ГОСТ 5781-81 L=1750 | | | | 28 | | | | | | | 4.32 кг |
| | | | -02 | ф22 Ат III ГОСТ 5781-81 L=1750 | 24 | | | | 28 | | | | | | 5.22 кг |
| | | | -03 | ф25 Ат III ГОСТ 5781-81 L=1750 | | 24 | | | | 28 | | | | | 6.72 кг |
| Б4 | | 3 | 3.902.1-10.1 00.10.05-03 | Полоса 100×10 ГОСТ 103-76 L=150 | 36 | | | | 44 | | | | | | 1.18 кг |
| | | | -05 | Полоса 100×10 ГОСТ 103-76 L=160 | | 36 | | | | 44 | | | | | 1.25 кг |
| | | | -02 | Полоса 100×10 ГОСТ 103-76 L=130 | | | 44 | | | | | | | | 1.02 кг |

Инв.№ подл. | Подпись и дата | Взам. инв.№

| Поз. | Обозначение | Наименование | Кол. на исполнение 00.10.00- 10 | 11 | 12 | 13 | 14 | 15 | Примечания |
|---|---|---|---|---|---|---|---|---|---|
| 3 | 3.902.1-10.1 00.10.05-04 | Полоса 100×10 ГОСТ 103-76 L=440 | | | | 44 | | | 1.10кг |
| 4 | 3.902.1-10.1 00.10.06-03 | Полоса 150×10 ГОСТ 103-76 L=400 | 2 | | | | 2 | | 4.71кг |
| | -05 | Полоса 160×10 ГОСТ 103-76 L=400 | | 2 | | | | 2 | 5.02кг |
| | -02 | Полоса 130×10 ГОСТ 103-76 L=400 | | | 2 | | | | 4.08кг |
| | -04 | Полоса 140×10 ГОСТ 103-76 L=400 | | | | 2 | | | 4.40кг |
| 5 | 3.902.1-10.1 00.10.07 | ⌀10 AIII ГОСТ 5781-81 L=230 | 78 | 78 | 94 | 94 | 94 | 94 | 0.14кг |

3.902.1-10.1 00.10.00 | Лист 4

Инв.№ подл. | Подпись и дата | Взам. инв.№

1. Поз. 3,4 и дополнительные стержни поз. 2 (с шагом 75) предварить к поз. 1 и 2 после изготовления сетки.
2. Табличные размеры a, B, e, n, d см. л. 00.00.004.

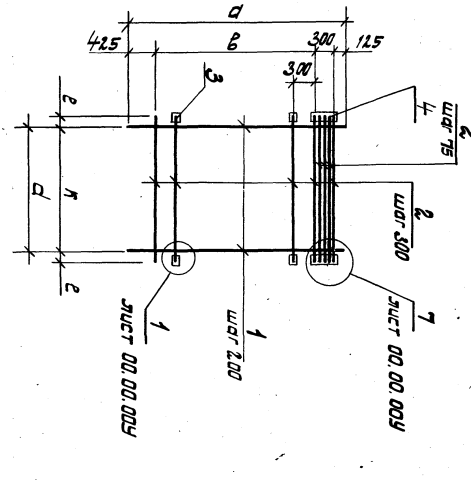


| | | | | | |
|---|---|---|---|---|---|
| Гл.инж.пр. | Новиковский | | | | |
| Н.контр. | Гаспитиц | | | | |
| Нач.отд. | Галанчин | | | | |
| Ст.спец. | Галанчин | | | | |
| Рук.гр. | Ахмедов | | | | |
| Ст.инж. | Шашкина | | | | |

3.902.1-10.1 00.10.006

Сетка арматурная. Сборочный чертеж

| Стадия | Масса | Масштаб |
|---|---|---|
| Р | | |

Укрводоканалпроект | Лист 1 | Листов 2

18282-02 39

| Обозначение | Марка | a мм | b мм | d мм | k мм | e мм | б мм | g мм | p мм | Длина шва l, мм | Высота шва h, мм | Масса кг |
|---|---|---|---|---|---|---|---|---|---|---|---|---|
| 3.902.1-10.1 00.10.00 | С49 | | | | | | 110 | 20 | | 70 | 4 | 167.12 |
| -01 | С50 | 6550 | 5700 | | | | 120 | 30 | | 80 | 5 | 201.58 |
| -02 | С51 | | | | | | 130 | 70 | | 90 | 6 | 223.08 |
| -03 | С52 | | | | | | 150 | | | 100 | 7 | 259.86 |
| -04 | С53 | | | 1450 | 1400 | 25 | 110 | 20 | 30 | 70 | 4 | 196.92 |
| -05 | С54 | 7750 | 6900 | | | | 120 | 30 | | 80 | 5 | 237.18 |
| -06 | С55 | | | | | | 130 | 70 | | 90 | 6 | 262.32 |
| -07 | С56 | | | | | | 150 | | | 100 | 7 | 354.38 |
| -08 | С57 | | | | | | 130 | 70 | | 70 | 4 | 193.32 |
| -09 | С58 | 6550 | 5700 | | | | 140 | | | 80 | 5 | 234.28 |
| -10 | С59 | | | | | | 150 | 80 | | 90 | 6 | 259.38 |
| -11 | С60 | | | 1750 | 1600 | 75 | 160 | | 45 | 100 | 7 | 298.88 |
| -12 | С61 | | | | | | 130 | 70 | | 70 | 4 | 227.72 |
| -13 | С62 | 7750 | 6900 | | | | 140 | | | 80 | 5 | 275.56 |
| -14 | С63 | | | | | | 150 | | | 90 | 6 | 304.90 |
| -15 | С64 | | | | | | 160 | 80 | | 100 | 7 | 406,21 |

Инв.№ подл. | Подпись и дата | Взам.инв.№

3.9. 10.1. 00.10.00 СБ | Лист 2

39

| Формат | Зона | Поз. | Обозначение | Наименование | Кол. на исполнение 00.11.00 – | | | | Примечание |
|---|---|---|---|---|---|---|---|---|---|
| | | | | | – | 01 | 02 | 03 | |
| | | | | **Документация** | | | | | |
| 11 | | | 3.902.1-10.1 00.11.00 СБ | Сборочный чертеж | X | X | X | X | |
| 11 | | | 3.902.1-10.1 00.11.00 ТУ | Технические условия | X | X | X | X | |
| 12 | | | 3.902.1-10.1 00.00.00У | Узлы 1÷7 | X | X | X | X | |
| | | | | **Детали** | | | | | |
| 5.4. | | 1 | 3.902.1-10.1 00.11.02 | ф14ЯIII ГОСТ 5781-81 l=6550 | 8 | | 9 | | 7.91кг |
| | | | 3.902.1-10.1 00.11.02 | ф18ЯIII ГОСТ 5781-81 l=7750 | | 8 | | 9 | 15.49кг |
| 5.4. | | 2 | 3.902.1-10.1 00.11.03 | ф25ЯIII ГОСТ 5781-81 l=1450 | 34 | 40 | | | 5,57кг |
| | | | 3.902.1-10.1 00.11.04 | ф25ЯIII ГОСТ 5781-81 l=1750 | | | 34 | 40 | 6.72кг |
| 5.4. | | 3 | 3.902.1-10.1 00.11.05 | Полоса 150×10 ГОСТ 103-76 L=400 | 2 | 2 | | | 4.71кг |
| | | | -01 | Полоса 160×10 ГОСТ 103-76 L=400 | | | 2 | 2 | 5.02кг |
| 5.4. | | 4 | 3.902.1-10.1 00.11.06 | Полоса 100×10 ГОСТ 103-76 L=150 | 56 | 68 | | | 1.18кг |
| | | | -01 | Полоса 100×10 ГОСТ 103-76 L=160 | | | 56 | 68 | 1.26кг |
| 5.4. | | 5 | 3.902.1-10.1 00.11.07 | ф10ЯIII ГОСТ 5781-81 L=230 | 118 | 142 | 118 | 142 | 0.14кг |

| | | | |
|---|---|---|---|
| Гл.инж.пр. | Новоминский | | |
| Н.контр. | Плотник | | |
| Нач.отд. | Волошин | | |
| Гл.спец. | Плотник | | |
| Рук.гр. | Ильзенберг | | |
| Ст.инж. | Малинина | | |

3.902.1-10.1 00.11.00

Сетка арматурная С

| Стадия | Лист | Листов |
|---|---|---|
| Р | | 1 |

Укрводоканалпроект

18282 02 40

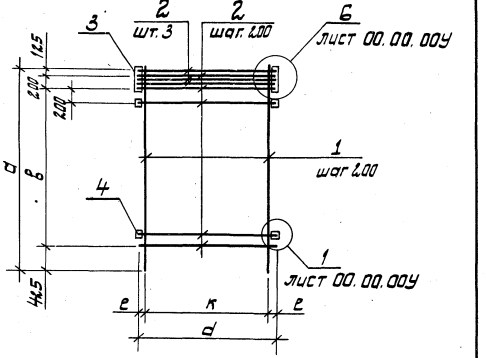


| Обозначение | Марка | а мм | в мм | d мм | к мм | е мм | б мм | д мм | р мм | Длина шва l, мм | Высота шва h, мм | Масса кг |
|---|---|---|---|---|---|---|---|---|---|---|---|---|
| 3.902.1-10.1 00.11.00 | С65 | 6550 | 5800 | 1450 | 1400 | 25 | 150 | 70 | 30 | 100 | 7 | 344,68 |
| -01 | С66 | 7750 | 7000 | | | | | | | | | 456.26 |
| -02 | С67 | 6550 | 5800 | 1750 | 1600 | 75 | 160 | 80 | 45 | | | 396.79 |
| -03 | С68 | 7750 | 7000 | | | | | | | | | 523.81 |

1. Поз. 3.4 и поз. 2 (3шт.) приварить к поз. 1 и 2 после изготовления сеток.
2. Табличные размеры б, д, р, l, h см. л. 00.00.00У.

| | | |
|---|---|---|
| Гл. инж. пр. | Новоминский | |
| Н. контр. | Плотник | |
| Нач. отд. | Волошин | |
| Гл. спец. | Плотник | |
| Рук. гр. | Эйзенберг | |
| Ст. инж. | Малинина | |

Инв. № подл. | Подпись и дата | Взам. инв. №

3.902.1-10.1 00.11.00СБ

Сетка арматурная С. Сборочный чертеж

| Стадия | Масса | Масштаб |
|---|---|---|
| Р | см. табл. | |
| Лист | Листов 1 | |

Укрводоканалпроект

| Формат | Зона | Поз. | Обозначение | Наименование | Кол. на исполнение 00.12.00- 01 | 02 | 03 | 04 | 05 | 06 | | | Примечание |
|---|---|---|---|---|---|---|---|---|---|---|---|---|---|
| | | | | Документация | | | | | | | | | |
| 11 | | | 3.902.1-10.1 00.12.00СБ | Сборочный чертеж | × | × | × | × | × | × | × | | |
| 11 | | | 3.902.1-10.1 00.00.00ТУ | Технические условия | × | × | × | × | × | × | × | | |
| 12 | | | 3.902.1-10.1 00.00.00У | Узлы 1-7 | × | × | × | × | × | × | × | | |
| | | | | Детали | | | | | | | | | |
| 6.4 | | 1 | 3.902.1-10.1 00.12.01 | Ф10 ЯIII ГОСТ 5781-81 L=1850 | 7 | | | | | | | | 1.14кг |
| | | | -01 | Ф12 ЯIII ГОСТ 5781-81 L=1850 | | 7 | | | | | | | 1.64кг |
| | | | -02 | Ф14 ЯIII ГОСТ 5781-81 L=1850 | | | 7 | | | | | | 2.24кг |
| | | | -03 | Ф16 ЯIII ГОСТ 5781-81 L=1850 | | | | 7 | | | | | 2.92кг |
| | | | -04 | Ф20 ЯIII ГОСТ 5781-81 L=1850 | | | | | 7 | | | | 4.56кг |
| | | | -05 | Ф22 ЯIII ГОСТ 5781-81 L=1850 | | | | | | 7 | | | 5.52кг |
| | | | -06 | Ф25 ЯIII ГОСТ 5781-81 L=1850 | | | | | | | 7 | | 7.10кг |

| | | |
|---|---|---|
| Гл. инж. пр. | Новоминский | |
| Н. контр. | Плотник | |
| Нач. отд. | Волошин | |
| Гл. спец. | Плотник | |
| Рук. гр. | Эйзенберг | |
| Рук. гр. | Клоцман | |

3.902.1-10.1 00.12.00

Сетка арматурная С

| Стадия | Лист | Листов |
|---|---|---|
| Р | 1 | 2 |

Укрводоканалпроект

18282 02 41

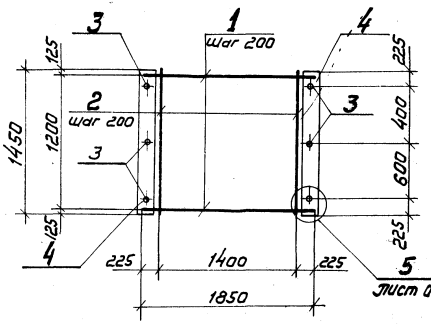


| Обозначение | Марка | δ мм | Длина шва c мм | Высота шва h мм | P мм | Масса кг |
|---|---|---|---|---|---|---|
| 3.902.1-10.1 00.12.00 | С69 | 70 | 40 | 4 | 25 | 34.80 |
| -01 | С70 | 80 | 50 | | | 40.56 |
| -02 | С71 | 90 | 60 | | | 47.04 |
| -03 | С72 | 100 | 70 | | | 54.06 |
| -04 | С73 | 120 | 80 | 5 | | 70.10 |
| -05 | С74 | 130 | 90 | 6 | | 79.12 |
| -06 | С75 | 140 | 100 | 7 | | 92.44 |

1. Поз. 4, 5 приварить к поз. 1 после изготовления сеток.
2. Табличные размеры δ, c, h, P см. л. 00.00.004.

Инв. № подл. | Подпись и дата | Взам. инв. №

| | | | |
|---|---|---|---|
| Гл. инж. пр. | Новотинский | | |
| Н. контр. | Плотник | | |
| Нач. отд. | Волошин | | |
| Гл. спец. | Плотник | | |
| Рук. гр. | Айзенберг | | |
| Рук. гр. | Клоцман | | |

3.902.1-10.1 00.12.00 СБ

Сетка арматурная С. Сборочный чертеж

| Стадия | Масса | Масштаб |
|---|---|---|
| Р | См. табл. | |
| Лист | Листов 1 | |

Укрводоканалпроект

Копировал

Формат А4

| Поз. | Обозначение | Наименование | Кол. на изделие 00.12.00- | | | | | | Примечание |
|---|---|---|---|---|---|---|---|---|---|
| | | | - | 01 | 02 | 03 | 04 | 05 | 06 | |
| 2 | 3.902.1-10.1 00.12.02 | ФL2АIII ГОСТ 5781-81 L=1430 | 8 | 8 | 8 | 8 | 8 | 8 | 8 | 1.29кг |
| 3 | 3.902.1-10.1 00.12.03 | ФL0АIII ГОСТ 5781-81 L=150 | 6 | 6 | 6 | 6 | 6 | 6 | 6 | 0.05кг |
| 4 | 3.902.1-10.1 00.12.04 | Полоса 70×10 ГОСТ 103-76 L=1400 | 2 | | | | | | | 7.98кг |
| | -01 | Полоса 80×10 ГОСТ 103-76 L=1430 | | 2 | | | | | | 9.11кг |
| | -02 | Полоса 90×10 ГОСТ 103-76 L=1430 | | | 2 | | | | | 10.25кг |
| | -03 | Полоса 100×10 ГОСТ 103-76 L=1430 | | | | 2 | | | | 11.38кг |
| | -04 | Полоса 120×10 ГОСТ 103-76 L=1430 | | | | | 2 | | | 13.66кг |
| | -05 | Полоса 130×10 ГОСТ 103-76 L=1430 | | | | | | 2 | | 14.81кг |
| | -06 | Полоса 140×10 ГОСТ 103-76 L=1430 | | | | | | | 2 | 15.94 |

3.902.1-10.1 00.12.00

Инв. № подл. | Подпись и дата | Взам. инв. №

Изм. 2

| Формат | Зона | Поз | Обозначение | Наименование | Кол. на исполнение 00.13.00- — | 01 | 02 | 03 | 04 | 05 | 06 | Примечание |
|---|---|---|---|---|---|---|---|---|---|---|---|---|
| | | | | **Документация** | | | | | | | | |
| 11 | | | 3.902.1-10.1 00.13.00СБ | Сборочный чертеж | × | × | × | × | × | × | × | |
| 11 | | | 3.902.1-10.1 00.00.00ТУ | Технические условия | × | × | × | × | × | × | × | |
| 12 | | | 3.902.1-10.1 00.00.00У | Узлы 1÷7 | × | × | × | × | × | × | × | |
| | | | | **Детали** | | | | | | | | |
| 6.4 | | 1 | 3.902.1-10.1 00.14.01 | ф10АIII ГОСТ 5781-81 L=1750 | 7 | | | | | | | 1.08кг |
| | | | -01 | ф12АIII ГОСТ 5781-81 L=1750 | | 7 | | | | | | 1.55кг |
| | | | -02 | ф14АIII ГОСТ 5781-81 L=1750 | | | 7 | | | | | 2.11кг |
| | | | -03 | ф16АIII ГОСТ 5781-81 L=1750 | | | | 7 | | | | 2.76кг |
| | | | -04 | ф20АIII ГОСТ 5781-81 L=1750 | | | | | 7 | | | 4.32кг |
| | | | -05 | ф22АIII ГОСТ 5781-81 L=1750 | | | | | | 7 | | 5.22кг |
| | | | -06 | ф25АIII ГОСТ 5781-81 L=1750 | | | | | | | 7 | 6.72кг |

| | | |
|---|---|---|
| Гл.инж.пр. | Новачинский | |
| Н.контр. | Плотник | |
| Нач.отд. | Волошин | |
| Гл.спец. | Плотник | |
| Рук.гр. | Зильберг | |
| Рук.гр. | Клецман | |

3.902.1-10.1 00.13.00

Сетка арматурная С

| Стадия | Лист | Листов |
|---|---|---|
| Р | 1 | 2 |

Укрводоканалпроект

Инв.№ подл. | Подпись и дата | Взам.инв.№

| Формат | Зона | Поз | Обозначение | Наименование | Кол. на исполнение 00.14.00- — | 01 | 02 | 03 | 04 | 05 | 06 | Примечание |
|---|---|---|---|---|---|---|---|---|---|---|---|---|
| 6.4 | | 2 | 3.902.1-10.1 00.13.02 | ф12АIII ГОСТ 5781-81 L=1450 | 7 | 7 | 7 | 7 | 7 | 7 | 7 | 1.29кг |
| 6.4 | | 3 | 3.902.1-10.1 00.13.03 | ф10АIII ГОСТ 5781-81 L=150 | 4 | 4 | 4 | 4 | 4 | 4 | 4 | 0.09кг |
| 6.4 | | 4 | 3.902.1-10.1 00.13.04 | Полоса 100х10 ГОСТ 103-76 L=1000 | 2 | | | | | | | 7.85кг |
| | | | -01 | Полоса 110х10 ГОСТ 103-76 L=1000 | | 2 | | | | | | 8.64кг |
| | | | -02 | Полоса 120х10 ГОСТ 103-76 L=1000 | | | 2 | | | | | 9.42кг |
| | | | -03 | Полоса 130х10 ГОСТ 103-76 L=1000 | | | | 2 | | | | 10.21кг |
| | | | -04 | Полоса 150х10 ГОСТ 103-76 L=1000 | | | | | 2 | | | 11.78кг |
| | | | -05 | Полоса 160х10 ГОСТ 103-76 L=1000 | | | | | | 2 | | 12.56кг |
| | | | -06 | Полоса 170х10 ГОСТ 103-76 L=1000 | | | | | | | 2 | 13.35кг |

18282-02 13

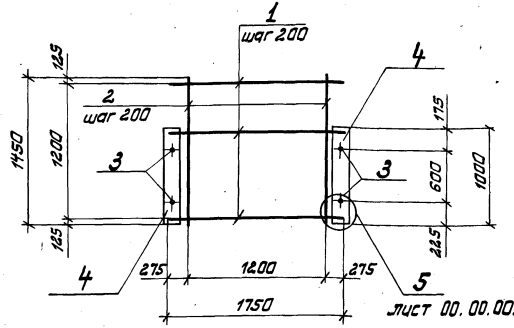


| Обозначение | Марка | δ мм | Длина шва ℓ мм | Высота шва h мм | P мм | Масса кг |
|---|---|---|---|---|---|---|
| 3.902.1-10.1 00.13.00 | С76 | 100 | 40 | 4 | 55 | 32.65 |
| -01 | С77 | 110 | 50 | | | 37.52 |
| -02 | С78 | 120 | 60 | | | 43.00 |
| -03 | С79 | 130 | 70 | | | 49.13 |
| -04 | С80 | 150 | 80 | 5 | | 63.19 |
| -05 | С81 | 160 | 90 | 6 | | 71.05 |
| -06 | С82 | 170 | 100 | 7 | | 84.13 |

1. Поз. 4.5 приварить к поз. 1 после изготовления сеток.
2. Табличные размеры „ δ, ℓ, h, P" см. л. 00.00.00У.

Инв. № подл. | Подпись и дата | Взам. инв. №

| | | |
|---|---|---|
| Гл. инж. пр. | Набоминский | |
| Н. контр. | Плотник | |
| Нач. отд. | Волошин | |
| Гл. спец. | Плотник | |
| Рук. гр. | Айзенберг | |
| Рук. гр. | Клацман | |

3.902.1-10.1 00.13.00 СБ

Сетка арматурная С. Сборочный чертеж

| Стадия | Масса | Масштаб |
|---|---|---|
| Р | см. табл. | |
| Лист | Листов 1 | |

Укрводоканалпроект

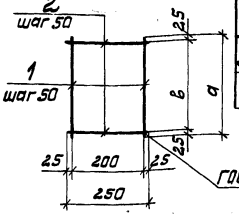


| Обозначение | Марка | а мм | в мм | Масса кг |
|---|---|---|---|---|
| 3.902.1-10.1 00.14.00 | С83 | 6000 | 5950 | 13.85 |
| -01 | С84 | 7200 | 7150 | 16.64 |

| Формат | Зона | Поз. | Обозначение | Наименование | Кол. | Примечание |
|---|---|---|---|---|---|---|
| | | | | Документация | | |
| 11 | | | 3.902.1-10.1 00.00.00 ТУ | Технические условия | | |
| | | | | Переменные данные для исполнений | | |
| | | | | 3.902.1-10.1 00.14.00 | | |
| | | | | Детали | | |
| Б.ч. | | 1 | 3.902.1-10.1 00.14.01 | ф6 А I ГОСТ 7581-81 L=6000 | 5 | 1.33 кг |
| Б.ч. | | 2 | 3.902.1-10.1 00.14.02 | ф6 А I ГОСТ 7581-81 L=2.50 | 120 | 0.06 кг |
| | | | | 3.902.1-10.1 00.14.00-01 | | |
| | | | | Детали | | |
| Б.ч. | | 1 | 3.902.1-10.1 00.14.01 | ф6 А I ГОСТ 5781-81 L=7200 | 5 | 1.60 кг |
| Б.ч. | | 2 | 3.902.1-10.1 00.14.02 | ф6 А I ГОСТ 5781-81 L=2.50 | 144 | 0.06 кг |

Инв. № подл. | Подпись и дата | Взам. инв. №

| | | |
|---|---|---|
| Гл. инж. пр. | Набоминский | |
| Н. контр. | Плотник | |
| Нач. отд. | Волошин | |
| Гл. спец. | Плотник | |
| Рук. гр. | Айзенберг | |
| Рук. гр. | Клацман | |

3.902.1-10.1 00.14.00

Сетка арматурная С

| Стадия | Масса | Масштаб |
|---|---|---|
| Р | см. табл. | |
| Лист | Листов 1 | |

Укрводоканалпроект

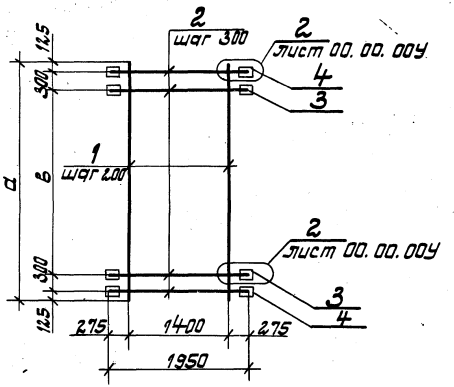


| Обозначение | Марка | а мм | в мм | б мм | Длина шва l мм | Высота шва h мм | Масса кг |
|---|---|---|---|---|---|---|---|
| 3.902.1-10.1 00.15.00 | С85 | 6550 | 5700 | 90 | 60 | 4 | 141.28 |
| -01 | С86 | 7750 | 6900 | (130) | | | 166.88 |

1. Позиции 3,4 приварить к позиции 2 после изготовления сетки.
2. Значение в скобках для позиции 4.
3. Табличные значения „б", „е", „h" см. л. 00.00.00У.

| | | | |
|---|---|---|---|
| Гл. инж. пр. | Новоминский | | |
| Н. контр. | Плотник | | |
| Нач. отд. | Волошин | | |
| Гл. спец. | Плотник | | |
| Рук. гр. | Айзенберг | | |
| Рук. гр. | Клоцман | | |

Инв. № подл. | Подпись и дата | Взам. инв. №

3.902.1-10.1 00.15.00СБ

Сетка арматурная С. Сборочный чертеж

| Стадия | Масса | Масштаб |
|---|---|---|
| Р | см. табл. | |
| Лист | Листов 1 | |

Укрводоканалпроект

| Формат | Зона | Поз. | Обозначение | Наименование | Кол. на исполнение 00.15.00- | | Примечания |
|---|---|---|---|---|---|---|---|
| | | | | | – | 01 | |
| | | | | Документация | | | |
| 11 | | | 3.902.1-10.1 00.15.00СБ | Сборочный чертеж | X | X | |
| 11 | | | 3.902.1-10.1 00.00.00ТУ | Технические условия | X | X | |
| 12 | | | 3.902.1-10.1 00.00.00У | Узлы 1÷7 | X | X | |
| | | | | Детали | | | |
| б.ч. | | 1 | 3.902.1-10.1 00.15.01 | ф14ЯIII ГОСТ 5781-81 L=6550 | 8 | | 7.91кг |
| | | | 3.902.1-10.1 00.15.02 | ф14ЯIII ГОСТ 5781-81 L=7750 | | 8 | 9.36кг |
| б.ч. | | 2 | 3.902.1-10.1 00.15.03 | ф14ЯIII ГОСТ 5781-81 L=1950 | 22 | 26 | 2.36кг |
| б.ч. | | 3 | 3.902.1-10.1 00.15.04 | Полоса 80×10 ГОСТ 103-76 L=90 | 40 | 48 | 0.57кг |
| б.ч. | | 4 | -01 | Полоса 80×10 ГОСТ 103-76 L=130 | 4 | 4 | 0.82кг |

3.902.1-10.1 00.15.00

| Стадия | Лист | Листов |
|---|---|---|
| Р | | 1 |

Сетка арматурная С

Укрводоканалпроект

| | | |
|---|---|---|
| Гл. инж. пр. | Новоминский | |
| Н. контр. | Плотник | |
| Нач. отд. | Волошин | |
| Гл. спец. | Плотник | |
| Рук. гр. | Айзенберг | |
| Рук. гр. | Клоцман | |

18282-02 45

| Инв. № подл. | Подпись и дата | Взам. инв. № |
|---|---|---|
| | | |

| Формат | Зона | Поз. | Обозначение | Наименование | Кол. на исполнение 00.16.00- | | | | | | | | | | Примечания |
|---|---|---|---|---|---|---|---|---|---|---|---|---|---|---|---|
| | | | | | – | 01 | 02 | 03 | 04 | 05 | 06 | 07 | | | |
| | | | | **Документация** | | | | | | | | | | | |
| 11 | | | 3.902.1-10.1 00.16.00СБ | Сборочный чертеж | X | X | X | X | X | X | X | X | | | |
| 11 | | | 3.902.1-10.1 00.00.00ТУ | Технические условия | X | X | X | X | X | X | X | X | | | |
| 12 | | | 3.902.1-10.1 00.00.00У | Узлы 1÷7 | X | X | X | X | X | X | X | X | | | |
| | | | | | X | X | X | X | X | X | X | X | | | |
| | | | | **Детали** | | | | | | | | | | | |
| 6.4 | | 1 | 3.902.1-10.1 00.16.01 | ф14АIII ГОСТ 5781-81 L=6550 | 8 | 8 | 8 | 8 | | | | | | | 7.91 кг |
| | | | 3.902.1-10.1 00.16.02 | ф14АIII ГОСТ 5781-81 L=7750 | | | | | 8 | 8 | 8 | | | | 9.36 кг |
| | | | -01 | ф18АIII ГОСТ 5781-81 L=7750 | | | | | | | | 8 | | | 16.48 кг |
| 6.4 | | 2 | 3.902.1-10.1 00.16.03 | ф16АIII ГОСТ 5781-81 L=1950 | 25 | | | | 29 | | | | | | 3.08 кг |
| | | | -01 | ф20АIII ГОСТ 5781-81 L=1950 | | 25 | | | | 29 | | | | | 4.81 кг |
| | | | -02 | ф22АIII ГОСТ 5781-81 L=1950 | | | 25 | | | | 29 | | | | 5.82 кг |
| | | | -03 | ф25АIII ГОСТ 5781-81 L=1950 | | | | 25 | | | | 29 | | | 7.49 кг |

| | | | |
|---|---|---|---|
| Гл.инж.пр. | Новоминский | | |
| Н.контр. | Плотник | | |
| Нач.отд. | Волошин | | |
| Гл.спец. | Плотник | | |
| Рук.гр. | Айзенберг | | |
| Рук.гр. | Клоцман | | |

3.902.1-10.1 00.16.00

Сетка арматурная С

| Стадия | Лист | Листов |
|---|---|---|
| Р | 1 | 2 |

Укрводоканалпроект

| Инв. № подл. | Подпись и дата | Взам. инв. № |
|---|---|---|
| | | |

| Формат | Зона | Поз. | Обозначение | Наименование | Кол. на исполнение 00.16.00- | | | | | | | | | | Примечания |
|---|---|---|---|---|---|---|---|---|---|---|---|---|---|---|---|
| | | | | | – | 01 | 02 | 03 | 04 | 05 | 06 | 07 | | | |
| 6.4 | | 3 | 3.902.1-10.1 00.16.04 | Полоса 80×10 ГОСТ 103-76 L=100 | 38 | | | | 46 | | | | | | 0.63 кг |
| | | | -01 | Полоса 80×10 ГОСТ 103-76 L=120 | | 38 | | | | 46 | | | | | 0.75 кг |
| | | | -02 | Полоса 80×10 ГОСТ 103-76 L=140 | | | 40 | | | | 48 | | | | 0.88 кг |
| | | | -03 | Полоса 80×10 ГОСТ 103-76 L=150 | | | | 40 | | | | 48 | | | 0.94 кг |
| 6.4 | | 4 | -04 | Полоса 80×10 ГОСТ 103-76 L=130 | 2 | 2 | | | 2 | 2 | | | | | 0.82 кг |
| 6.4 | | 5 | 3.902.1-10.1 00.16.05 | Полоса 130×10 ГОСТ 103-76 L=400 | 2 | 2 | | | 2 | 2 | | | | | 4.08 кг |
| | | | -01 | Полоса 140×10 ГОСТ 103-76 L=400 | | | 2 | | | | 2 | | | | 4.40 кг |
| | | | -02 | Полоса 150×10 ГОСТ 103-76 L=400 | | | | 2 | | | | 2 | | | 4.71 кг |

3.902.1-10.1 00.16.00

Лист 2

14282-02-28

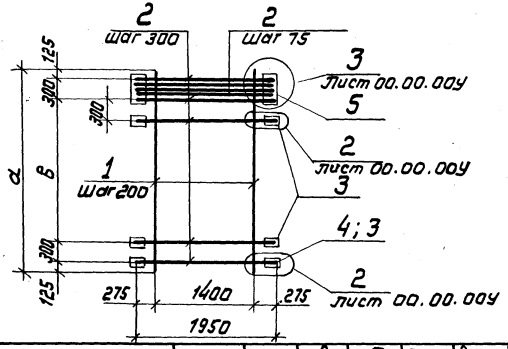


| Обозначение | Марка | а мм | в мм | б мм | Длина шва e мм | Высота шва h мм | Масса кг |
|---|---|---|---|---|---|---|---|
| 3. 902.1-10.1 00.16.00 | С87 | 6550 | 5700 | 100/130 | 70 | 4 | 174.02 |
| -01 | С88 | 6550 | 5700 | 120/130 | 80 | 5 | 221.83 |
| -02 | С89 | 6550 | 5700 | 140/140 | 90 | 6 | 252.78 |
| -03 | С90 | 6550 | 5700 | 150/150 | 100 | 7 | 297.53 |
| -04 | С91 | 7750 | 6900 | 100/130 | 70 | 4 | 202.98 |
| -05 | С92 | 7750 | 6900 | 120/130 | 80 | 5 | 258.67 |
| -06 | С93 | 7750 | 6900 | 140/140 | 90 | 6 | 294.70 |
| -07 | С94 | 7750 | 6900 | 150/150 | 100 | 7 | 395.62 |

1. Позиции 3,4,5 и 2 с шагом 75 (3 стержня) приварить к позициям 2 и 1 после изготовления сетки.
2. Значения в числителе - для позиции 3, в знаменателе - для позиций 4, 5.
3. Табличные значения „б", „е", „h" см. л. 00.00.00У

| | | |
|---|---|---|
| Гл.инж.пр. | Новоминский | |
| Н.контр. | Плотник | |
| Нач.отд. | Волошин | |
| Гл.спец. | Плотник | |
| Рук.гр. | Айзенберг | |
| Рук.гр. | Клоцман | |

3. 902.1-10.1 00.16.00СБ

Сетка арматурная С.
Сборочный чертеж

| Стадия | Масса | Масштаб |
|---|---|---|
| Р | См. табл. | |
| Лист | Листов 1 | |

Укрводоканалпроект

| Инв.№подл. | Подпись и дата | Взам.инв.№ |
|---|---|---|
| | | |

| Формат | Зона | Поз. | Обозначение | Наименование | Кол. на исполнение 00.17.00- | | | | | | | | Примечания |
|---|---|---|---|---|---|---|---|---|---|---|---|---|---|
| | | | | | – | 01 | | | | | | | |
| | | | | Документация | | | | | | | | | |
| 11 | | | 3.902.1-10.1 00.17.00СБ | Сборочный чертеж | X | X | | | | | | | |
| 11 | | | 3.902.1-10.1 00.00.00ТУ | Технические условия | X | X | | | | | | | |
| 12 | | | 3.902.1-10.1 00.00.00У | Узлы 1÷7 | X | X | | | | | | | |
| | | | | Детали | | | | | | | | | |
| 6.4 | | 1 | 3.902.1-10.1 00.17.01 | Ф14АIII ГОСТ 5781-81 L=6550 | 8 | | | | | | | | 7.91кг |
| | | | 3.902.1-10.1 00.17.02 | Ф18АIII ГОСТ 5781-81 L=7750 | | 8 | | | | | | | 15.49кг |
| 6.4 | | 2 | 3.902.1-10.1 00.17.03 | Ф25АIII ГОСТ 5781-81 L=1950 | 35 | 41 | | | | | | | 7.49кг |
| 6.4 | | 3 | 3.902.1-10.1 00.17.04 | Полоса 80х10 ГОСТ 103-76 L=150 | 60 | 72 | | | | | | | 0.94кг |
| 6.4 | | 4 | 3.902.1-10.1 00.17.05 | Полоса 150х10 ГОСТ 103-76 L=400 | 2 | 2 | | | | | | | 4.71кг |

3. 902.1-10.1 00.17.00

Сетка арматурная С

| Стадия | Лист | Листов |
|---|---|---|
| Р | | 1 |

Укрводоканалпроект

| | | |
|---|---|---|
| Гл.инж.пр. | Новоминский | |
| Н.контр. | Плотник | |
| Нач.отд. | Волошин | |
| Гл.спец. | Плотник | |
| Рук.гр. | Айзенберг | |
| Рук.гр. | Клоцман | |

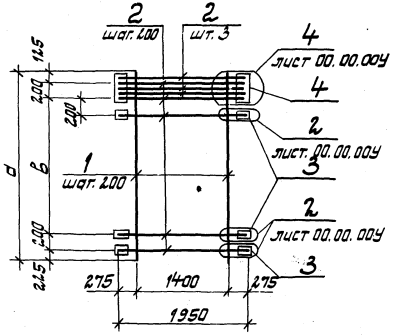


| Обозначение | Марка | а мм | в мм | б мм | Длина шва l мм | Высота шва h мм | Масса кг |
|---|---|---|---|---|---|---|---|
| 3.902.1-10.1 00.17.00 | С95 | 6550 | 5800 | 150 | 100 | 7 | 391.25 |
| -01 | С96 | 7750 | 7000 | | | | 508.11 |

1. Позиции 3,4 и 2 (3 стержня) приварить к позициям 2 и 1 после изготовления сетки.
2. Табличные значения „б", „l", „h" см. л. 00.00.00У.

| | | |
|---|---|---|
| Гл. инж. пр. | Новоминский | |
| Н. контр. | Плотник | |
| Нач. отд. | Волошин | |
| Гл. спец. | Плотник | |
| Рук. гр. | Айзенберг | |
| Рук. гр. | Клоцман | |

Инв. № подл. | Подпись и дата | Взам. инв. №

3.902.1-10.1 00.17.00СБ

Сетка арматурная С. Сборочный чертеж

| Стадия | Масса | Масштаб |
|---|---|---|
| Р | см. табл. | |
| Лист | Листов 1 | |

Укрводоканалпроект

| Формат | Зона | Поз | Обозначение | Наименование | Кол. на исполнение 00.18.00- | |
|---|---|---|---|---|---|---|
| | | | | Документация | | |
| 11 | | | 3.902.1-10.1 00.18.00СБ | Сборочный чертеж | X | X |
| 11 | | | 3.902.1-10.1 00.00.00ТУ | Технические условия | X | X |
| 12 | | | 3.902.1-10.1 00.00.00У | Узлы 1÷7 | X | X |
| | | | | Детали | | |
| 5.4 | | 1 | 3.902.1-10.1 00.18.01 | ф16 АIII ГОСТ 5781-81 L=6550 | 8 | 10.34 кг |
| | | | 3.902.1-10.1 00.18.02 | ф20 АIII ГОСТ 5781-81 L=7750 | 8 | 19.11 кг |
| | | 2 | 3.902.1-10.1 00.18.03 | ф14 АIII ГОСТ 5781-81 L=1450 | 22 | 1.75 кг |
| | | 14 | 3.902.1-10.1 00.18.04 | ф10 АIII ГОСТ 5781-81 L=230 | 88 | 0.14 кг |
| | | 3 | 3.902.1-10.1 00.18.05 | Полоса 100×10 ГОСТ 103-76 L=100 | 44 | 0.79 кг |

| | | |
|---|---|---|
| Гл. инж. пр. | Новоминский | |
| Н. контр. | Плотник | |
| Нач. отд. | Волошин | |
| Гл. спец. | Плотник | |
| Рук. гр. | Айзенберг | |
| Рук. гр. | Клоцман | |

3.902.1-10.1 00.18.00

Сетка арматурная С

| Стадия | Лист | Листов |
|---|---|---|
| Р | | 1 |

Укрводоканалпроект

18282-02 48

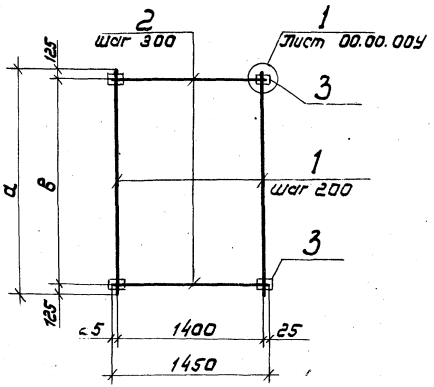


| Обозначение | Марка | а мм | в мм | б мм | р мм | д мм | Длина шва ℓ мм | Высота шва h мм | Масса кг |
|---|---|---|---|---|---|---|---|---|---|
| 3.902.1-10.1 00.18.00 | С 97 | 6550 | 6300 | 100 | 30 | 35 | 60 | 4 | 168.30 |
| -01 | С 98 | 7750 | 7500 | | | | | | 254.02 |

1. Позицию 3 приварить к позиции 2 после изготовления сетки.
2. Табличные значения „б", „р", „д", „ℓ" и „h" см.л. 00.00.00У.

| | | |
|---|---|---|
| Гл.инж.пр. | Новоминский | |
| Н.контр. | Плотник | |
| Нач.отд. | Волошин | |
| Гл.спец. | Плотник | |
| Рук.гр. | Айзенберг | |
| Рук.гр. | Клоцман | |

3.902.1-10.1 00.18.00СБ

Сетка арматурная С.
Сборочный чертеж

| Стадия | Масса | Масштаб |
|---|---|---|
| Р | см табл. | |
| Лист | Листов 1 | |

Укрводоканалпроект

| Инв.№ подл. | Подпись и дата | Взам. инв.№ |
|---|---|---|
| | | |

| Обозначение | Наименование | Кол. на исполнение 00.19.00- | | | | | | | | Примечание |
|---|---|---|---|---|---|---|---|---|---|---|
| | | – | 01 | 02 | 03 | 04 | 05 | 06 | 07 | |
| | Документация | | | | | | | | | |
| 11 | 3.902.1-10.1 00.19.00СБ | Сборочный чертеж | × | × | × | × | × | × | × | |
| 11 | 3.902.1-10.1 00.00.00ТУ | Технические условия | × | × | × | × | × | × | × | |
| 12 | 3.902.1-10.1 00.00.00У | Узлы 1÷7 | × | × | × | × | × | × | × | |
| | Детали | | | | | | | | | |
| 5.4. 1 | 3.902.1-10.1 00.19.01 | Ф16АIII ГОСТ 5781-81 L=6550 | 8 | 8 | 8 | 8 | | | | 10.34кг |
| | 3.902.1-10.1 00.19.02 | Ф20АIII ГОСТ 5781-81 L=7750 | | | | | 8 | 8 | 8 | 19.11кг |
| 5.4. 2 | 3.902.1-10.1 00.19.03 | Ф16АIII ГОСТ 5781-81 L=1450 | 25 | | | | 29 | | | 2.29кг |
| | -01 | Ф20АIII ГОСТ 5781-81 L=1450 | | 25 | | | | 29 | | 3.58кг |
| | -02 | Ф22АIII ГОСТ 5781-81 L=1450 | | | 25 | | | | 29 | 4.33кг |
| | -03 | Ф25АIII ГОСТ 5781-81 L=1450 | | | | 25 | | | | 5.57кг |

3.902.1-1 1 00.19.00

Сетка арматурная

| Стадия | Лист | Листов |
|---|---|---|
| Р | 1 | 2 |

Укрводоканалпроект

| | | |
|---|---|---|
| Гл.инж.пр. | Новоминский | |
| Н.контр. | Плотник | |
| Нач.отд. | Волошин | |
| Гл.спец. | Плотник | |
| Рук.гр. | Айзенберг | |
| Рук.гр. | Клоцман | |

18282 02 49

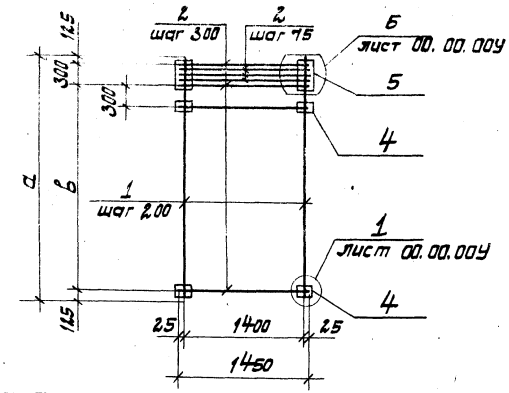


| Обозначение | Марка | а мм | в мм | б мм | р мм | д мм | Длина шва е мм | Высота шва h мм | Масса кг |
|---|---|---|---|---|---|---|---|---|---|
| 3.902.1-10.1 00.19.00 | С99 | 6550 | 6000 | 110 | 30 | 35 | 70 | 4 | 193.3[illegible] |
| -01 | С100 | 6550 | 6000 | 120 | | | 80 | 5 | 229.40 |
| -02 | С101 | 6550 | 6000 | 130 | | 80 | 90 | 6 | 251.97 |
| -03 | С102 | 6550 | 6000 | 150 | | | 100 | 7 | 290.63 |
| -04 | С103 | 7750 | 7200 | 110 | | 35 | 70 | 4 | 281.77 |
| -05 | С104 | 7750 | 7200 | 120 | | | 80 | 5 | 323.64 |
| -06 | С105 | 7750 | 7200 | 130 | | 80 | 90 | 6 | 349.85 |
| -07 | С106 | 7750 | 7200 | 150 | | | 100 | 7 | 394.75 |

1. Позиции 4, 5 и 2 с шагом 75 (3 стержня) приварить к позициям 1,2 после изготовления сетки.
2. Табличные значения „б", „р", „д", „е" и „h" ст. л. 00.00.00У.

| Гл. инж. пр. | Новоминский | |
|---|---|---|
| Н. контр. | Плотник | |
| Нач. отд. | Волошин | |
| Гл. спец. | Плотник | |
| Рук. гр. | Айзенберг | |
| Рук. гр. | Клоцман | |

3.902.1-10.1 00.19.00СБ

Сетка арматурная С. Сборочный чертеж

| Стадия | Масса | Масштаб |
|---|---|---|
| Р | ст. табл. | |
| Лист | Листов 1 | |

Укрводоканалпроект

Инв. № подл. | Подпись и дата | Взам. инв. №

| Формат | Зона | Поз. | Обозначение | Наименование | Кол. на исполнение 00.19.00 — | 01 | 02 | 03 | 04 | 05 | 06 | 07 | | Примечания |
|---|---|---|---|---|---|---|---|---|---|---|---|---|---|---|
| Б.4 | | 14 | 3.902.1-10.1 00.19.04 | Ф10АIII ГОСТ 5781-81 L=230 | 86 | 86 | 86 | 86 | 102 | 102 | 102 | 102 | | 0.14кг |
| Б.4 | | 4 | 3.902.1-10.1 00.19.05 | Полоса 100×10 ГОСТ 103-76 L=110 | 40 | | | | 48 | | | | | 0.86кг |
| | | | -01 | Полоса 100×10 ГОСТ 103-76 L=120 | | 40 | | | | 48 | | | | 0.94кг |
| | | | -02 | Полоса 100×10 ГОСТ 103-76 L=130 | | | 40 | | | | 48 | | | 1.02кг |
| | | | -03 | Полоса 100×10 ГОСТ 103-76 L=150 | | | | 40 | | | | 48 | | 1.18кг |
| | | 5 | 3.902.1-10.1 00.19.06 | Полоса 110×10 ГОСТ 103-76 L=400 | 2 | | | | 2 | | | | | 3.46кг |
| | | | -01 | Полоса 120×10 ГОСТ 103-76 L=400 | | 2 | | | | 2 | | | | 3.77кг |
| | | | -02 | Полоса 130×10 ГОСТ 103-76 L=400 | | | 2 | | | | 2 | | | 4.08кг |
| | | | -03 | Полоса 150×10 ГОСТ 103-76 L=400 | | | | 2 | | | | 2 | | 4.71кг |

3.902.1-10.1 00.19.00

Лист 2

| Формат | Зона | Поз. | Обозначение | Наименование | Кол. на исполнение 00.20.00- | | Примечания |
|---|---|---|---|---|---|---|---|
| | | | | | — | 01 | |
| | | | | **Документация** | | | |
| 11 | | | 3.902.1-10.1 00.20.00СБ | Сборочный чертеж | X | X | |
| 11 | | | 3.902.1-10.1 00.00.00ТУ | Технические условия | X | X | |
| 12 | | | 3.902.1-10.1 00.00.00У | Узлы 1÷7 | X | X | |
| | | | | **Детали** | | | |
| 5.4. | | 1 | 3.902.1-10.1 00.20.01 | Ф16АIII ГОСТ 5781-81 L=6550 | 8 | | 10,34кг |
| | | | 3.902.1-10.1 00.20.02 | Ф20АIII ГОСТ 5781-81 L=7750 | | 8 | 19,11кг |
| 5.4 | | 2 | 3.902.1-10.1 00.20.03 | Ф25АIII ГОСТ 5781-81 L=1450 | 35 | 41 | 5,57кг |
| 5.4. | | 14 | 3.902.1-10.1 00.20.04 | Ф10АIII ГОСТ 5781-81 L=230 | 126 | 150 | 0,14кг |
| 5.4 | | 4 | 3.902.1-10.1 00.20.05 | Полоса 100×10 ГОСТ 103-76 L=150 | 60 | 72 | 1,18кг |
| 5.4. | | 5 | 3.902.1-10.1 00.20.06 | Полоса 150×10 ГОСТ 103-76 L=400 | 2 | 2 | 4,71кг |

| | | |
|---|---|---|
| Гл.инж.пр. | Новоминский | |
| Н.контр. | Плотник | |
| Нач.отд. | Волошин | |
| Гл.спец. | Плотник | |
| Рук.гр. | Айзенберг | |
| Рук.гр. | Клоцман | |

3.902.1-10.1 00.20.00

Сетка арматурная С.

| Стадия | Лист | Листов |
|---|---|---|
| Р | | 1 |

Укрводоканалпроект

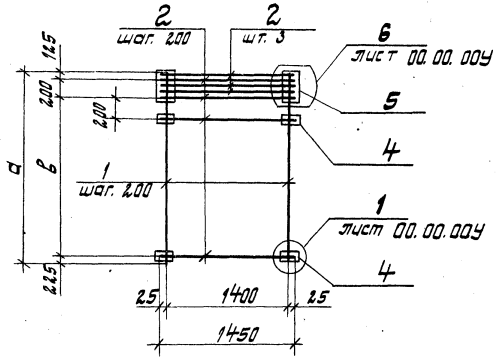


| Обозначение | Марка | а мм | в мм | б мм | р мм | д мм | Длина шва e мм | Высота шва h мм | Масса кг |
|---|---|---|---|---|---|---|---|---|---|
| 3.902.1-10.1 00.20.00 | С107 | 6550 | 6000 | 150 | 30 | 80 | 100 | 7 | 375,63 |
| -01 | С108 | 7750 | 7200 | | | | | | 496,63 |

1. Позиции 3,4 и 2 (3 стержня) приварить к позициям 2 и 1 после изготовления сетки.
2. Табличные значения „б", „р", „д", „е" и „h" ст.л. 00.00.00У.

| | | |
|---|---|---|
| Гл.инж.пр. | Новоминский | |
| Н.контр. | Плотник | |
| Нач.отд. | Волошин | |
| Гл.спец. | Плотник | |
| Рук.гр. | Айзенберг | |
| Рук.гр. | Клоцман | |

Инв.№ подл. | Подпись и дата | Взам.инв.№

3.902.1-10.1 00.20.00СБ

Сетка арматурная С. Сборочный чертеж

| Стадия | Масса | Масштаб |
|---|---|---|
| Р | ст. табл. | |
| Лист | Листов 1 | |

Укрводоканалпроект

18282-02 51

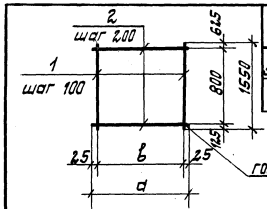


| Обозначение | Марка | a мм | b мм | Масса кг |
|---|---|---|---|---|
| 3.902.1-10.1 00.21.00 | С 109 | 1950 | 1900 | 46.05 |
| -01 | С 110 | 1550 | 1500 | 36.82 |

| Формат | Зона | Поз. | Обозначение | Наименование | Кол. | Примечание |
|---|---|---|---|---|---|---|
| | | | | Документация | | |
| 11 | | | 3.902.1-10.1 00.00.00ТУ | Технические условия | | |
| | | | | Переменные данные для исполнений | | |
| | | | | 00.21.00 | | |
| | | | | Детали | | |
| Б.ч. | | 1 | 3.902.1-10.1 00.21.01 | ф14 AIII ГОСТ 5781-81 L=1550 | 20 | 1.87кг |
| Б.ч. | | 2 | 3.902.1-10.1 00.21.02 | ф12 AIII ГОСТ 5781-81 L=1950 | 5 | 1.73кг |
| | | | | 00.21.00-01 | | |
| | | | | Детали | | |
| Б.ч. | | 1 | 3.902.1-10.1 00.21.01 | ф14 AIII ГОСТ 5781-81 L=1550 | 16 | 1.87кг |
| Б.ч. | | 2 | 3.902.1-10.1 00.21.02 | ф12 AIII ГОСТ 5781-81 L=1550 | 5 | 1.88кг |

Инв.№ подл. | Подпись и дата | Взам.инв.№

| | | |
|---|---|---|
| Гл.инж.пр. | Новоминский | |
| Н.контр. | Плотник | |
| Нач.отд. | Волощин | |
| Гл.спец. | Плотник | |
| Рук.гр. | Айзенберг | |
| Рук.гр. | Алоцман | |

3.902.1-10.1 00.21.00

Сетка арматурная С

| Стадия | Масса | Масштаб |
|---|---|---|
| Р | см. табл. | |
| Лист | Листов 1 | |

Укрводоканалпроект

| Обозначение | Наименование | Кол. на исполнение 00.22.00- | | Примечание |
|---|---|---|---|---|
| | | – | 01 | 02 | |
| | Документация | | | | |
| 11 | 3.902.1-10.1 00.22.00СБ | Сборочный чертеж | | X | X | |
| 11 | 3.902.1-10.1 00.00.00ТУ | Технические условия | | X | X | |
| | | Детали | | | | |
| Б.ч. 1 | 3.902.1-10.1 00.22.01 | ф10 AIII ГОСТ 5781-81 L=1400 | 1 | | | 2.40 кг |
| | 3.902.1-10.1 00.22.02 | ф22 AIII ГОСТ 5781-81 L=1510 | | 1 | | 4.38 кг |
| | 3.902.1-10.1 00.22.03 | ф25 AIII ГОСТ 5781-81 L=2020 | | | 1 | 7.75 кг |
| Б.ч. 2 | 3.902.1-10.1 00.22.04 | ф8 AI ГОСТ 5781-81 L=600 | 6 | 6 | | 0.13 кг |
| | -01 | ф8 AI ГОСТ 5781-81 L=600 | | | 6 | 0.24 кг |

| | | |
|---|---|---|
| Гл.инж.пр. | Новоминский | |
| Н.контр. | Плотник | |
| Нач.отд. | Волощин | |
| Гл.спец. | Плотник | |
| Рук.гр. | Айзенберг | |
| Рук.гр. | Алоцман | |

3.902.1-10.1 00.22.00

Изделие закладное ПН

| Стадия | Лист | Листов |
|---|---|---|
| Р | | |

Укрводоканалпроект

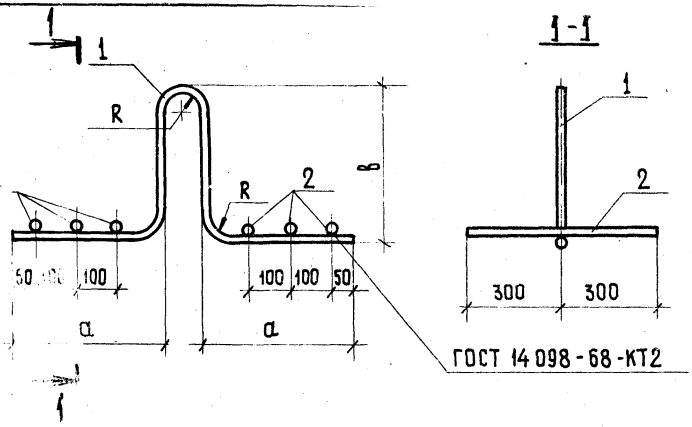


| Обозначение | Марка | R мм | а мм | в мм | Масса кг | Примечание |
|---|---|---|---|---|---|---|
| 3.902.1-10.1 .00.22.00 | МН1 | 30 | 300 | 250 | 3.18 | |
| -01 | МН2 | 40 | 320 | 370 | 5.16 | |
| -02 | МН3 | 60 | 460 | 450 | 9.19 | |

| | | | |
|---|---|---|---|
| Гл.инж.пр. | Новоминский | | |
| Н.контр. | Платник | | |
| Нач.отд. | Валошин | | |
| Гл.спец. | Платник | | |
| Рук.гр. | Айзенберг | | |
| Рук.гр. | Клацман | | |

**3.902.1-10.1 00.22.00.СБ**

Изделие закладное МН
Сборочный чертеж

| Стадия | Масса | Масштаб |
|---|---|---|
| Р | См. табл. | |
| Лист | Листов 1 | |

Укрводоканалпроект

Инв.№ подл. | Подпись и дата | Взам. инв.№

| Обозначение | Наименование | Кол. на исполнение 00.23.00- 01 | 02 | 03 | 04 | 05 | 06 | Примечание |
|---|---|---|---|---|---|---|---|---|
| | Документация | | | | | | | |
| 3.902.1-10.1 00.23.00 СБ | Сборочный чертеж | X | X | X | X | X | X | |
| 3.902.1-10.1 00.00.00.ТУ | Технические условия | X | X | X | X | X | X | |
| 3.902.1-10.1 00.00.00.У | Узлы 1÷7 | X | X | X | X | X | X | |
| | Детали | | | | | | | |
| 1 3.902.1-10.1 00.23.01 | ф10 АШ ГОСТ 5781-81 L=1750 | 2 | | | | | | 1.08 кг |
| -01 | ф12 АШ ГОСТ 5781-81 L=1750 | | 2 | | | | | 1.55 кг |
| -02 | ф14 АШ ГОСТ 5781-81 L=1750 | | | 2 | | | | 2.11 кг |
| -03 | ф16 АШ ГОСТ 5781-81 L=1750 | | | | 2 | | | 2.76 кг |
| -04 | ф20 АШ ГОСТ 5781-81 L=1750 | | | | | 2 | | 4.32 кг |
| -05 | ф22 АШ ГОСТ 5781-81 L=1750 | | | | | | 2 | 5.22 кг |
| -06 | ф25 АШ ГОСТ 5781-81 L=1750 | | | | | | 2 | 6.72 кг |

| | | | |
|---|---|---|---|
| Гл.инж.пр. | Новоминский | | |
| Н.контр. | Платник | | |
| Нач.отд. | Валошин | | |
| Гл.спец. | Платник | | |
| Рук.гр. | Айзенберг | | |
| Рук.гр. | Клацман | | |

**3.902.1-10.1 00.23.00**

Изделие закладное МН

| Стадия | Лист | Листов |
|---|---|---|
| Р | 1 | 2 |

Укрводоканалпроект

18282 02 53

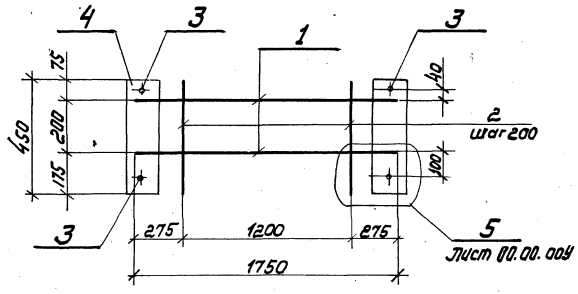


| Обозначение | Марка | δ мм | Длина шва ℓ мм | Высота шва h мм | P мм | Масса кг |
|---|---|---|---|---|---|---|
| 3.902.1-10.1 00.23.00 | МН4 | 90 | 40 | 4 | 45 | 9.58 |
| -01 | МН5 | 100 | 50 | | | 11.22 |
| -02 | МН6 | 110 | 60 | | | 13.08 |
| -03 | МН7 | 120 | 70 | | | 15.06 |
| -04 | МН8 | 140 | 80 | 5 | | 19.60 |
| -05 | МН9 | 150 | 90 | 6 | | 22.10 |
| -06 | МН10 | 160 | 100 | 7 | | 26.36 |

1. Поз. 4 приварить к поз. 1 после сварки между собой поз. 1 и 2.
2. Табличные размеры „δ, ℓ, h, P" см. л. 00.00.00У.

| | | | |
|---|---|---|---|
| Гл. инж. пр. | Новоминский | | |
| Н. контр. | Плотник | | |
| Нач. отд. | Волошин | | |
| Гл. спец. | Плотник | | |
| Рук. гр. | Айзенберг | | |
| Рук. гр. | Клоцман | | |

3.902.1-10.1 00.23.00 СБ

Изделие закладное МН. Сборочный чертеж

| Стадия | Масса | Масштаб |
|---|---|---|
| Р | см. табл. | |

Лист | Листов 1

Укрводоканалпроект

Инв. № подл. | Подпись и дата | Взам. инв. №

| Формат | Зона | Поз | Обозначение | Наименование | Кол. на исполнение 00.23.00- | | | | | | | | | Примечание |
|---|---|---|---|---|---|---|---|---|---|---|---|---|---|---|
| | | | | | – | 01 | 02 | 03 | 04 | 05 | 06 | | | |
| 5.4 | | 2 | 3.902.1-10.1 00.23.02 | Ф6АI ГОСТ 5781-81 L=450 | 7 | 7 | 7 | 7 | 7 | 7 | | | | 0.10кг |
| | | | -01 | Ф8АI ГОСТ 5781-81 L=450 | | | | | | | 7 | | | 0.18кг |
| 5.4 | | 3 | 3.902.1-10.1 00.23.03 | Ф10АIII ГОСТ 5781-81 L=150 | 4 | 4 | 4 | 4 | 4 | 4 | 4 | | | 0.09кг |
| 6.4 | | 4 | 3.902.1-10.1 00.23.04 | Полоса 90х10 ГОСТ 103-76 L=450 | 2 | | | | | | | | | 3.18кг |
| | | | -01 | Полоса 100х10 ГОСТ 103-76 L=450 | | 2 | | | | | | | | 3.53кг |
| | | | -02 | Полоса 110х10 ГОСТ 103-76 L=450 | | | 2 | | | | | | | 3.90кг |
| | | | -03 | Полоса 120х10 ГОСТ 103-76 L=450 | | | | 2 | | | | | | 4.24кг |
| | | | -04 | Полоса 140х10 ГОСТ 103-76 L=450 | | | | | 2 | | | | | 4.95кг |
| | | | -05 | Полоса 150х10 ГОСТ 103-76 L=450 | | | | | | 2 | | | | 5.30кг |
| | | | -06 | Полоса 160х10 ГОСТ 103-76 L=450 | | | | | | | 2 | | | 5.65кг |

3.902.1-10.1 00.23.00

Лист 2

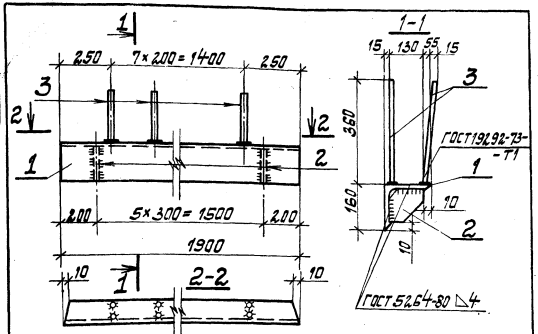


| Формат | Зона | Поз. | Обозначение | Наименование | Кол. | Примеч. |
|---|---|---|---|---|---|---|
| | | | | Документация | | |
| 11 | | | 3.902.1-10.1 00.00.00ТУ | Технические условия | | |
| | | | | Детали | | |
| Б.Ч. | 1 | | 3.902.1-10.1 00.24.01 | Уголок 160×160×12 ГОСТ 8509-72* | | |
| | | | | L = 1900 | 1 | 55.86кг |
| Б.Ч. | 2 | | 3.902.1-10.1 00.24.02 | Полоса 150×10 ГОСТ 103-76* | | |
| | | | | L = 150 | 6 | 1.76кг |
| Б.Ч. | 3 | | 3.902.1-10.1 00.24.03 | ф12 AIII ГОСТ 5781-81 L=860 | 8 | 0.32кг |

| | | | | | |
|---|---|---|---|---|---|
| Гл. инж. пр. | Навотникий | | 3.902.1-10.1 00.24.00 | | |
| Н. отд. | Плотник | | | Стадия | Масса | Масштаб |
| Нач. отд. | Валошин | | Изделие закладное МН11 | Р | 57.94кг | |
| Гл. спец. | Плотник | | | Лист | Листов 1 |
| Рук. гр. | Айзенберг | | | Укрводоканалпроект | |

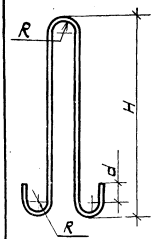


| Обозначение | Марка | R мм | d мм | H мм | Масса, кг |
|---|---|---|---|---|---|
| 3.902.1-10.1 00.25.00 | МН12 | 40 | 70 | 650 | 4.95кг |
| -01 | МН13 | 60 | 100 | 300 | 8.84кг |

| Формат | Зона | Поз. | Обозначение | Наименование | Кол. | Примеч. |
|---|---|---|---|---|---|---|
| | | | | Документация | | |
| | | | 3.902.1-10.1 00.00.00ТУ | Технические условия | | |
| | | | | Переменные данные для исполнений | | |
| | | | | 3.902.1-10.1 00.25.00 | | |
| | | | | Детали | | |
| Б.Ч. | 1 | | 3.902.1-10.1 00.25.01 | ф 22 AIII марки 10ГТ | | |
| | | | | ГОСТ 5781-81 L = 1690 | 1 | 4.95кг |
| | | | | 3.902.1-10.1 00.25.00-01 | | |
| | | | | Детали | | |
| Б.Ч. | 1 | | -01 | ф 25 AIII марки 10ГТ | | |
| | | | | ГОСТ 5781-81 L = 1920 | 1 | 8.84кг |

| | | | | | |
|---|---|---|---|---|---|
| Гл. инж. пр. | Навотникий | | 3.902.1-10.1 00.25.00 | | |
| Н. контр. | Плотник | | | Стадия | Масса | Масштаб |
| Нач. отд. | Валошин | | Изделие закладное МН | Р | см. табл. | |
| Гл. спец. | Плотник | | | Лист | Листов 1 |
| Рук. гр. | Айзенберг | | | Укрводоканалпроект | |

Инв. № подл. | Подпись и дата | Взам. инв. №

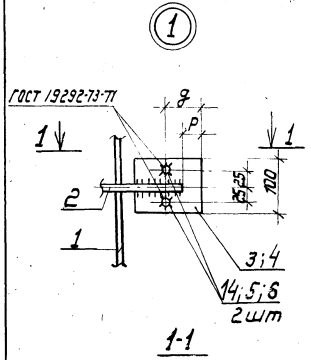


1-1

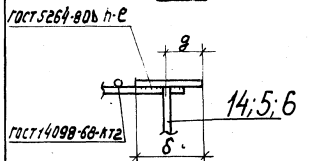


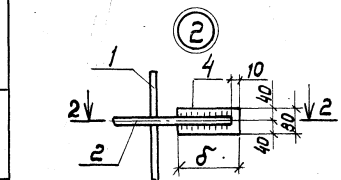


2-2

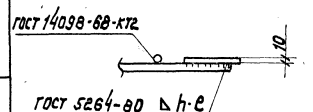


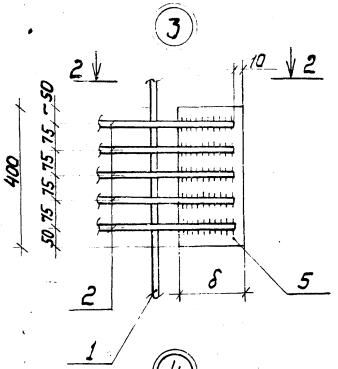


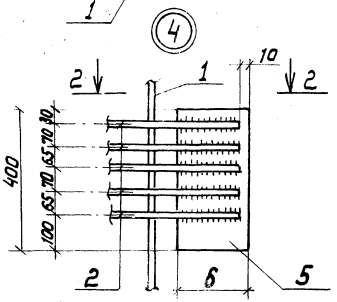


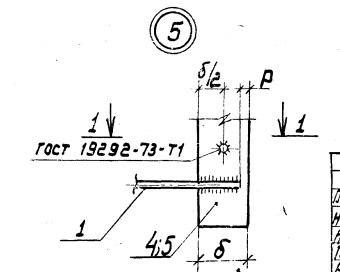


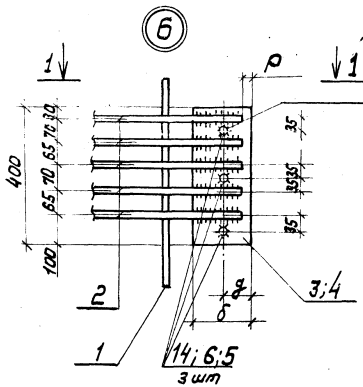


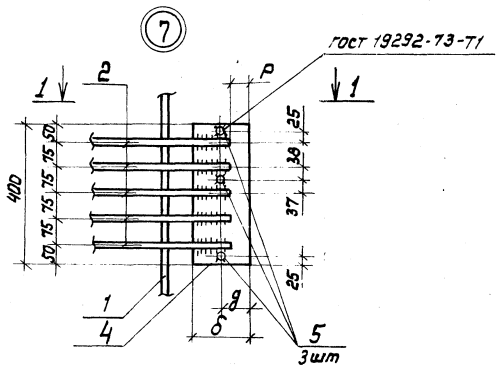


| | | | |
|---|---|---|---|
| Гл.инж.пр. | Новотинский | | |
| Н.контр. | Плотник | | |
| Нач.отд. | Волошин | | |
| Гл.спец. | Плотник | | |
| Рук.гр. | Визенберг | | |
| Ст.инж. | Малинина | | |

3.902.1-10.1 00.00.00У

Узел 1÷7

| Стадия | Лист | Листов |
|---|---|---|
| Р | | 1 |

Укрводоканалпроект

Инв.№ подл. | Подпись и дата | Взам.инв.№

18282 02 56

# Ведомость расхода стали на элемент, кг

| Марка элемента | Изделия арматурные | | | | | | | | | | | | | | | | | | |
|---|---|---|---|---|---|---|---|---|---|---|---|---|---|---|---|---|---|---|---|
| | Арматура класса | | | | | | | | | | | | | | Прокат марки | | | | Всего |
| | A-I | | | | A III | | | | | | | | | | Вст3 кп2 | | | | |
| | ГОСТ 5781 - 81 | | | | ГОСТ 5781-81 | | | | | | | | | | ГОСТ 103-76 | | | | |
| | ф6 | ф8 | | | Итого | ф10 | ф12 | ф14 | ф16 | ф18 | ф20 | ф22 | ф25 | Итого | Итого | -δ=10 | | Итого | |
| 1ПС 66- 1ш | | 15.70 | | | 15.70 | 62.28 | | 150.48 | | | | | | 212.76 | 63.00 | | 63.00 | 291.46 | |
| 1ПС 66-2ш | | 17.80 | | | 17.80 | 13.44 | 70.18 | 150.48 | | | | | | 234.10 | 63.00 | | 63.00 | 314.90 | |
| 2ПС 66 - 1к | 29.38 | 17.80 | | | 47.18 | 70.90 | 19.89 | 126.82 | | | | | | 217.61 | 71.66 | | 71.66 | 336.45 | |
| 2ПС66- 2к | 29.38 | 17.80 | | | 47.18 | 12.10 | 104.97 | 126.82 | | | | | | 243.89 | 83.90 | | 83.90 | 374.97 | |
| 2ПС66 - 3К | 29.38 | 17.80 | | | 47.18 | 12.10 | 19.35 | 243.09 | | | | | | 274.54 | 90.94 | | 90.94 | 412.66 | |
| 2ПС 66 -4К | 29.38 | 17.80 | | | 47.18 | 11.82 | 19.35 | 126.72 | 168.40 | | | | | 326.29 | 111.28 | | 111.28 | 484.75 | |
| 2ПС 66 -5К | 29.38 | 17.80 | | | 47.18 | 11.82 | 19.35 | 126.72 | | | 263.15 | | | 421.04 | 126.42 | | 126.42 | 594.64 | |
| 2ПС 66- 6К | 29.38 | 17.80 | | | 47.18 | 11.82 | 19.35 | 126.72 | | | | 318.09 | | 475.98 | 139.36 | | 139.36 | 662.52 | |
| 2ПС 66 - 7к | 29.38 | 17.80 | | | 47.18 | 11.82 | 19.35 | 126.72 | | | | | 409.85 | 567.74 | 155.00 | | 155.00 | 769.92 | |
| 2ПС 66- 8К | 29.38 | 17.80 | | | 47.18 | 17.42 | 19.35 | 126.64 | | | | | 540.55 | 703.96 | 196.00 | | 196.00 | 947.14 | |
| 2ПС 78 - 1К | 34.96 | 21.36 | | | 56.32 | 81.50 | 19.89 | 148.00 | | | | | | 249.39 | 79.66 | | 79.66 | 385.37 | |
| 2ПС 78 -2К | 34.96 | 21.36 | | | 56.32 | 14.34 | 111.05 | 148.00 | | | | | | 279.39 | 93.58 | | 93.58 | 429.29 | |
| 2ПС78 - 3 К | 34.96 | 21.36 | | | 56.32 | 14.34 | 19.35 | 280.77 | | | | | | 314.46 | 101.26 | | 101.26 | 472.04 | |
| 2ПС 78 - 4К | 34.96 | 21.36 | | | 56.32 | 14.06 | 19.35 | 149.84 | 189.88 | | | | | 373.13 | 121.50 | | 121.50 | 550.95 | |
| 2ПС 78 - 5К | 34.96 | 21.36 | | | 56.32 | 14.06 | 19.35 | 149.84 | | | 296.71 | | | 478.96 | 139.86 | | 139.86 | 676.14 | |
| 2ПС 78 - 6К | 34.96 | 21.36 | | | 56.32 | 14.06 | 19.35 | 149.84 | | | | 358.65 | | 541.90 | 154.40 | | 154.40 | 752.62 | |
| 2ПС 78 - 7К | 34.96 | 21.36 | | | 56.32 | 14.06 | 19.35 | 247.76 | | | | | 462.13 | 743.30 | 170.80 | | 170.80 | 970.42 | |
| 2ПС 78 - 8К | 34.96 | 21.36 | | | 56.32 | 20.78 | 19.35 | 247.76 | | | | | 618.97 | 906.86 | 221.20 | | 221.20 | 1184.38 | |
| 2ПС 66- 1ш | 29.38 | 17.80 | | | 47.18 | 84.92 | 19.89 | 142.56 | | | | | | 247.37 | 106.86 | | 106.86 | 401.41 | |
| 2ПС 66- 2ш | 29.38 | 17.80 | | | 47.18 | 23.30 | 108.67 | 142.56 | | | | | | 274.53 | 110.70 | | 110.70 | 432.41 | |
| 2ПС 66 - 3ш | 29.38 | 17.80 | | | 47.18 | 23.30 | 19.35 | 264.15 | | | | | | 306.80 | 114.54 | | 114.54 | 468.52 | |

| | | | |
|---|---|---|---|
| Гл. инж. пр. | Новаминский | | 3.902.1-10.1 00.00.00 ВМС |
| Н. контр. | Плотник | | |
| Нач. отд. | Волошин | | Выборка стали |
| Гл. спец. | Плотник | | Стадия Р; Лист 1; Листов 4 |
| Рук. гр. | Айзенберг | | Укрводоканалпроект |
| Рук. гр. | Клоцман | | |

Инв. № подл. | Подпись и дата | Взам. инв. №

| Марка элемента | Изделия арматурные | | | | | | | | | | | | | | | | | | | Всего |
|---|---|---|---|---|---|---|---|---|---|---|---|---|---|---|---|---|---|---|---|---|
| | Арматура класса | | | | | | | | | | | | | | | Прокат марки | | | | |
| | AI | | | | | AIII | | | | | | | | | | В Ст. 3 кп2 | | | | |
| | ГОСТ 5781-81 | | | | | ГОСТ 5781-81 | | | | | | | | | | ГОСТ 103-76 | | | | |
| | ф6 | ф8 | | | Итого | ф10 | ф12 | ф14 | ф16 | ф18 | ф20 | ф22 | ф25 | | Итого | -δ=10 | | Итого | | |
| 2ПС66-4Ш | 29.38 | 17.80 | | | 47.18 | 22.74 | 19.35 | 142.56 | 176.08 | | | | | | 360.73 | 133.58 | | 133.58 | | 541.49 |
| 2ПС66-5Ш | 29.38 | 17.80 | | | 47.18 | 22.74 | 19.35 | 142.56 | | | 215.28 | | | | 459.93 | 151.16 | | 151.16 | | 657.87 |
| 2ПС66-6Ш | 29.38 | 17.80 | | | 47.18 | 22.74 | 19.35 | 142.56 | | | | 332.10 | | | 517.35 | 161.30 | | 161.30 | | 725.83 |
| 2ПС66-7Ш | 29.38 | 17.80 | | | 47.18 | 22.74 | 19.35 | 142.56 | | | | | 428.90 | | 613.55 | 173.50 | | 173.50 | | 834.23 |
| 2ПС66-8Ш | 29.38 | 17.80 | | | 47.18 | 33.94 | 19.35 | 142.47 | | | | | 561.30 | | 763.06 | 225.30 | | 225.30 | | 1035.54 |
| 2ПС78-1Ш | 34.96 | 21.36 | | | 56.32 | 98.28 | 19.89 | 166.50 | | | | | | | 284.67 | 121.90 | | 121.90 | | 462.89 |
| 2ПС78-2Ш | 34.96 | 21.36 | | | 56.32 | 27.78 | 121.43 | 166.50 | | | | | | | 315.71 | 125.74 | | 125.74 | | 497.77 |
| 2ПС78-3Ш | 34.96 | 21.36 | | | 56.32 | 27.78 | 19.35 | 305.45 | | | | | | | 352.58 | 129.58 | | 129.58 | | 538.48 |
| 2ПС78-4Ш | 34.96 | 21.36 | | | 56.32 | 27.50 | 19.35 | 168.57 | 198.80 | | | | | | 414.22 | 150.46 | | 150.46 | | 620.00 |
| 2ПС78-5Ш | 34.96 | 21.36 | | | 56.32 | 27.50 | 19.35 | 168.57 | | | 310.80 | | | | 526.22 | 169.32 | | 169.32 | | 751.86 |
| 2ПС78-6Ш | 34.96 | 21.36 | | | 56.32 | 27.50 | 19.35 | 168.57 | | | | 375.62 | | | 591.04 | 180.66 | | 180.66 | | 828.02 |
| 2ПС78-7Ш | 34.96 | 21.36 | | | 56.32 | 27.50 | 19.35 | | | 278.73 | | | 484.26 | | 809.84 | 194.22 | | 194.22 | | 1060.38 |
| 2ПС78-8Ш | 34.96 | 21.36 | | | 56.32 | 40.66 | 19.35 | | | 278.73 | | | 650.34 | | 989.08 | 256.38 | | 256.38 | | 1301.78 |
| 3ПС66-1К | 32.70 | 17.80 | | | 50.50 | 12.32 | 15.55 | 221.02 | 82.72 | | | | | | 331.61 | 60.84 | | 60.84 | | 442.95 |
| 3ПС66-2К | 32.70 | 17.80 | | | 50.50 | 12.04 | 15.55 | 130.60 | 216.97 | | | | | | 375.16 | 75.06 | | 75.06 | | 500.72 |
| 3ПС66-3К | 32.70 | 17.80 | | | 50.50 | 12.04 | 15.55 | 130.60 | 82.72 | | 209.15 | | | | 450.66 | 83.44 | | 83.44 | | 584.60 |
| 3ПС66-4К | 32.70 | 17.80 | | | 50.50 | 12.04 | 15.55 | 130.60 | 82.72 | | 145.50 | 108.25 | | | 494.66 | 92.96 | | 92.96 | | 638.12 |
| 3ПС66-5К | 32.70 | 17.80 | | | 50.50 | 12.04 | 15.55 | 130.60 | 82.72 | | | | 326.50 | | 567.41 | 103.60 | | 103.60 | | 721.51 |
| 3ПС66-6К | 32.70 | 17.80 | | | 50.50 | 17.64 | 15.55 | 130.60 | 82.72 | | | | 457.10 | | 703.61 | 146.04 | | 146.04 | | 900.15 |
| 3ПС78-1К | 38.28 | 21.36 | | | 59.64 | 14.56 | 15.55 | 249.06 | | | 152.88 | | | | 432.05 | 71.72 | | 71.72 | | 563.41 |
| 3ПС78-2К | 38.28 | 21.36 | | | 59.64 | 14.28 | 15.55 | 142.20 | 155.73 | | 152.88 | | | | 480.64 | 86.98 | | 86.98 | | 627.26 |
| 3ПС78-3К | 38.28 | 21.36 | | | 59.64 | 14.28 | 15.55 | 142.20 | | | 396.19 | | | | 568.22 | 96.96 | | 96.96 | | 724.82 |
| 3ПС78-4К | 38.28 | 21.36 | | | 59.64 | 14.28 | 15.55 | 142.20 | | | 152.88 | 294.35 | | | 619.26 | 108.16 | | 108.16 | | 787.06 |
| 3ПС78-5К | 38.28 | 21.36 | | | 59.64 | 14.28 | 15.55 | 67.32 | | 123.84 | 152.88 | | 318.74 | | 752.61 | 120.60 | | 120.60 | | 932.85 |
| 3ПС78-6К | 38.28 | 21.36 | | | 59.64 | 21.00 | 15.55 | 67.32 | | 123.92 | 152.88 | | 535.46 | | 916.13 | 171.50 | | 171.50 | | 1147.27 |



18282 ОВ 58

## Изделия закладные

| Марка элемента | Арматура класса AI ГОСТ 5781-81 ф6 | AI ГОСТ 5781-81 ф8 | AI ГОСТ 5781-81 Итого | AII ГОСТ 5781-81 ф18 | AII ГОСТ 5781-81 ф22 | AII ГОСТ 5781-81 ф25 | AII ГОСТ 5781-81 Итого | AIII ГОСТ 5781-81 ф8 | AIII ф10 | AIII ф12 | AIII ф14 | AIII ф16 | AIII ф18 | AIII ф20 | AIII ф22 | AIII ф25 | AIII Итого | Прокат марки Вст3кп2 ГОСТ 103-76 -δ=6 | -δ=10 | Итого | ГОСТ 8509-72* L160×12 | ГОСТ 8510-72* L125×90 ×8 | Всего | Общий расход |
|---|---|---|---|---|---|---|---|---|---|---|---|---|---|---|---|---|---|---|---|---|---|---|---|---|
| 1ПС66-1Ш | 3.12 | | 3.12 | 9.60 | | | 9.60 | | | | | | | | | | | | | | | | 12.72 | 304.18 |
| 1ПС66-2Ш | 3.12 | | 3.12 | | 17.52 | | 17.52 | | | | | | | | | | | | | | | | 20.64 | 335.54 |
| 2ПС66-1К | 3.82 | | 3.82 | | 17.52 | | 17.52 | | 6.42 | 0.32 | | | | | | | 6.74 | | 8.12 | 8.12 | 55.86 | 18.75 | 110.81 | 447.26 |
| 2ПС66-2К | 3.82 | | 3.82 | | 17.52 | | 17.52 | | 4.26 | 3.42 | | | | | | | 7.68 | | 8.82 | 8.82 | 55.86 | 18.75 | 112.45 | 487.42 |
| 2ПС66-3К | 3.82 | | 3.82 | | 17.52 | | 17.52 | | 4.26 | 0.32 | 4.22 | | | | | | 8.84 | | 9.56 | 9.56 | 55.86 | 18.75 | 114.35 | 527.01 |
| 2ПС66-4К | 3.82 | | 3.82 | | 17.52 | | 17.52 | | 4.26 | 0.32 | | 5.52 | | | | | 10.10 | | 10.24 | 10.24 | 55.86 | 18.75 | 116.29 | 601.04 |
| 2ПС66-5К | 3.82 | | 3.82 | | 17.52 | | 17.52 | | 4.26 | 0.32 | | | | 8.64 | | | 13.22 | | 11.66 | 11.66 | 55.86 | 18.75 | 120.83 | 715.47 |
| 2ПС66-6К | 3.82 | | 3.82 | | 17.52 | | 17.52 | | 4.26 | 0.32 | | | | | 10.44 | | 15.02 | | 12.36 | 12.36 | 55.86 | 18.75 | 123.33 | 785.85 |
| 2ПС66-7К | 3.12 | 1.26 | 4.38 | | 17.52 | | 17.52 | | 4.26 | 0.32 | | | | | | 13.44 | 18.02 | | 13.06 | 13.06 | 55.86 | 18.75 | 127.59 | 891.51 |
| 2ПС66-8К | 3.12 | 1.26 | 4.38 | | 17.52 | | 17.52 | | 4.26 | 0.32 | | | | | | 13.44 | 18.02 | | 13.06 | 13.06 | 55.86 | 18.75 | 127.59 | 1074.73 |
| 2ПС78-1К | 0.70 | 5.76 | 6.46 | | | 31.0 | 31.00 | | 6.42 | 0.32 | | | | | | | 6.74 | | 8.12 | 8.12 | 55.86 | 18.75 | 126.93 | 512.30 |
| 2ПС78-2К | 0.70 | 5.76 | 6.46 | | | 31.00 | 31.00 | | 4.26 | 3.42 | | | | | | | 7.68 | | 8.82 | 8.82 | 55.86 | 18.75 | 128.51 | 557.86 |
| 2ПС78-3К | 0.70 | 5.76 | 6.46 | | | 31.00 | 31.00 | | | 0.32 | 4.22 | | | | | | 8.84 | | 9.56 | 9.56 | 55.86 | 18.75 | 130.49 | 602.51 |
| 2ПС78-4К | 0.70 | 5.76 | 6.46 | | | 31.00 | 31.00 | | 4.26 | 0.32 | | 5.52 | | | | | 10.10 | | 10.24 | 10.24 | 55.86 | 18.75 | 132.41 | 683.35 |
| 2ПС78-5К | 0.70 | 5.76 | 6.46 | | | 31.00 | 31.00 | | 4.26 | 0.32 | | | | 8.64 | | | 13.22 | | 11.66 | 11.66 | 55.86 | 18.75 | 136.95 | 813.29 |
| 2ПС78-6К | 0.70 | 5.76 | 6.46 | | | 31.00 | 31.00 | | 4.26 | 0.32 | | | | | 10.44 | | 15.02 | | 12.36 | 12.36 | 55.86 | 18.75 | 139.45 | 892.07 |
| 2ПС78-7К | | 7.02 | 7.02 | | | 31.00 | 31.00 | | 4.26 | 0.32 | | | | | | 13.44 | 18.02 | | 13.06 | 13.06 | 55.86 | 18.75 | 143.71 | 1114.13 |
| 2ПС78-8К | | 7.02 | 7.02 | | | 31.00 | 31.00 | | 4.26 | 0.32 | | | | | | 13.44 | 18.02 | | 13.06 | 13.06 | 55.86 | 18.75 | 143.71 | 1328.09 |
| 2ПС66-1Ш | 3.82 | | 3.82 | | 17.52 | | 17.52 | | 6.42 | 0.32 | | | | | | | 6.74 | | 8.12 | 8.12 | 55.86 | 18.75 | 110.81 | 512.22 |
| 2ПС66-2Ш | 3.82 | | 3.82 | | 17.52 | | 17.52 | | 4.26 | 3.42 | | | | | | | 7.68 | | 8.82 | 8.82 | 55.86 | 18.75 | 112.45 | 544.86 |
| 2ПС66-3Ш | 3.82 | | 3.82 | | 17.52 | | 17.52 | | 4.26 | 0.32 | 4.22 | | | | | | 8.84 | | 9.56 | 9.56 | 55.86 | 18.75 | 114.35 | 582.87 |

Инв. № подл. | Подпись и дата | Взам. инв. №

| Марка элемента | Изделия закладные. Арматура класса AI ГОСТ 5781-81 ф6 | ф8 | Итого | AII ГОСТ 5781-81 ф18 | ф22 | ф25 | Итого | AIII ГОСТ 5781-81 ф8 | ф10 | ф12 | ф14 | ф16 | ф18 | ф20 | ф22 | ф25 | Итого | Прокат марки ВСт.3 кп.2 ГОСТ 103-76 -δ=6 | -δ=10 | Итого | Всего | Общий расход |
|---|---|---|---|---|---|---|---|---|---|---|---|---|---|---|---|---|---|---|---|---|---|---|
| 2ПС66-4Ш | 3.82 | | 3.82 | | 17.52 | | 17.52 | | 4.26 | 0.32 | | 5.52 | | | | | 10.10 | | 10.24 | 10.24 | 55.86 | 18.75 | 116.29 | 657.78 |
| 2ПС66-5Ш | 3.82 | | 3.82 | | 17.52 | | 17.52 | | 4.26 | 0.32 | | | | 8.64 | | | 13.22 | | 11.66 | 11.66 | 55.86 | 18.75 | 120.83 | 778.70 |
| 2ПС66-6Ш | 3.82 | | 3.82 | | 17.52 | | 17.52 | | 4.26 | 0.32 | | | | | 10.44 | | 15.02 | | 12.36 | 12.36 | 55.86 | 18.75 | 123.33 | 849.16 |
| 2ПС66-7Ш | 3.12 | 1.26 | 4.38 | | 17.52 | | 17.52 | | 4.26 | 0.32 | | | | | | 13.44 | 18.02 | | 13.06 | 13.06 | 55.86 | 18.75 | 127.59 | 961.82 |
| 2ПС66-8Ш | 3.12 | 1.26 | 4.38 | | 17.52 | | 17.52 | | 4.26 | 0.32 | | | | | | 13.44 | 18.02 | | 13.06 | 13.06 | 55.86 | 18.75 | 127.59 | 1163.13 |
| 2ПС18-1Ш | 0.10 | 5.76 | 6.46 | | | 31.00 | 31.00 | | 6.42 | 0.32 | | | | | | | 6.74 | | 8.12 | 8.12 | 55.86 | 18.75 | 126.93 | 589.82 |
| 2ПС18-2Ш | 0.10 | 5.76 | 6.46 | | | 31.00 | 31.00 | | 4.26 | 3.42 | | | | | | | 7.68 | | 8.82 | 8.82 | 55.86 | 18.75 | 128.57 | 626.54 |
| 2ПС18-3Ш | 0.10 | 5.76 | 6.46 | | | 31.00 | 31.00 | | 4.26 | 0.32 | 4.22 | | | | | | 8.84 | | 9.56 | 9.56 | 65.86 | 18.75 | 130.41 | 668.95 |
| 2ПС18-4Ш | 0.10 | 5.76 | 6.46 | | | 31.00 | 31.00 | | 4.26 | 0.32 | | 5.52 | | | | | 10.10 | | 10.24 | 10.24 | 55.86 | 18.75 | 132.41 | 753.41 |
| 2ПС18-5Ш | 0.10 | 5.76 | 6.46 | | | 31.00 | 31.00 | | 4.26 | 0.32 | | | | 8.64 | | | 13.22 | | 11.66 | 11.66 | 55.86 | 18.75 | 136.95 | 888.81 |
| 2ПС18-6Ш | | 7.02 | 7.02 | | | 31.00 | 31.00 | | 4.26 | 0.32 | | | | | 10.44 | | 15.02 | | 12.36 | 12.36 | 55.86 | 18.75 | 139.45 | 967.47 |
| 2ПС18-7Ш | | 7.02 | 7.02 | | | 31.00 | 31.00 | | 4.26 | 0.32 | | | | | | 13.44 | 18.02 | | 13.06 | 13.06 | 55.86 | 18.75 | 143.71 | 1204.09 |
| 3ПС66-1К | 3.12 | | 3.12 | | 27.42 | | 27.42 | 1.20 | | | | | | | | 13.44 | 18.02 | | 13.06 | 13.06 | 55.86 | 18.75 | 143.71 | 1445.49 |
| 3ПС66-2К | 3.12 | | 3.12 | | 27.42 | | 27.42 | 1.20 | | | | | | | | | 1.20 | 3.60 | | 3.60 | | | 35.34 | 478.29 |
| 3ПС66-3К | 3.12 | | 3.12 | | 27.42 | | 27.42 | 1.20 | | | | | | | | | 1.20 | 3.60 | | 3.60 | | | 35.34 | 536.06 |
| 3ПС66-4К | 3.12 | | 3.12 | | 27.42 | | 27.42 | 1.20 | | | | | | | | | 1.20 | 3.60 | | 3.60 | | | 35.34 | 619.94 |
| 3ПС66-5К | 3.12 | | 3.12 | | 27.42 | | 27.42 | 1.20 | | | | | | | | | 1.20 | 3.60 | | 3.60 | | | 35.34 | 673.46 |
| 3ПС66-6К | 3.12 | | 3.12 | | 27.42 | | 27.42 | 1.20 | | | | | | | | | 1.20 | 3.60 | | 3.60 | | | 35.34 | 756.85 |
| 3ПС18-1К | | | | | 17.68 | 31.00 | 48.68 | 6.96 | | | | | | | | | 1.20 | 3.60 | | 3.60 | | | 35.34 | 935.49 |
| 3ПС18-2К | | | | | 17.68 | 31.00 | 48.68 | 6.96 | | | | | | | | | 6.96 | 3.60 | | 3.60 | | | 59.24 | 622.65 |
| 3ПС18-3К | | | | | 17.68 | 31.00 | 48.68 | 6.96 | | | | | | | | | 6.96 | 3.60 | | 3.60 | | | 59.24 | 686.50 |
| 3ПС18-4К | | | | | 17.68 | 31.00 | 48.68 | 6.96 | | | | | | | | | 6.96 | 3.60 | | 3.60 | | | 59.24 | 784.06 |
| 3ПС18-5К | | | | | 17.68 | 31.00 | 48.68 | 6.96 | | | | | | | | | 6.96 | 3.60 | | 3.60 | | | 59.24 | 846.30 |
| 3ПС18-6К | | | | | 17.68 | 31.00 | 48.68 | 6.96 | | | | | | | | | 6.96 | 3.60 | | 3.60 | | | 59.24 | 992.09 |
| | | | | | | | | | | | | | | | | | 6.96 | 3.60 | | 3.60 | | | 59.24 | 1206.51 |

## Развертка

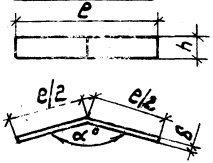


| Обозначение | Марка | h мм | e мм | δ мм | α° | Масса кг | Примеч. |
|---|---|---|---|---|---|---|---|
| 3.902.1-10.1 00.26.00 | МС1 | 60 | 250 | 6 | 147°17' | 0.71 | |
| -01 | МС2 | | 300 | | 152°18' | 0.85 | |
| -02 | МС3 | | 280 | | 156° | 0.79 | |
| -03 | МС4 | | 240 | | 162° | 0.68 | |
| -04 | МС5 | | | | 165°36' | | |
| -05 | МС6 | | | | 167°35' | | |
| -06 | МС7 | | | | 169°25' | | |
| -07 | МС8 | | | | 170°46' | | |
| -08 | МС9 | | 260 | 10 | 165°36' | 1.22 | |
| -09 | МС10 | | 270 | 12 | 167°35' | 1.53 | |
| -10 | МС11 | | | 16 | 169°25' | 2.03 | |
| -11 | МС12 | | | | 170°46' | | |
| -12 | МС13 | | 340 | 10 | 165°36' | 1.60 | |
| -13 | МС14 | | 380 | 12 | 167°35' | 2.15 | |
| -14 | МС15 | | | 16 | 169°25' | 2.86 | |
| -15 | МС16 | | | | 170°46' | | |
| -16 | МС17 | 380 | 240 | 6 | 162° | 4.29 | |
| -17 | МС18 | | 260 | 10 | 165°36' | 7.75 | |

Взам. инв.№ | Подпись и дата | Инв.№ подл.

3.902.1-10.1 00.26.00

Изделие
Соединительное МС

Стадия: Р | Масса: см. лист | Масштаб

Лист 1 | Листов 2

Разраб. Мамонтов
Пров. Плотник
Нач.отд. Рысцин
Гл.спец. Плотник
Рук.гр. Мамонтов
Рук.гр. Клюшин

МС16, МС34-МС41 по ТК. Лист 103-6; МС33 с толщ. 8 мм по ТК. Лист 82-70

Укрводоканалпроект

| Обозначение | Марка | h мм | e мм | δ мм | α° | Масса кг | Примеч. |
|---|---|---|---|---|---|---|---|
| 3.902.1-10.1 00.26.00-18 | МС19 | 380 | 270 | 12 | 167°35' | 9.66 | |
| -19 | МС20 | | | 16 | 169°25' | 12.88 | |
| -20 | МС21 | | | | 170°46' | | |
| -21 | МС22 | | 340 | 10 | 165°36' | 10.14 | |
| -22 | МС23 | | 380 | 12 | 167°35' | 12.17 | |
| -23 | МС24 | | | 16 | 169°25' | 18.13 | |
| -24 | МС25 | | | | 170°46' | | |
| -25 | МС26 | 500 | 220 | 8 | 147°17' | 6.90 | |
| -26 | МС27 | | 300 | | 152°18' | 9.42 | |
| -27 | МС28 | | 280 | | 156° | 8.79 | |
| -28 | МС29 | | 270 | | 162° | 8.47 | |
| -29 | МС30 | | 300 | | 165°36' | 9.42 | |
| -30 | МС31 | | 320 | | 167°35' | 10.04 | |
| -31 | МС32 | | 300 | | 169°25' | 9.42 | |
| -32 | МС33 | | | | 170°46' | | |
| -33 | МС34 | 160 | 260 | 12 | 147°17' | 3.91 | |
| -34 | МС35 | | 310 | | 152°18' | 4.90 | |
| -35 | МС36 | | 280 | | 156° | 4.42 | |
| -36 | МС37 | | 240 | | 162° | 3.79 | |
| -37 | МС38 | | 250 | | 165°36' | 2.37 | |
| -38 | МС39 | | 260 | | 167°35' | 4.11 | |
| -39 | МС40 | | 240 | | 169°25' | 3.79 | |
| -40 | МС41 | | 230 | | 170°46' | 3.63 | |

Взам. инв.№ | Подпись и дата | Инв.№ подл.

3.902.1-10.1 00.26.00

Лист 2

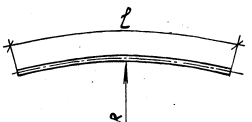


| Обозначение | Наименование | Марка | R mm | Масса кг |
|---|---|---|---|---|
| 3.902.1-10.1 00.27.00 | ф10 AIII ГОСТ 5781-81; ℓ=510 | МС42 | 3165 | 0.31 |
| -01 | ф12 AIII ГОСТ 5781-81; ℓ=580 | МС43 | 3915 | 0.51 |
| -02 | ф14 AIII ГОСТ 5781-81; ℓ=610 | МС44 | 4515 | 0.94 |
| -03 | ф16 AIII ГОСТ 5781-81; ℓ=550 | МС45 | 6010 | 1.11 |
| -04 | ф20 AIII ГОСТ 5781-81; ℓ=600 | МС46 | 7660 | 1.89 |
| -05 | ф22 AIII ГОСТ 5781-81; ℓ=650 | МС47 | 9010 | 2.47 |
| -06 | ф25 AIII ГОСТ 5781-81; ℓ=660 | МС48 | 10510 | 3.24 |
| -07 | ф25 AIII ГОСТ 5781-81; ℓ=660 | МС49 | 12010 | 3.24 |

| | | |
|---|---|---|
| Гл.инж.пр. | Новоминский | |
| Н.контр. | Плотник | |
| Нач.отд. | Волошин | |
| Гл.спец. | Плотник | |
| Рук.гр. | Гизенберг | |
| Рук.гр. | Клочихин | |

3.902.1-10.1 00.27.00

Изделие соединительное МС

| Стадия | Масса | Масштаб |
|---|---|---|
| Р | см. табл. | |
| Лист | Листов 1 | |

Укрводоканалпроект

Инв.№ подл. | Подпись и дата | Взам.инв.№

| Формат | Зона | Поз. | Обозначение | Наименование | Кол. | Примечание |
|---|---|---|---|---|---|---|
| | | | | Документация | | |
| | | | 3.902.1-10.1 00.00.007ТУ | Технические условия | | |
| | | | | 3.902.1-101 00.28.00 | | МС 50 |
| | | | | Детали | | |
| Б4 | | 1 | 3.902.1-10.1 00.28.00 | ф18 AIII ГОСТ 5781-81; ℓ=1100 | 1 | 2.20 кг |
| | | | | 3.902.1-101 00.28.00-01 | | МС 51 |
| | | | | Детали | | |
| Б4 | | 2 | | -01 ф16 AIII ГОСТ 5781-81; L=1100 | 1 | 1,74 кг |
| | | | | 3.902.1-101 00.28.00-02 | | МС 52 |
| | | | | Детали | | |
| Б4 | | 3 | | -02 ф10 AIII ГОСТ 5781-81; L=220 | 1 | 0.14 кг |
| | | | | 3.902.1-101 00.28.00-03 | | МС 53 |
| | | | | Детали | | |
| | | 4 | | -03 ф10 AIII ГОСТ 5781-81; L=450 | 1 | 0.28 кг |

| | | |
|---|---|---|
| Гл.инж.пр. | Новоминский | |
| Н.контр. | Плотник | |
| Нач.отд. | Волошин | |
| Гл.спец. | Плотник | |
| Рук.гр. | Гизенберг | |
| Рук.гр. | Клочихин | |

3.902.1-10.1 00.28.00

Изделие соединительное МС

| Стадия | Масса | Масштаб |
|---|---|---|
| Р | см. табл. | |
| Лист | Листов 1 | |

Укрводоканалпроект

Инв.№ подл. | Подпись и дата | Взам.инв.№

Рис. 1

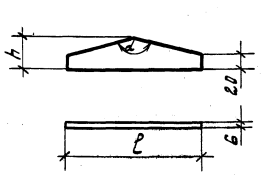


Рис. 2

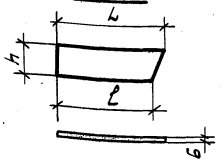


| Рис. | Обозначение | Марка | h мм | L мм | l мм | α° | Масса кг | Примечание |
|---|---|---|---|---|---|---|---|---|
| 1 | 3.902.1-10.1 00.29.00 | МС 54 | 50 | отсутствует | 2.10 | 141°19' | 0.50 | |
| | -01 | МС 55 | 50 | | 2.50 | 151°18' | 0.59 | |
| | -02 | МС 56 | 45 | | 2.25 | 156°00' | 0.48 | |
| 2 | -03 | МС 57 | 120 | 305 | 2.70 | отсутствует | 1.72 | |
| | -04 | МС 58 | | 320 | 2.90 | | 1.81 | |
| | -05 | МС 59 | | 300 | 2.75 | | 1.70 | |
| | -06 | МС 60 | | 2.75 | 2.55 | | 1.55 | |
| | -07 | МС 61 | | 2.80 | 2.65 | | 1.58 | |
| | -08 | МС 62 | | 2.65 | 2.55 | | 1.50 | |

| | | | |
|---|---|---|---|
| Гл.инж.пр. | Новотинский | 3.902.1-10.1 00.29.00 | |
| Н.контр. | Плотник | Изделие соединительное МС | Стадия: Р; Масса: см. табл.; Масштаб: |
| Нач.отд. | Волошин | | Лист; Листов 1 |
| Гл.спец. | Плотник | Сталь ГОСТ 103-76 | Укрводоканалпроект |
| Рук.гр. | Айзенберг | | |
| Рук.гр. | Клоцман | | |

Инв.№ подл. | Подпись и дата | Взам.инв.№

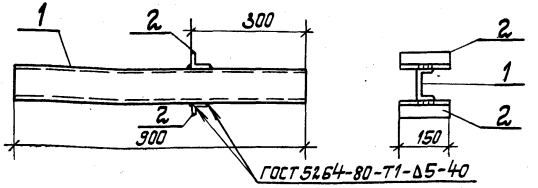


| Формат | Зона | Поз. | Обозначение | Наименование | Кол. | Примечание |
|---|---|---|---|---|---|---|
| | | | | **Документация** | | |
| | | | 3.902.1-10.1 00.00.00ТУ | Технические условия | | |
| | | | | **Детали** | | |
| Б.4 | | 1 | 3.902.1-10.1 00.30.01 | Швеллер 10, ГОСТ 8240-72; l=200 | 1 | 7.73 кг |
| Б.4 | | 2 | 3.902.1-10.1 00.30.02 | Уголок 50×50×5, ГОСТ 8509-72 | | |
| | | | | l = 150 | 2 | 0.57 кг |

| | | | |
|---|---|---|---|
| Гл.инж.пр. | Новотинский | 3.902.1-10.1 00.30.00. | |
| Н.контр. | Плотник | Изделие соединительное МС63 | Стадия: Р; Масса: 8.87кг; Масштаб: |
| Нач.отд. | Волошин | | Лист; Листов 1 |
| Гл.спец. | Плотник | | Укрводоканалпроект |
| Рук.гр. | Айзенберг | | |
| Рук.гр. | Клоцман | | |

Инв.№ подл. | Подпись и дата | Взам.инв.№

| Формат | Зона | Поз. | Обозначение | Наименование | Кол. на исполнение 00.31.00 – | | | | | | | | | | Примеч. |
|---|---|---|---|---|---|---|---|---|---|---|---|---|---|---|---|
| | | | | | – | 01 | 02 | 03 | 04 | 05 | 06 | 07 | 08 | 09 | |
| | | | | Документация | | | | | | | | | | | |
| | | | 3.902.1-10.1 00.31.00СБ | Сборочный чертеж | × | × | × | × | × | × | × | × | × | × | |
| | | | 3.902.1-10.1 00.00.00ТУ | Технические условия | × | × | × | × | × | × | × | × | × | × | |
| | | | | Детали | | | | | | | | | | | |
| Б4 | | 1 | 3.902.1-10.1 00.31.01 | -380×8 ГОСТ 82-70 L=500 | 1 | | | | 1 | 1 | | | 1 | | 11.93 кг |
| | | | -01 | -420×8 ГОСТ 82-70 L=500 | | 1 | | | | | | | | 1 | 13.18кг |
| | | | -02 | -490×8 ГОСТ 82-70 L=500 | | | 1 | | | | | | | | 12.56кг |
| | | | -03 | -360×8 ГОСТ 82-70 L=500 | | | | 1 | | | 1 | 1 | | | 11.30кг |
| Б4 | | 2 | 3.902.1-10.1 00.31.02 | ф10 AIII ГОСТ 5781-81 L=350 | 2 | 2 | 2 | 2 | 2 | 2 | 2 | 2 | | | 0.22 кг |
| | | | -01 | ф10 AIII ГОСТ 5781-81 L=150 | | | | | | | | | 2 | 2 | 0.09кг |

Исполнения 10÷15
см. л.2

| | | |
|---|---|---|
| Гл.инж.пр. | Новомінський | |
| Н.контр. | Плотник | |
| Нач.отд. | Волошин | |
| Гл.спец. | Плотник | |
| Рук.гр. | Айзенберг | |
| Рук.гр. | Клочман | |

3.902.1-10.1 00.31.00

Изделие соединительное мс

| Стадия | Лист | Листов |
|---|---|---|
| Р | 1 | 2 |

Укрводоканалтроект

Инв.№ подл. | Подпись и дата | Взам. инв.№

| Формат | Зона | Поз. | Обозначение | Наименование | Кол. на исполнение 00.31 00- | | | | | | | | | | Примеч. |
|---|---|---|---|---|---|---|---|---|---|---|---|---|---|---|---|
| | | | | | 10 | 11 | 12 | 13 | 14 | 15 | | | | | |
| | | | | Документация | | | | | | | | | | | |
| | | | 3.902.1-10.1 00.31.00СБ | Сборочный чертеж | × | × | × | × | × | × | | | | | |
| | | | 3.902.1-10.1 00.00.00ТУ | Технические условия | × | × | × | × | × | × | | | | | |
| | | | | Детали | | | | | | | | | | | |
| Б4 | | 1 | 3.902.1-10.1 00.31.01 | -380×8 ГОСТ 82-70 L=500 | | | 1 | 1 | | | | | | | 11.93 кг |
| | | | -02 | -490×8 ГОСТ 82-70 L=500 | 1 | | | | | | | | | | 12.56кг |
| | | | -03 | -360×8 ГОСТ 82-70 L=500 | | 1 | | | 1 | 1 | | | | | 11.30кг |
| Б4 | | 2 | 3.902.1-10.1 00.31.02-01 | ф10 AIII ГОСТ 5781-81 L=150 | 2 | 2 | 2 | 2 | 2 | 2 | | | | | 0.09 кг |

3.902.1-10.1 00.31.00

Лист 2

## Развертка

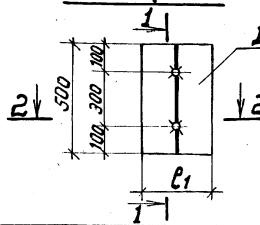


## 1-1

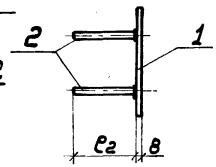


## 2-2

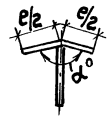


| Обозначение | Марка | $\ell_1$ мм | $\ell_2$ мм | $\alpha°$ | Масса кг | Примечан. |
|---|---|---|---|---|---|---|
| 3.902.1-10.1 00.32.00 | МС 64 | 380 | 250 | 147°11′ | 12.37 | |
| –01 | МС 65 | 420 | | 152°18′ | 13.62 | |
| –02 | МС 66 | 400 | | 156°00′ | 13.00 | |
| –03 | МС 67 | 360 | | 162°00′ | 11.74 | |
| –04 | МС 68 | 380 | | 165°36′ | 12.37 | |
| –05 | МС 69 | | | 167°35′ | 12.37 | |
| –06 | МС 70 | 360 | | 169°25′ | 11.74 | |
| –07 | МС 71 | | | 170°46′ | 11.74 | |
| –08 | МС 72 | 380 | 150 | 147°11′ | 12.11 | |
| –09 | МС 73 | 420 | | 152°18′ | 13.36 | |
| –10 | МС 74 | 400 | | 156°00′ | 12.74 | |
| –11 | МС 75 | 360 | | 162°00′ | 11.48 | |
| –12 | МС 76 | 380 | | 165°36′ | 12.11 | |
| –13 | МС 77 | | | 167°35′ | 12.11 | |
| –14 | МС 78 | 360 | | 169°25′ | 11.48 | |
| –15 | МС 79 | | | 170°46′ | 11.48 | |

Инв. № подл. | Подпись и дата | Взам. инв. №

gost.e-ecolog.ru

| | | |
|---|---|---|
| Гл.инж.пр. | Новоминский | |
| Н.контр. | Плотник | |
| Нач.отд. | Белошин | |
| Гл.спец. | Плотник | |
| Рук.гр. | Айзенберг | |
| Рук.гр. | Клоцман | |

3.902.1-10.1 00.32.00СБ

Изделие соединительное мс

| Стадия | Масса | Масштаб |
|---|---|---|
| Р | см. табл. | |
| Лист | Листов 1 | |

Укрводоканалпроект

## 1-1

Погрузка на платформу  Погрузка в полувагон

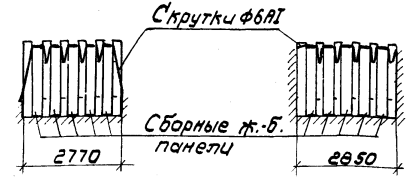


## План

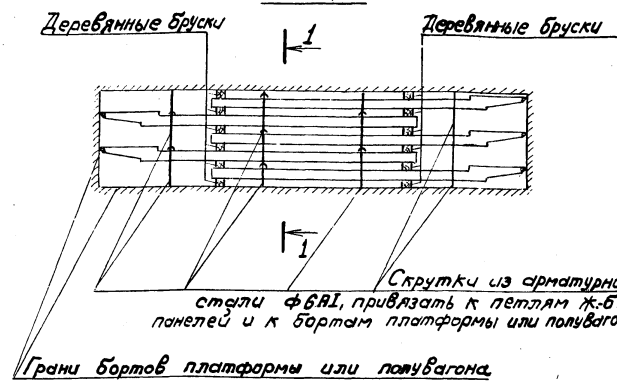


Инв. № подл. | Подпись и дата | Взам. инв. №

| | | |
|---|---|---|
| Гл.инж.пр. | Новоминский | |
| Н.контр. | Плотник | |
| Нач.отд. | Волошин | |
| Гл.спец. | Плотник | |
| Рук.гр. | Айзенберг | |
| Рук.гр. | Клоцман | |

3.902.1-10.1 00.00.00

Схемы укладки стеновых панелей на железнодорожную платформу и в полувагон.

| Стадия | Лист | Листов |
|---|---|---|
| Р | | 1 |

Укрводоканалпроект