ТИПОВАЯ ДОКУМЕНТАЦИЯ НА КОНСТРУКЦИИ, ИЗДЕЛИЯ И УЗЛЫ ЗДАНИЙ И СООРУЖЕНИЙ

Серия 1.432.2-17

СТЕНЫ ОДНОЭТАЖНЫХ ПРОМЫШЛЕННЫХ ЗДАНИЙ ИЗ МЕТАЛЛИЧЕСКИХ ТРЕХСЛОЙНЫХ ПАНЕЛЕЙ С УТЕПЛИТЕЛЕМ ИЗ ПЕНОПОЛИУРЕТАНА

Выпуск 4

УЗЛЫ УСТАНОВКИ ОКОН, ДВЕРЕЙ, ВОРОТ И СОПРЯЖЕНИЯ ИХ С ПАНЕЛЯМИ

РАБОЧИЕ ЧЕРТЕЖИ

17716

ЦЕНА 1-63

gost.e-ecolog.ru

ЦЕНТРАЛЬНЫЙ ИНСТИТУТ ТИПОВОГО ПРОЕКТИРОВАНИЯ
ГОССТРОЯ СССР

Москва, А-445, Смольная ул., 22

Сдано в печать IV 1984 года

Заказ № 4176 Тираж 4.560 экз.

ТИПОВАЯ ДОКУМЕНТАЦИЯ НА КОНСТРУКЦИИ, ИЗДЕЛИЯ И УЗЛЫ ЗДАНИЙ И СООРУЖЕНИЙ

Серия 1.432.2-17

СТЕНЫ ОДНОЭТАЖНЫХ ПРОМЫШЛЕННЫХ ЗДАНИЙ ИЗ МЕТАЛЛИЧЕСКИХ ТРЕХСЛОЙНЫХ ПАНЕЛЕЙ С УТЕПЛИТЕЛЕМ ИЗ ПЕНОПОЛИУРЕТАНА

Выпуск 4

УЗЛЫ УСТАНОВКИ ОКОН, ДВЕРЕЙ, ВОРОТ И СОПРЯЖЕНИЯ ИХ С ПАНЕЛЯМИ

РАБОЧИЕ ЧЕРТЕЖИ

Разработаны ЦНИИпромзданий

Зам. директора Н.Н. Ким

Рук. отдела архит. промзданий Ю.С. Муравьев

Рук. гр. архит. И.Т. Гузеева

Утверждены Госстроем СССР

Протокол от 25 декабря 1981г № 88

17716 2

Обозначение	Наименование	Стр.
	Содержание	2;3;4
1.432.2-17.14 ОО ПЗ	Пояснительная записка	5
1.432.2-17.14 01	Узел 1	6;7
1.432.2-17.14 02	Узел 2	8
1.432.2-17.14 03	Узел 3	9
1.432.2-17.14 04	Узел 4	10
1.432.2-17.14 05	Узел 5	11
1.432.2-17.14 06	Узел 6	12;13
1.432.2-17.14 07	Узел 7	14
1.432.2-17.14 08	Узел 8	15;16
1.432.2-17.14 09	Узел 9	17
1.432.2-17.14 10	Узел 10	18;19
1.432.2-17.14 11	Узел 11	20
1.432.2-17.14 12	Узел 12	21
1.432.2-17.14 13	Узел 13	22
1.432.2-17.14 14	Узел 14	23
1.432.2-17.14 15	Узел 15	24;25
1.432.2-17.14 16	Узел 16	26
1.432.2-17.14 17	Узел 17	27
1.432.2-17.14 18	Узел 18	28
1.432.2-17.14 19	Узел 19	29
1.432.2-17.14 20	Узел 20	30;31
1.432.2-17.14 21	Узел 21	32
1.432.2-17.14 22	Узел 22	33;34
1.432.2-17.14 23	Узел 23	35
1.432.2-17.14 24	Узел 24	36
1.432.2-17.14 25	Узел 25	37
1.432.2-17.14 26	Узел 26	38
1.432.2-17.14 27	Узел 27	39
1.432.2-17.14 28	Узел 28	40
1.432.2-17.14 29	Узлы 29;30	41
1.432.2-17.14 30	Узел 31	42
1.432.2-17.14 31	Узел 32	43

Инв.№ подл. | Подпись и дата | Взам.инв.№

Обозначение	Наименование	Стр.
1.432.2-17.4 32	Узел 33	44
1.432.2-17.4 33	Узел 34	45
1.432.2-17.4 34	Узлы 35, 36	46
1.432.2-17.4 35	Узел 37	47
1.432.2-17.4 36	Узел 38	48
1.432.2-17.4 37	Узел 39	49
1.432.2-17.4 38	Узел 40	50
1.432.2-17.4 39	Узел 41	51
1.432.2-17.4 40	Узел 42	52
1.432.2-17.4 41	Узел 43	53
1.432.2-17.4 42	Узел 44	54...56
1.432.2-17.4 43	Узел 45	57
1.432.2-17.4 44	Узел 46	58
1.432.2-17.4 45	Узел 47	59
1.432.2-17.4 46	Узел 48	60
1.432.2-17.4 47	Узел 49	61
1.432.2-17.4 48	Узел 50	62
1.432.2-17.4 49	Узел 51	63
1.432.2-17.4 50	Узел 52	64
1.432.2-17.4 51	Узел 53	65
1.432.2-17.4 52	Узел 54	66
1.432.2-17.4 53	Узел 55	67
1.432.2-17.4 54	Узел 56	68
1.432.2-17.4 55	Узел 57	69
1.432.2-17.4 56	Узел 58	70
1.432.2-17.4 57	Узел 59	71
1.432.2-17.458	Узел 60	72
1.432.2-17.4 59	Узел 61	73;74
1.432.2-17.4 60	Узел 62	75
1.432.2-17.4 61	Узел 63	76;77
1.432.2-17.4 62	Узлы 64;65	78 79
1.432.2-17.4 63	Узел 66	80...81

Инв. № подл. | Подп. и дата | Взам. инв. №

Обозначение	Наименование	Стр.
1.432.2-14.4 64	Узлы 67; 68	80...82
1.432.2-17.4. 65	Узлы 69; 70	83; 84

1. В состав вып. 4 серии 1.432.2-17 „Стены одноэтажных промышленных зданий из металлических трехслойных панелей с утеплителем из пенополиуретана" входят типовые узлы установки и сопряжения окон, дверей и ворот со стеновыми панелями.

2. Узлы замаркированы на схемах расположения узлов сопряжения окон, дверей и ворот со стенами в выпуске 0-2 „Материалы для проектирования стен с проемами". В выпуске 0-2 приведена также ведомость расхода материалов и изделий по узлам и номенклатура фасонных и крепежных элементов.

3. Сливы, нащельники, элементы крепежные приведены в выпуске 5-2 „Изделия комплектующие для участков стен с проемами".

Инв. № подл. | Подп. и дата | Взам. инв. №

				1.432.2-17.4 00 ПЗ	
Рук. отд.	Мудрьев			Пояснительная записка	Стадия: Р; Лист: ; Листов: 1
Рук. гр. пр.	Гузеева				ЦНИИПРОМЗДАНИЙ
Ст. инж.	Сидерова				
Инженер	Власова				

17716 6

Сопряжение железобетонных подоконных плит на цоколе с металлическими трехслойными панелями

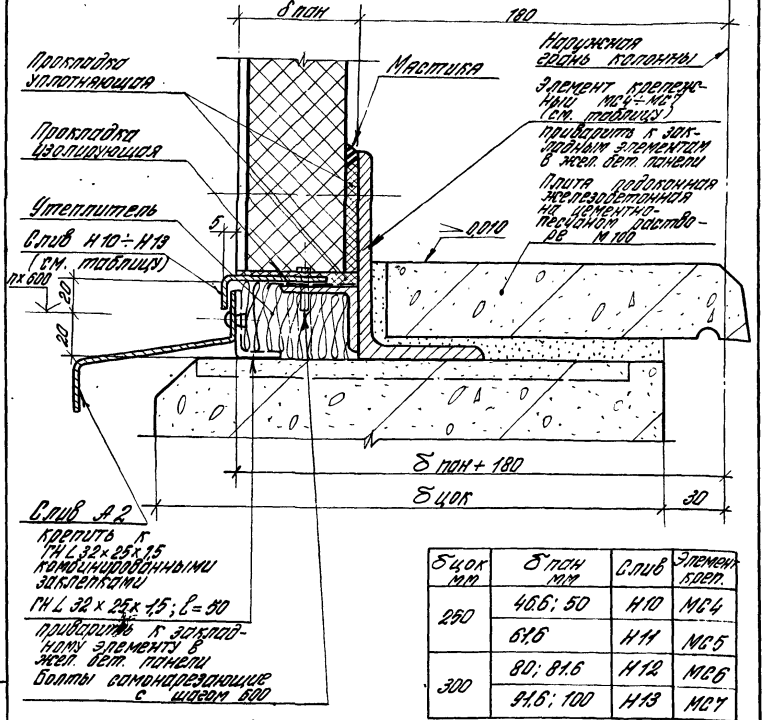

δ цок мм	δ пан мм	Слив	Элемент креп.
250	46,6; 50	Н10	МС4
	61,6	Н11	МС5
300	80; 81,6	Н12	МС6
	91,6; 100	Н13	МС7

1. Узел 1 см. совместно с узлами 10,11,12 вып.1 серии 2.436-11.
2. Разбивку плит подоконных железобетонных см в ГОСТ'е 6785-80 „Плиты подоконные железобетонные для производственных зданий. Технические условия".

Рук. отд.	Муравьев		
Рук. гр. ар.	Гузеева		
Инженер	Власова		

1.432.2-17.4 01

Узел 1

Стадия	Лист	Листов
Р	1	2

ЦНИИПРОМЗДАНИЙ

Инв. № подл. | Подпись и дата | Взам. инв. №

17716 7

Сопряжение подоконника из керамической плитки на цоколе с металлическими трехслойными панелями

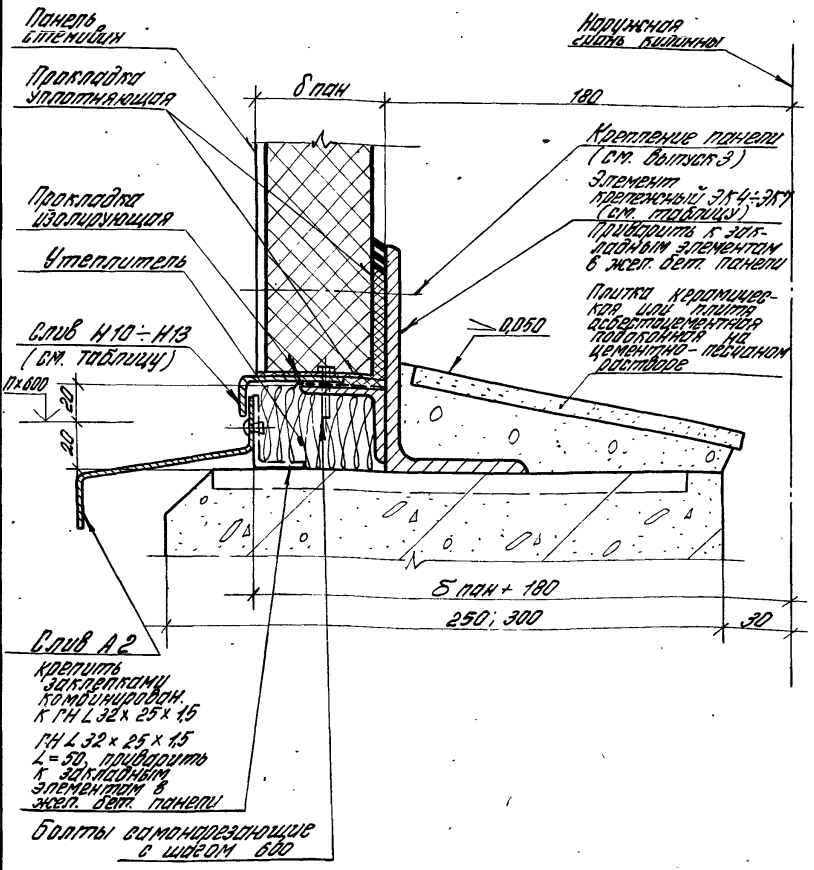

Инв. № подл. | Подпись и дата | Взам. инв. №

1.432.2-17.401

Лист 2

17716 8

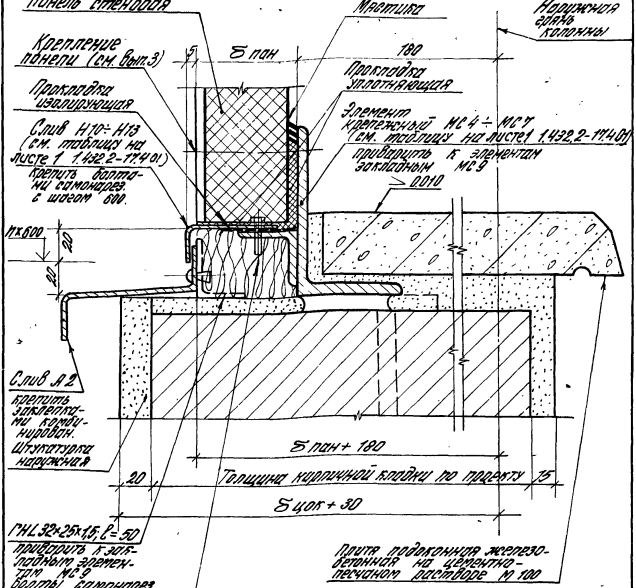

1. Узел 2 см. совместно с узлом 13 в вып.1 серии 2.436-11;
2. Плита подоконная жел.бетонная может быть заменена плиткой керамической или подоконником асбестоцементным на цементно-песчаном растворе (см. узел 1).

				1.432.2-17.4 02			
				Узел 2	Стадия	Лист	Листов
					Р		1
Дук. отд.	Муравьев				ЦНИИПРОМЗДАНИЙ		
Дук. гр.	Гузеева						
Инженер	Власова						

Инв. № подл. | Подп. и дата | Взам. инв. №

17.7.16 9

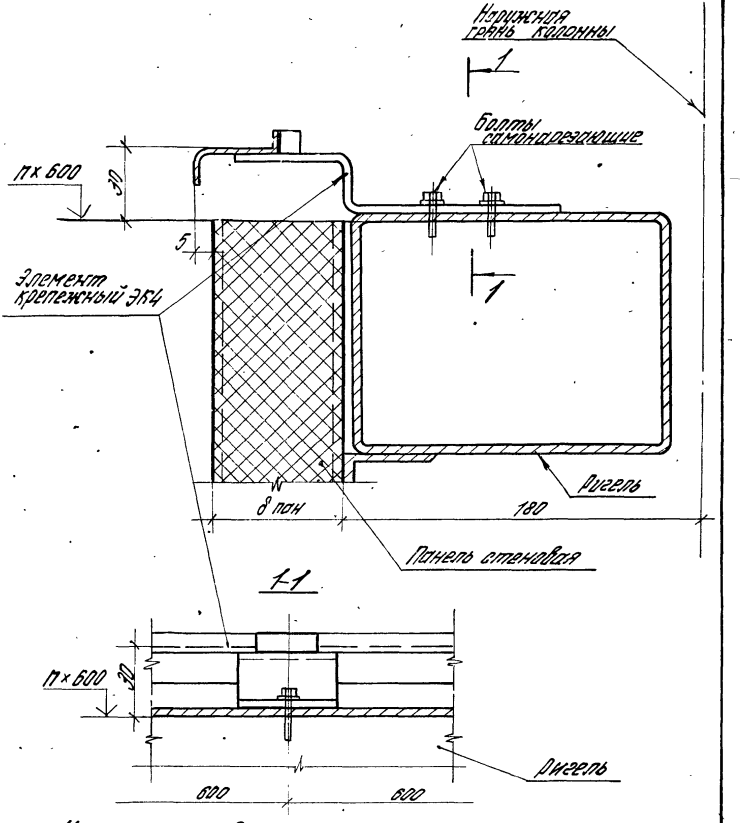

Узел 3 см. совместно с узлом 4

				1.432.2 – 17.4 03			
Рук. отд.	Муравьев			Узел 3	Стадия	Лист	Листов
Рук. гр. арх.	Гузеева				Р		1
Инженер	Власова				ЦНИИПРОМЗДАНИЙ		
Ст. арх.	Туманишвили						

Инв. № подл. | Подп. и дата | Взам. инв. №

17716 10

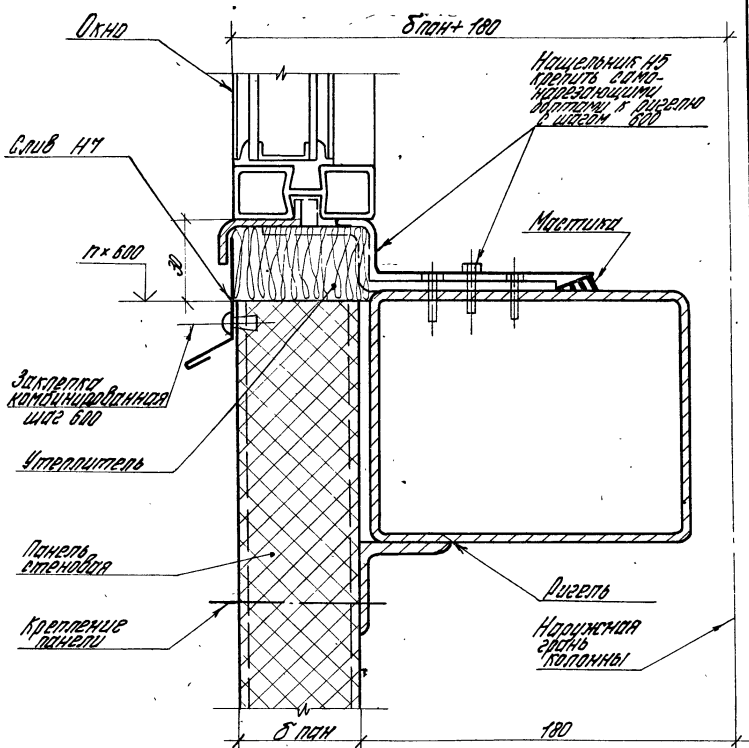

Узел 4 см. совместно с узлом 3.

				1.432.2-17.4 04		
Рук. отд.	Муравьев			Узел 4	Стадия	Лист	Листов
Рук. гр. об.	Озерец				Р		1
Инженер	Власова				ЦНИИПРОМЗДАНИЙ		

Инв. № подл. | Подпись и дата | Взам. инв. №

17716 11

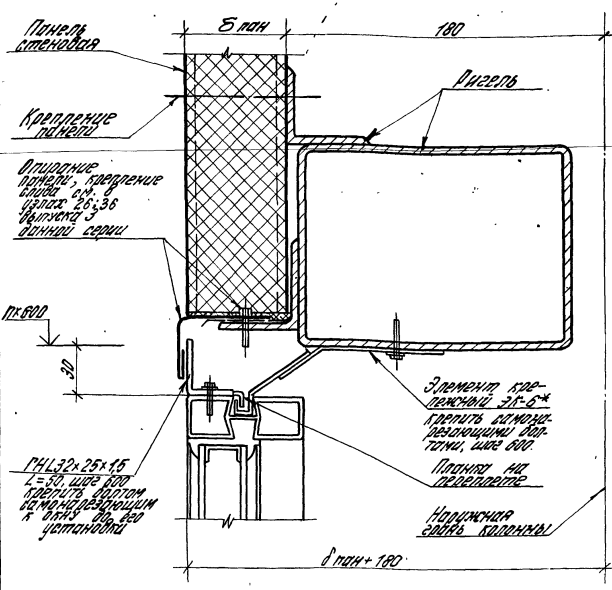

1. Узел 5 см. совместно с узлом 6.
2. * Шаг элементов крепежных ЭК6 определяется при установке окон по привязкам планок, данных на переплетах в выпуске 2 серии 1.436.2-15.

Инв. № подл.	Подп. и дата	Взам. инв. №		1.432.2-17.4 05		
				Узел 5	Стадия	Лист	Листов
					Р		1
Рук. отд.	Муравьев				ЦНИИПРОМЗДАНИЙ		
Рук. гр.	Гусева						
Инженер	Власова						

17716 12

Сопряжение верхнего горизонтального элемента оконного переплета в металлической трехслойной панелью тип I

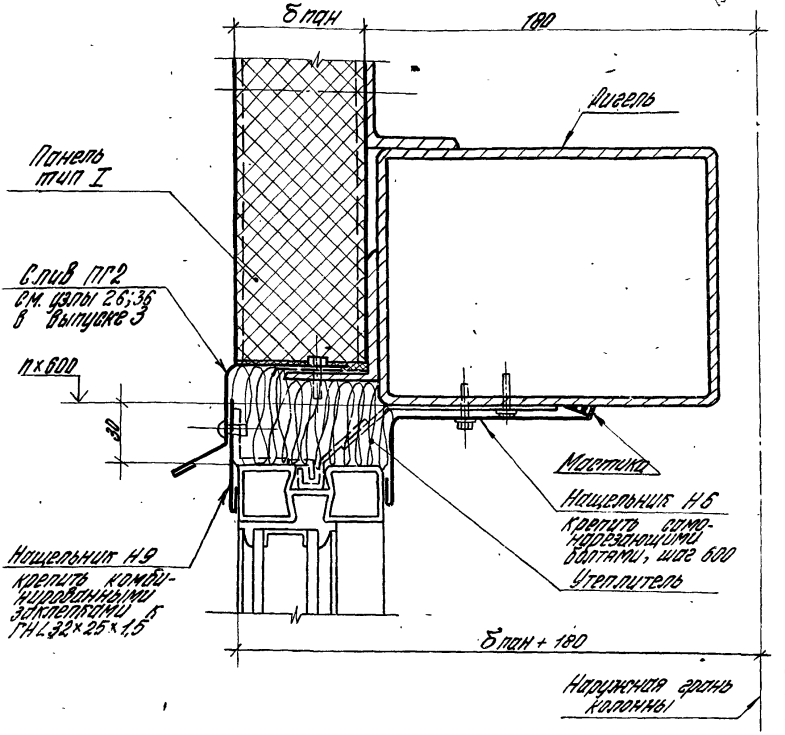

Узел 6 см. совместно с узлом 5

			1.432.2-174.06		
Рук. отд.	Муравьев		Узел 6	Стадия	Лист	Листов
Рук. гр. по	Гуляева			Р	1	2
Инженер	Волгова			ЦНИИПРОМЗДАНИЙ		

17716 13

Сопряжение верхнего горизонтального элемента оконного переплета с металлической трехслойной панелью тип III

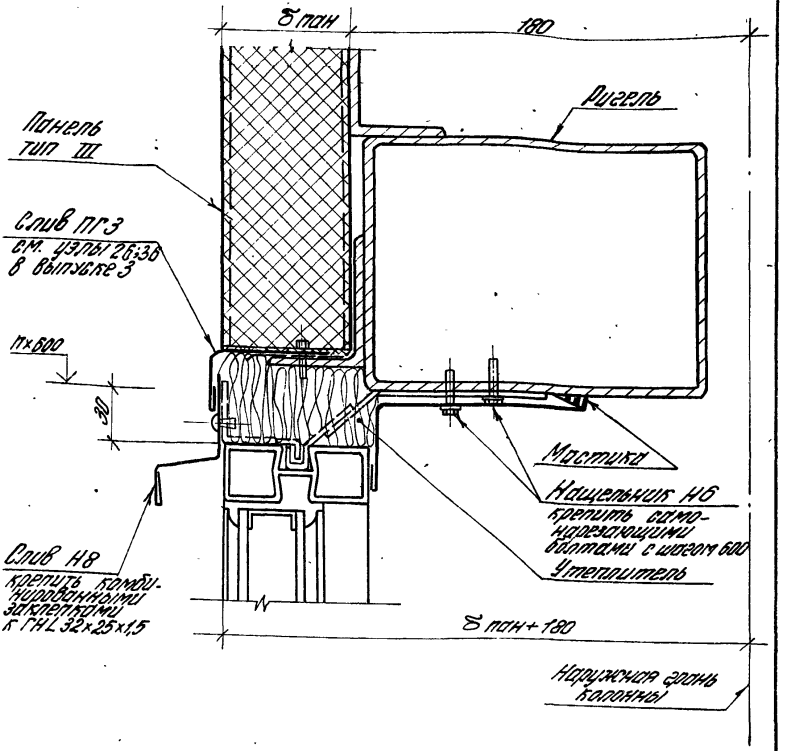

Инв.№ подл.	Подп. и дата	Взам. инв.№

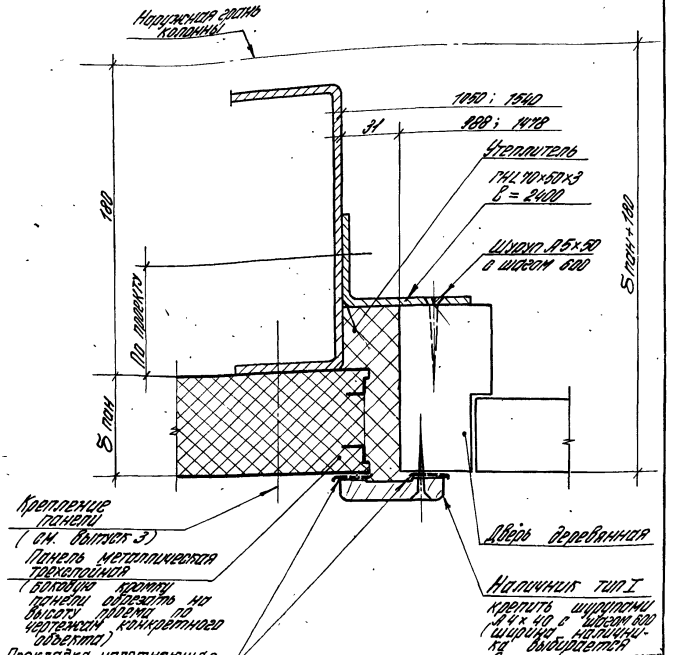

				1.432.2-17.4 07		
Рук. отд.	Муравьев			Узел 7	Стадия	Лист	Листов
Рук. гр.	Гузеева				Р		1
Ст. инж.	Сидлерова				ЦНИИПРОМЗДАНИЙ		
Инженер	Власова						

Сопряжение двери с цоколем из жел. бетонных панелей

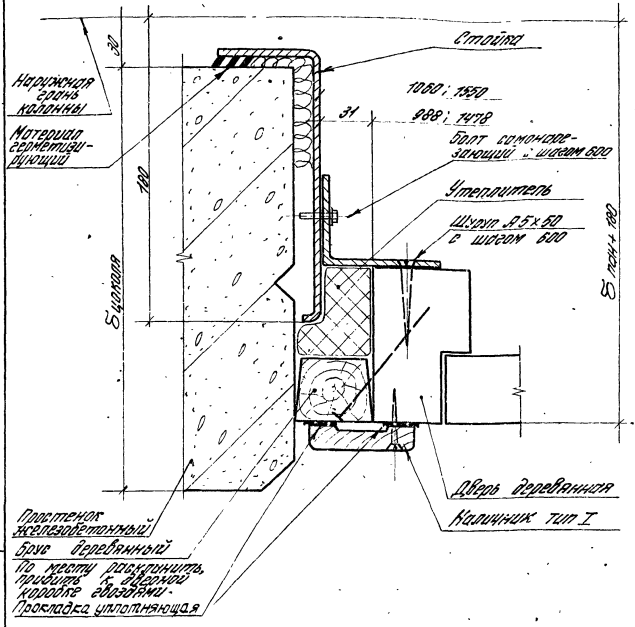

Узел 8 см. совместно с узлом 7.

Инв. № подл.	Подпись и дата	Взам. инв. №		1.432.2-17.4 08			
				Узел 8.	Стадия	Лист	Листов
					Р	1	2
					ЦНИИПРОМЗДАНИЙ		
Рук. отд.	Муравьев						
Вх. гр. ар.	Гузеева						
Ст. инж.	Сидлерова						
Ст. техн.	Власова						

Сопряжение двери с цоколем из кирпича

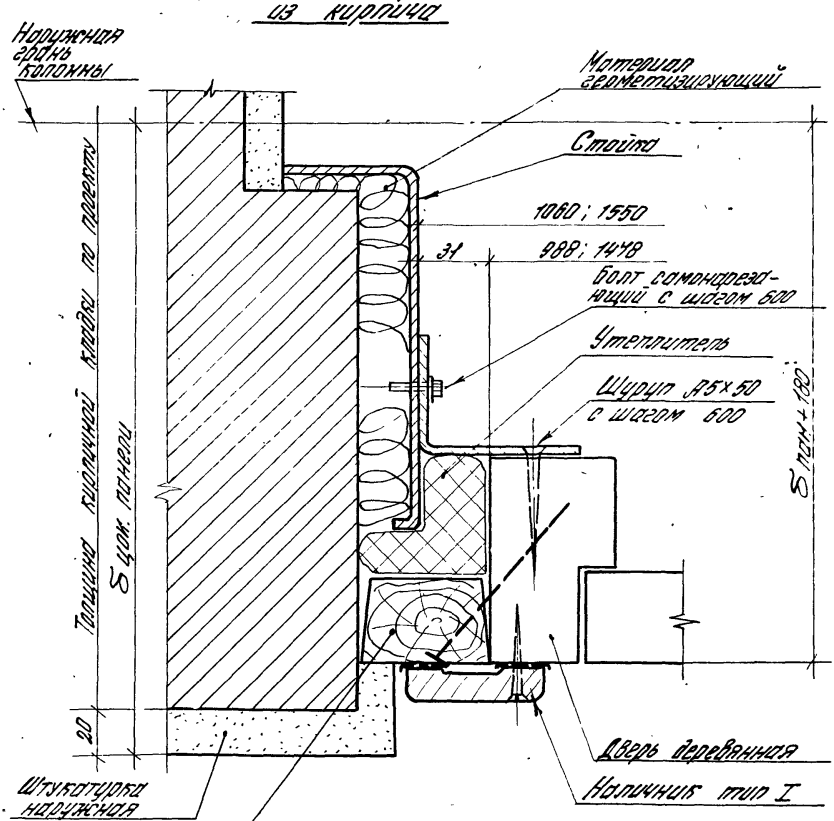

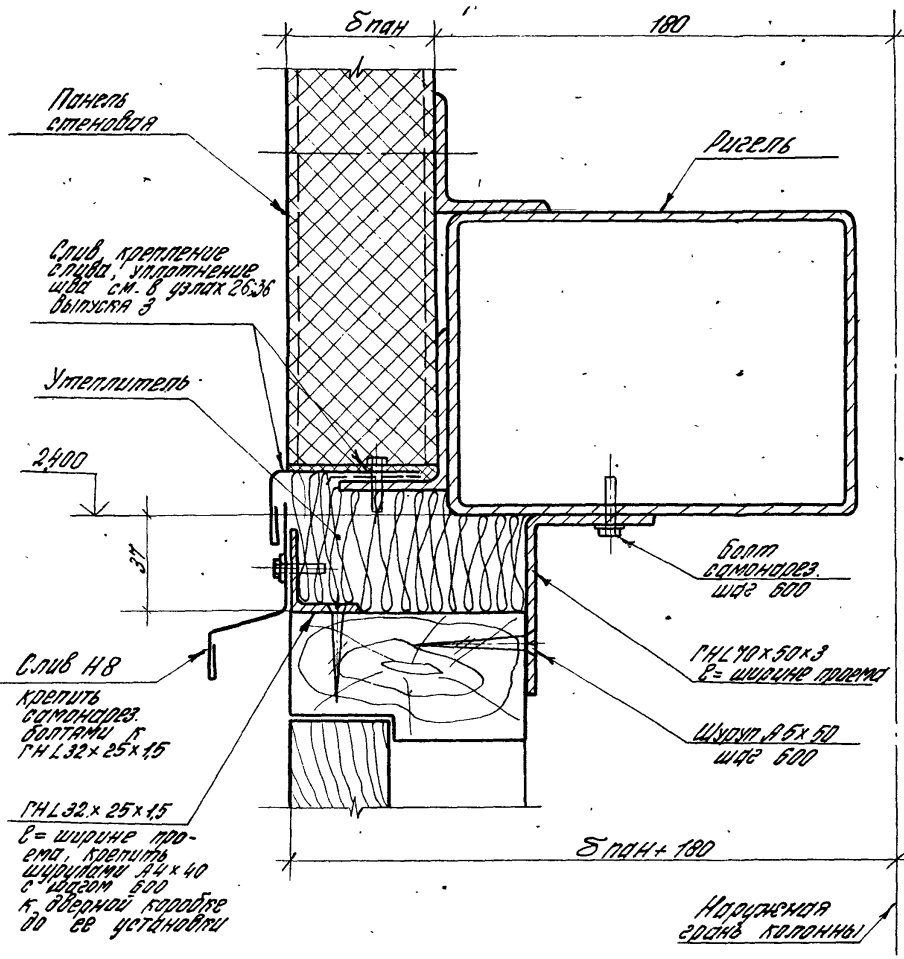

		1.432.2-17.4 09	
Рук. отд.	Муравьев	Узел 9	Стадия: Р; Лист: 1; Листов:
Рук. гр. отд.	Гуреева		ЦНИИПРОМЗДАНИЙ
Инженер	Власова		

Инв. № подл. | Подпись и дата | Взам. инв. №

17716 18

Сопряжение стеновой панели тип I толщиной 46,6 мм и окна размером 6,0 м

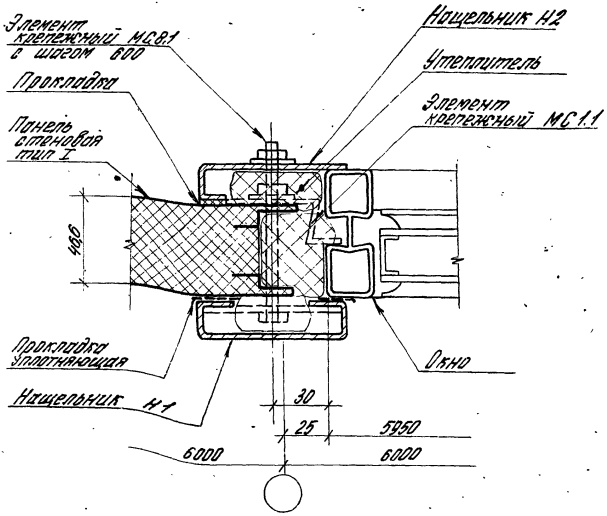

		1.432.2-17.4 10			
Гл.	Муравьев	Узел 10	Стадия	Лист	Листов
Гл.	Гузеева		Р		1
	Туманишвили		ЦНИИПРОМЗДАНИЙ		
Инженер	Власова				

17716 19

V

Сопряжение стеновой панели тип I толщиной 46,6 мм и окна размером 2,0 м; 3,0 м; 4,0 м

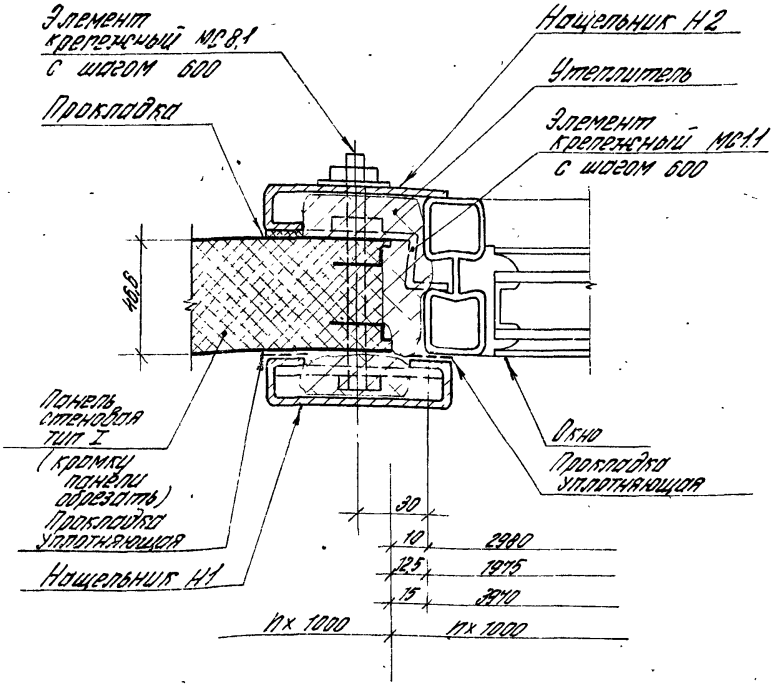

Инв. № подл.	Подп. и дата	Взам. инв. №

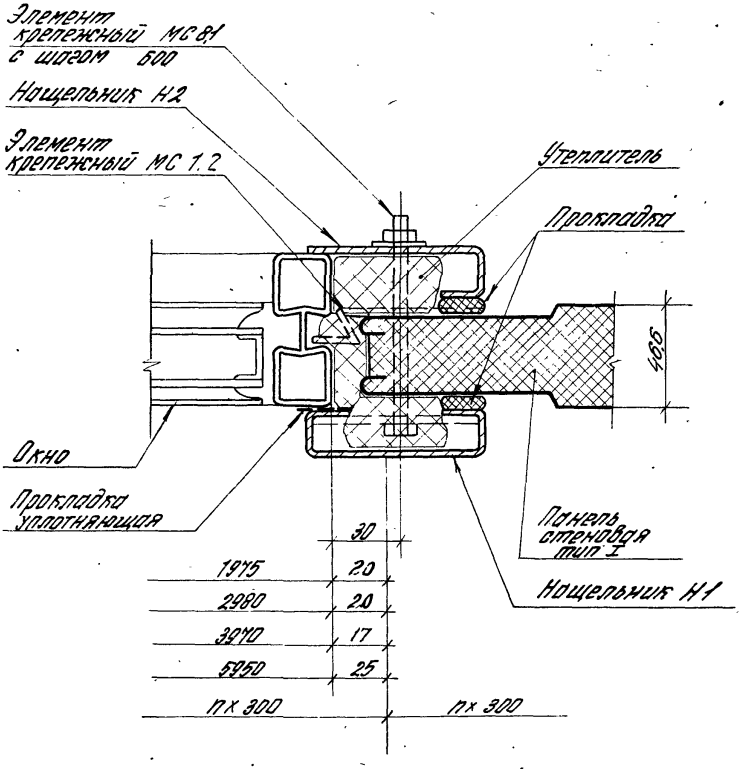

			1.432.2-17.4 11
Рук. отд.	Муравьев		Узел 11
Рук. гр. арх.	Гузеева		
Гл. арх.	Туманишвили		
Ст. техн.	Власова		

Стадия	Лист	Листов
Р		1

ЦНИИПРОМЗДАНИЙ

17716 21

Инв. № подл. | Подпись и дата | Взам. инв. №

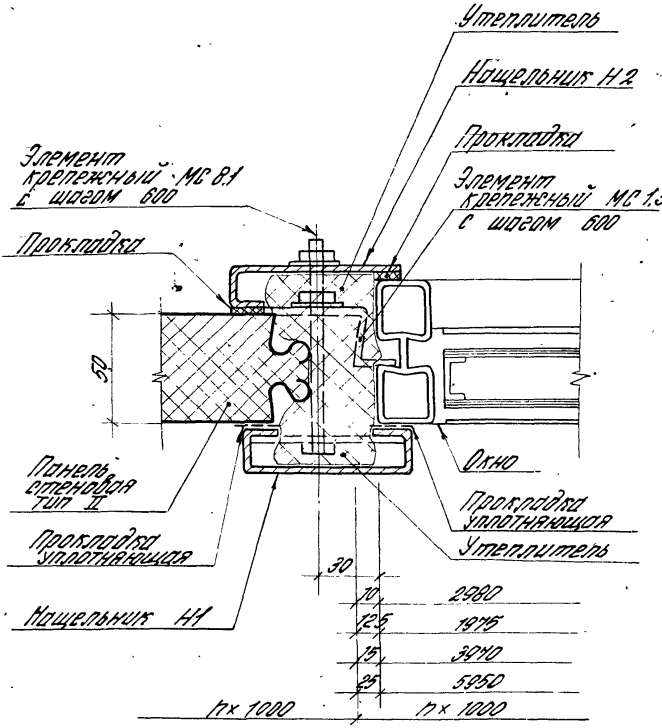

Инв. № подл. | Подп. и дата | Взам. инв. №

			1.432.2-174 12		
Рук. отд.	Муравьев		Узел 12	Стадия	Лист	Листов
Рук. гр. отд.	Гузеева			Р		1
Ст. арх.	Тумашишвили			ЦНИИПРОМЗДАНИЙ	
Инженер	Власова				

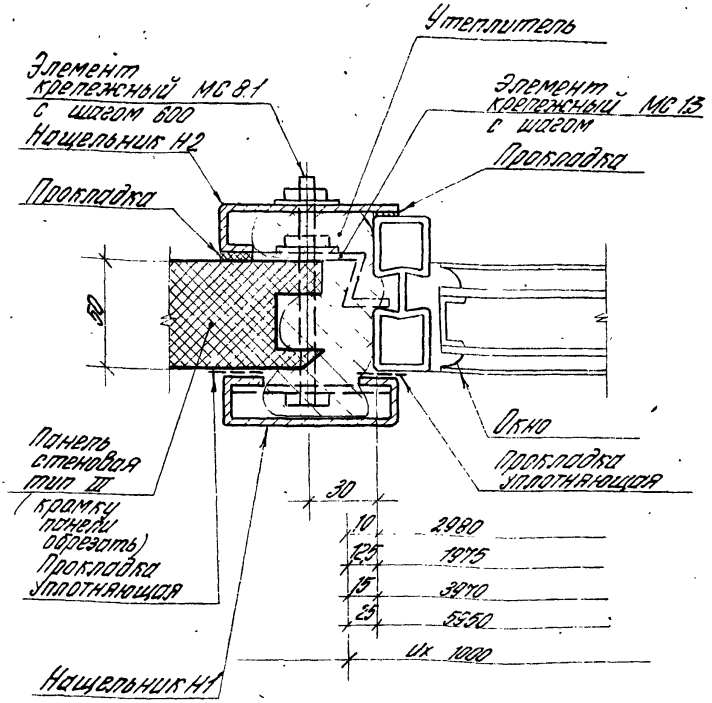

Рук. отд.	Муравьев			1.432.2-174 13			
Рук. гр. арх.	Гузеева			Узел 13	Стадия	Лист	Листов
Ст. арх.	Туманишвили				П		1
Инженер	Власова				ЦНИИПРОМЗДАНИЙ		

Инв. № подл. | Подп. и дата | Взам. инв. №

17716 23

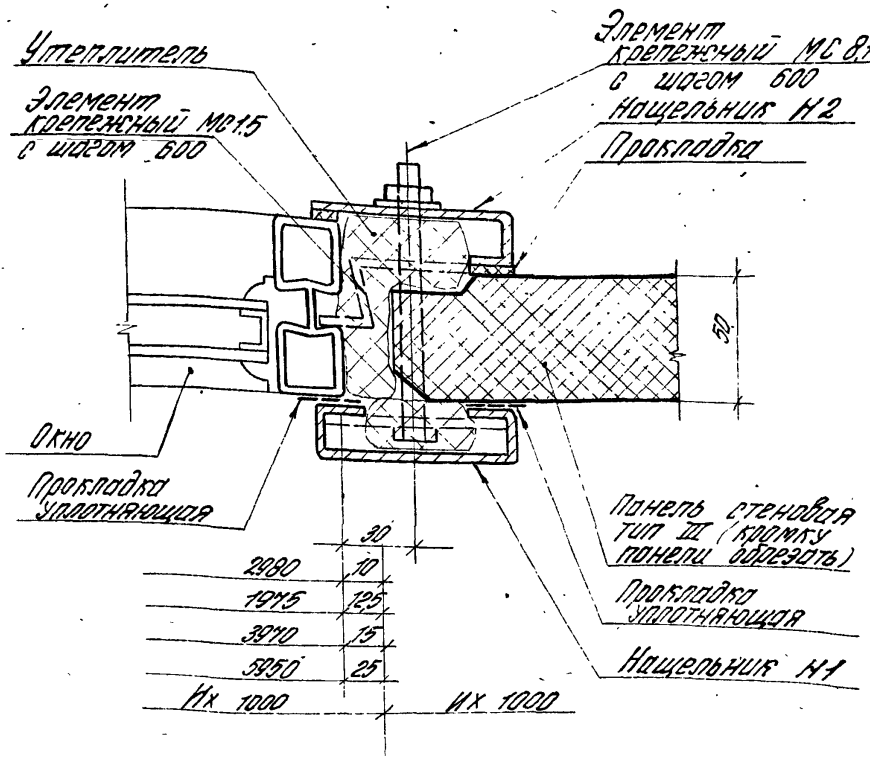

Инв. № подл. | Подп. и дата | Взам. инв. №

			1.432.2-174 14		
Рук. сто.	Муровьев		Узел 14	Стадия	Лист	Листов
Рук. гр. по	Узеева			Р		1
Инженер	Власова			ЦНИИПРОМЗДАНИЙ		

Сопряжение стеновой панели тип I толщиной 61,6 мм и окна размером 6,0 м

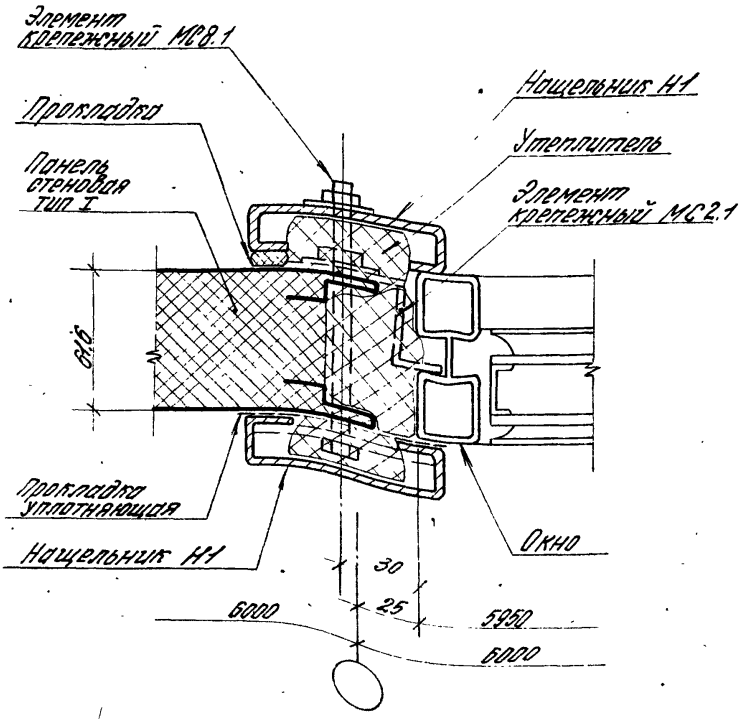

Рук. отд.	Муравьев		
Рук. гр. арх.	Гузеева		
Ст. арх.	Туманишвили		
Инженер	Власова		

1.432.2-17.4 15

Узел 15

Стадия	Лист	Листов
Р		1

ЦНИИПРОМЗДАНИЙ

17716 25

Сопряжение стеновой панели тип I толщиной 616мм
и окна размером 2,0 м; 3,0 м; 4,0 м

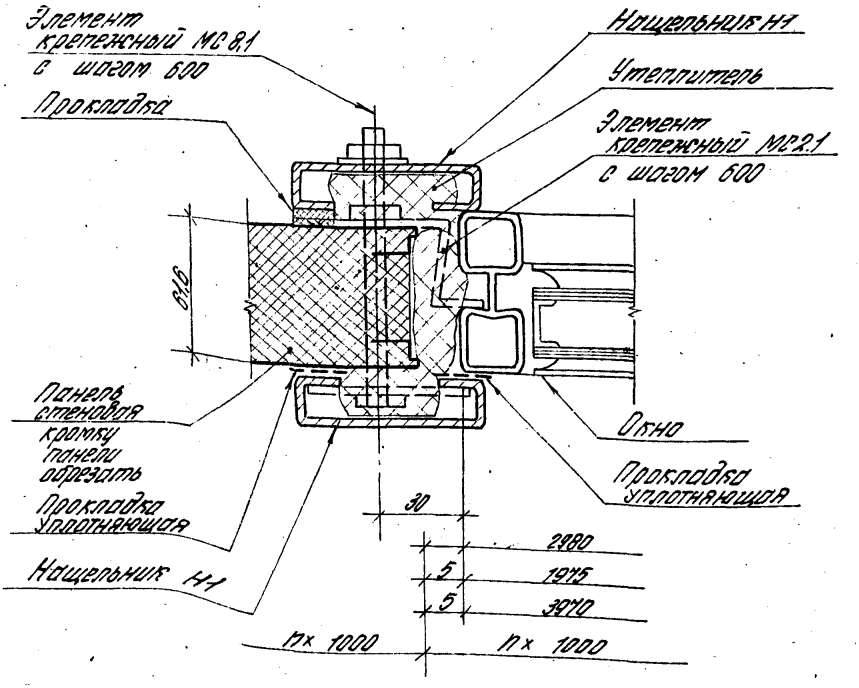

Инв.№ подл. | Подп. и дата | Взам. инв.№

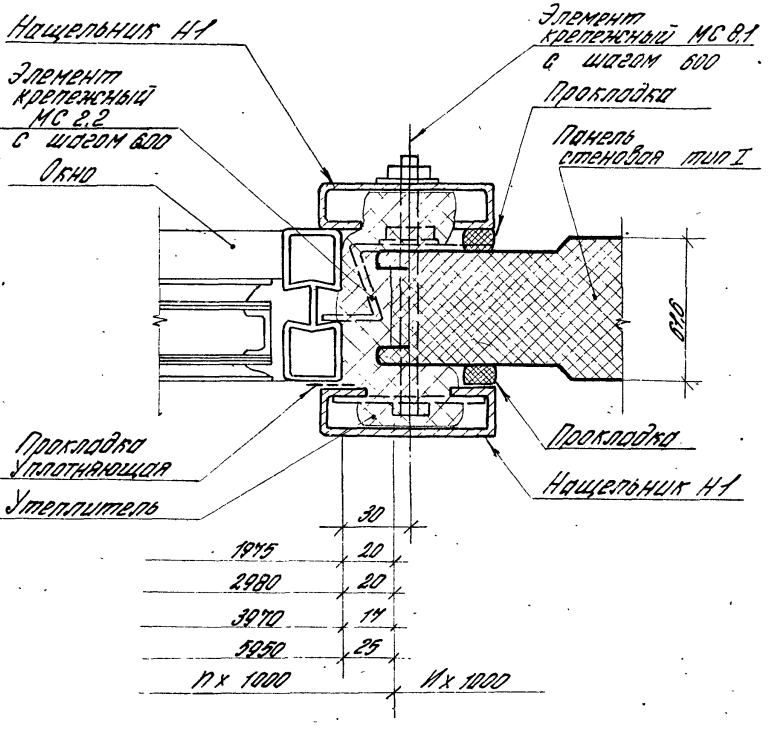

Инв. N подл.	Подп. и дата	Взам. инв. N	

Рук. отд.	Муравьев		
Рук. гр. арх.	Гузеева		
Ст. арх.	Гуманишвили		
Инжен.	Волосова		

1.432.2-17.4 16

Узел 16

Стадия	Лист	Листов
Р		1

ЦНИИПРОМЗДАНИЙ

17716 27

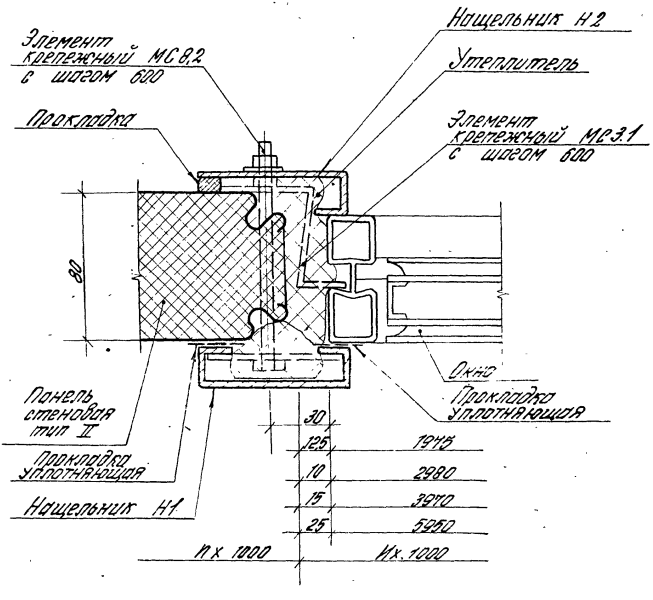

Инв. № подл.	Подп. и дата	Взам. инв. №			1.432.2-174 17		
			Рук. отд.	Муравьев	Узел 17	Стадия	Лист	Листов
			Рук. гр. пр.	Гузеева		р		1
			Ст. арх.	Туманишвили		ЦНИИПРОМЗДАНИЙ		
			Инжен.	Власова				

17716 28

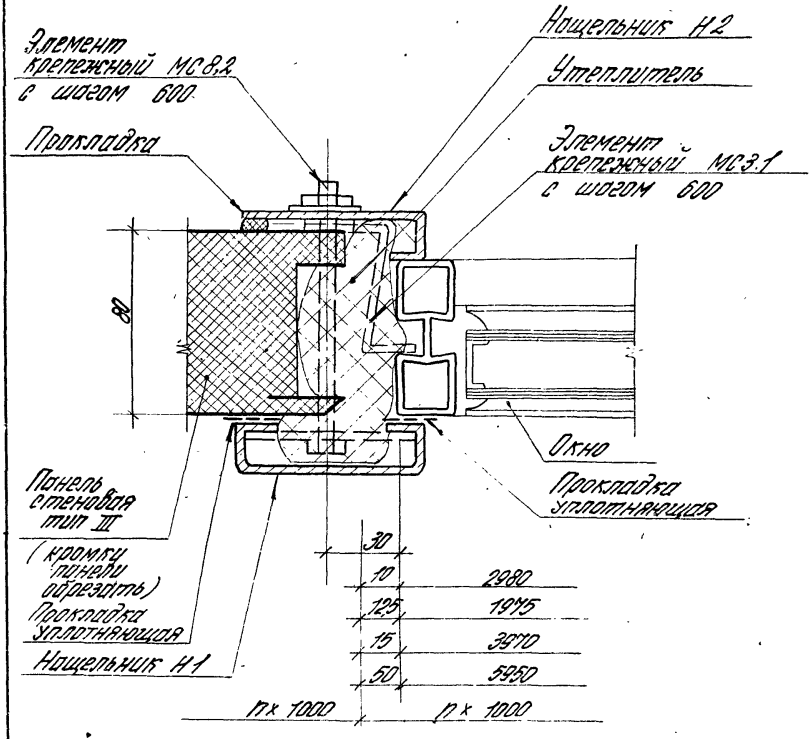

				1.432.2-17.4 18			
Рук. отд.	Муравьев			Узел 18	Стадия	Лист	Листов
Рук. гр. арх.	Гузеева				Р		1
Ст. арх.	Туманишвили				ЦНИИПРОМЗДАНИЙ		

Инв. № подл. | Подп. и дата | Взам. инв. №

17716 29

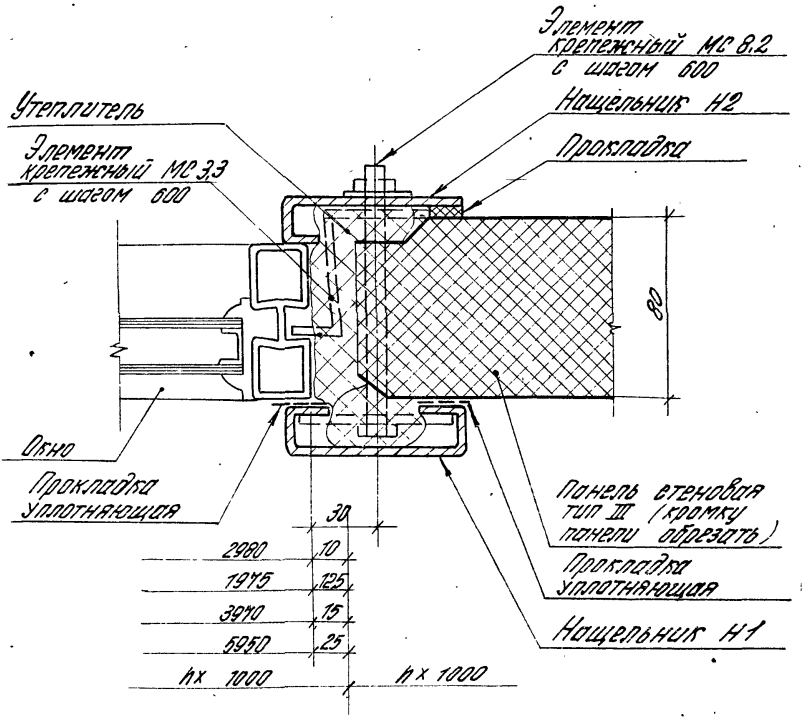

Рук.отд.	Муравьев		1.432.2-17.4 19	
Рук.гр.арх.	Гузеева		Узел 19	Стадия: Р; Лист; Листов: 1
Инжен.	Власова			ЦНИИПРОМЗДАНИЙ

Инв.№ подл. | Подп. и дата | Взам.инв.№

17716 30

Сопряжение стеновой панели тип I толщиной 816 мм и окна шириной 6,0 м

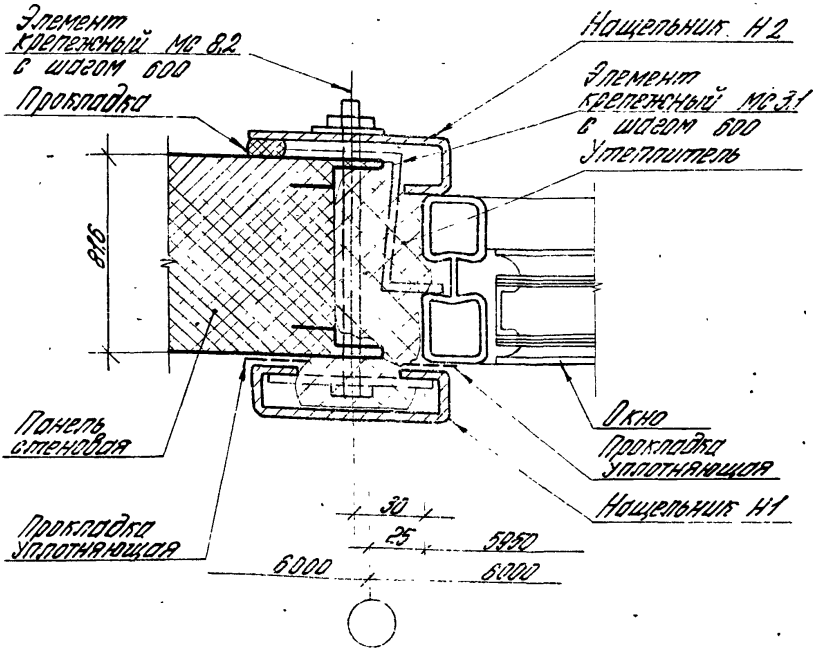

			1.432.2-174 20
Рук. отд.	Муравьев		
Рук. гр. арх.	Гузеева		
Ст. арх.	Гуманицкий		Узел 20
Инженер	Власова		

Стадия	Лист	Листов
Р	1	2

ЦНИИПРОМЗДАНИЙ

Сопряжение стеновой панели тип I толщиной 816 мм и окна размером 2,0 м; 3,0 м; 4,0 м

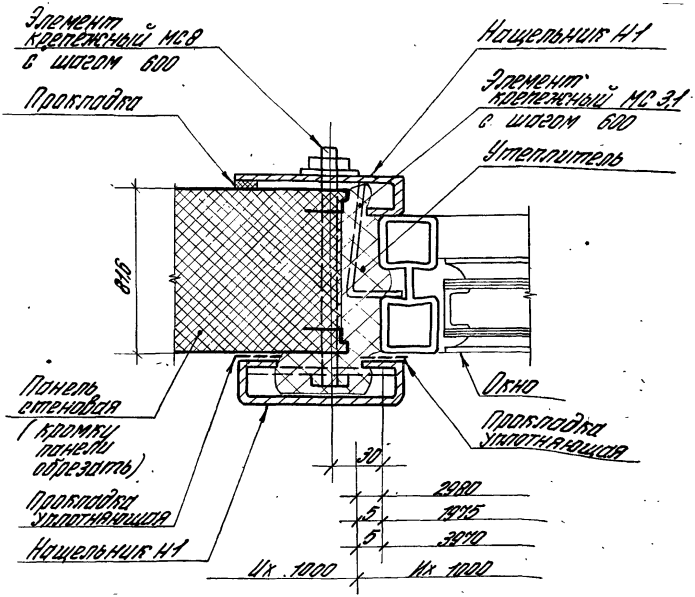

Инв. № подл. | Подп. и дата | Взам. инв. №

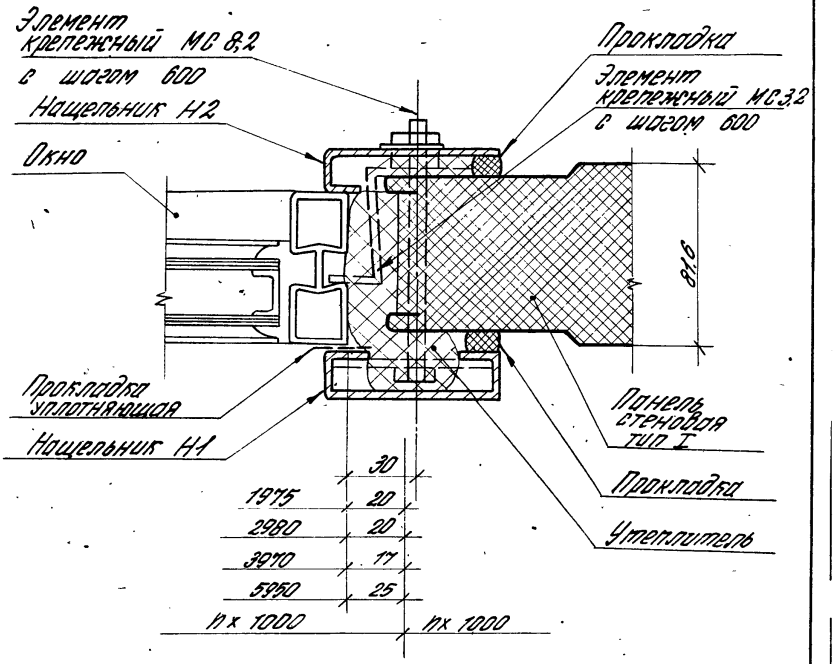

				1.432.2-17.4 21			
Рук. отд.	Муравьев			Узел 21	Стадия	Лист	Листов
Рук. гр. арх.	Гузеева				Р		1
Ст. арх.	Туманишвили				ЦНИИПРОМЗДАНИЙ		
Инжен.	Власова						

Сопряжение стеновой панели тип I толщиной 91,6 и окна размером 6,0 м

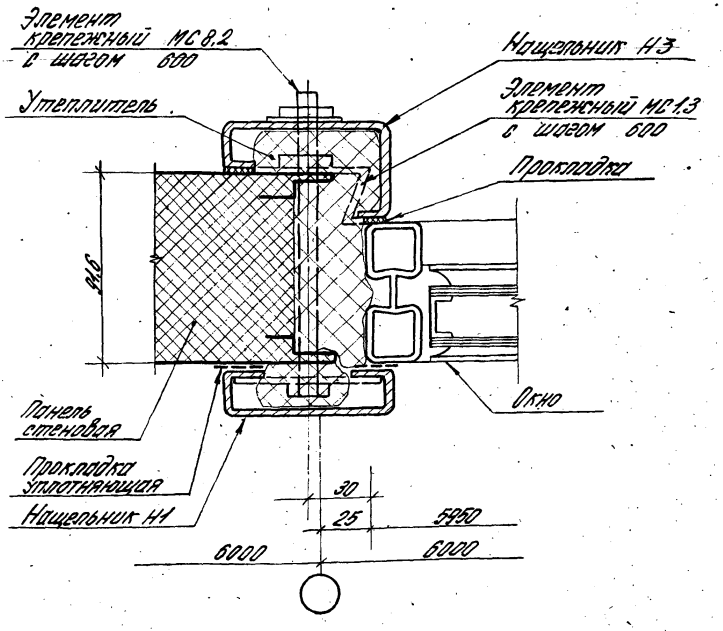

Инв. № подл.	Подп. и дата	Взам. инв. №			1.432.2-17.4 22		
					Узел 22	Стадия	Лист	Листов
						Р	1	2
			Рук. отд.	Муравьев		ЦНИИПРОМЗДАНИЙ		
			Рук. гр. арх.	Гузеева				
			Ст. арх.	Туманишвили				
			Инжен.	Власова				

17716 34

Сопряжение стеновой панели тип I толщиной 0,16 мм и окна размером 2,0 м; 3,0 м; 4,0 м

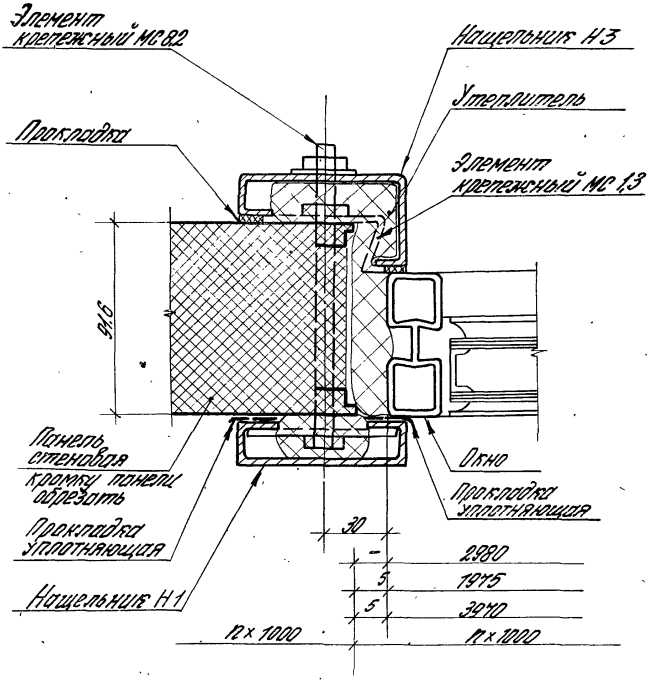

17716 35

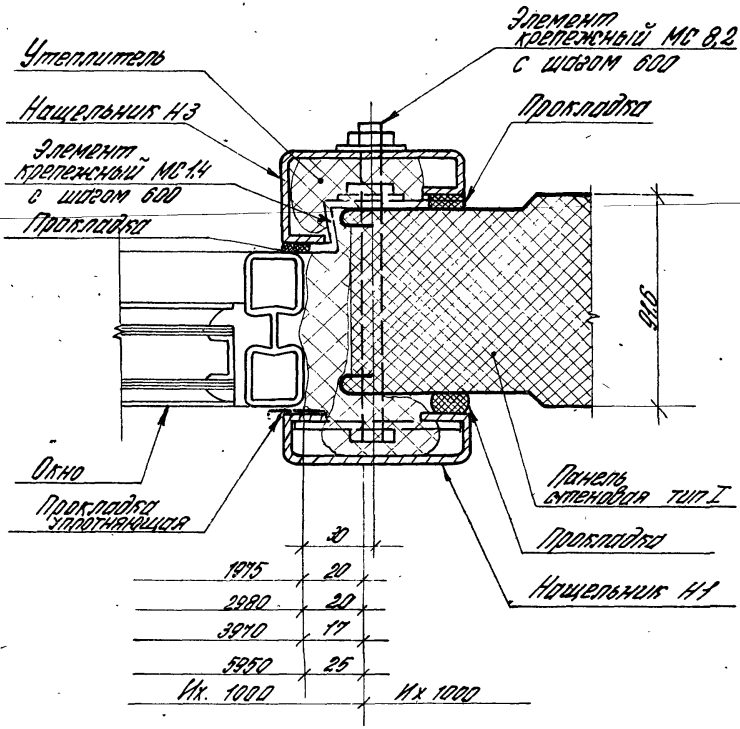

				1.432.2-174 23		
Рук. отд.	Муравьев			Узел 23	Стадия	Лист	Листов
Рук. гр. арх.	Гузеева				Р		1
Ст. арх.	Туманишвили				ЦНИИПРОМЗДАНИЙ		
Инжен.	Власова						

Инв. N подл. | Подпись и дата | Взам. инв. N

17716 36

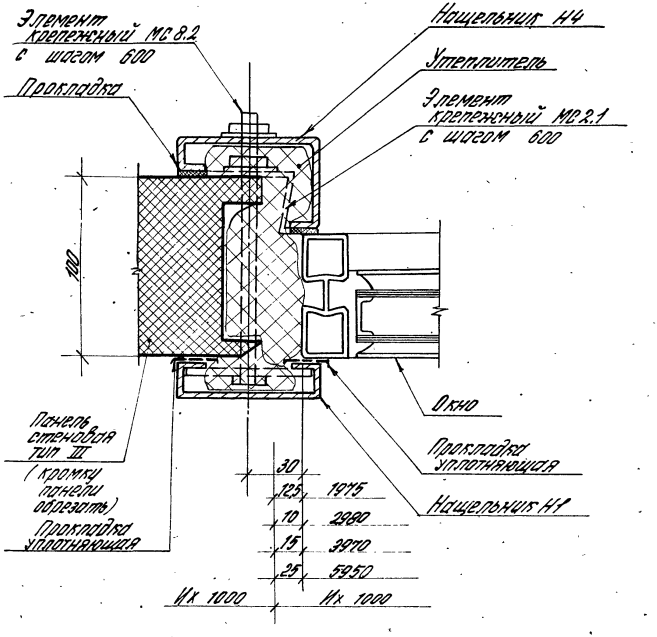

				1.432.2-17.4 24			
Рук. отд.	Муравьев			Узел 24	Стадия	Лист	Листов
Рук. гр. арх.	Гузеева				Р		1
Ст. арх.	Туманишвили				ЦНИИПРОМЗДАНИЙ		

Инв. № подл. | Подп. и дата | Взам. инв. №

1-7716 37

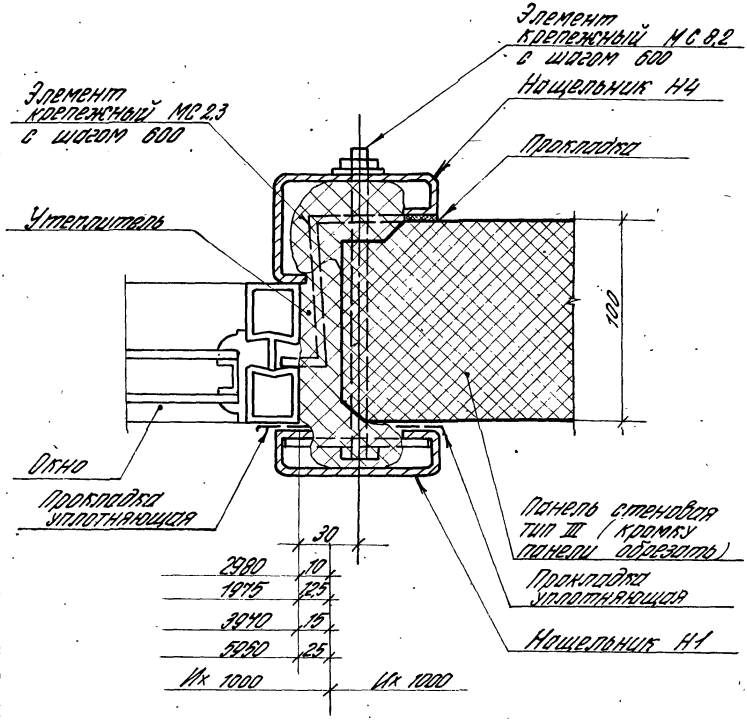

				1.432.2-17.4 25	
Рук. отд.	Муравьев			Узел 25	Стадия: Р; Лист; Листов: 1
Рук. гр.	Узарева				ЦНИИПРОМЗДАНИЙ
Инженер	Власова				

Инв. № подл. | Подпись и дата | Взам. инв. №

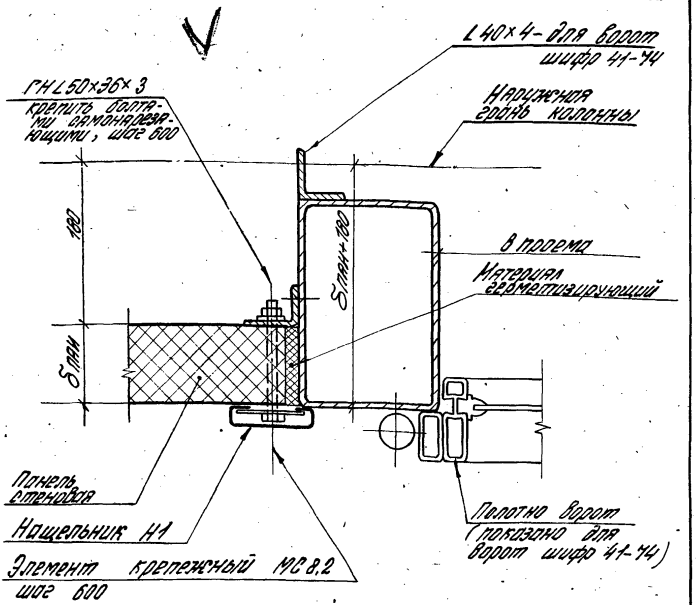

Узел дан для ворот распашных (шифр 41-74) и для распашных складчатых (серия 1.435.2-20)

				1.432.2-17.4 26			
				Узел 26	Стадия	Лист	Листов
					Р		1
Рук. отд.	Муравьев				ЦНИИПРОМЗДАНИЙ		
Рук. гр. арх.	Гузеева						
Ст. инж.	Сидорова						

Инв. № подл. | Подп. и дата | Взам. инв. №

17716 39

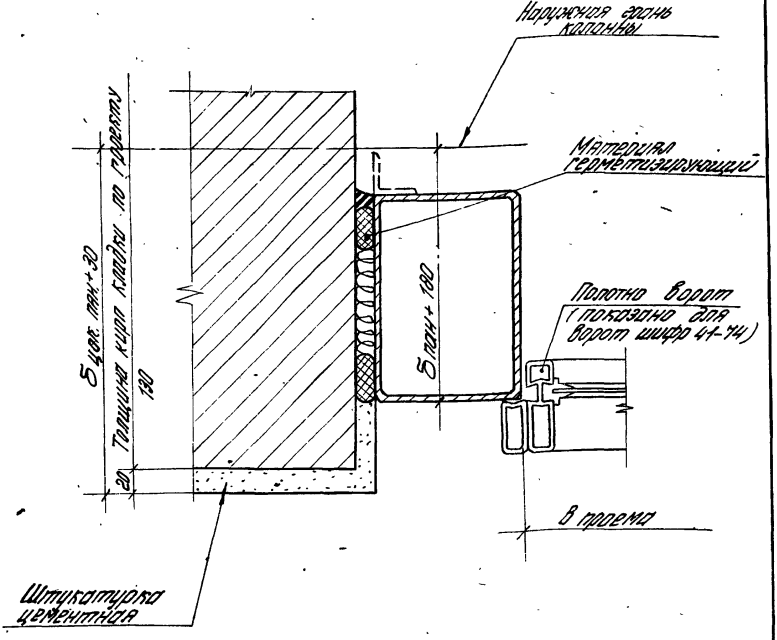

Узел дан для ворот распашных (шифр 41-74) и для ворот распашных складчатых (серия 1.435.2-20)

Взам. инв. №	Подп. и дата	Инв. № подл.			1.432.2-17.4 27		
			Рук. отд	Муравьев	Узел 27	Стадия	Лист	Листов
			Рук. гр. ар	Гузеева		Р		1
			Ст. инж.	Сидлерова		ЦНИИПРОМЗДАНИЙ		

17716 40

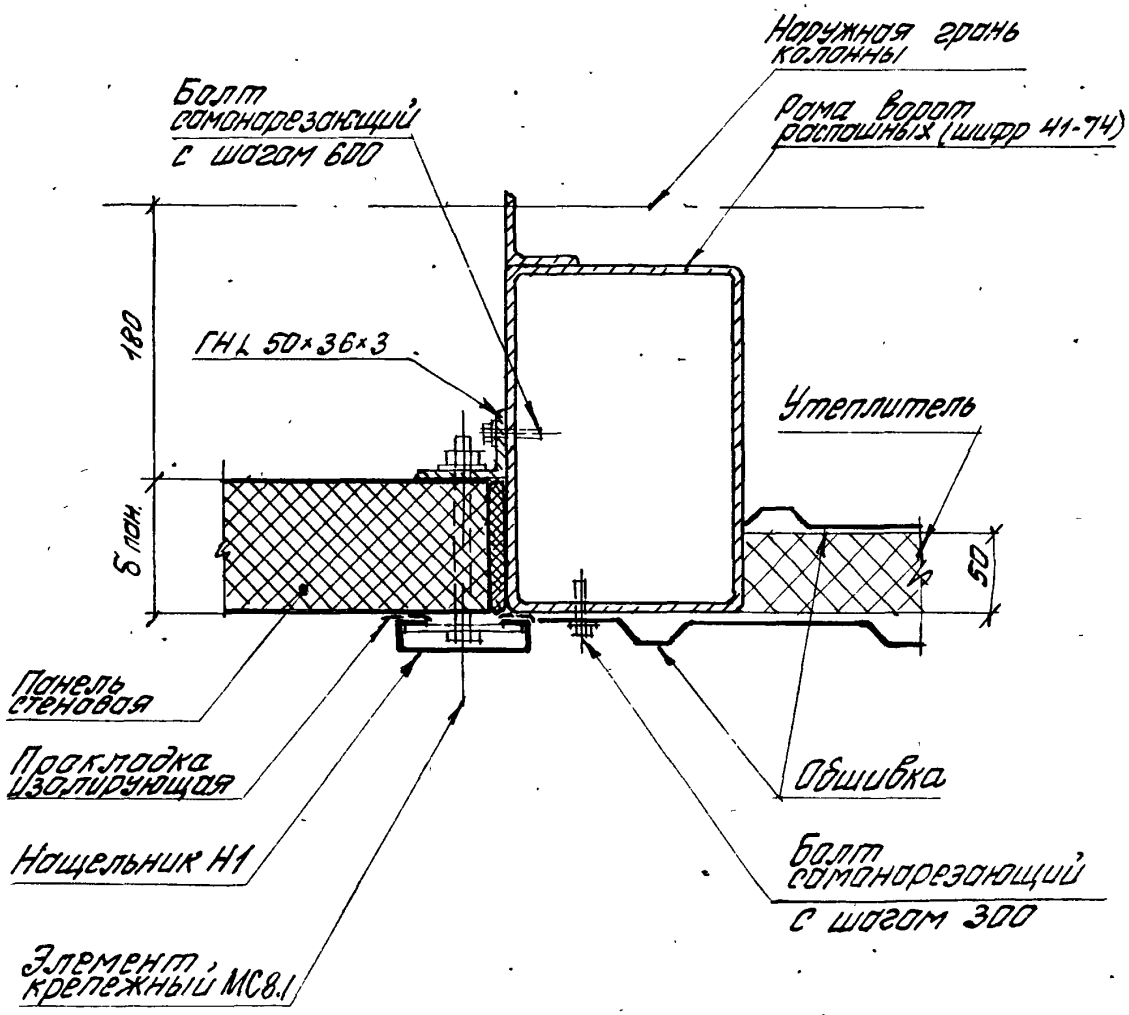

				1.432.2-17.4 28		
				Узел 28	стадия	лист	листов
					Р		1
Рук. отд	Муравьев				ЦНИИПРОМЗДАНИЙ	
Рук.гр.ор.	Гузеева					
Ст. инж	Сидлерова					

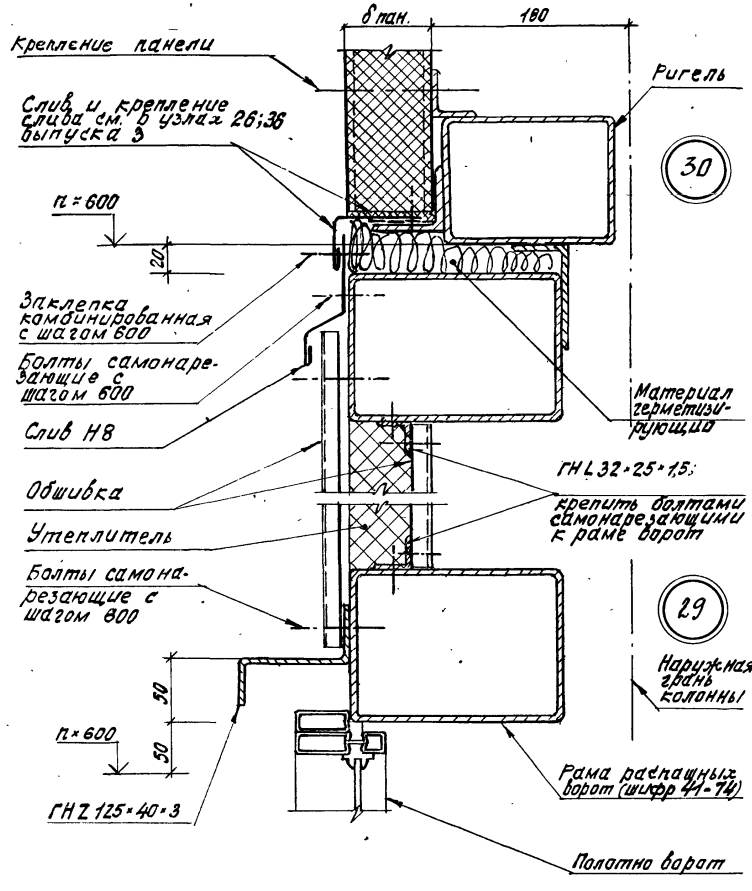

Инв. № подл. | Подпись и дата | Взам. инв. №

			1.432.2-17.4 29
Рук. ата	Муравьев		Узлы 29; 30
Рук. гр.	Гузеева		
Инж.	Власова		

Стадия	Лист	Листов
Р		1

ЦНИИПРОМЗДАНИЙ

17716 42

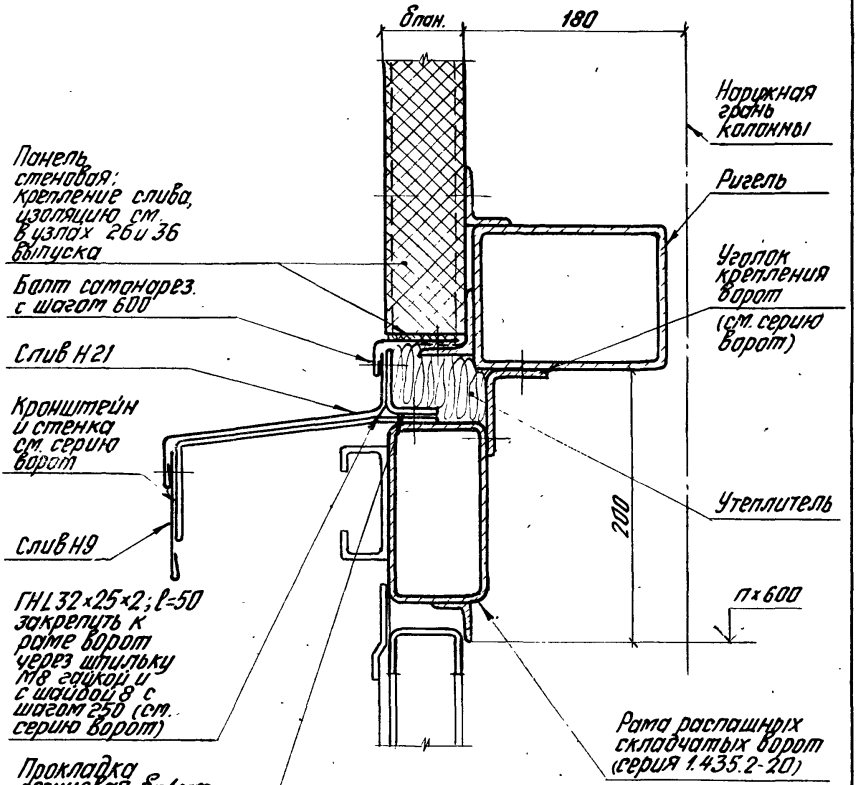

Рук. отд.	Муравьев		
Рук. гр.	Гузеева		
Инженер	Власова		

1.432.2-17.4 30

Узел 31

Стадия	Лист	Листов
Р		1

ЦНИИПРОМЗДАНИЙ

17716 43

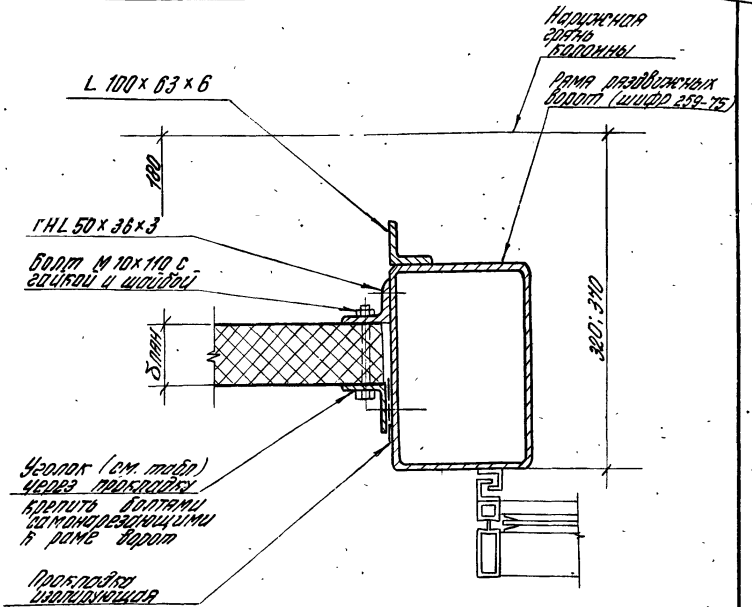

δцок	δпан	a	Уголок
250	46.6	93.4	L63×40×4
	50	90	L40×40×3
	61.6	78.4	ГНL32×25×1,5
300	80	110	L63×40×4
	81.6	108.4	L63×40×4
	91.6	88.4	L40×40×3
	100	90	L40×40×3

Рук. отд.	Муравьев		
Рук. гр. ар.	Гузеева		
Ст. инж.	Сидлерова		

1.432.2-17.4 31

Узел 32

Стадия	Лист	Листов
Р		1

ЦНИИПРОМЗДАНИЙ

Инв. № подл. | Подп. и дата | Взам. инв. №

17716 44

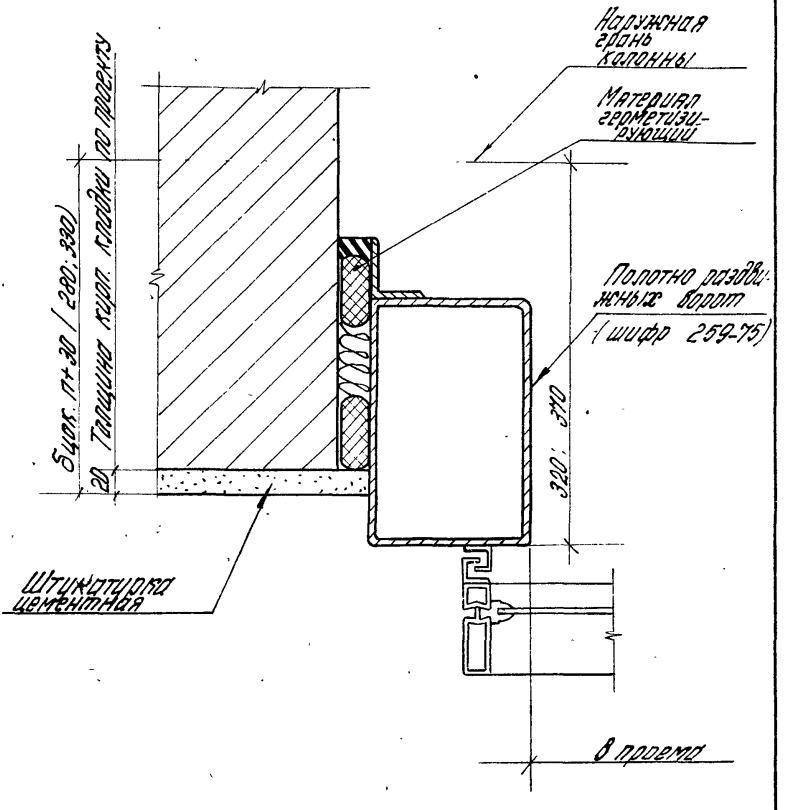

			1.432.2-174 32
Рук. отд.	Куприянов		Узел 33
Рук. гр. отд.	Гузеева		
Инженер	Власова		

Стадия	Лист	Листов
Р		1

ЦНИИПРОМЗДАНИЙ

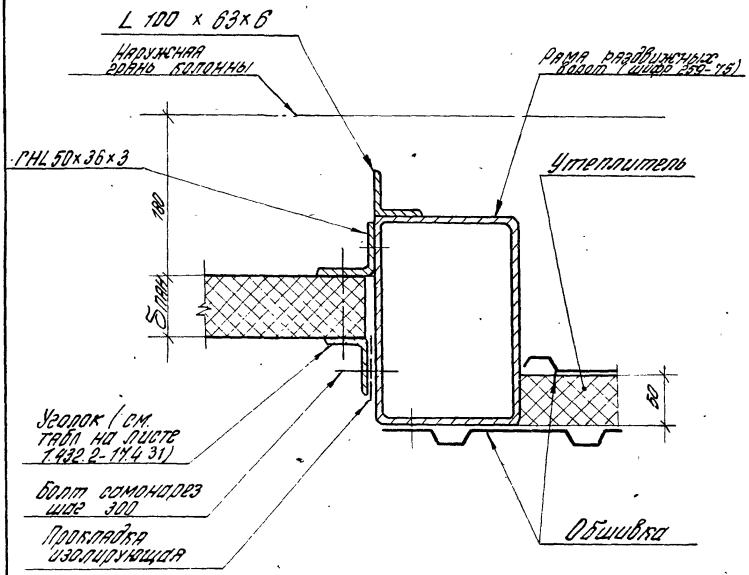

Инв. № подл.	Подп. и дата	Взам. инв. №			1.432.2-17.4 33		
			Рук. отд.	Муравьев	Узел 34	Стадия	Лист	Листов
			Рук. гр. арх.	Гузеева		Р		1
			Ст. инж.	Сибирова		ЦНИИПРОМЗДАНИЙ		

17716 46

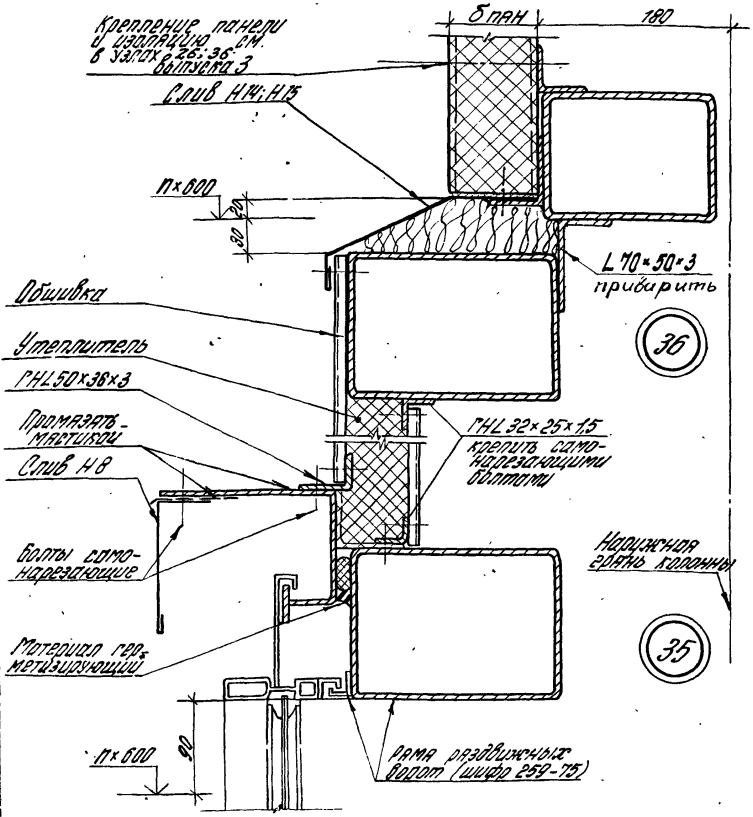

				1.432.2-17.4 34
Рук. отд.	Муравьев			Узлы 35; 36
Рук. гр.	Гузеева			
Инжен.	Власова			

Стадия	Лист	Листов
Р		1

ЦНИИПРОМЗДАНИЙ

17716 47

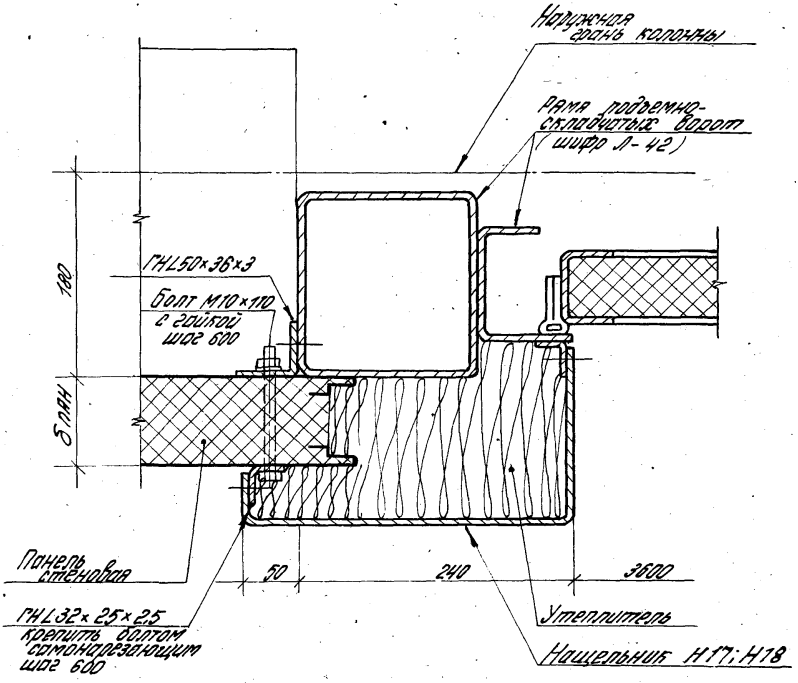

Инв. № подл.	Подп. и дата	Взам. инв. №		1.432.2-174 35			
				Узел 37	Стадия	Лист	Листов
					Р		1
	Рук. отд.	Муравьев			ЦНИИПРОМЗДАНИЙ		
	Рук. гр. ар.	Гузеева					
	Ст. инж.	Сидлерова					

17716 48

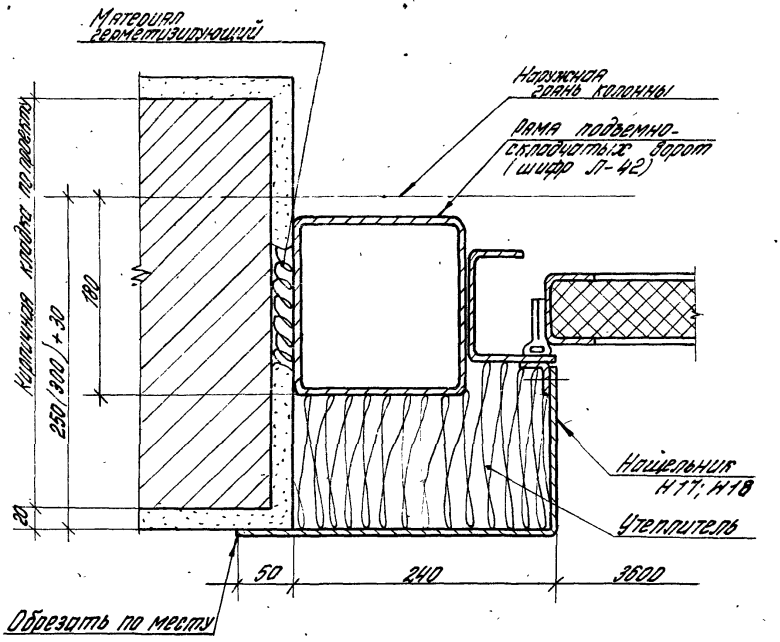

			1.432.2-17.4 36		
Рук. отд.	Муловцев		Узел 38	Стадия	Лист	Листов
Рук. гр. арх.	Гузеева			Р		1
Ст. инж.	Сидорова			ЦНИИПРОМЗДАНИЙ		

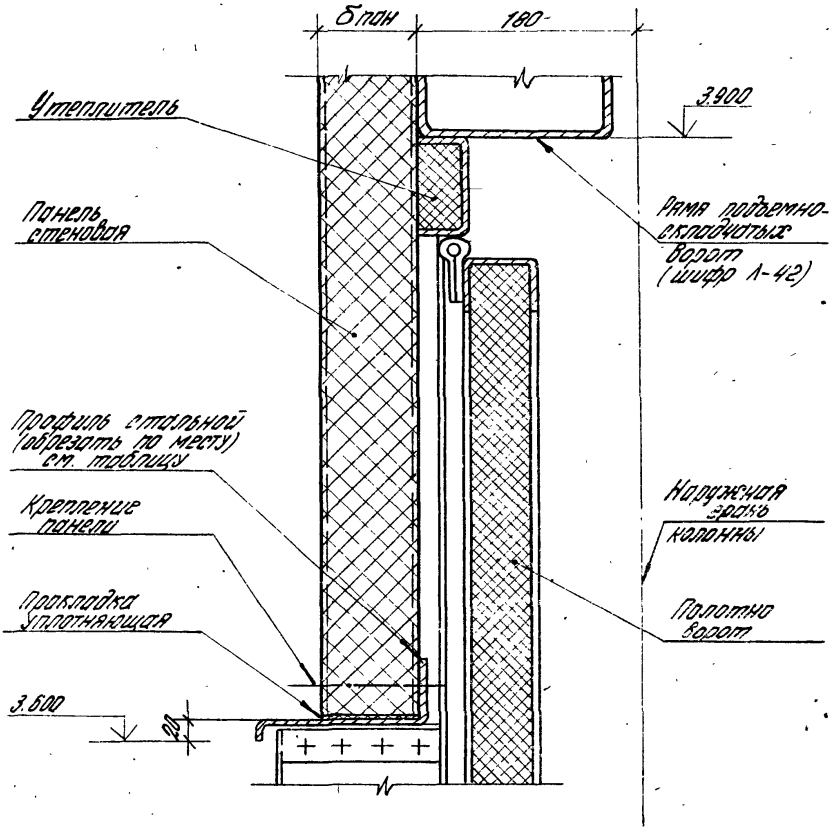

Толщина панели (б пан), мм	Профиль гнутый
46,8; 50; 61,6	ГНZ 125×40×3
80; 81,6; 91,6; 100	ГНZ 150×70×4

Инв. № подл.	Подп. и дата	Взам. инв. №		1.432.2-17.4 37
Рук. отд.	Муравьев		Узел 39	Стадия: Р; Лист; Листов: 1
Рук. гр. дх.	Гузеева			ЦНИИПРОМЗДАНИЙ
Ст. инж.	Сидлерова			

17716 50

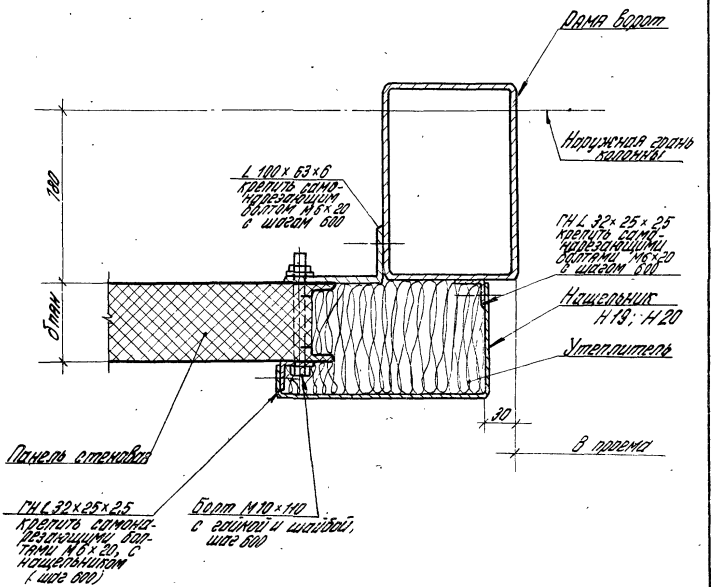

Узел дан для ворот- подъемно- поворотных (серии 1.435-11); раздвижных складчатых (шифр 42-74); шторных (шифр 808-73)

			1.432.2-17.4 38		
			Узел 40	Стадия	Лист	Листов
				Р		1
Рук. отд	Журавьев			ЦНИИПРОМЗДАНИЙ	
Рук. гр.	Гзырева				
Инженер	Власова				

17716 51

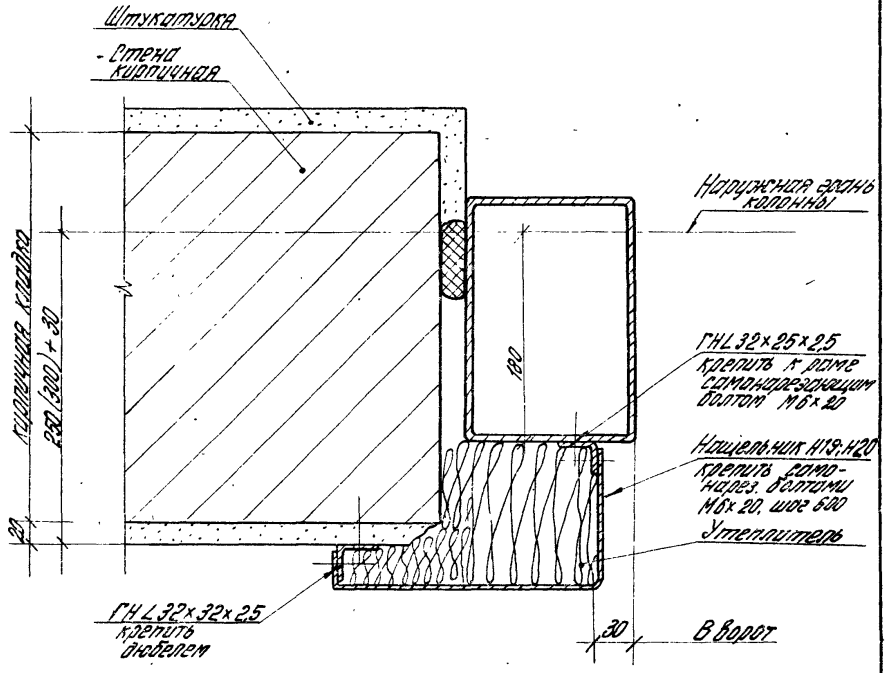

Узел дан для ворот -
подъемно-поворотных (серии 1.435-11);
раздвижных-складчатых (шифр 42-74);
шторных (шифр 898-73)

Толщина панели	Марка
46,6; 50; 61,6	Н 19
80; 81,6; 91,6 100	Н 20

Рук. отд.	Муравьев			1.432.2-174 39
Рук. гр.	Гузеева			Узел 41
Инженер	Власова			

Стадия	Лист	Листов
Р		1

ЦНИИПРОМЗДАНИЙ

17716 52

Инв. № подл. | Подп. и дата | Взам. инв. №

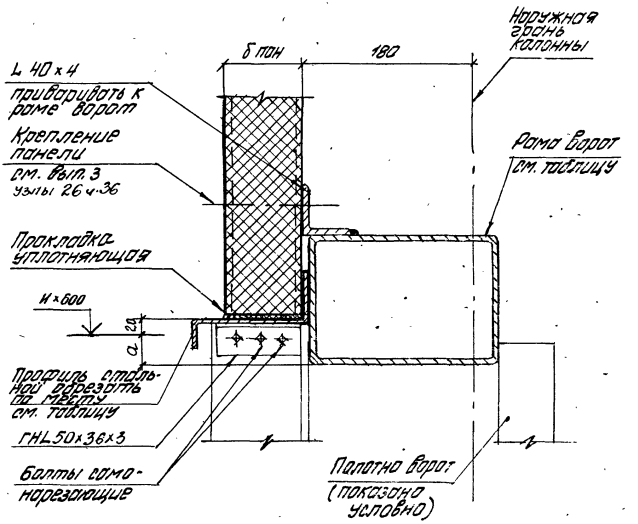

Обозначен	шифр 42-74	шифр 898-73	серия 1.435-11
a (мм)	—	—	50

толщина панели б пан мм	профиль стальной
46,6; 50; 61,6	ГНz 125×40×3
80; 81,6; 91,6; 100	ГНz 160×70×3

Рук. отд.	Муравьев		
Рук. гр. ор.	Гузеева		
Ст. инж.	Сидперова		

1.432.2-17.4 40

Узел 42

стадия	лист	листов
Р		1

ЦНИИПРОМЗДАНИЙ

17716 53.

Инв. № подл. | Подпись и дата | Взам. инв. №

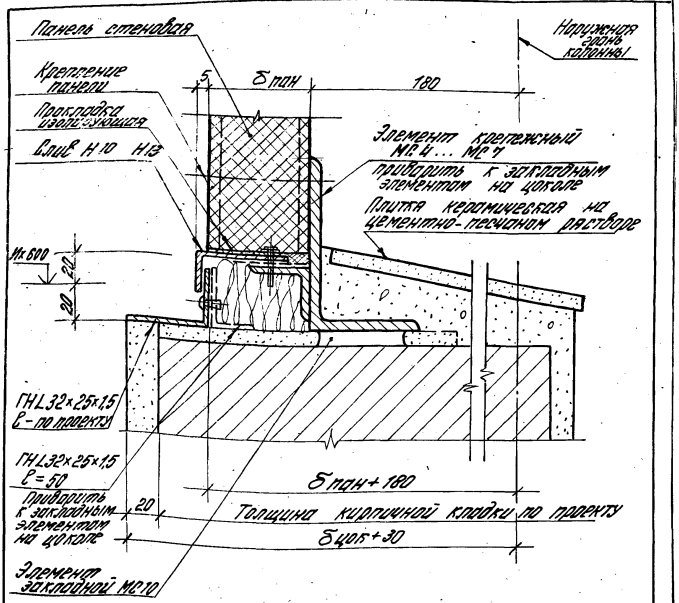

				1.432.2-17.4 41			
Рук. отд.	Муравьев			Узел 43	Стадия	Лист	Листов
Рук. гр. пр.	Гузеева				Р		1
Инжен.	Власова				ЦНИИПРОМЗДАНИЙ		

Инв. N подл. | Подп. и дата | Взам. инв. N

17716 54

Узел для стены, из металлических трехслойных панелей тип I и III.

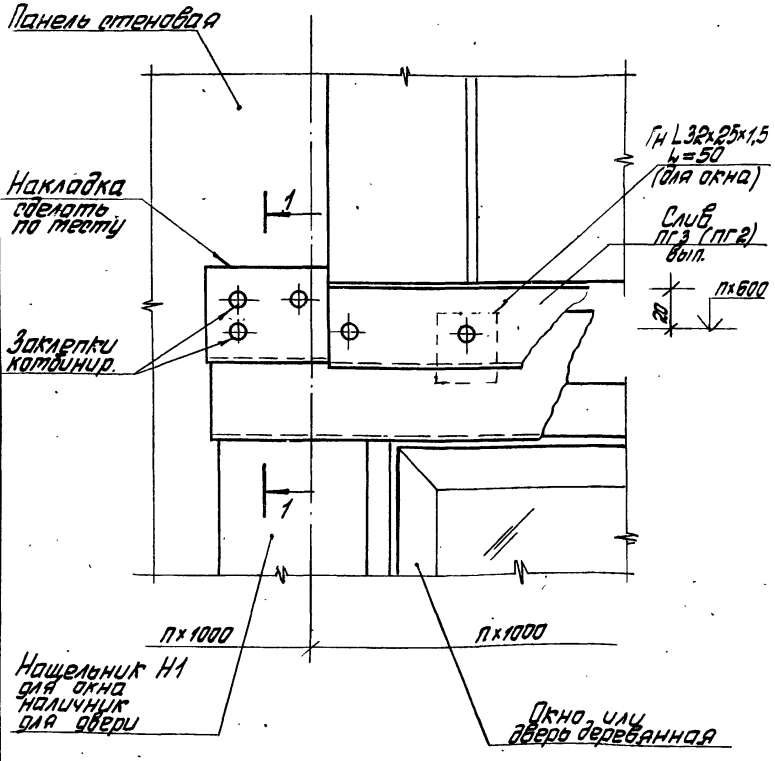

Узел 44 ст. совместно с узлами 6; 10 ... 25.

					1.432.2-17.4 42	
					Стад.	Лист	Листов
					Р	1	3
Рук. отд.	Муравьев			Узел 44	ЦНИИПРОМЗДАНИЙ	
Рук. гр.	Гузеева					
Инжен.	Власова					

Узел для стены из металлических трехслойных панелей тип 2

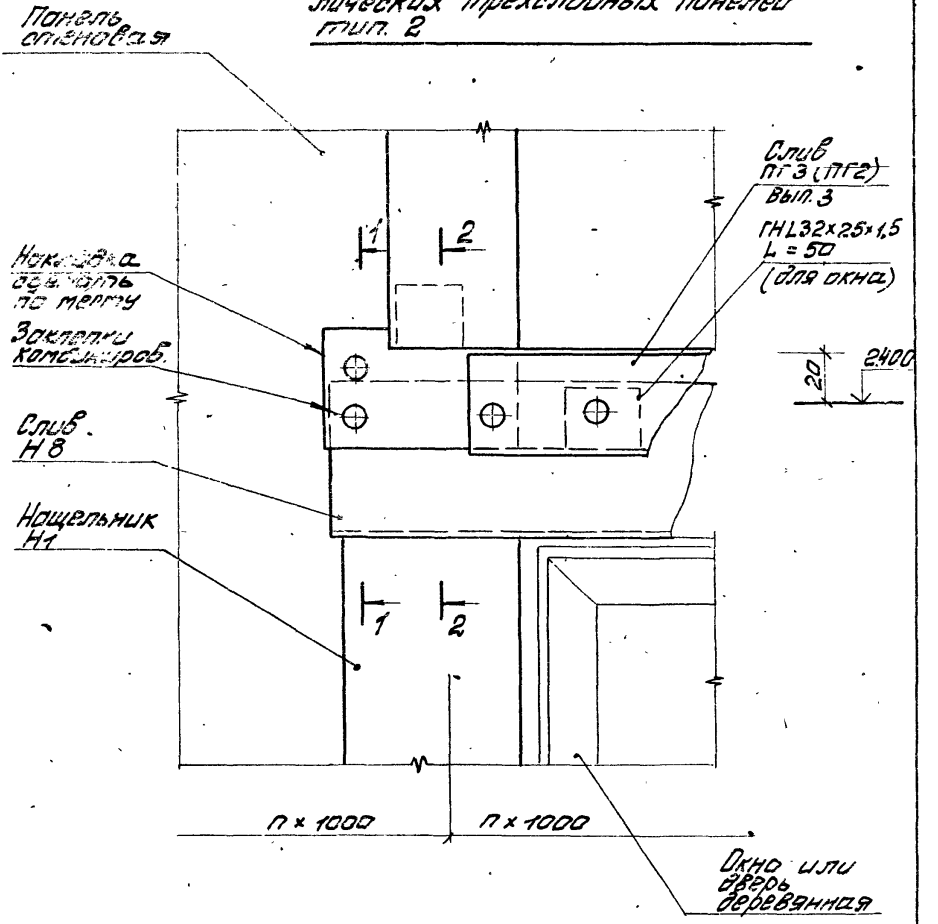

Инв.№ подл. | Подпись и дата | Взам. инв.№

1-1

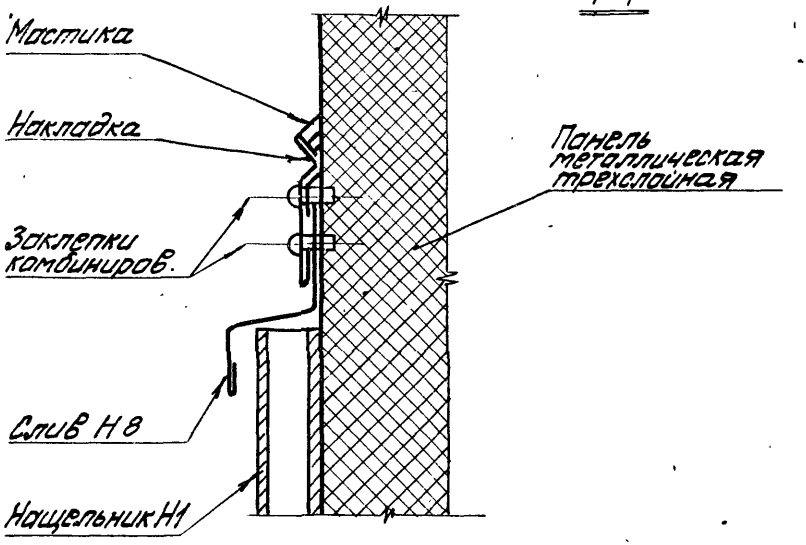

2-2

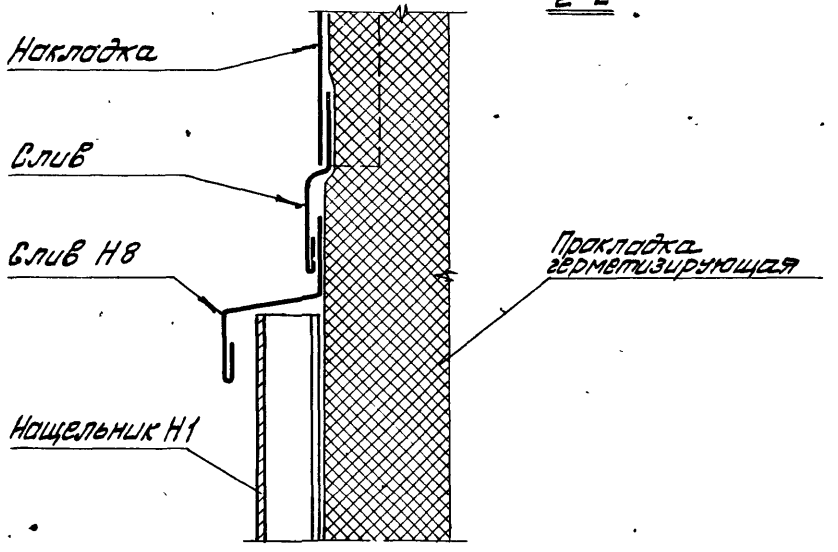

Инв.№ подл. | Подпись и дата | Взам. инв.№

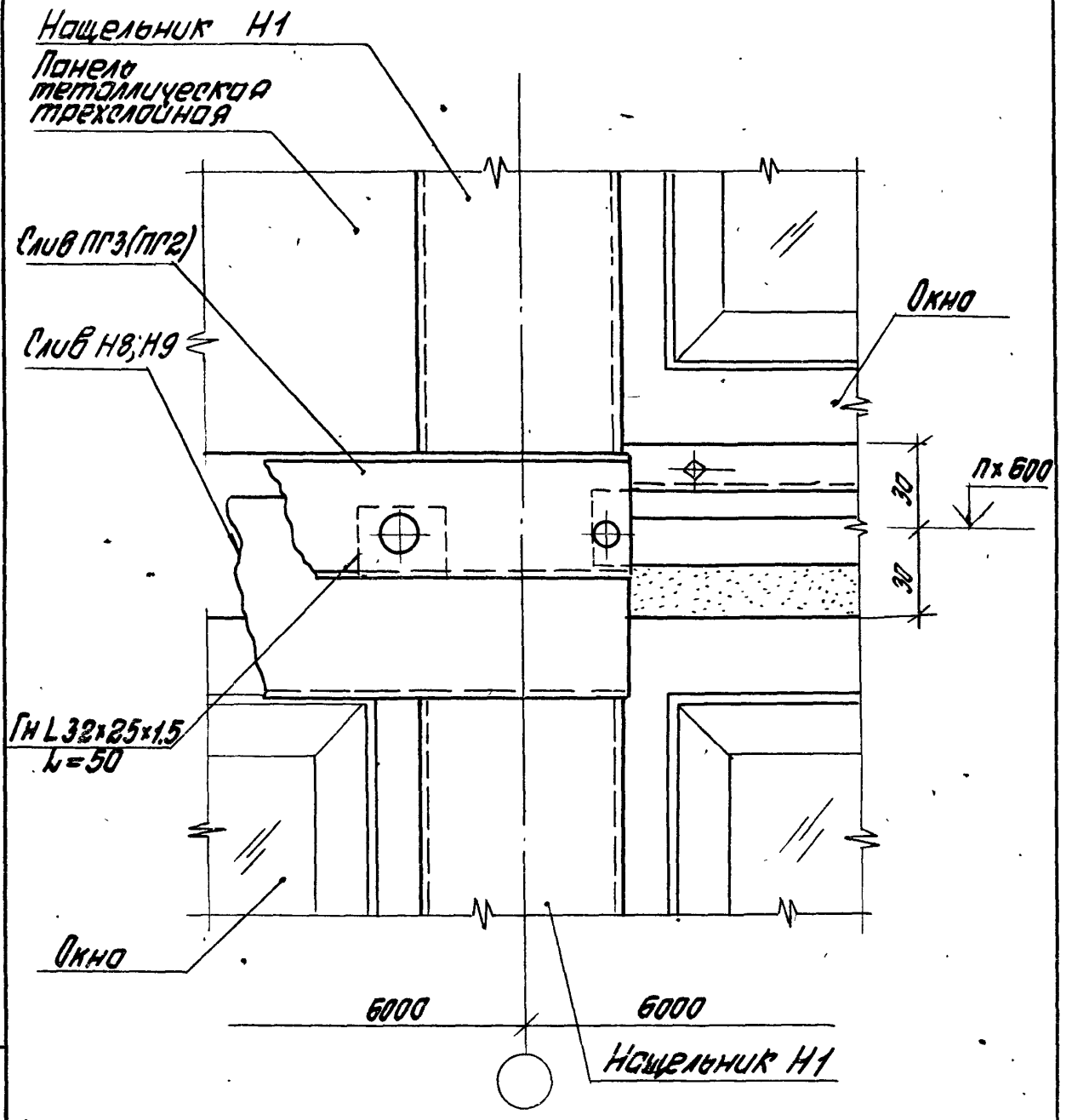

Узел 45 см. совместно с узлами 5; 6.

			1.432-2-17.4 43
Рук.отд	Муравьев		Узел 45
Рук. гр.	Гузеева		
Инжен.	Власова		

Стадия	Лист	Листов
Р		1

ЦНИИПРОМЗДАНИЙ

Инв.№ подл. | Подпись и дата | Взам. инв.№

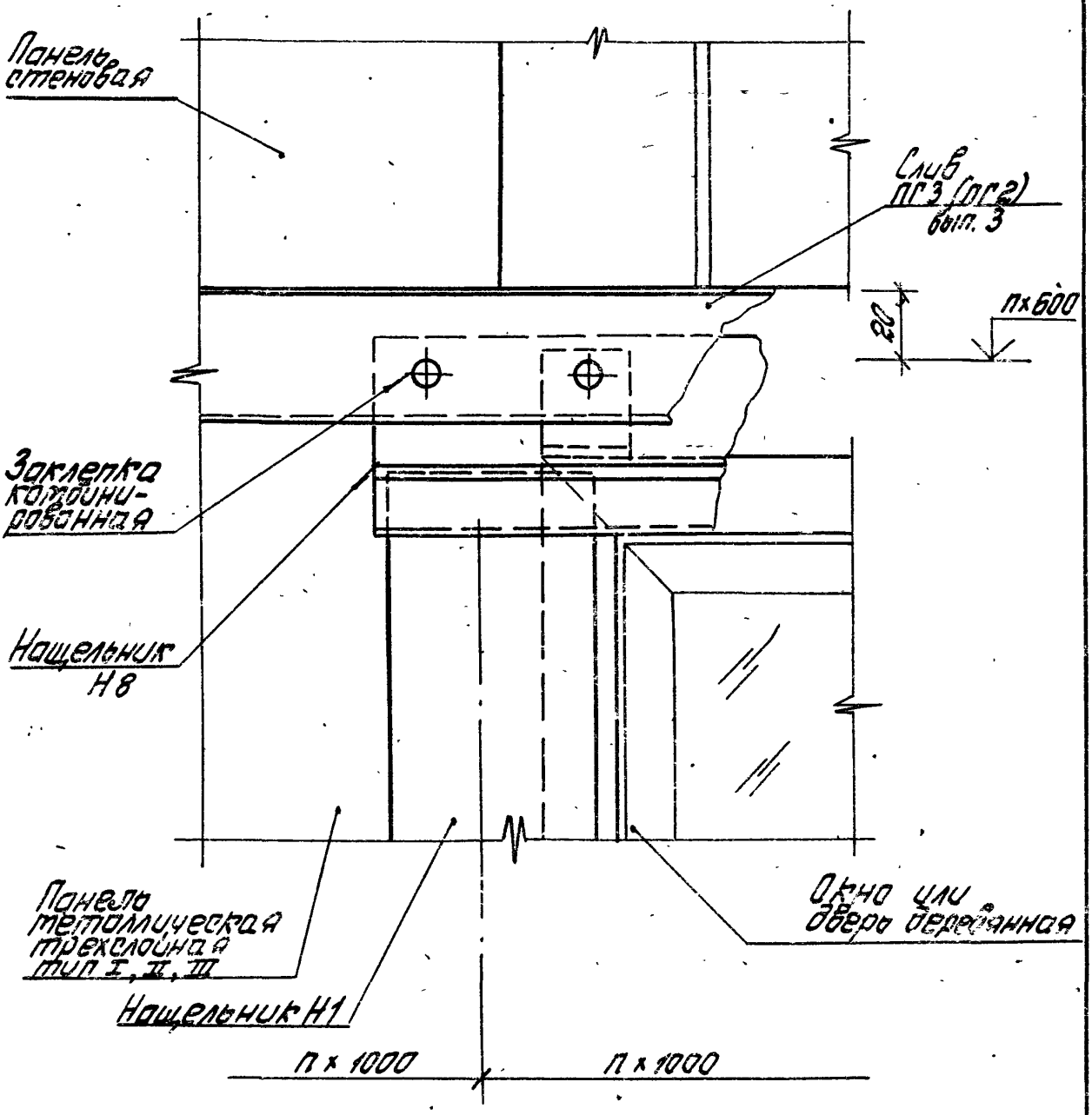

Узел 46 ст. совместно с узлами 6; 7; 9; 10...25.

			1.432.2-17.4 44
Рук. отд.	Туровцев		Узел 46
Рук. гр.	Гузеева		
Инжен.	Власова		

Стадия	Лист	Листов
Р		1

ЦНИИПРОМЗДАНИЙ

Инв. № подл. | Подпись и дата | Взам. инв. №

17716 59

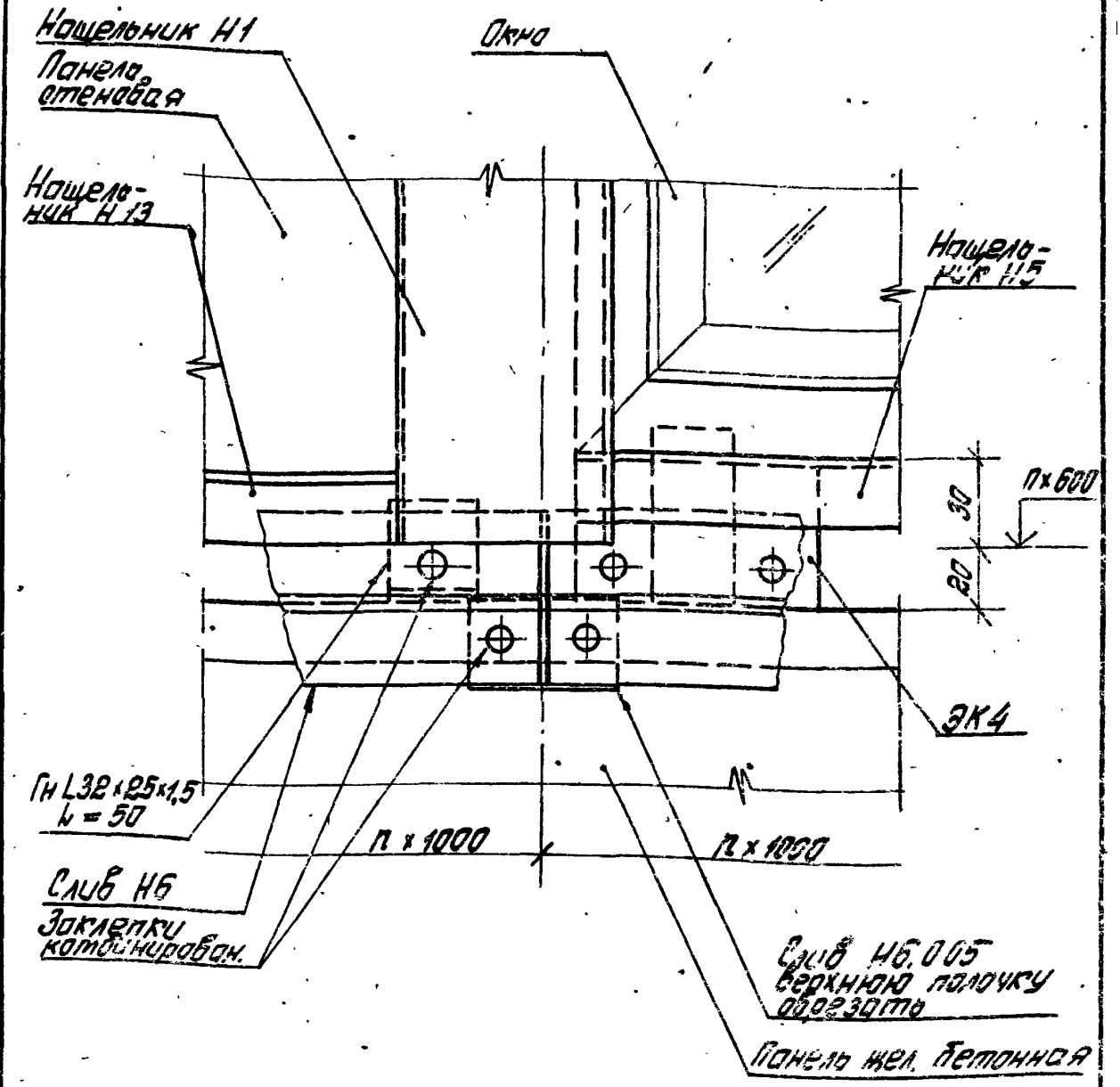

Узел 47 см. совместно с узлами 1; 10 ... 25.

				1.432.2-17.4 45	
Рук. отд.	Туровьев			Узел 47	Стадия: Р; Лист; Листов: 1
Рук. гр.	Гузеева				ЦНИИПРОМЗДАНИЙ
Инжен.	Власова				

Инв. № подл. | Подпись и дата | Взам. инв. №

17716 60

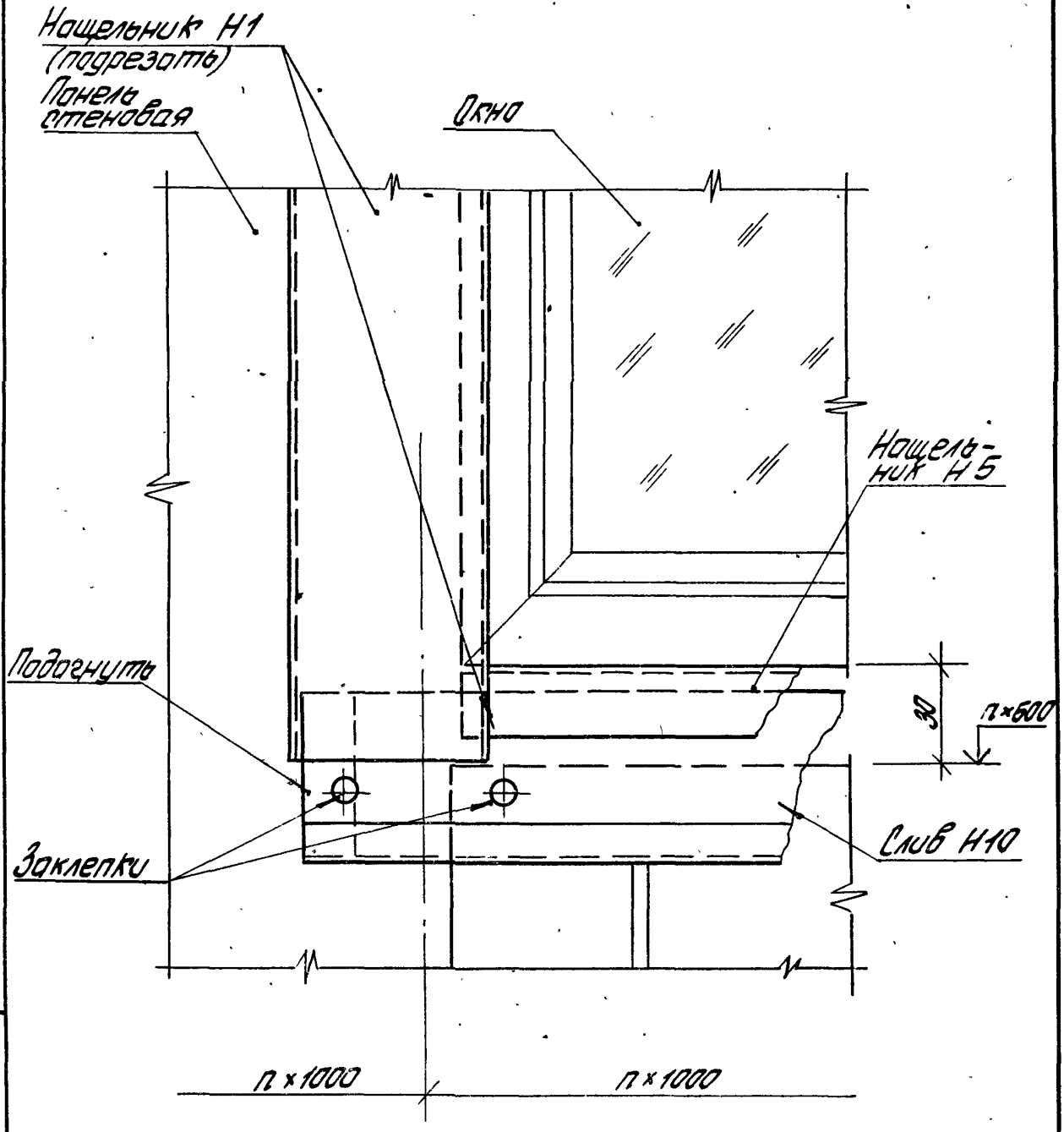

Узел 48 см. совместно с узлами 4; 10 ... 25.

				1.432.2-17.4 46	
				Узел 48	Стадия: Р; Лист: ; Листов: 1
Нач. отд.	Муравьев				ЦНИИПРОМЗДАНИЙ
Рук. гр.	Гузеева				
Инжен.	Власова				

Узел для стены из металлических трехслойных панелей тип II

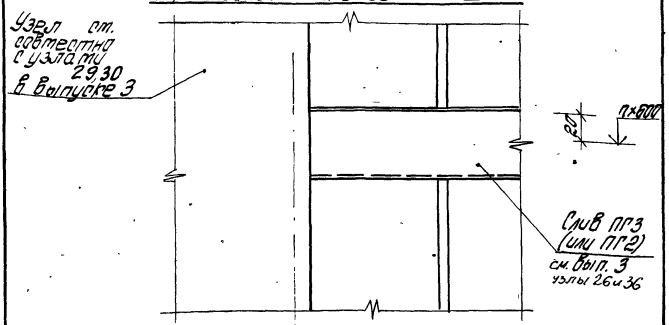

Узел для стены из металлических трехслойных панелей тип I и III

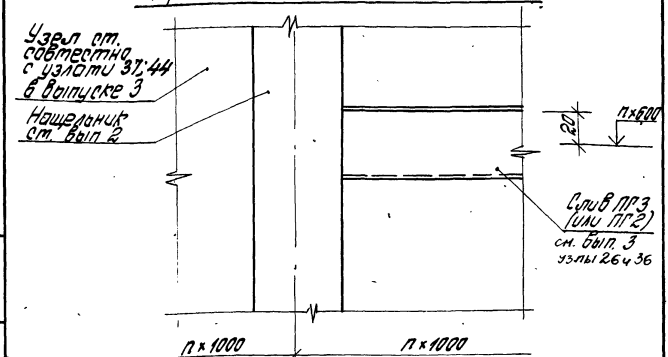

Инв. № подл. | Подпись и дата | Взам. инв. №

1.432.2-17.4 47

Рук. отд.	Муровцев		Стадия	Лист	Листов
Рук. гр.	Гусева		Р		1
Инжен.	Власова		ЦНИИПРОМЗДАНИЙ		

Узел 49

17776 62

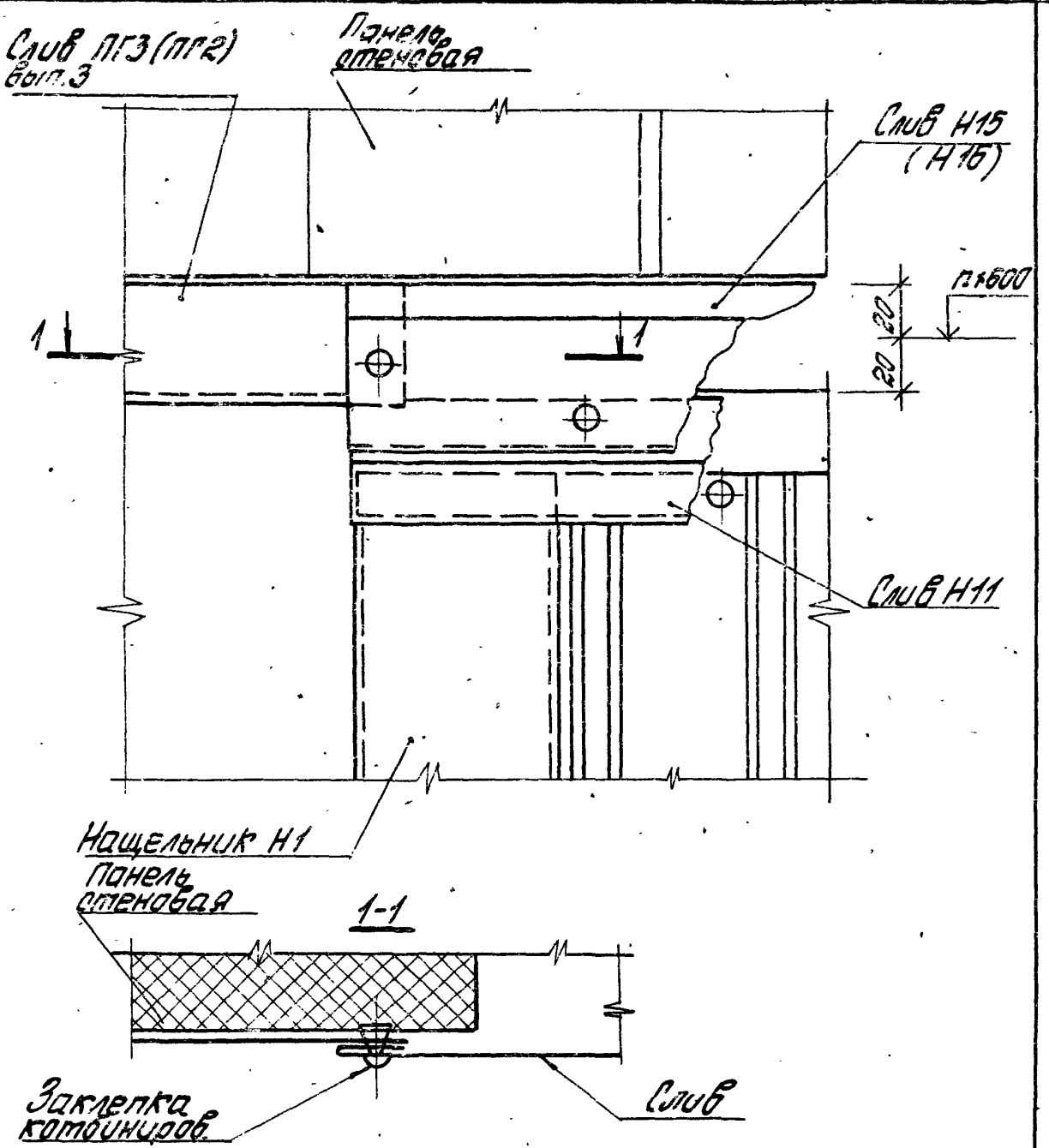

Узел 50 см. совместно с узлами 28; 30.

			1.432.2-17.4 48
Рук. отд	Муравьев		Узел 50
Рук. гр	Гузеева		
Инжен	Власова		

Стадия	Лист	Листов
Р		1

ЦНИИПРОМЗДАНИЙ

17716 63

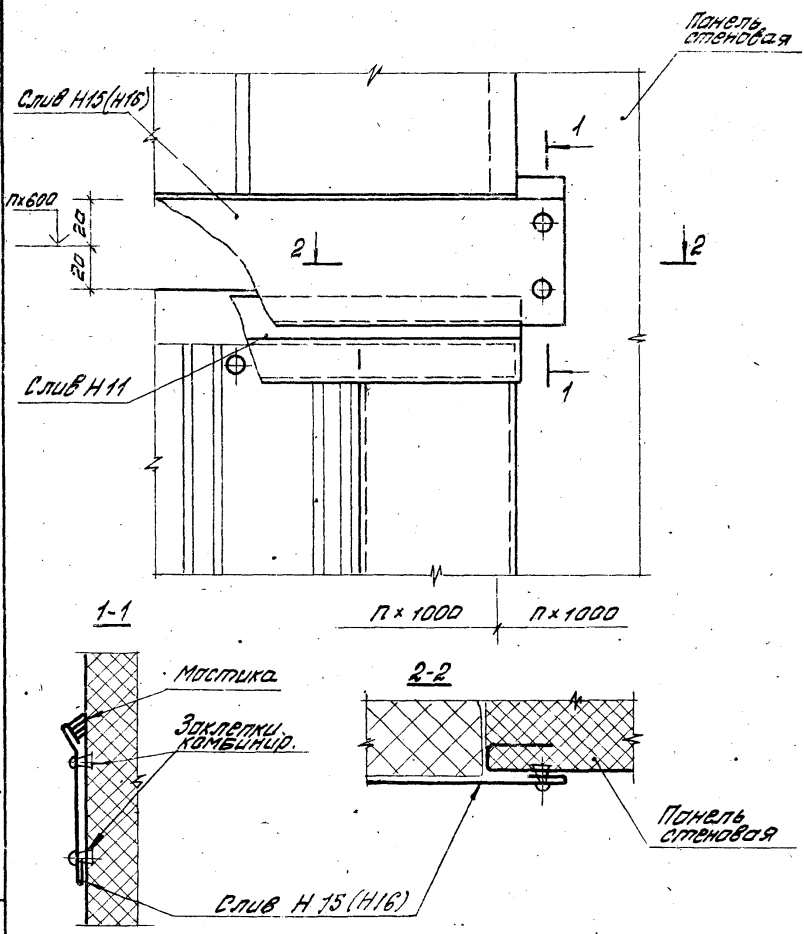

Узел 51 см. совместно с узлами 26;28;30.

				1432.2-17.4 49	
Рук. отд	Муровцев			Узел 51	стадия: Р; лист: ; листов: 1
Рук. гр.	Гузеева				ЦНИИПРОМЗДАНИЙ
Инженер	Власова				

Инв.№ подл. | Подпись и дата | Взам.инв.№

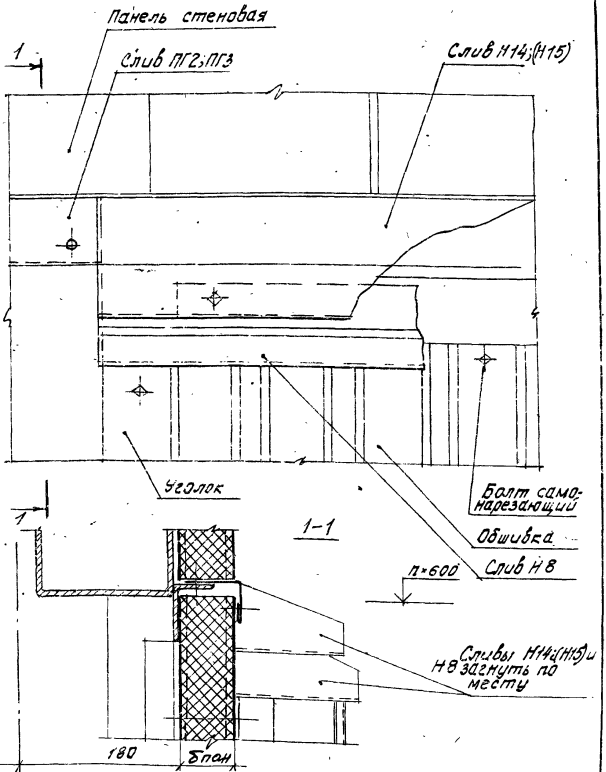

Узел 52 см. совместно с узлами 32; 34; 36.

				1.432.2-17.4 50	
Рук.отд	Муравьев				
Рук.гр.	Гузеева		Узел 52	Стадия	Лист	Листов
Инж.	Власова			Р		1
				ЦНИИПРОМЗДАНИЙ	

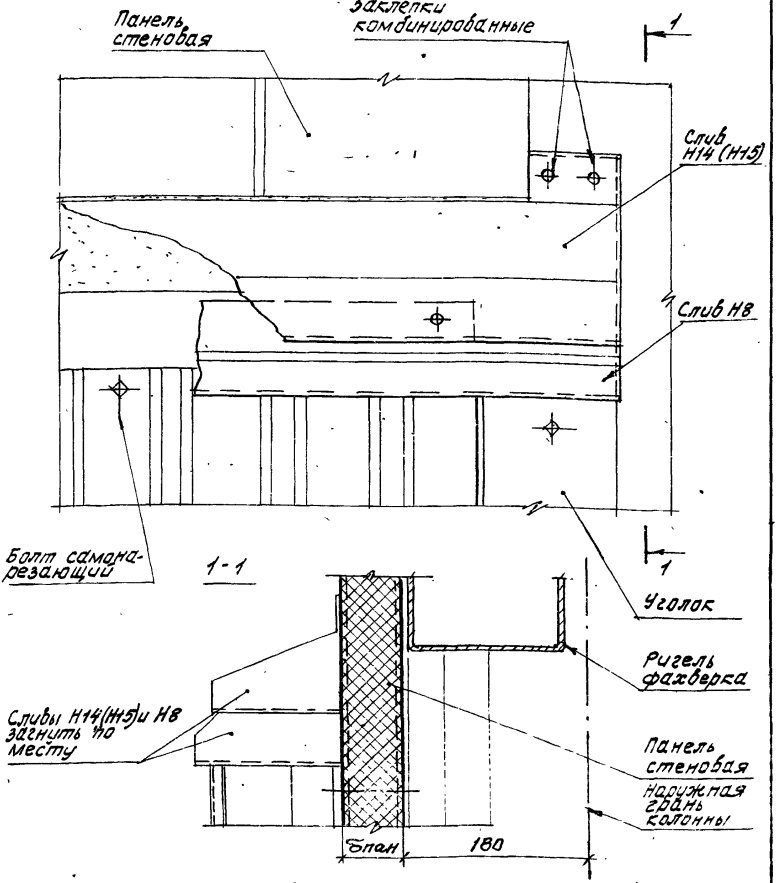

Узел 53. см. совместно с узлами 32; 34; 36.

				1.432.2-17.4 51	
Рук. отд.	Муравьев			Узел 53	Стадия: Р; Лист: ; Листов: 1
Рук. гр.	Гузеева				ЦНИИПРОМЗДАНИЙ
Инж.	Власова				

Инв. № подл. | Подпись и дата | Взам. инв. №

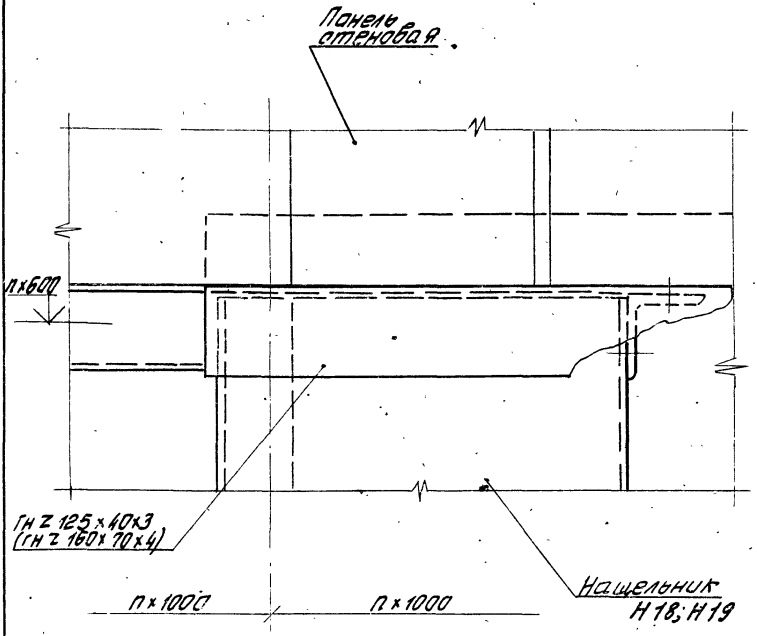

Узел 54 ст. совместно с узлами 40; 42

				1.432.2-17.52		
				Узел 54	Стадия: Р	Лист:	Листов: 1
Рук. отд	Муравьев				ЦНИИПРОМЗДАНИЙ	
Рук. гр	Кузеева					
Исполн	Власова					

17716 67

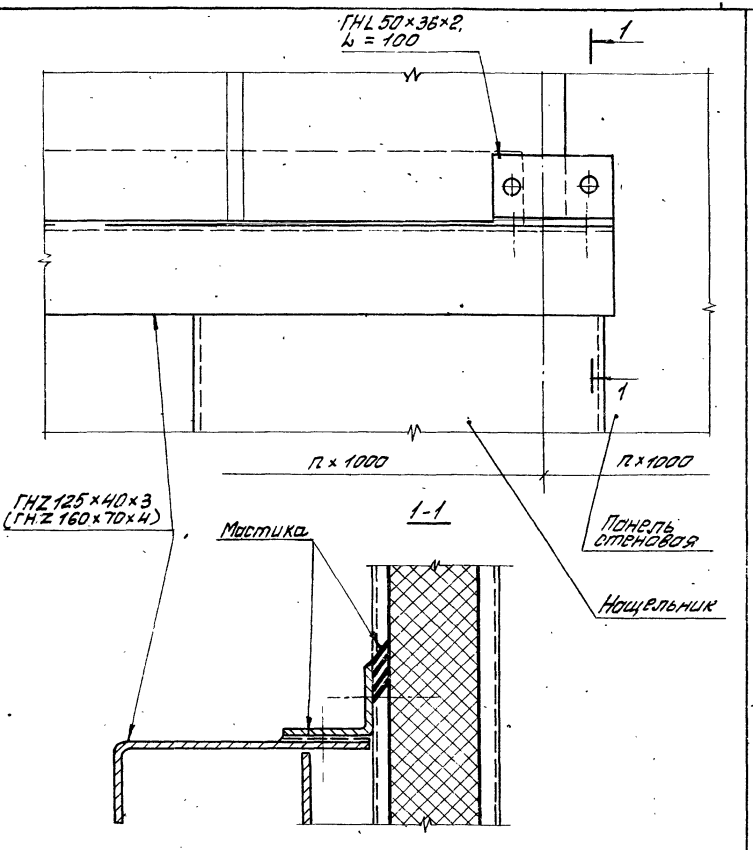

Узел 55 см. совместно с узлами 40; 42.

				1.432.2-17. 53		
				Узел 55	стадия	лист	листов
					Р		1
	Рук.отд.	Муровьев			ЦНИИПРОМЗДАНИЙ	
	Рук.гр.	Гузеева				
	Инж.	Власова				

Инв.№ подл. | Подпись и дата | Взам.инв.№

17716 68

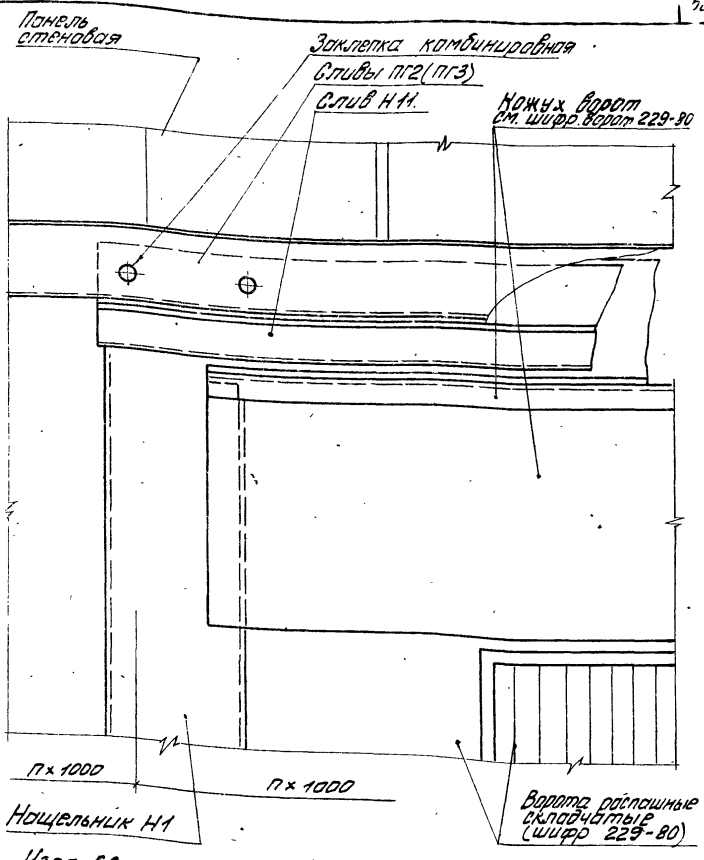

Узел 56 см. совместно с узлами 26; 31

1.432.2-17.4 54

Рук. отд.	Муровцев	
Рук. гр.	Гузеева	
Исполн.	Власова	

Узел 56

стадия	лист	листов
Р		1

ЦНИИПРОМЗДАНИЙ

17716 69

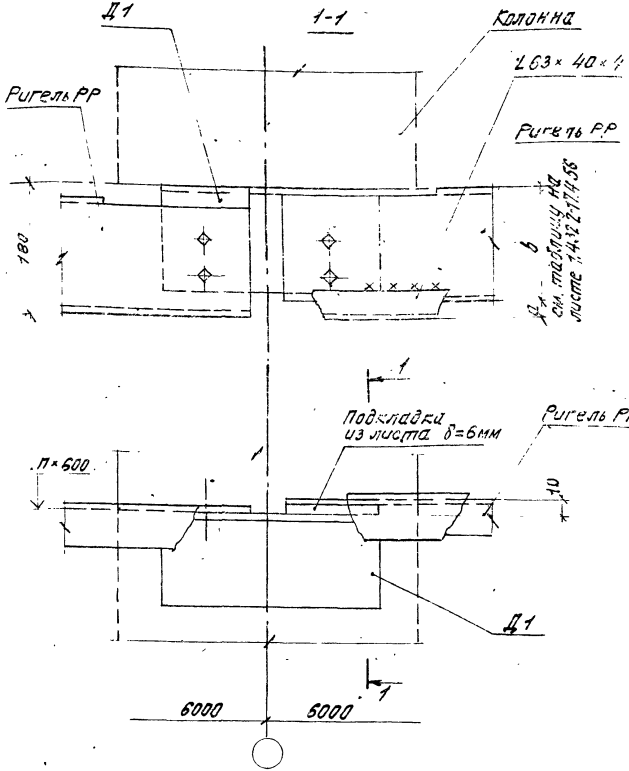

Инв. № подл.	Подпись и дата	Взам. инв. №				
			1.432.2-17.4 55			
Рук. отд.	Муравьев		Узел 57	Стадия	Лист	Листов
Рук. гр.	Гузеева			Р		1
Инж.	Атасова			ЦНИИПРОМЗДАНИЙ		

17716 70

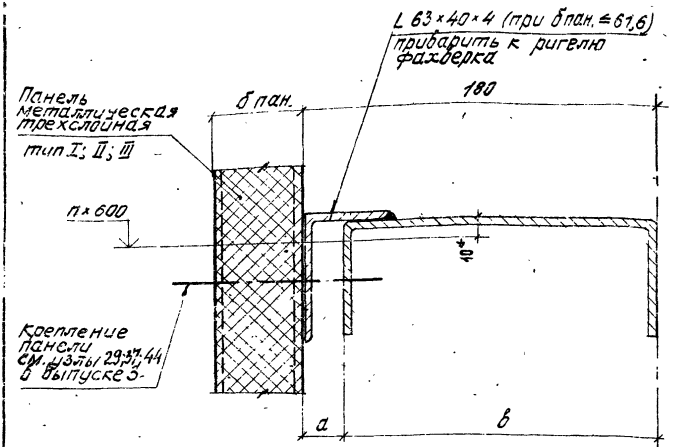

δпан., мм	a, мм	в мм
46,6; 50	20	160
61,6	10	170
80; 81,6; 91,6; 100	—	180

* В месте опоры ригеля установить подкладку из листа δ=6мм.

1.432.2 - 17.4 56

Рук.отд	Муравьев		
Рук.гр.	Гузеева	Узел 58	
Инж.	Власова		

Стадия	Лист	Листов
Р		1

ЦНИИПРОМЗДАНИЙ

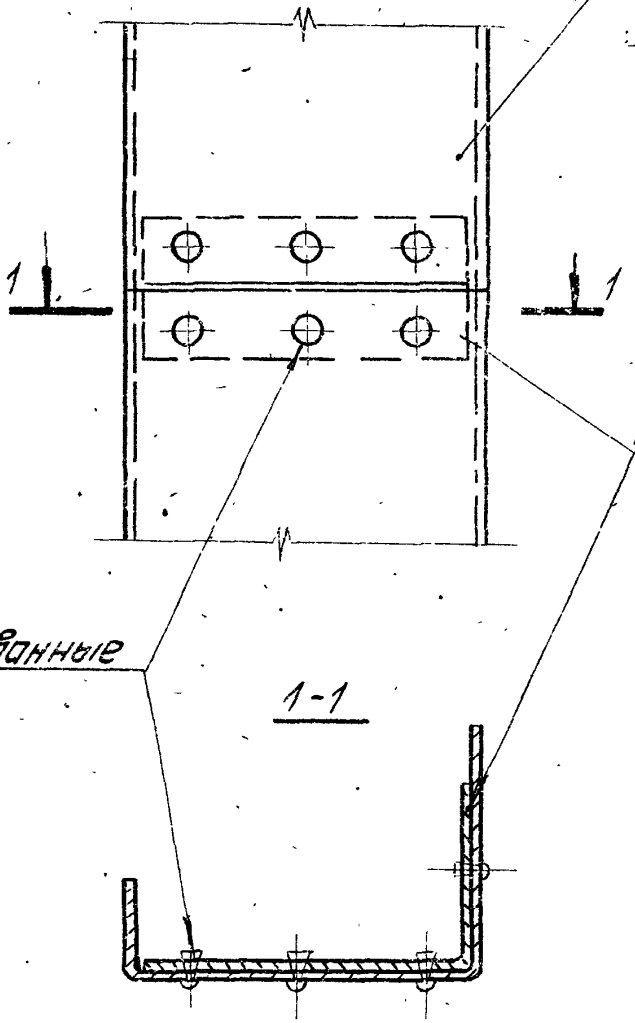

Элемент крепеж.	Ноцельник
МС11.1	Н19 Н20
МС11.2	Н17 Н18

Узел 59 см. совместно с узлами 37; 40.

Инв.№ подл. | Подпись и дата | Взам. инв.№

Рук.отд.	Туравцев		
Рук.гр.	Гузеева		
Инжен.	Власова		

1.432.2-17.4 57

Узел 59

Стадия	Лист	Листов
Р		1

ЦНИИПРОМЗДАНИЙ

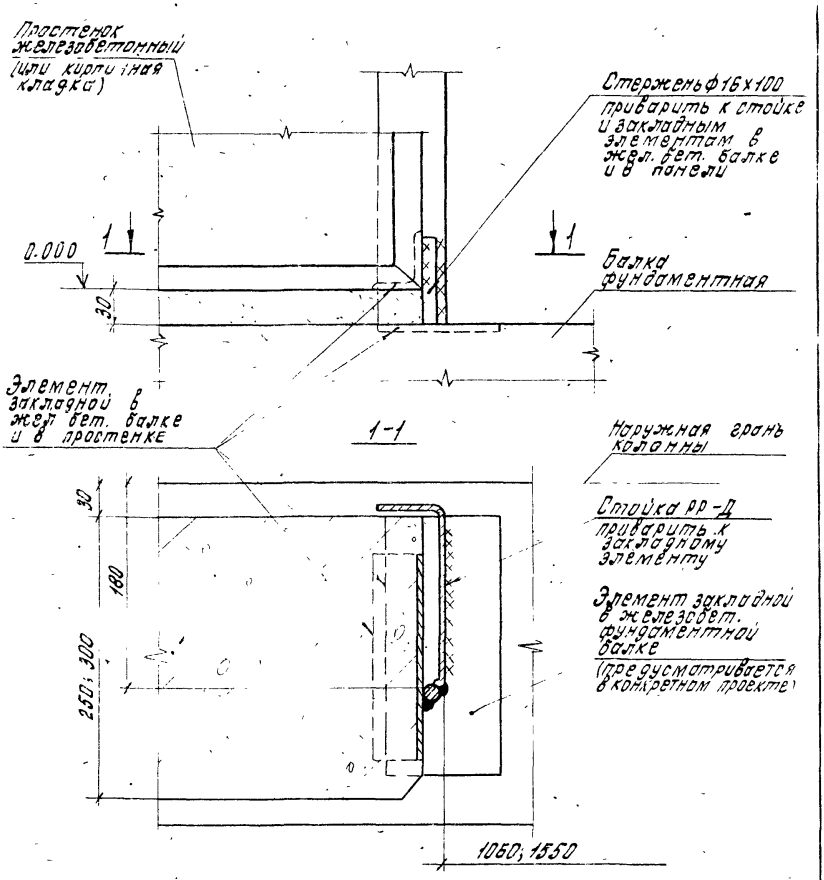

Толщина сварных швов $h_{шв} = 4$мм.

		1.432.2-17.4 58	
Рук.отд.	Муравьев		
Гл.инж.пр.	Дрончук	Узел 60	Стадия Р; Лист; Листов 1
Рук.Пр.Ар.	Гузеева		ЦНИИПРОМЗДАНИЙ
Инженер	Власова		

Инв.№ подл. | Подпись и дата | Взам.инв.№

Узел примыкания стойки к цоколю из кирпича

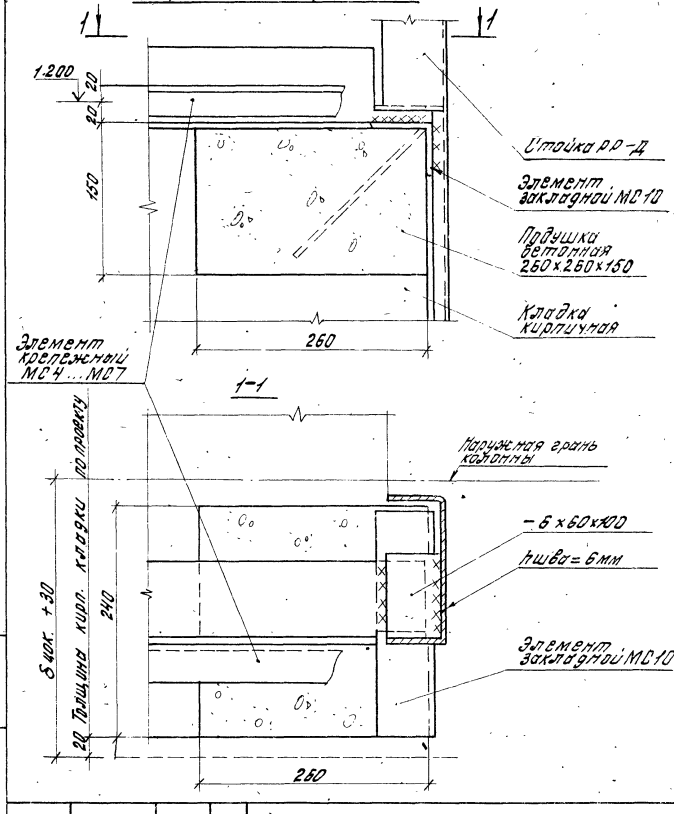

Рук. отд	Муравьев		1.432.2-17.4 59		
Гл. инжен.	Дрончук		Узел 61	Стадия	Лист	Листов
Рук. гр.	Гузеева			Р	1	2
Инженер	Власова			ЦНИИПРОМЗДАНИЙ		

Инв.№ подл. | Подпись и дата | Взам.инв.№

17716 74

Узел примыкания стойки к цоколю из жел. бет. простенков

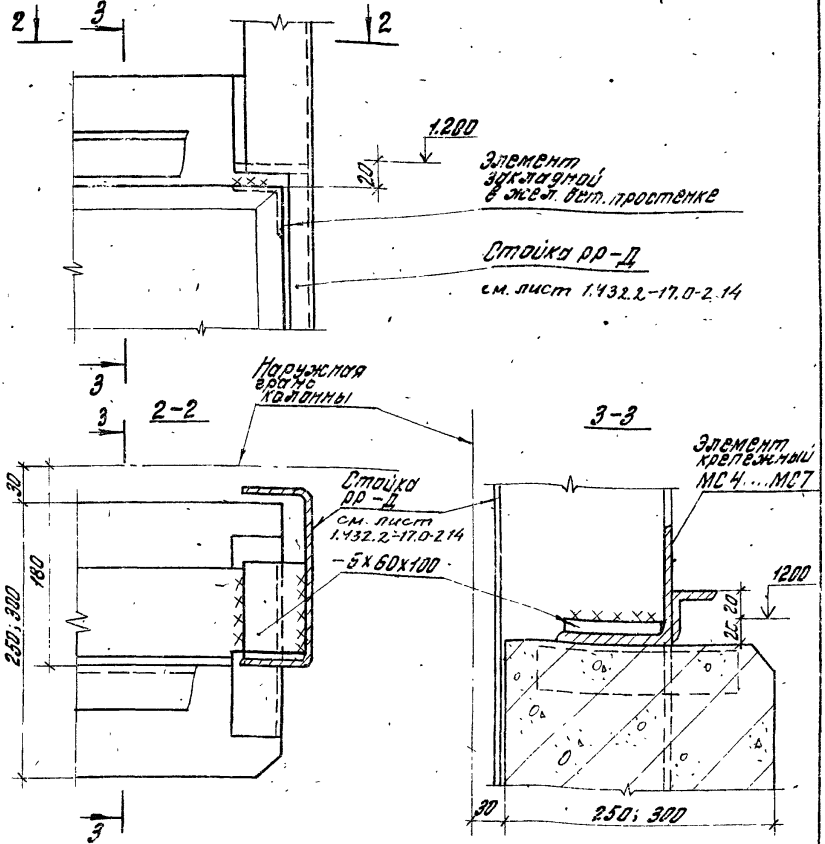

Толщина сварных швов $h_{шв}$ = 4мм

Инв.№ подл. | Подпись и дата | Взам.инв.№

17716 75

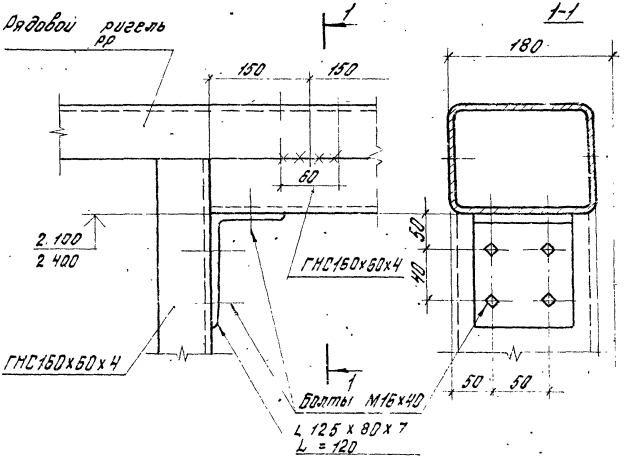

			1.432.2-17.4 60
Рук. отд.	Муравьев		
Гл. инж. пр.	Дамчук		Узел 62
Рук. пр. ар.	Гузеева		
Инженер	Власова		

Стадия	Лист	Листов
Р		1

ЦНИИПРОМЗДАНИЙ

Инв. № подл. | Подпись и дата | Взам. инв. №

Узел крепления элемента крепежного МС4...МС7 к цоколю из кирпича у оси

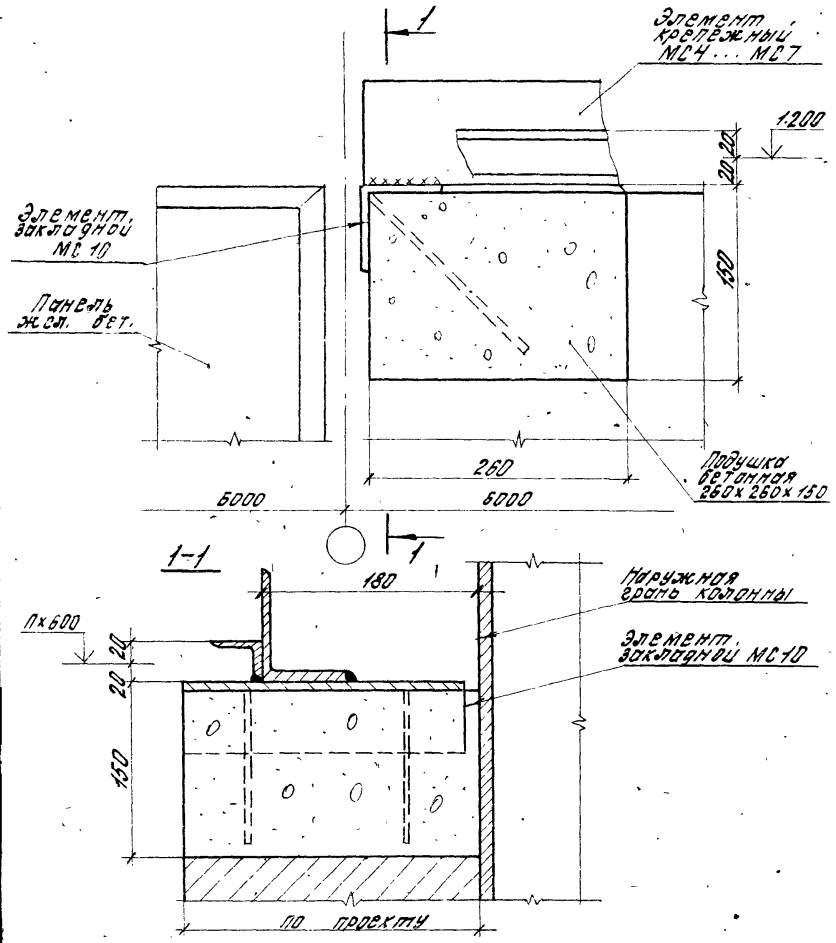

Рук. отд.	Муравьев		
Гл. инж. пр.	Драпчук		
Рук. гр. Ар.	Гузеева		
Инженер	Власова		

1.432.2-17.4 61

Узел 63

Стадия	Лист	Листов
Р	1	2

ЦНИИПРОМЗДАНИЙ

17716 77

Узел крепления элемента крепежного МС4...МС7 к цоколю из жел. бет. простенков у оси

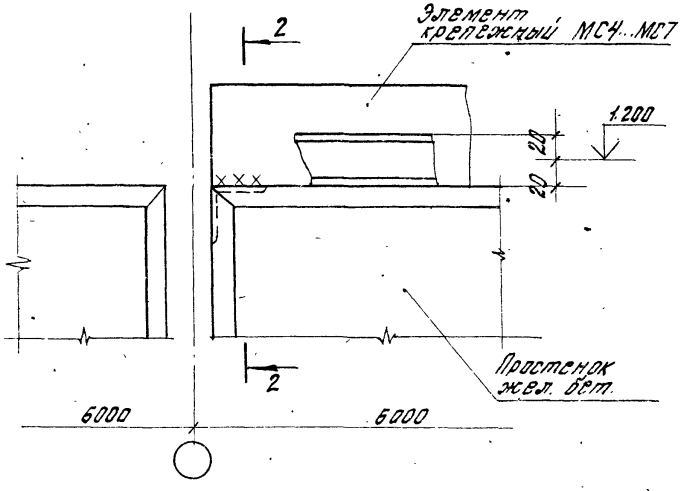

2-2

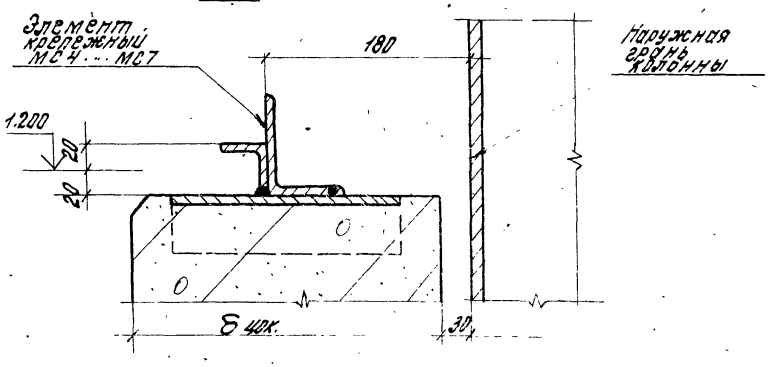

Инв.№ подл. | Подпись и дата | Взам. инв.№

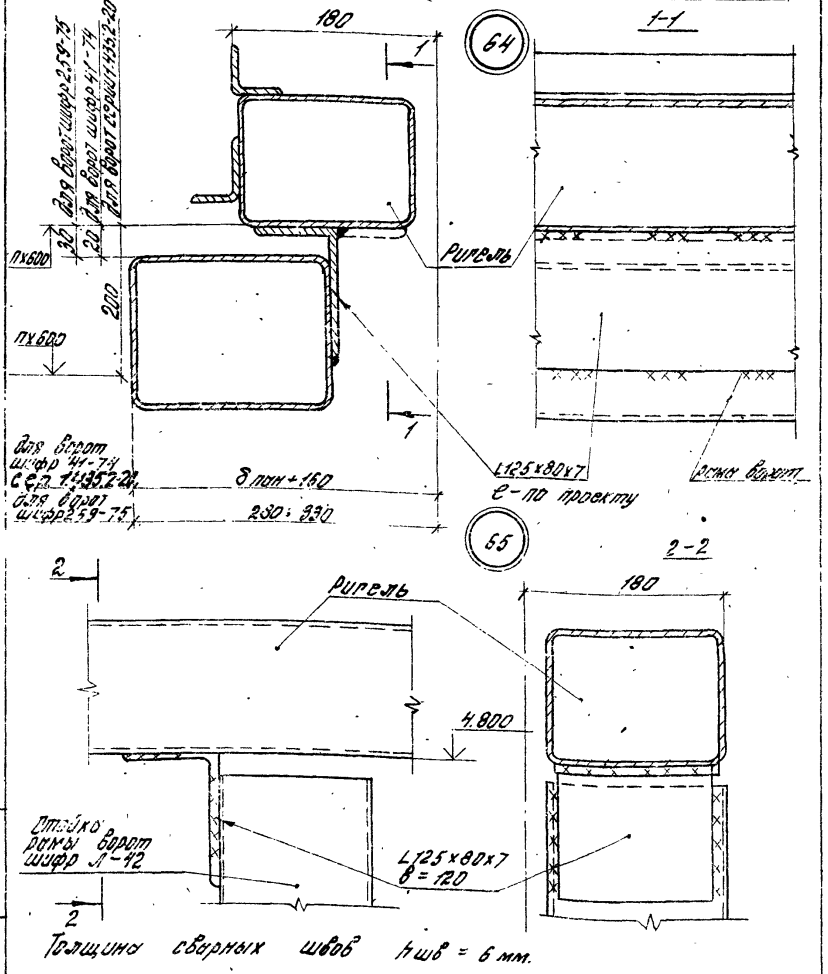

				1.432.2-17.4.62		
Рук. отд.	Муравьев			43.761 64; 65	Стадия	Лист	Листов
Гл. ин. пр.	Драничук				Р		1
Рук. гр.	Гузеева				ЦНИИПРОМЗДАНИЙ		
Инженер	Власова						

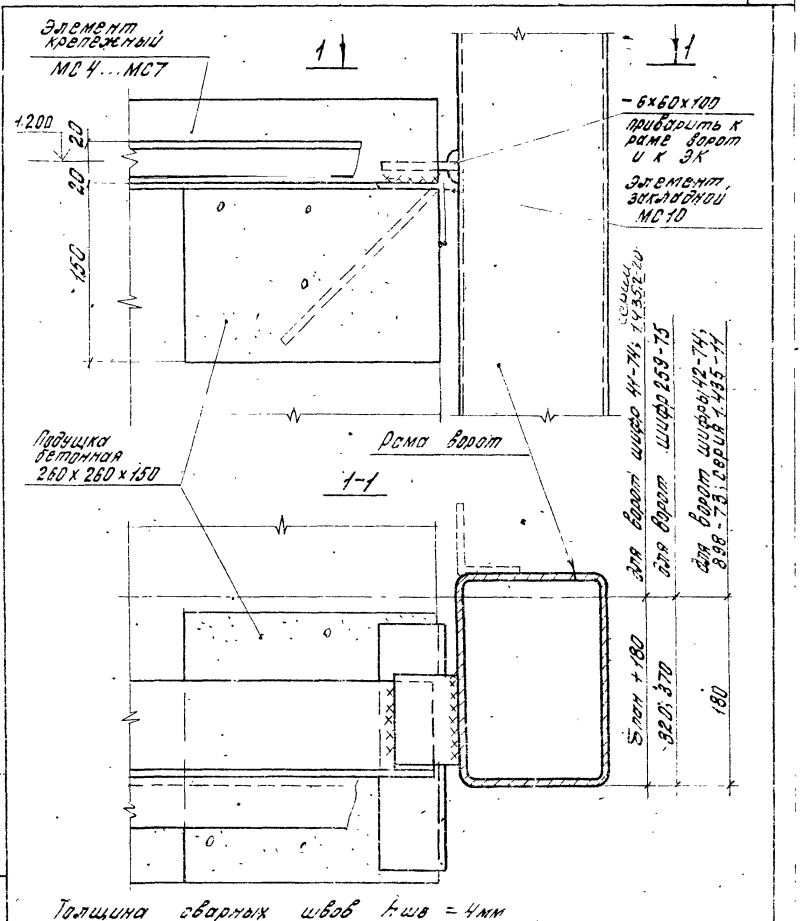

Толщина сварных швов $h_{шв}$ = 4мм

1.432 2-17.4 63

Рук. отд.	Муравьев			Узел 66	Стадия	Лист	Листов
Пр. инж.	Дранчук				Р		1
Рук.	Гузеев						
Инжен.	Власов						

Инв. № подл. | Подпись и дата | Взам. инв. №

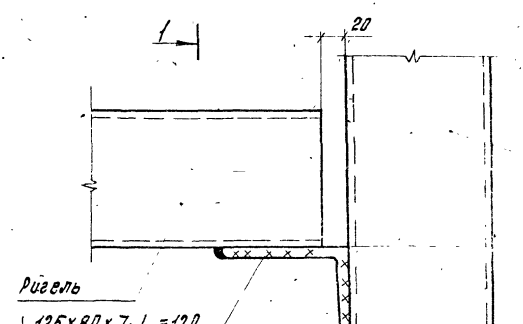

58

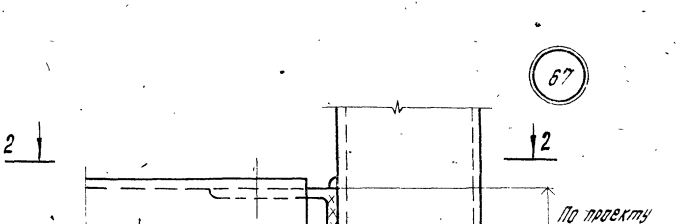

67

				1432.2-17.4 ЭМ	
Рук.отд.	Муравьев		Узлы 67; 68	Стадия	Лист	Листов
Гл.инж.пр.	Драпчук			Р	4	3
Рук.гр.	Гузеева			ЦНИИПРОМЗДАНИЙ	
Инженер	Власова				

Инв.№ подл. | Подп. и дата | Взам.инв.№

1715 21

1-1

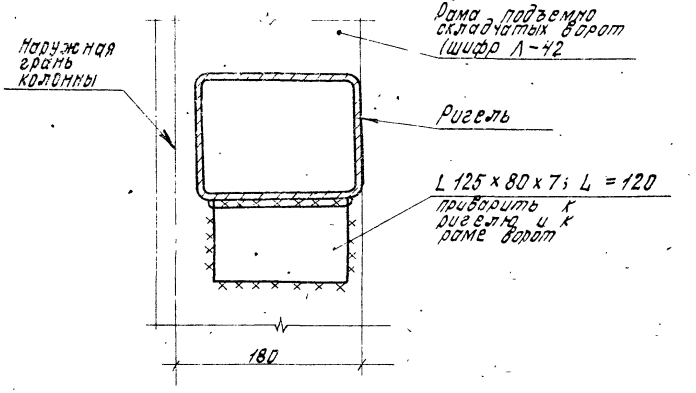

2-2

для ворот подъемно-поворотных (серия 1.435-11)
для ворот раздвижных складчатых (шифр 42-74)
для ворот шлюзных (шифр 898-73)

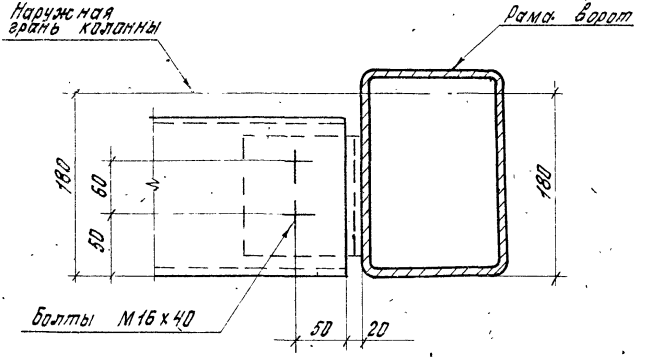

Высота сварных швов $h_{шв.} = 6$ мм

2-2

для ворот распашных шифр 41-74
и для ворот раздвижных шифр 259-75

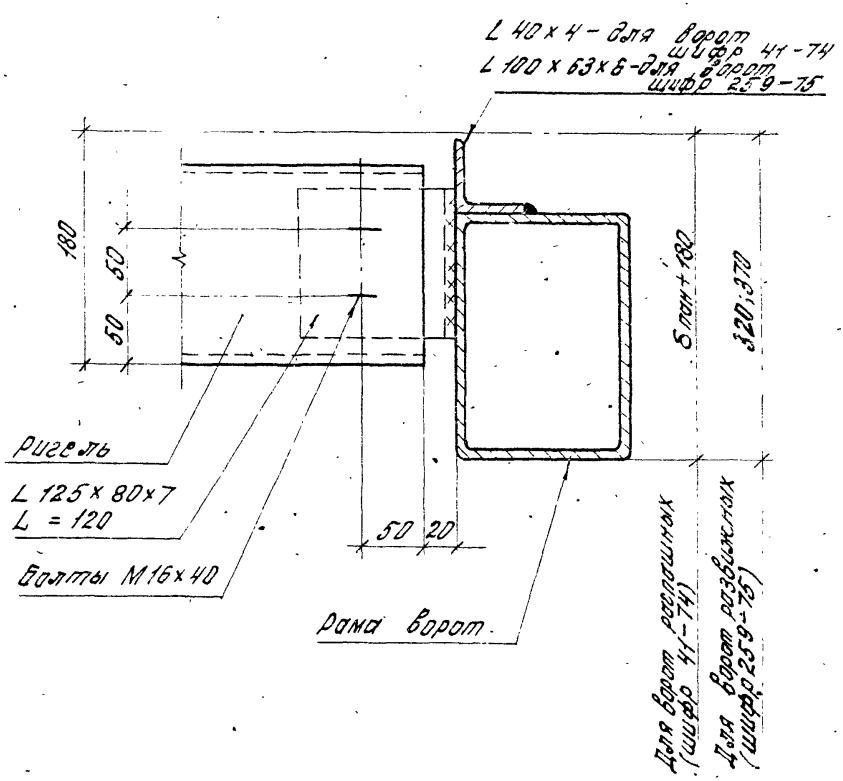

Инв.№ подл.	Подпись и дата	Взам.инв.№

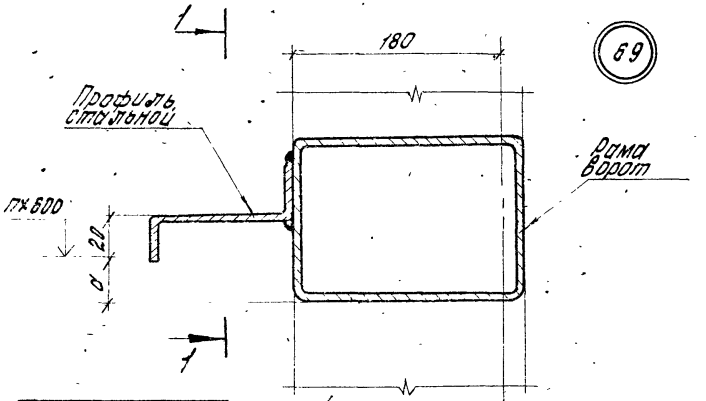

Шифр ворот	a
898-73	–
42-74	–
1435-11	50

Толщина пан. δ пан. мм	Профиль стальной
46,6; 50; 61,6	ГНZ 125×40×3
80, 81,6; 91,6; 100	ГНZ 160×70×4

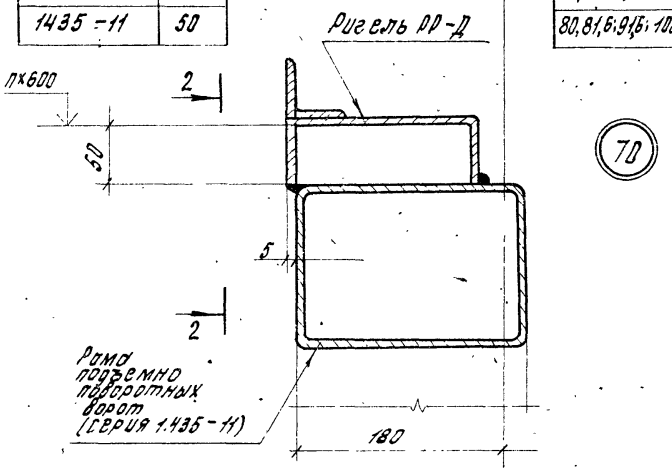

Рук. отд.	Муравьев			1.432.2-17.4 65
Гл. ин. пр.	Дранчук			
Рук. гр. ар.	Гузеева			Узлы 69; 70
Инжен.	Власова			

Стадия	Лист	Листов
Р	1	2

ЦНИИПРОМЗДАНИЙ

Инв. № подл. | Подпись и дата | Взам. инв. №

17716 84

1-1

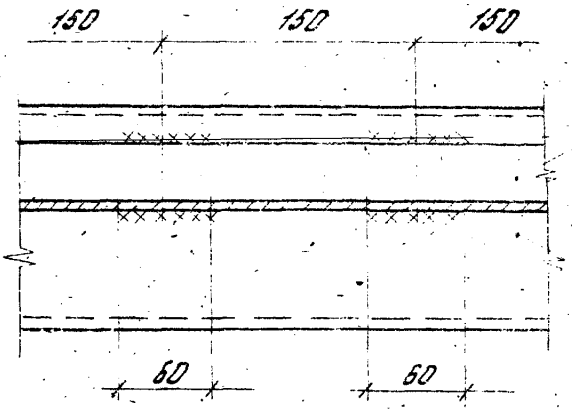

Профиль стальной

Рама ворот

2-2

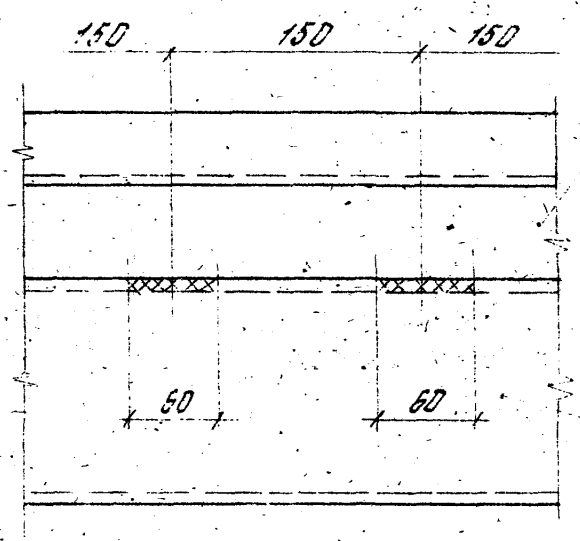

Ригель РР-Д

Рама ворот

Толщина сварных швов $h_{шва} = 6$ мм

Взам. инв. №
Подпись и дата
Инв. № подл.

gost.e-ecolog.ru