ТИПОВАЯ ДОКУМЕНТАЦИЯ НА КОНСТРУКЦИИ, ИЗДЕЛИЯ И УЗЛЫ ЗДАНИЙ И СООРУЖЕНИЙ

Серия 1.432.2-17

СТЕНЫ ОДНОЭТАЖНЫХ ПРОМЫШЛЕННЫХ ЗДАНИЙ ИЗ МЕТАЛЛИЧЕСКИХ ТРЕХСЛОЙНЫХ ПАНЕЛЕЙ С УТЕПЛИТЕЛЕМ ИЗ ПЕНОПОЛИУРЕТАНА

Выпуск 2

СТАЛЬНЫЕ ИЗДЕЛИЯ ФАХВЕРКА

РАБОЧИЕ ЧЕРТЕЖИ

17714-
ЦЕНА 1-03

gost.e-ecolog.ru

ЦЕНТРАЛЬНЫЙ ИНСТИТУТ ТИПОВОГО ПРОЕКТИРОВАНИЯ
ГОССТРОЯ СССР

Москва, А-445, Смольная ул., 22

Сдано в печать IV 1982 года

Заказ № 4174 Тираж 4560 экз

ТИПОВАЯ ДОКУМЕНТАЦИЯ НА КОНСТРУКЦИИ, ИЗДЕЛИЯ И УЗЛЫ ЗДАНИЙ И СООРУЖЕНИЙ

Серия 1.432.2-17

СТЕНЫ ОДНОЭТАЖНЫХ ПРОМЫШЛЕННЫХ ЗДАНИЙ ИЗ МЕТАЛЛИЧЕСКИХ ТРЕХСЛОЙНЫХ ПАНЕЛЕЙ С УТЕПЛИТЕЛЕМ ИЗ ПЕНОПОЛИУРЕТАНА

Выпуск 2
СТАЛЬНЫЕ ИЗДЕЛИЯ ФАХВЕРКА

РАБОЧИЕ ЧЕРТЕЖИ

Разработаны ЦНИИпромзданий

Заместитель директора С.М. Гликин

Рук. отдела наружных ограждающих конструкций Г.М. Смилянский

Гл. инженер проекта А.П. Дранчук

Утверждены Госстроем СССР

Протокол от 25 декабря 1981 г. № 88

Обозначение	Наименование	Стр.
	Содержание	2
1.432.2-17.2 ПЗ	Пояснительная записка	3
1.432.2-17.2 СУ.10	Стойка прикалонная угловая СУ	4
1.432.2-17.2 СУ10СБ	Стойка прикалонная угловая СУ сборочный чертеж	4
1.432.2-17.2 СУН 10	Нижняя часть составной прикалонной угловой стойки СУН	5
1.432.2-17.2 СУН10СБ	Нижняя часть составной прикалонной угловой стойки СУН. Сборочный чертеж.	5
1.432.2-17.2 СУВ 10	Верхняя часть составной прикалонной угловой стойки СУВ	6
1.432.2-17.2 СУВ 10 СБ	Верхняя часть составной прикалон-ной угловой стойки СУВ. Сборочный чертеж.	6
1.432 2-17.2 СФ.10	Стойка прикалонная фахверковая сф	7
1.432.2-17.2 СФ10СБ	Стойка прикалонная фахверковая сф. Сборочный чертеж	7
1.432.2-17.2 СФН 10	Нижняя часть составной прикалонной фахверковой стойки сфн	8
1.432.2-17.2 СФН 10 СБ	Нижняя часть составной прикалонной фахверковой стойки сфн. сборочный чертеж.	8
1.432.2-17. 2 СФВ 10	Верхняя часть состовной прикалон-ной фахверковой стойки сфв	9
1.432.2-17.2 СФВ10СБ	Верхняя часть состовной прикалонной фахверковой стойки СФВ. сборочный чертеж	9
1.432.2-17.2 К10	Консоль К	10
1.432.2-17.2 К10СБ	Консоль К. Сборочный чертеж	10
1.432.2-17.2 УК10	Консоль угловая УК	11
1.432.2-17.2 УК 10СБ	Консоль угловая УК. сборочный чертеж	11
1.432. 2-17.2 УК 20	Консоль угловая УК	12
1.432.2-17.2 УК 20СБ	Консоль угловая УК. Сборочный чертеж	12

Обозначение	Наименование	Стр.
1.432.2-17. 2 рр	Ригель рядовой РД	13
1.432.2-17. 2 рр	Ригель рядовой рр	13
1.432.2 17. 2 рн10	Ригель надоконный РН при ширине окон 6м	14
1.432.2-17. 2 рнсб	Ригель надоконный РН при ширине окон 6м. Сборочный чертеж	15
1.432.2-17. 2 рн 20	Ригель надоконный РН при ширине окон < 6м	16
1.432. 2 -17. 2 рн 20сб	Ригель надоконный РН при ширине окон < 6м. Сборочный чертеж	17
1.432.2-17. 2 рп 10	Ригель подоконный РП	18
1.432.2-17. 2 рп 10сб	Ригель подоконный РП. сборочный чертеж	19
1.432.2-17. 2 рс 10	Ригель стыковой РС для глухого участка стены	20
1.432.2-17. 2 рс 10сб	Ригель стыковой РС для глухого участка стены. Сборочный чертеж	21
1.432.2-17. 2 рс20	Ригель стыковой РС для участка стены с проемом	22
1.432.2-17.2 рс 20сб	Ригель стыковой РС для участка стены с проемом. сборочный чертеж	23
1. 432. 2-17.2 рц10	Ригель цокольный РЦ	24
1. 432. 2-17 2 рц10сб	Ригель цокольный РЦ Сборочный чертеж	24
1.432. 2-17. 2 рц 20	Ригель цокольный РЦ	25
1.432. 2-17. 2 рц 20 сб	Ригель цокольный РЦ Сборочный чертеж	25

Инв. № подл. | Подпись и дата | Взам. инв. №

1. Серия состоит из 8 выпусков, состав серии дан в выпуске 0-1.

2. В настоящем выпуске приведены рабочие чертежи стоек торцового фахверка, опорных консолей и ригелей, которые по своему назначению подразделяются на рядовые, стыковые, надоконные, подоконные и цокольные.

3. Стойки торцового фахверка запроектированы из горячекатанных швеллеров, уголков и листовой стали. Ригели запроектированы из холодногнутых швеллеров и прокатных уголков.

4. Для изготовления всех видов изделий и конструкций, приведенных в настоящем выпуске, следует применять сталь марки ВСт3кп, электроды марки Э42. При возведении конструкций в районах с температурой наружного воздуха (наиболее холодной пятидневки) ниже -40°С принимается марка стали ВСт3сп5, электроды марки Э42А.

5. Производство металлических изделий, монтаж элементов фахверка и приемку работ производить в соответствии с требованиями главы СНиП III-18-75 „Правила производства и приемки работ, часть III. Металлические конструкции."

6. Антикоррозионная защита стальных конструкций выполняется по указанию конкретного проекта в соответствии с требованиями

Рук. ОМОК	Смиланский		04.03.81
Гл. инж. пр.	Дранчук		03.03.81
Рук. гр.	Ревo		02.03.81
Ст. инж.	Силантьева		02.03.81

1.432.2-17.2 ПЗ

Пояснительная записка

Стадия	Лист	Листов
Р	1	2

ЦНИИПРОМЗДАНИЙ

Инв. № подл. | Подпись и дата | Взам. инв. №

таблицы 40* и 41* главы СНиП II-28-73* „Защита строительных конструкций от коррозии."

7. Расчет стальных конструкций произведен по СНиП II-23-72 „Стальные конструкции. Нормы проектирования." Область применения запроектированных конструкций и несущая способность ригелей на восприятие нормативных ветровых горизонтальных нагрузок и расчетных вертикальных нагрузок от массы стенового ограждения приведены в материалах для проектирования - выпуск 0-1.

Инв. № подл. | Подпись и дата | Взам. инв. №

Обозначение	Наименование	Кол. на изделие 1.432.2-17.2 СУ.10						Примечание
		-	01	02	03	04	05	
	Документация							
1.432.2-17.2 ПЗ	Пояснительная записка	Х	Х	Х	Х	Х	Х	
1432.2-17.2 СУ10СБ	Сборочный чертеж	Х	Х	Х	Х	Х	Х	
	Детали							
1 1.432.2-17.2 СУ.11	Полоса -240×20 ГОСТ 103-76, ℓ=420мм	1	1	1	1	1	1	15,8кг
2 1.432.2-17.2 СУ.12	Полоса -190×10 ГОСТ 103-76, ℓ=150 мм	1	1	1	1	1	1	1,8кг
3 1.432.2-17.2 СУ.13	Уголок ∠180×10 ГОСТ 8509-72, ℓ=9400мм	2						232,2кг
-01	ℓ=10600мм		2					261,8кг
-02	ℓ=11800мм			2				291,5кг
-03	ℓ=8500 мм				2			209,9кг
-04	ℓ=9700мм					2		239,9кг
-05	ℓ=10900мм						2	269,1кг
	Наплавленный металл 2%	9,6	10,9	12,0	8,7	3,9	11,0	кг

Рук.ОПОК	Смилянский		04.03.81
Гл.инже.	Дрончук		03.03.81
Рук.гр.	Ревво		02.03.81
Ст.инже.	Силантьева		01.03.81

1.432.2-17.2 СУ.10

Стойка приколонная угловая СУ

Стадия	Лист	Листов
Р		1

ЦНИИПРОМЗДАНИЙ

Инв.№ подл. | Подпись и дата | Взам.инв.№

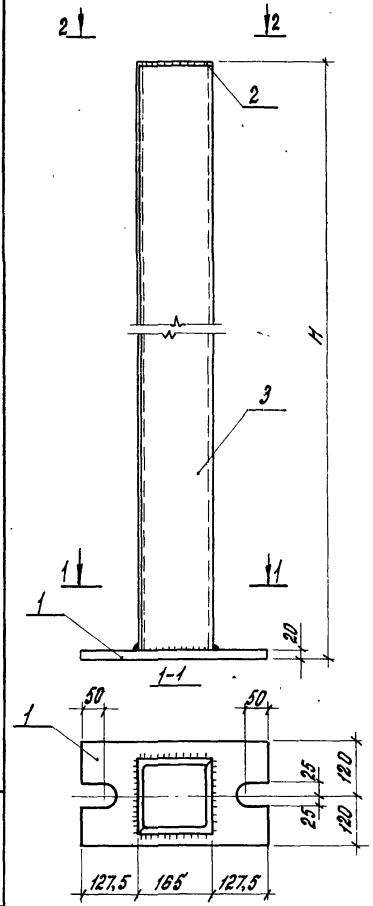

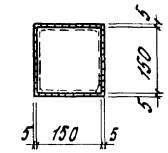

Обозначение	Марка	H мм	Масса кг
1.432.2-17.2 СУ.10	СУ-1	9430	491,6
-01	СУ-2	10630	552,0
-02	СУ-3	11830	612,5
-03	СУ-4	8530	446,2
-04	СУ-5	9730	506,7
-05	СУ-6	10930	567,1

1. Электроды типа Э42.
2. В районах строительства с температурой наружного воздуха (наиболее холодной пятидневки) ниже -40°С следует принимать марку стали ВСТ 3СП 5, электроды типа Э42А.
3. Толщина сварных швов h_w = 6мм.

1.432.2-17.2 СУ10СБ

Рук.ОПОК	Смилянский		04.03.81
Гл.инже.	Дрончук		03.03.81
Рук.гр.	Ревво		02.03.81
Ст.инже.	Силантьева		02.03.81

Стойка приколонная угловая СУ
Сборочный чертеж

Стадия	Масса	Масштаб
Р	см.табл.	1:10
Лист	Листов 1	

Сталь марки В Ст.3кп2

ЦНИИПРОМЗДАНИЙ

Инв.№ подл.	Подпись и дата	Взам. инв.№

Формат	Зона	Поз.	Обозначение	Наименование	Кол. на исполнение 1.432.2-17.2 СУН.10			Примечание
					-	01	02	
				Документация				
			1.432.2 17.2 ПЗ	Пояснительная записка	X	X	X	
11			1.432.2-17.2 СУН.10СБ	Сборочный чертеж	X	X	X	
				Детали				
БЧ		1	1.432.2-17.2 СУН.11	полоса-240х20 ГОСТ 103-76, ℓ=420 мм	1	1	1	15,8 кг
БЧ		2	1.432.2-17.2 СУН.12	полоса-180х10 ГОСТ 103-76, ℓ=4000 мм	1	1	1	4,8 кг
БЧ		3	1.432.2-17.2 СУН.13	уголок ∠160х10 ГОСТ 8509-72 ℓ=4000 мм	2			98,9 кг
			-01	ℓ=7600 мм		2		187,7 кг
			-02	ℓ=11200 мм			2	277,0 кг
				Наплавленный металл 2%	4,4	7,9	10,5	кг

Рук. ОНОК	Смилянский	[signature]	04.03.81
Гл. инж.	Дранчук	[signature]	03.03.81
Рук. гр.	Рево	[signature]	02.03.81
Ст. инж.	Силантьева	[signature]	02.03.81

1.432.2-17.2 СУН.10

Нижняя часть составной приколонной угловой стойки СУН

Стадия	Лист	Листов
Р		1

ЦНИИПРОМЗДАНИЙ

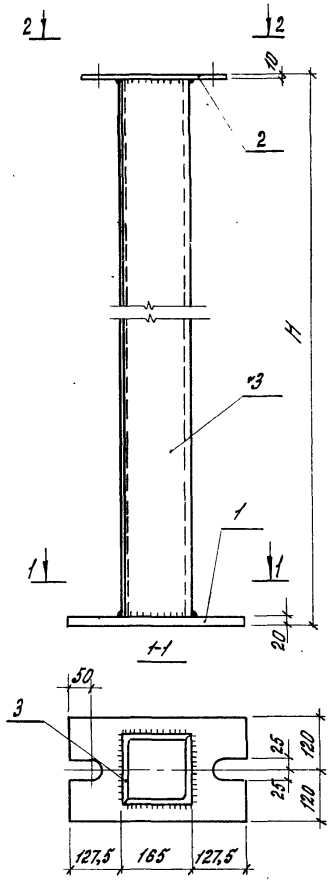

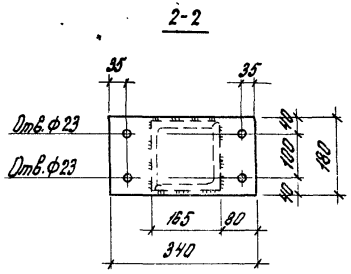

Обозначение	Марка	H мм	Масса кг
1.432 2-17.2 СУН.10	СУН-1	4030	222,8
-01	СУН-2	7630	403,9
-02	СУН-3	11230	586,1

1. Электроды типа Э42.
2. В районах строительства с температурой наружного воздуха (наиболее холодной пятидневки) ниже -40°С следует принимать марку стали В Ст3сп5, электроды типа Э42А.
3. Толщина сварных швов $h_ш$ = 6мм.

Инв.№ подл.	Подпись и дата	Взам. инв.№

1.432.2-17.2 СУН.10СБ

Рук. ОНОК	Смилянский	[signature]	04.03.81
Гл. инж.	Дранчук	[signature]	03.03.81
Рук. гр.	Рево	[signature]	02.03.81
Ст. инж.	Силантьева	[signature]	02.03.81

Нижняя часть составной приколонной угловой стойки СУН. Сборочный чертеж.

Стадия	Масса	Масштаб
Р	см.табл.	1:10
Лист	Листов 1	

Сталь марки В Ст3кп2

ЦНИИПРОМЗДАНИЙ

17714 6

Формат	Зона	Поз.	Обозначение	Наименование	Кол. на исполнение 1.432.2-17.2 СУВ.10										Примечание
					-	01	02	03	04	05					
				Документация											
			1.432.2-17.2 ПЗ	Пояснительная записка	X	X	X	X	X	X					
11			1.432.2-17.2 СУВ.10СБ	Сборочный чертеж	X	X	X	X	X	X					
				Детали											
Б.4		1	1.432.2-17.2 СУВ.11	Полоса-180×10 ГОСТ 103-76 ℓ=340 мм	1	1	1	1	1	1					4,8 кг
Б.4		2	1.432.2-17.2 СУВ.12	Полоса-150×10 ГОСТ 103-76 ℓ=150 мм	1	1	1	1	1	1					1,8 кг
Б.4		3	1.432.2-17.2 СУВ.13	Уголок 160×10 ГОСТ 8509-72 ℓ=8980 мм	2										221,8 кг
				ℓ=10180 мм		2									251,4 кг
			-01	ℓ=11380 мм			2								281,1 кг
			-02	ℓ=8080 мм				2							199,6 кг
			-03	ℓ=9280 мм					2						229,2 кг
			-04	ℓ=10480 мм						2					258,7 кг
			-05	Наплавленный металл 2%	9,0	10,2	11,4	8,1	9,3	10,5					кг

Рук. ОНОК	Смилянский	[signature]	04.03.81	1.432.2-17.2 СУВ.10
Гл. инж. пр.	Дранчук	[signature]	03.03.81	Верхняя часть составной приколонной угловой стойки СУВ.
Рук. гр.	Рево	[signature]	02.03.81	
Ст. инж.	Силантьева	[signature]	02.03.81	

Стадия	Лист	Листов
Р		1

ЦНИИПРОМЗДАНИЙ

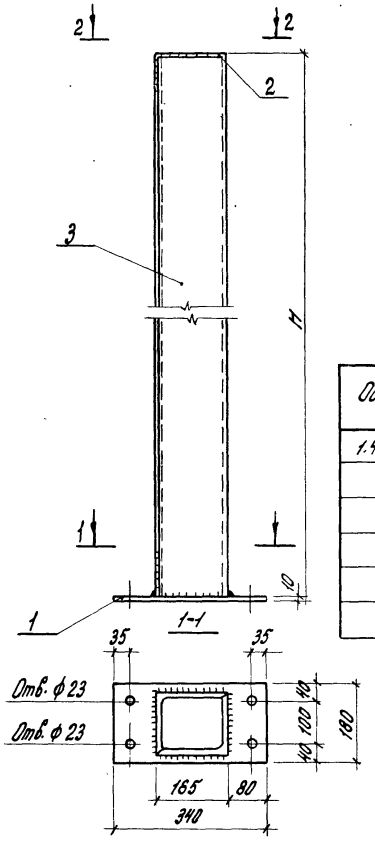

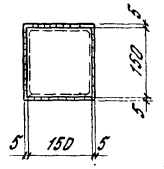

Обозначение	Марка	H мм	Масса кг
1.432.2-17.2 СУВ.10	СУВ-1	9000	459,2
-01	СУВ-2	10200	519,7
-02	СУВ-3	11400	580,2
-03	СУВ-4	8100	413,9
-04	СУВ-5	9300	474,3
-05	СУВ-6	10500	534,8

1. Электроды типа Э42.
2. В районах строительства с температурой наружного воздуха (наиболее холодной пятидневки) ниже -40°С следует принимать марку стали В Ст3 сп 5, электроды типа Э42А.
3. Толщина сварных швов $h_ш$ = 6мм.

Рук. ОНОК	Смилянский	[signature]	04.03.81
Гл. инж. пр.	Дранчук	[signature]	03.03.81
Рук. гр.	Рево	[signature]	02.03.81
Ст. инж.	Силантьева	[signature]	02.03.81

1.432.2-17.2 СУВ.10СБ

Верхняя часть составной приколонной угловой стойки СУВ
Сборочный чертеж

Стадия	Масса	Масштаб
Р	см. табл.	1:10

Лист | Листов 1

Сталь марки В Ст3кп2

ЦНИИПРОМЗДАНИЙ

Инв. № подл. | Подпись и дата | Взам. инв. №

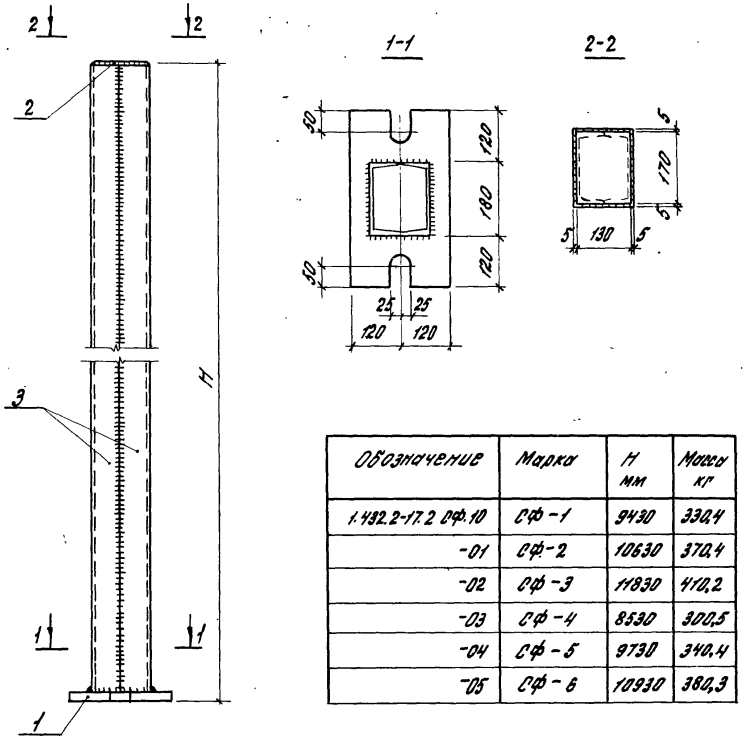

Обозначение	Марка	H мм	Масса кг
1.432.2-17.2 СФ.10	СФ-1	9430	330,4
-01	СФ-2	10630	370,4
-02	СФ-3	11830	410,2
-03	СФ-4	8530	300,5
-04	СФ-5	9730	340,4
-05	СФ-6	10930	380,3

1. Электроды типа Э42
2. Толщина сварных швов $h_ш$=6мм.
3. В районах строительства с температурой наружного воздуха (наиболее холодной пятидневки) ниже -40° следует принимать марку стали ВСТ3сп5. электроды типа Э42А.

1.432.2-17.2 СФ.10СБ

Рук. ОНОК	Смилянский		04.03.81
Гл. инж.	Дранчук		03.03.81
Рук. гр.	Рево		02.03.81
Ст. инж.	Силантьева		02.03.81

Стойка приколонная фахверковая СФ. Сборочный чертеж.

Стадия	Масса	Масштаб
Р	см.табл.	1:10
Лист	Листов 1	

Сталь марки ВСТ3кп2

ЦНИИПРОМЗДАНИЙ

Инв.№ подл. | Подпись и дата | Взам.инв.№

Формат	Зона	Поз.	Обозначение	Наименование	Кол. на исполнение 1.432.2-17.2 СФ.10										Примечание
					-	01	02	03	04	05					
				Документация											
			1.432.2-17.2 ПЗ	Пояснительная записка	×	×	×	×	×	×					
11			1.432.2-17.2 СФ.10СБ	Сборочный чертеж	×	×	×	×	×	×					
				Детали											
Б4	1		1.432.2-17.2 СФ.11	Полоса-240×20 ℓ=420мм ГОСТ 103-76,	1	1	1	1	1	1					15,8кг
Б4	2		1.432.2-17.2 СФ.12	Полоса-130×10 ГОСТ 103-76, ℓ=170мм	1	1	1	1	1	1					1,7кг
Б4	3		1.432.2-17.2 СФ.13	Швеллер С18 ГОСТ 8240-72, ℓ=9400мм	2										153,2кг
			-01	ℓ=10600мм		2									172,8кг
			-02	ℓ=11800мм			2								192,4кг
			-03	ℓ=8500мм				2							138,5кг
			-04	ℓ=9700мм					2						158,1кг
			-05	ℓ=10900мм						2					177,6кг
				Наплавленный металл 2%	6,5	7,3	8,0	5,9	6,7	7,5					кг

Рук. ОНОК	Смилянский		04.03.81
Гл. инж.	Дранчук		03.03.81
Рук. гр.	Рево		02.03.81
Ст. инж.	Силантьева		02.03.81

1.432.2-17.2 СФ.10

Стойка приколонная фахверковая СФ

Стадия	Лист	Листов
Р		1

ЦНИИПРОМЗДАНИЙ

Инв.№ подл. | Подпись и дата | Взам.инв.№

Обозначение	Наименование	Кол. на изделие 1.432.2-17.2 сфн.10			Примечание
		-	01	02	
	Документация				
1.432.2-17.2 ПЗ	Пояснительная записка	х	х	х	
1.432.2-17.2 сфн.10 СБ	Сборочный чертеж	х	х	х	
	Детали				
1.432.2-17.2 сфн.11	Горбыль-240х22 ГОСТ 103-76, ℓ= 120 мм	1	1	1	15,9 кг
1.432.2-17.2 сфн.12	Горбыль-180х10 ГОСТ 103-76, ℓ= 340 мм	1	1	1	4,8 кг
1.432.2-17.2 сфн.13	Швеллер С18 ГОСТ 8240-72, ℓ= 4000 мм	2			65,2 кг
-01	ℓ= 7600 мм		2		123,9 кг
-02	ℓ= 11200 мм			2	182,5 кг
	Наплавленный металл 2%	8,0	5,4	7,7	кг

Обозначение	Марка	l мм	Масса кг
1.432.2-17.2 сфн.10	сфн-1	4030	154,0
-01	сфн-2	7630	273,8
-02	сфн-3	11230	392,8

1. Электроды типа Э42.
2. Толщина сварных швов $k_ш$ = 6мм.
3. В районах строительства с температурой наружного воздуха (наиболее холодной пятидневки) ниже -40° следует принимать марку стали Вст 3сп 5, электроды типа Э42А.

Рук. ОНОК	Смиянский		04.03.81
Гл. инж.	Дрончук		03.03.81
Рук. гр.	Рево		02.03.81
Ст. инж.	Силантьева		01.03.81

1.432.2-17.2 сфн.10

Нижняя часть составной прикалонной фахверковой стойки сфн. Сборочный чертеж

Стадия: Р | Масса: см. табл. | Масштаб: 1:10

Лист | Листов 1

Сталь марки Вст 3кп 2

ЦНИИПРОМЗДАНИЙ

Инв. № подл. | Подпись и дата | Взам. инв. №

1.432.2-17.2 сфн.10

Нижняя часть составной прикалонной фахверковой стойки сфн

Стадия: Р | Лист | Листов 1

ЦНИИПРОМЗДАНИЙ

Рук. ОНОК	Смиянский		04.03.81
Гл. инж.	Дрончук		03.03.81
Рук. гр.	Рево		02.03.81
Ст. инж.	Силантьева		01.03.81

Формат | Зона | Поз. | Обозначение | Кол. | Примечание

Обозначение	Наименование	Кол. на исполнение 1.432.2-17.2 СФВ.10					Примечание
		–	-01	-02	-03	-04	-05	
	Документация							
1.432.2-17.2 ПЗ	Пояснительная записка	Х	Х	Х	Х	Х	Х	
1.432.2-17.2 СФВ10СБ	Сборочный чертеж	Х	Х	Х	Х	Х	Х	
	Детали							
1.432.2-17.2 СФВ.11	Полоса – 180×10 ℓ=340мм ГОСТ 103-76	1	1	1	1	1	1	4,8 кг
1.432.2-17.2 СФВ12	Полоса – 130×10 , ℓ=170 мм ГОСТ 103-76	1	1	1	1	1	1	4,7 кг
1.432.2-17.2 СФВ13	Швеллер [18 ГОСТ 8240-72 ℓ=8980мм	2						146,3 кг
	ℓ=10180 мм		2					166,0 кг
	ℓ=11380 мм			2				183,5 кг
	ℓ=8080 мм				2			131,7 кг
	ℓ=9280 мм					2		152,9 кг
	ℓ=10480 мм						2	172,8 кг
	Наплавленный металл 2%	6,0	6,7	7,5	5,4	6,2	7,0	

Рук. ОПОК	Смилянский		04.03.91
Гл. инж.	Драгчук		03.03.91
Рук. пр.	Ребо		02.03.91
Ст. инж.	Долинтаевец		01.03.91

1.432.2-17.2 СФВ.10

Верхняя часть составной приколонной фахверковой стойки СФВ

Стадия	Лист	Листов
Р		1

ЦНИИПРОМЗДАНИЙ

Инв.№ подл. | Подпись и дата | Взам. инв.№

Формат А1

1-1

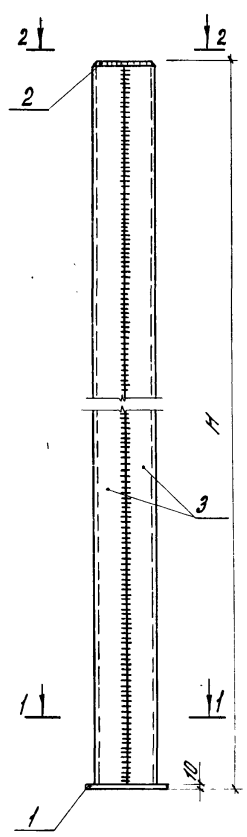

2-2

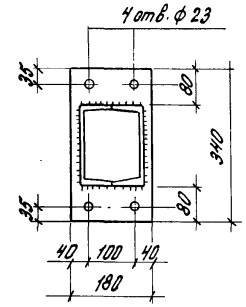

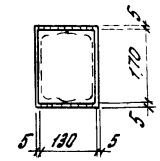

Обозначение	Марка	H мм	Масса кг
1.432.2-17.2 СФВ.10	СФВ – 1	9000	305,2
-01	СФВ – 2	10200	345,1
-02	СФВ – 3	11400	381,0
-03	СФВ – 4	8100	275,3
-04	СФВ – 5	9300	314,5
-05	СФВ – 6	10500	355,1

1. Электроды типа Э42
2. В районах строительства с температурой наружного воздуха (наиболее холодной пятидневки) ниже -40°С следует принимать марку стали Вст3сп5, электроды типа Э42А.
3. Толщина сварных швов $h_ш$=6мм.

Инв.№ подл. | Подпись и дата | Взам. инв.№

Рук. ОПОК	Смилянский		04.03.91
Гл. инж.	Драгчук		03.03.91
Рук. пр.	Ребо		02.03.91
Ст. инж.	Долинтаевец		02.03.91

1.432.2-17.2 СФВ.10СБ

Верхняя часть составной приколонной фахверковой стойки СФВ. Сборочный чертеж

Стадия	Масса	Масштаб
Р	см. табл.	1:10
Лист	Листов 1	

Сталь марки Вст3кп2

ЦНИИПРОМЗДАНИЙ

Формат	Зона	Поз.	Обозначение	Наименование	Кол. на исполнение 1.432.2-17.2 К.10			Примечан.
					–	01		
				Документация				
11			1.432.2-17.2 ПЗ	Пояснительная записка	X	X		
11			1.432.2-17.2 К.10СБ	Сборочный чертеж	X	X		
				Детали				
				Уголки ГОСТ 8510-72				
Б4		1	1.432.2-17.2 К.11	L 160×100×10, ℓ=260 мм	1	1		5,1 кг
				Полосовая сталь ГОСТ 103-76				
Б4		2	1.432.2-17.2 К.12	−80×10, ℓ=140 мм		1		0,9 кг

				1.432.2-17.2 К.10	
Рук. ОПОК	Смиланский		04.03.81		
Гл. инж.	Дрончук		03.03.81		
Рук. гр.	рево		02.03.81	Консоль К	Стадия: Р; Лист: 1; Листов: 1
Ст. инж.	Силантьева		02.03.81		ЦНИИПРОМЗДАНИЙ

Инв. № подл. | Подпись и дата | Взам. инв. №

Рук. ОПОК	Смиланский		04.03.81		
Гл. инж.	Дрончук		03.03.81		
Рук. гр.	рево		02.03.81	Консоль К	Стадия: Р; Лист: 1; Листов: 1
Ст. инж.	Силантьева		02.03.81	Сборочный чертеж	ЦНИИПРОМЗДАНИЙ

Сталь марки ВСт3кп2

1.432.2-17.2 К.10СБ

1. Электроды типа Э42.
2. В рабочих строительствах с температурой наружного воздуха (наиболее холодной пятидневки) ниже −10°С следует применять марку стали Вст3 сп 5, электроды типа Э42А.
3. Толщина сварных швов $h_ш$ = 6 мм.

Обозначение	Марка	Масса кг
1.432.2-17.2 К.10 -01	К1	5,1
	К2	6,0

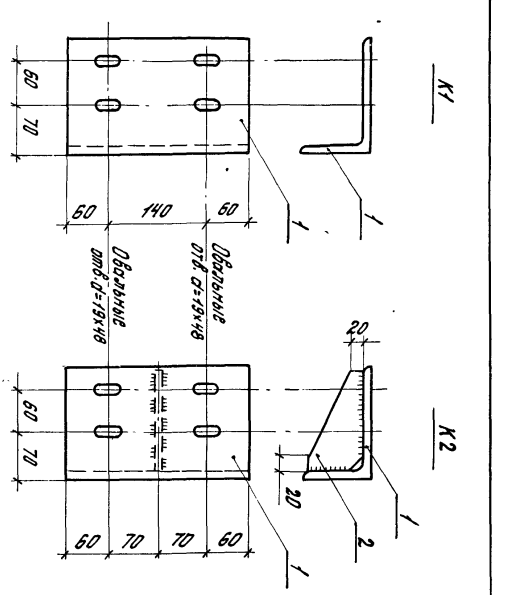

Формат	Зона	Поз.	Обозначение	Наименование	Кол. на исполнение 1.432.2-17.2 УК.10										Примечание
					–	01	02	03							
				Документация											
11			1.432.2-17.2 ПЗ	Пояснительная записка	X	X	X	X							
11			1.432.2-17.2 УК.10СБ	Сборочный чертеж	X	X	X	X							
				Детали											
				Уголки по ГОСТ 8510-72											3,6 кг
5.4		1	1.432.2-17.2 УК.11	∟ 180×110×10, ℓ=160мм	1		1								3,6 кг
5.4			-01	∟ 180×110×10, ℓ=160мм		1		1							3,6 кг
5.4		2	1.432.2-17.2 УК.12	∟ 80×50×5, ℓ=70мм	1	1	1	1							0,34 кг

Рук. ОНОК	Смилянский		04.03.81
Гл. инж. пр.	Дранчук		03.03.81
Рук. гр.	Рево		02.03.81
Ст. инж.	Силантьева		02.03.81

1.432.2-17.2 УК.10

Консоль угловая УК

Стадия	Лист	Листов
Р		1

ЦНИИПРОМЗДАНИЙ

УК1
УК2 (обратно чертежу)

УК3
УК4 (обратно чертежу)

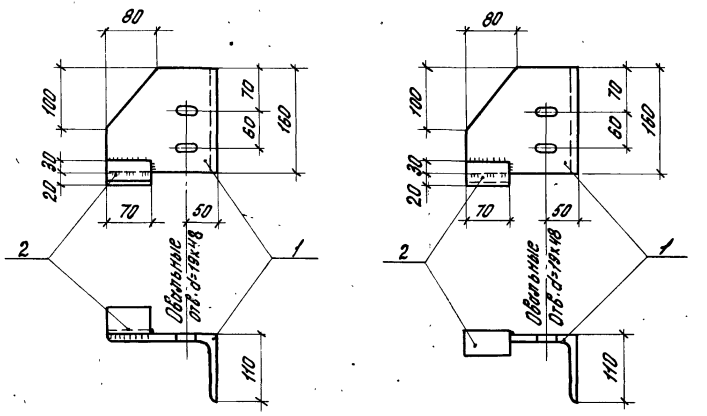

1. Электроды типа Э42.
2. В районах строительства с температурой наружного воздуха (наиболее холодной пятидневки) ниже -40°С следует принимать марку стали ВСт3 сп 5, электроды типа Э42А.
3. Толщина сварных швов $h_ш$ = 4 мм.

Обозначение	Марка
1.432.2-17.2 УК.10	УК1
-01	УК2
-02	УК3
-03	УК4

Инв. № подл.	Подпись и дата	Взам. инв. №

1.432.2-17.2 УК.10 СБ

Рук. ОНОК	Смилянский		04.03.81
Гл. инж. пр.	Дранчук		03.03.81
Рук. гр.	Рево		02.03.81
Ст. инж.	Силантьева		02.03.81

Консоль угловая УК
Сборочный чертеж

Стадия	Масса	Масштаб
Р	3,9	

Лист | Листов 1

Сталь марки ВСт3кп2

ЦНИИПРОМЗДАНИЙ

Формат	Зона	Поз.	Обозначение	Наименование	Кол. на исполнение 1.432.2-17.2 УК.20				Примечание
					–	01	02	03	
				Документация					
11			1.432.2-17.2 ПЗ	Пояснительная записка	×	×	×	×	
11			1.432.2-17.2 УК20СБ	Сборочный чертеж	×	×	×	×	
				Детали					
				Уголки ГОСТ 8510-72					
64		1	1.432.2-17.2 УК.11	∠ 180×110×10, ℓ=160 мм	1	1			3,6 кг
64			-01	∠ 180×110×10, ℓ=160 мм			1	1	3,6 кг
64		2	1.432.2-17.2 УК.12	∠ 80×50×6, ℓ=70 мм	1	1	1	1	0,34 кг
64		3	1.432.2-17.2 УК.13	∠ 63×40×6, ℓ=70 мм	1		1		0,32 кг
64			-01	∠ 63×6, ℓ=70м ГОСТ 8509		1		1	0,4 кг
		4	1.432.2-17.2 УК.14	-40×6, ℓ=70 ГОСТ 103-76	1	1	1	1	0,13 кг

1.432.2-17.2 УК.20

Консоль угловая УК

Стадия	Лист	Листов
Р		1

ЦНИИПРОМЗДАНИЙ

Рук.ОНОК	Смилянский		04.03.81
Гл.инж.	Дранчук		03.03.81
Рук.гр.	Рево		02.03.81
Ст.инж.	Силантьева		02.03.81

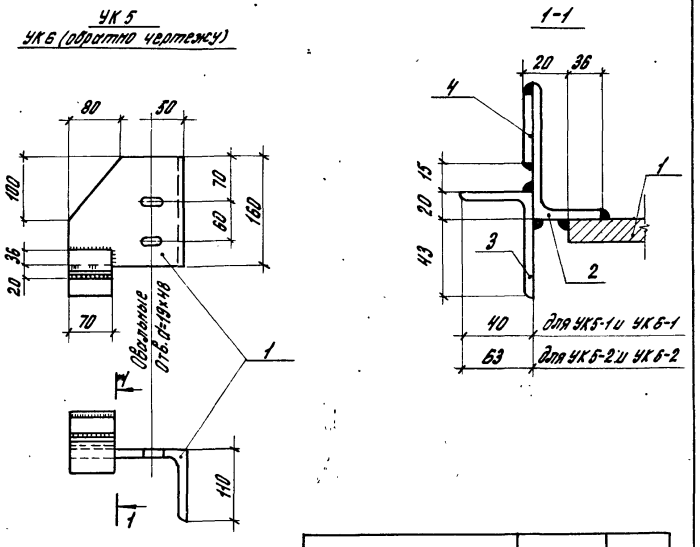

Обозначение	Марка	Масса
1.432.2-17.2 УК 20	УК5-1	4,39
-01	УК5-2	4,47
-02	УК6-1	4,39
-03	УК6-2	4,47

1. Электроды типа Э42
2. В районах строительства с температурой наружного воздуха (наиболее холодной пятидневки ниже -40°С следует принимать марку стали ВСт3Сп5, электроды типа Э42А.
3. Толщина сварных швов $h_ш$ = 4мм.

Инв.№ подл.	Подпись и дата	Взам.инв.№

1.432.2-17.2 УК20СБ

Рук.ОНОК	Смилянский		03.03.81
Гл.инж.	Дранчук		03.03.81
Рук.гр.	Рево		02.03.81
Ст.инж.	Силантьева		02.03.81

Консоль угловая УК
Сборочный чертеж

Сталь марки ВСт3кп2

Стадия	Масса	Масштаб
Р	см.табл.	
Лист	Листов 1	

ЦНИИПРОМЗДАНИЙ

17714 13

Инв.№ подл.	Подпись и дата	Взам.инв.№

Формат	Зона	Поз.	Обозначение	Наименование	Кол. на исполнение 1.432.2-17.2 РР										Примечание
					–	01	02	03	04	05					
				Документация											
11			1.432.2 17.2 ПЗ	Пояснительная записка	X	X	X	X	X	X					
11			1. 432.2 17.2 ОО	Групповой чертеж	X	X	X	X	X	X					
				Детали											
				Швеллеры ГОСТ 8278-75											
64			1. 432.2-17.2 РР	ГН С 160×60×4; ℓ=5960 мм	1										49,6 кг
			-01	ГН С160×60×5; ℓ=5960мм		1									61,4 кг
			-02	ГН С160×80×5, ℓ=5960мм			1								70,9 кг
			-03	ГН С 160×60×4, ℓ=6210 мм				1							51,7 кг
			-04	ГН С 160×60×5, ℓ=6210 мм					1						64,7 кг
			-05	ГН С160×80×5, ℓ=6210 мм						1					73,9 кг

				1.432.2-17.2 РР			
Рук. ОПОК	Смиланский		04.03.81				
Гл.инж.	Дрончук		03.03.81				
Рук. гр.	Ревво		02.03.81	Ригель рядовой РР	Стадия	Лист	Листов
Ст. инж.	Силантьева		02.03.81		Р		1
					ЦНИИПРОМЗДАНИЙ		

Инв.№ подл.	Подпись и дата	Взам. инв.№

Рук. ОПОК Смиланский 04.03.81
Гл. инж. Дрончук 03.03.81
Рук. гр. Ревво 02.03.81
Ст. инж. Силантьева 02.03.81

Ригель рядовой РР

1.432.2-17.2 РР

Стадия Р | Масса | Масштаб
Лист | Листов 1 | см. табл. | 1:10

Отпуск марки взам 2

ЦНИИПРОМЗДАНИЙ

В деталях ограничительных планок ригеля сталь марки ВСт3кп2 ГОСТ 380-71*.

Обозначение	Марка	Размеры, мм ℓ	Размеры, мм в	Масса кг
1.432.2-17.2 РР	РР-1-1	5960	6110	49,6
-01	РР-1-2			61,4
-02	РР-1-3			70,9
-03	РР-2-1	6210		51,7
-04	РР-2-2			64,7
-05	РР-2-3			73,9



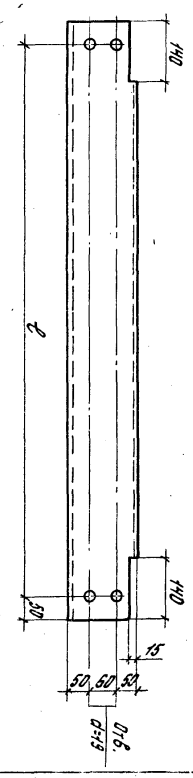

Формат	Зона	Поз.	Обозначение	Наименование	Количество на исполнение 1.432.2-17.2 РН.10												Примечание
					–	01	02	03	04	05	06	07	08	09	10	11	
				Документация													
11			1.432.2-17.2 ПЗ	Пояснительная записка	×	×	×	×	×	×	×	×	×	×	×	×	
12			1.432.2-17.2 РН. 10ВБ	Сборочный чертеж	×	×	×	×	×	×	×	×	×	×	×	×	
				Детали													
				Швеллеры гнутые ГОСТ 8278-75														
Б.Ч		1	1.432.2-17.2 РН. 11	гнС 160×60×4, ℓ=5960	1			1									49,6 кг
			-01	гнС 160×60×5, ℓ=5960		1			1								61,4 "
			-02	гнС 160×80×5, ℓ=5960			1			1							70,9 "
			-03	гнС 160×60×4, ℓ=6210							1			1			51,7 "
			-04	гнС 160×60×5, ℓ=6210								1			1		64,2 "
			-05	гнС 160×80×5, ℓ=6210									1			1	73,9 "
Б4		2	1.432.2-17.2 РН. 12	гнС 160×60×4, ℓ=5680	1			1									47,2 "
			-01	гнС 160×60×5, ℓ=5680		1			1								60,4 "
			-02	гнС 160×80×5, ℓ=5680			1			1							67,6 "
			-03	гнС 160×60×4, ℓ=5930							1			1			49,3 "
			-04	гнС 160×60×5, ℓ=5930								1			1		61,1 "
			-05	гнС 160×80×5, ℓ=5930									1			1	70,6 "
Б4		3	1.432.2-17.2 РН. 13	Уголок L 45×4, ℓ=5960 ГОСТ 8509-72	1	1	1										16,3 "
			-01	Уголок L 45×4, ℓ=6210 —"—							1	1	1				17,0 "
			-02	Уголок L 63×40×4, ℓ=5960 ГОСТ 8510-72				1	1	1							18,9 "
			-03	Уголок L 63×40×4; ℓ=6210 —"—										1	1	1	19,7 "
Б4		4	1.432.2-17.2 РН. 14	Уголок L 45×4, ℓ=5960 ГОСТ 8509-72	1	1	1	1	1	1							16,3 "
			-01	Уголок L 45×4, ℓ=6210 —"—							1	1	1	1	1	1	17,0 "
Б4		5	1.432.2-17.2 РН. 15	Полоса-115×4, ℓ=160 ГОСТ 103-76	2	2		2	2		2	2		2	2		0,6 кг 1 шт
			-01	Полоса-155×4, ℓ=160 ГОСТ 103-76			2			2			2			2	0,8 кг 1 шт

Рук. отд.	Смилянский		04.03.81
Гл. инж.	Дасичук		03.03.81
Рук. пр.	Рево		02.03.81
Ст. инж.	Силантьева		02.03.81

1.432.2-17.2 РН.10

Ригель подоконный РН при ширине окон 6 м

Стадия	Лист	Листов
Р		1

ЦНИИПРОМЗДАНИЙ

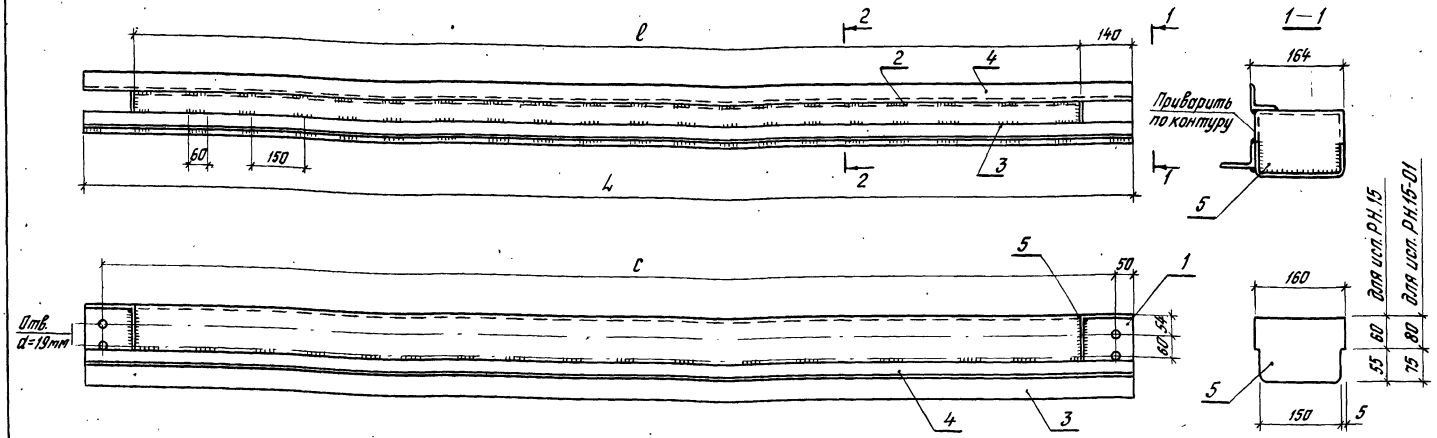

Обозначение	Марка	Размеры, мм L	l	c	Масса кг	Обозначение	Марка	Размеры, мм L	l	c	Масса кг
1.432.2-17.2 РН.10	РН-1-1	5960	5680	5860	130,6	-06	РН-3-1	6210	5930	6110	136,2
-01	РН-1-2				155,6	-07	РН-3-2				160,5
-02	РН-1-3				172,7	-08	РН-3-3				180,1
-03	РН-2-1				133,6	-09	РН-4-1				138,9
-04	РН-2-2				158,2	-10	РН-4-2				163,6
-05	РН-2-3				175,3	-11	РН-4-3				182,8

1. Электроды типа Э42.
2. В районах строительства с температурой наружного воздуха (наиболее холодной пятидневки) ниже —40°С следует принимать марку стали В Ст.3 кп5, электроды типа Э42А или Э50А.
3. Толщина сварных швов $h_ш = 3 \div 5$мм в зависимости от толщины свариваемых профилей.

Рук. ОНОК	Смилянский		04.03.91
Гл. инж. пр.	Гранчук		04.03.91
Рук. гр.	Рево		02.03.91
Ст. инж.	Силантьева		02.03.91

1.432.2-17.2 РН.10 СБ

Ригель надоконный РН при ширине окон 6м Сборочный чертеж.

Сталь марки В Ст.3 кп2

Стадия	Масса	Масштаб
Р	См. табл.	1:10
Лист	Листов 1	

ЦНИИПРОМЗДАНИЙ

Инв. № подл. | Подпись и дата | Взам. инв. №

Формат	Зона	Поз.	Обозначение	Наименование	Количество по исполнение 1.432.2-17.2 РН.20												Примечание
					–	01	02	03	04	05	06	07	08	09	10	11	
				Документация													
11			1.432.2-17.2 ПЗ	Пояснительная записка	×	×	×	×	×	×	×	×	×	×	×	×	
12			1.432.2-17.2 РН. 20СБ	Сборочный чертеж	×	×	×	×	×	×	×	×	×	×	×	×	
				Детали													
				Швеллеры гнутые ГОСТ 8278-75														
Б.Ч		1	1.432.2-17.2 РН. 21	ГН С 160×60×4, ℓ= 5960	1			1									42,6 кг
			-01	ГН С 160×60×5, ℓ= 5960		1			1								61,4 "
			-02	ГН С 160×80×5, ℓ= 5960			1			1							70,9 "
			-03	ГН С 160×60×4, ℓ= 6210							1			1			51,7 "
			-04	ГН С 160×60×5, ℓ= 6210								1			1		64,2 "
			-05	ГН С 160×80×5, ℓ= 6210									1			1	73,9 "
Б.Ч		2	1.432.2-17.2 РН. 22	ГН С 160×60×4, ℓ= 5680	1			1									47,2 "
			-01	ГН С 160×60×5, ℓ= 5680		1			1								60,4 "
			-02	ГН С 160×80×5, ℓ= 5680			1			1							67,6 "
			-03	ГН С 160×60×4, ℓ= 5930							1			1			49,3 "
			-04	ГН С 160×60×5, ℓ= 5930								1			1		61,1 "
			-05	ГН С 160×80×5, ℓ= 5930									1			1	70,6 "
Б.Ч		3	1.432.2-17.2 РН. 23	Уголок L 45×4, ГОСТ 8509-72	1	1	1	1	1	1							ℓ-по проекту
			-01	Уголок L 63×40×4, ГОСТ 8510-72							1	1	1	1	1	1	ℓ-по проекту
Б.Ч		4	1.432.2-17.2 РН. 24	Уголок L 45×4, ГОСТ 8509-72	2	2	2	2	2	2	2	2	2	2	2	2	ℓ-по проекту
Б.Ч		5	1.432.2-17.2 РН. 25	Уголок L 45×4, ГОСТ 8509-72	1	1	1	1	1	1	1	1	1	1	1	1	ℓ-по проекту
Б.Ч		6	1.432.2-17.2 РН. 26	Полоса -115×4, ℓ=160 ГОСТ 103-76	2	2		2	2		2	2		2	2		0,6кг, 1шт.
			-01	Полоса -155×4, ℓ=160 ГОСТ 103-76			2			2			2			2	0,8кг, 1шт.

Рук. отд.	Смиланский		04.03.81
Гл. инж. пр.	Драпчук		03.03.81
Рук. пр.	Рево		02.03.81
Ст. инж.	Силантьева		02.03.81

1.432.2-17.2 РН.20

Ригель надоконный РН при ширине окон ℓ 6м

Стадия	Лист	Листов
Р		1

ЦНИИПРОМЗДАНИЙ

17714 17

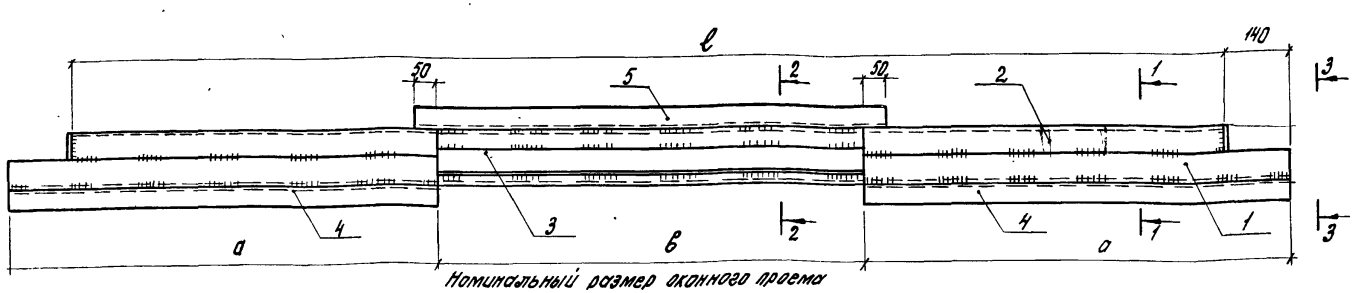

1-1

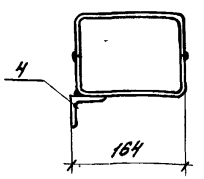

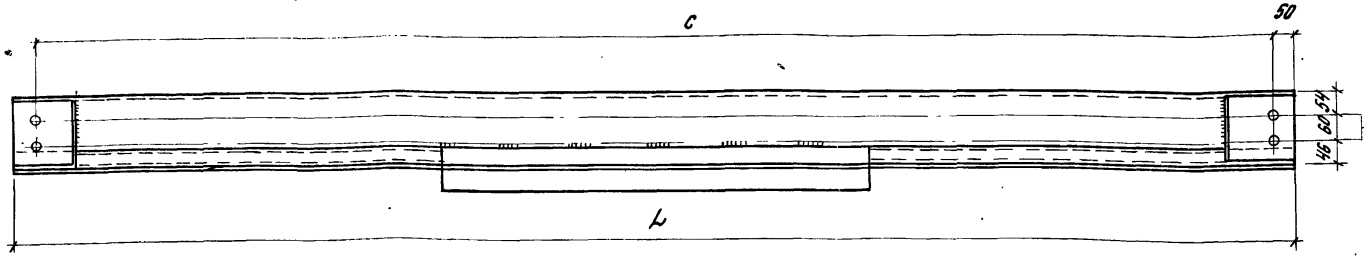

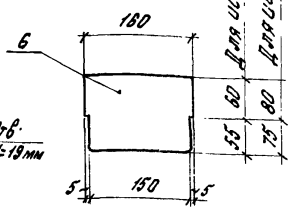

Обозначение	Марка	Размеры, мм					Обозначение	Марка	Размеры, мм				
		L	e	c	a	в			L	e	c	a	в
1.432.2-17.2 РН.20	РН-5-1	5960	5680	5860	по проекту	по проекту	-06	РН-7-1	6210	5930	6110	по проекту	по проекту
-01	РН-5-2						-07	РН-7-2					
-02	РН-5-3						-08	РН-7-3					
-03	РН-6-1						-09	РН-8-1					
-04	РН-6-2						-10	РН-8-2					
-05	РН-6-3						-11	РН-8-3					

2-2

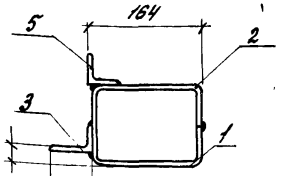

3-3

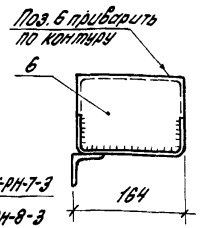

1. Электроды типа Э42.
2. В районах строительства с температурой наружного воздуха (наиболее холодной пятидневки) ниже -40°С следует принимать марку стали В Ст3 сп 5, электроды типа Э42А или Э50А.
3. Толщина сварных швов $h_w = 3 \div 5$ мм в зависимости от толщины свариваемых профилей.

Рук. ОНОК	Стилянский		04.03.81
Гл. инж.	Драпчук		03.03.81
Рук. гр.	Ревво		02.03.81
Ст. инж.	Сулинтьева		02.03.81

1.432 2-17.2 РН.20 СБ

Ригель надоконный РН при ширине окон 1,6 м. Сборочный чертеж

Сталь марки В Ст3кп2

Стадия	Масса	Масштаб
Р		1:10
Лист	Листов 1	

ЦНИИПРОМЗДАНИЙ

Инв. № подл. | Подпись и дата | Взам. инв. №

17714 12

Формат	Зона	Поз.	Обозначение	Наименование	Количество на исполнение 1.432.2-17.2.РП.10						Примечание
					–	01	02	03	04	05	
				Документация							
11			1.432.2-17.2 ПЗ	Пояснительная записка	X	X	X	X	X	X	
12			1.432.2-17.2 РП.10СБ	Сборочный чертеж	X	X	X	X	X	X	
				Детали							
				Швеллеры гнутые ГОСТ 8278-75							
Б.Ч		1	1.432.2-17.2 РП.11	ГН С 160×60×4, ℓ=5960	1						49,6 кг
			-01	ГН С 160×60×5, ℓ=5960		1					61,4 кг
			-02	ГН С 160×80×5, ℓ=5960			1				70,9 кг
			-03	ГН С 160×60×4, ℓ=6210				1			51,7 кг
			-04	ГН С 160×60×5, ℓ=6210					1		64,2 кг
			-05	ГН С 160×80×5, ℓ=6210						1	73,9 кг
Б.Ч		2	1.432.2-17.2 РП.12	ГН С 160×60×4 ℓ=5680	1						47,2 кг
			-01	ГН С 160×60×5 ℓ=5680		1					60,4 кг
			-02	ГН С 160×80×5 ℓ=5680			1				67,6 кг
			-03	ГН С 160×60×4 ℓ=5930				1			49,3 кг
			-04	ГН С 160×60×5 ℓ=5930					1		61,1 кг
			-05	ГН С 160×80×5 ℓ=5930						1	70,6 кг
Б.Ч		3	1.432.2-17.2 РП.13	Уголок L 45×4, ℓ=5960 ГОСТ 8509-72	1	1	1				16,3 кг
			-01	Уголок L 45×4, ℓ=6210				1	1	1	17,0 кг
Б.Ч		4	1.432.2-17.2 РП.14	Полоса-115×4, ℓ=160 ГОСТ 103-76	2	2		2	2		0,6 кг 1 шт.
			-01	Полоса-155×4, ℓ=160 "			2			2	0,8 кг 1 шт.
Б.Ч		5	1.432.2-17.2 РП.15	Полоса-120×6, ℓ=200 "	2	2	2	2	2	2	1,1 кг 1 шт.
Б.Ч		6	1.432.2-17.2 РП.16	Полоса-45×4, ℓ=200 "	2	2	2	2	2	2	0,3 кг 1 шт.

Рук. ОПОК	Смиланский		04.03.81
Гл. инж.	Дрончук		03.03.81
Рук. гр.	Рево		02.03.81
Ст. инж.	Силантьева		02.03.81

1.432.2-17.2 РП.10

Ригель поджатный РП

Стадия	Лист	Листов
Р		1

ЦНИИПРОМЗДАНИЙ

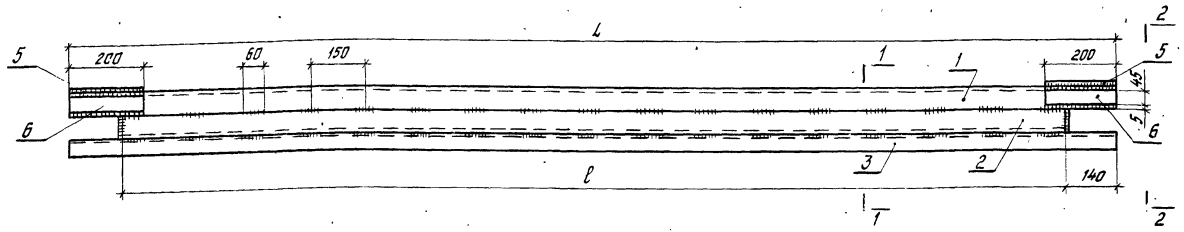

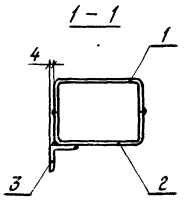

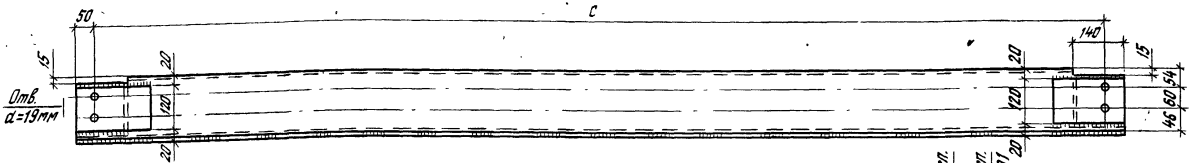

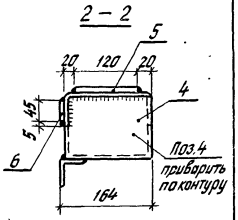

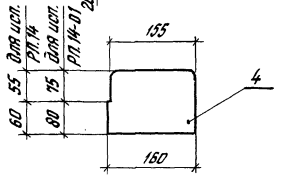

Обозначение	Марка	Размеры, мм			Масса кг
		L	l	c	
1.432.2-17.2 РП.10	РП-1-1	5960	5680	5860	117,1
-01	РП-1-2				142,1
-02	РП-1-3				159,2
-03	РП-2-1	6210	5930	6110	122,0
-04	РП-2-2				146,3
-05	РП-2-3				165,9

1. В районах строительства с температурой наружного воздуха (наиболее холодной пятидневки) ниже –40°С следует принимать марку стали В Ст.3 сп5, электроды типа Э42А или Э50А.
2. Толщина сварных швов $h_ш = 3 \div 5$мм в зависимости от толщины свариваемых профилей.

Рук.ОПОК	Стилянский		09.03.91
Гл.инж.пр.	Дранчук		09.03.91
Рук.2Р.	Ребо		09.03.91
Ст.инж.	Силантьева		09.03.91

1.432.2-12.2 РП.10.СБ

Ригель подоконный РП
Сборочный чертеж

Сталь марки В Ст3кп2

Стадия	Масса	Масштаб
Р	Ст.табл.	1:10
Лист	Листов 1	

ЦНИИПРОМЗДАНИЙ

Инв.№подл. | Подпись и дата | Взам.инв.№

Формат	Зона	Поз.	Обозначение	Наименование	Количество на исполнение 1.432.2-17.2 РС.10												Примечание
					—	01	02	03	04	05	06	07	08	09	10	11	
				Документация													
11			1.432.2-17.2 ПЗ	Пояснительная записка	×	×	×	×	×	×	×	×	×	×	×	×	
12			1.432.2-17.2 РС.10СБ	Сборочный чертеж	×	×	×	×	×	×	×	×	×	×	×	×	
				Детали													
				Швеллеры гнутые ГОСТ 8278-75														
БЧ		1	1.432.2-17.2 РС.11	ГН С 160×60×4, ℓ=5960	1			1									49,6кг
			-01	ГН С 160×60×5, ℓ=5960		1			1								61,4кг
			-02	ГН С 160×80×5, ℓ=5960			1			1							70,9кг
			-03	ГН С 160×60×4, ℓ=6210							1			1			51,9кг
			-04	ГН С 160×60×5, ℓ=6210								1			1		64,2кг
			-05	ГН С 160×80×5, ℓ=6210									1			1	73,9кг
БЧ		2	1.432.2-17.2 РС.12	ГН С 160×60×4, ℓ=5680	1			1									47,2кг
			-01	ГН С 160×60×5, ℓ=5680		1			1								60,4кг
			-02	ГН С 160×80×5, ℓ=5680			1			1							67,6кг
			-03	ГН С 160×60×4, ℓ=5930							1			1			49,3кг
			-04	ГН С 160×60×5, ℓ=5930								1			1		61,1кг
			-05	ГН С 160×80×5, ℓ=5930									1			1	70,6кг
БЧ		3	1.432.2-17.2 РС.13	Уголок L63×40×4, ℓ=5960 ГОСТ 8510-72	1	1	1										18,9кг
			-01	Уголок L63×40×4, ℓ=6210 ГОСТ 8510-72							1	1	1				19,7кг
			-02	Уголок L63×4, ℓ=5960 ГОСТ 8509-72				1	1	1							23,3кг
			-03	Уголок L63×4, ℓ=6210 ГОСТ 8509-72										1	1	1	24,2кг
БЧ		4	1.432.2-17.2 РС.14	Уголок L45×4, ℓ=5960 ГОСТ 8509-72	1	1	1	1	1	1							16,3кг
			-01	Уголок L45×4, ℓ=6210 ГОСТ 8509-72							1	1	1	1	1	1	17,0кг
БЧ		5	1.432.2-17.2 РС.15	Полоса-115×4, ℓ=160 ГОСТ 103-76	2	2		2	2		2	2		2	2		0,6кг 1шт
			-01	Полоса-155×4, ℓ=160 ГОСТ 103-76			2			2			2			2	0,8кг 1шт

Рук.отд	Стилянский		04.09.81
Гл.инж.пр.	Дрончук		03.09.81
Рук.гр.	Ребо		02.09.81
Ст.инж.	Силантьева		02.09.81

1.432.2-17.2 РС.10

Ригель стыковой РС для глухого участка стены

Стадия	Лист	Листов
Р		

ЦНИИПРОМЗДАНИЙ

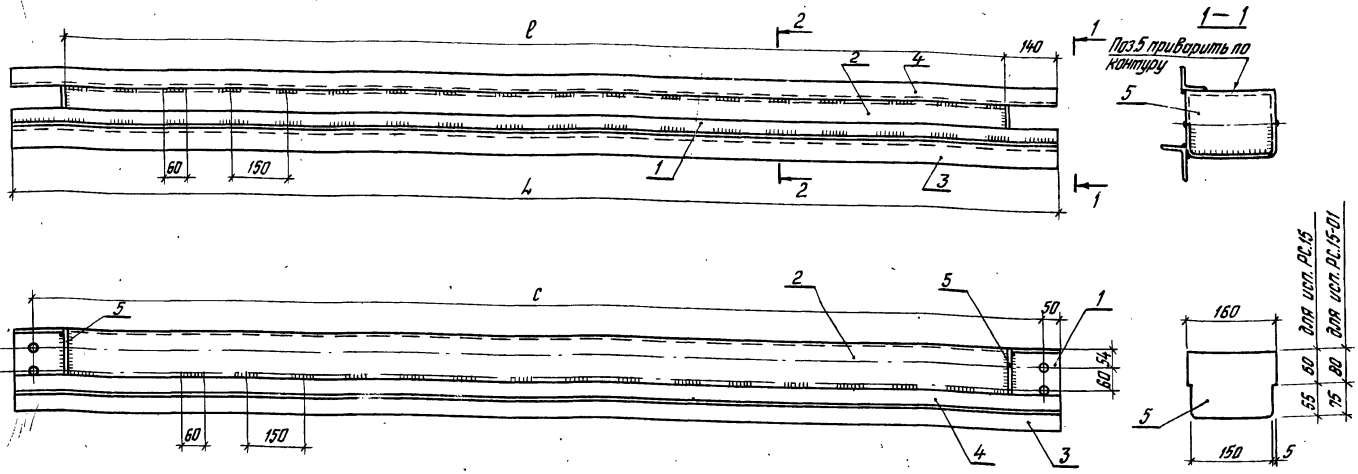

Обозначение	Марка	Размеры, мм			Масса кг	Обозначение	Марка	Размеры, мм			Масса кг
		L	l	c				L	l	c	
1.432.2-17.2 РС10	РС-1-1	5960	5680	5860	133,2	-06	РС-3-1	6210	5930	6110	139,1
-01	РС-1-2				158,2	-07	РС-3-2				163,2
-02	РС-1-3				175,3	-08	РС-3-3				182,8
-03	РС-2-1				137,6	-09	РС-4-1				143,6
-04	РС-2-2				162,6	-10	РС-4-2				167,7
-05	РС-2-3				179,7	-11	РС-4-3				188,5

2—2

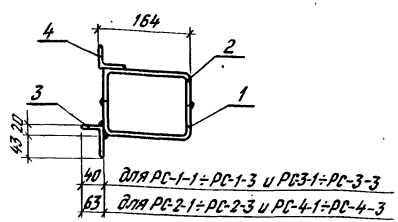

1. Электроды типа Э42.
2. В районах строительства с температурой наружного воздуха (наиболее холодной пятидневки) ниже –40°С следует принимать марку стали В Ст.3 сп.5, электроды типа Э42А или Э50А.
3. Толщина сварных швов $h_ш = 3 \div 5$мм в зависимости от толщины свариваемых профилей.

Рук. ОНОК	Стилянский		03.81	1.432 2-17 2 РС 10 СБ		
Гл. инж. пр.	Драничук		03.81	Ригель стыковой РС для глухого участка стены. Сборочный чертеж.	Стадия	Масса	Масштаб
Рук. гр.	Рева		03.81		Р	См. табл.	1:10
Гл. инж.	Силантьева		03.81		Лист	Листов 1	
				Сталь марки В Ст 3 кп 2	ЦНИИПРОМЗДАНИЙ		

Инв. № подл. | Подпись и дата | Взам. инв. №

Формат	Зона	Поз.	Обозначение	Наименование	Количество на исполнение 1.432.2-17.2 РС.20												Примечание
					–	01	02	03	04	05	06	07	08	09	10	11	
				Документация													
11			1.432.2-17.2 ПЗ	Пояснительная записка	×	×	×	×	×	×	×	×	×	×	×	×	
12			1.432.2-17.2 РС.20 СБ	Сборочный чертеж	×	×	×	×	×	×	×	×	×	×	×	×	
				Детали													
				Швеллеры гнутые ГОСТ 8278-75														
БЧ		1	1.432.2-17.2 РС.21	ГН С 160×60×4, ℓ=5960	1			1									49,6кг
			–01	ГН С 160×60×5, ℓ=5960		1			1								61,4кг
			–02	ГН С 160×80×5, ℓ=5960			1			1							70,9кг
			–03	ГН С 160×60×4, ℓ=6210							1			1			51,9кг
			–04	ГН С 160×60×5, ℓ=6210								1			1		64,2кг
			–05	ГН С 160×80×5, ℓ=6210									1			1	73,9кг
БЧ		2	1.432.2-17.2 РС.22	ГН С 160×60×4, ℓ=5680	1			1									47,2кг
			–01	ГН С 160×60×5, ℓ=5680		1			1								60,4кг
			–02	ГН С 160×80×5, ℓ=5680			1			1							67,6кг
			–03	ГН С 160×60×4, ℓ=5930							1			1			49,3кг
			–04	ГН С 160×60×5, ℓ=5930								1			1		61,1кг
			–05	ГН С 160×80×5, ℓ=5930									1			1	70,6кг
БЧ		3	1.432.2-17.2 РС.23	Уголок 63×40×4, ГОСТ 8510-72	1	1	1				1	1	1				ℓ-по проекту
			–01	Уголок 63×4 S ГОСТ 8509-72				1	1	1				1	1	1	ℓ-по проекту
БЧ		4	1.432.2-17.2 РС.24	Уголок 45×4, ℓ=5960 ГОСТ 8509-72	1	1	1	1	1	1							18,3кг 22,5
			–01	Уголок 45×4, ℓ=6210 ГОСТ 8509-72							1	1	1	1	1	1	17,0кг
БЧ		5	1.432.2-17.2 РС.25	Уголок 45×4, ГОСТ 8509-72	1	1	1				1	1	1				ℓ-по проекту
			–01	Уголок 63×40×4, ГОСТ 8510-72				1	1	1				1	1	1	ℓ-по проекту
БЧ		6	1.432.2-17.2 РС.26	Полоса-115×4, ℓ=160 ГОСТ 103-76	2	2		2	2		2	2		2	2		0,6кг 1шт
			–01	Полоса-155×4, ℓ=160 ГОСТ 103-76			2			2			2			2	0,8кг 1шт

Рук. ОНОК	Стилянский		04.03.81
Гл. инж. пр.	Дрончук		03.03.81
Рук. гр.	Рева		02.03.81
Ст. инж.	Силантьева		02.03.81

1.432.2-17.2 РС.20

Ригель стыковой РС для участка стены с проемом

Стадия	Лист	Листов
Р		1

ЦНИИПРОМЗДАНИЙ

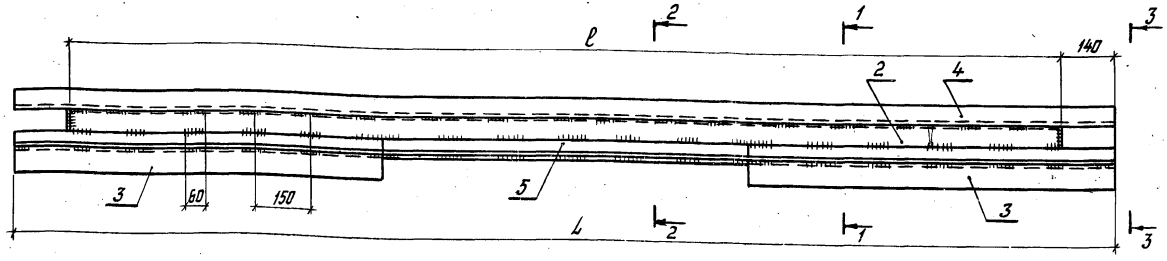

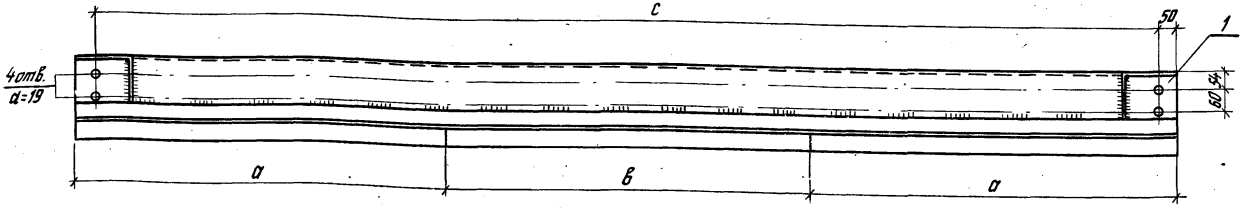

Обозначение	Марка	Размеры, мм				
		L	ℓ	c	a	в
1.432.2-17.2 РС.20	РС-5-1	5960	5680	5860	по проекту	по проекту
-01	РС-5-2					
-02	РС-5-3					
-03	РС-6-1					
-04	РС-6-2					
-05	РС-6-3					

Обозначение	Марка	Размеры, мм				
		L	ℓ	c	a	в
-06	РС-7-1	6210	5930	6110	по проекту	по проекту
-07	РС-7-2					
-08	РС-7-3					
-09	РС-8-1					
-10	РС-8-2					
-11	РС-8-3					

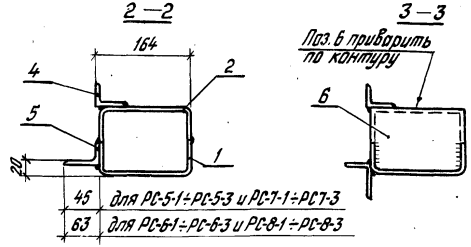

1. Электроды типа Э42
2. В районах строительства с температурой наружного воздуха (наиболее холодной пятидневки) ниже −40°С следует принимать марку стали В Ст.3сп5, электроды типа Э42А или Э50А.
3. Толщина сварных швов $h_ш = 3 \div 5$мм в зависимости от толщины свариваемых профилей.

Рук. ОНОК	Смилянский		04.03.81
Гл. инж. пр.	Дранчук		03.03.81
гр.	Рева		02.03.81
инж.	Силантьева		02.03.81

1.432.2-17.2 РС.20 СБ

Ригель стыковой РС для участка стены с проемом. Сборочный чертеж.

Стадия	Масса	Масштаб
Р		1:10
Лист	Листов 1	

Сталь марки В Ст.3кп2

ЦНИИПРОМЗДАНИЙ

Инв. № подл. | Подпись и дата | Взам. инв. №

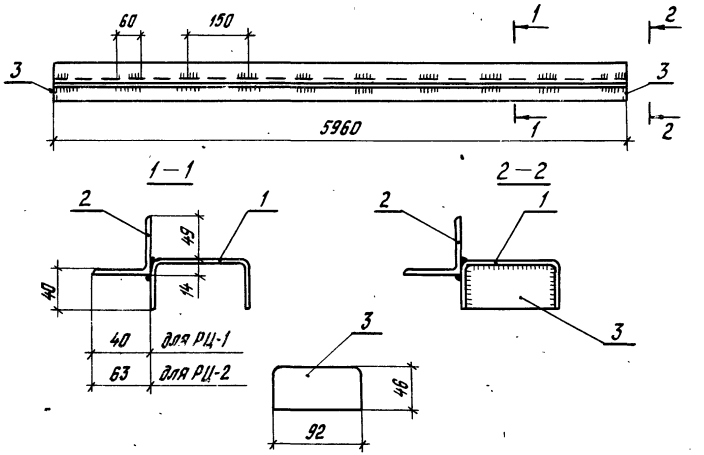

Обозначение	Марка	Масса кг
1.432.2-17.2.РЦ.10	РЦ-1	53,8
-01	РЦ-2	58,2

1. Электроды типа Э42.
2. В районах строительства с температурой наружного воздуха (наиболее холодной пятидневки) ниже –40°С следует применять марку стали В Ст.3 сп5, электроды типа Э42А.
3. Толщина сварных швов $h_ш$=4мм.

				1.432.2-17.2 РЦ.10 СБ		
Рук. ОНОК	Смилянский		01.03.81	Ригель цокольный РЦ Сборочный чертеж	Стадия	Масса	Масштаб
Гл. инж. пр.	Дрончук		03.03.81		Р	См. табл.	1:10
Рук. гр.	Рево		02.03.81		Лист	Листов 1	
Ст. инж.	Силантьева		02.03.81	Сталь марки В Ст3кп2	ЦНИИПРОМЗДАНИЙ		

Инв.№ подл. | Подпись и дата | Взам. инв.№

17714 25

Обозначение		Наименование	Кол. на исполнение 1.432.2-17.2 РЦ.10										Примечание
			—	01									
		Документация											
11		1.432.2-17.2 ПЗ	Пояснительная записка		×	×							
11		1.432.2-17.2 РЦ.10 СБ	Сборочный чертеж		×	×							
			Детали										
			Швеллеры ГОСТ 8278-75										
БЧ	1	1.432.2-17.2 РЦ.11	ГНС 100×50×4 ℓ=5960мм		1	1							34,6кг
			Уголки ГОСТ 8510-72										
БЧ	2	1.432.2-17.2 РЦ.12	L 63×40×4, ℓ=5960мм		1								18,9кг
			Уголки ГОСТ 8509-72										
БЧ		-01	L 63×4, ℓ=5960мм			1							23,2кг
БЧ	3	1.432.2-17.2 РЦ.13	Полоса – 46×4, ℓ=98мм ГОСТ 103-76		2	2							0,3кг (2шт)

				1.432.2-17.2 РЦ.10		
Рук. ОНОК	Смилянский		01.03.81	Ригель цокольный РЦ	Стадия	Лист	Листов
Гл. инж. пр.	Дрончук		03.03.81		Р		1
Рук. гр.	Рево		02.03.81		ЦНИИПРОМЗДАНИЙ		
Ст. инж.	Силантьева		02.03.81				

Инв. № подл.	Подпись и дата	Взам. инв. №

Формат	Зона	Поз.	Обозначение	Наименование	Кол. на исполнение 1.432.2-17.2 РЦ.20									Примечание
					—	01	02	03	04	05	06	07		
				Документация										
11			1.4 2-17.2 ПЗ	Пояснительная записка	×	×	×	×	×	×	×	×		
11			1.4 2-17.2 РЦ 20СБ	Сборочный чертеж	×	×	×	×	×	×	×	×		
				Детали										
				Швеллеры ГОСТ 8278-75										
54		1	1.432.2-17.2 РЦ.21	ГН С 100×50×4, ℓ=6130 мм	1	1	1	1						35,4 кг
54			-01	ГН С 100×50×4, ℓ=6380 мм					1	1	1	1		36,8 кг
				Уголки ГОСТ 8510-72										
54		2	1.432.2-17.2 РЦ.22	L 63×40×4, ℓ=6130 мм	1	1								19,4 кг
54			-01	L 63×40×4, ℓ=6380 мм					1	1				20,2 кг
				Уголки ГОСТ 8509-72										
54			-02	L 63×4, ℓ=6130 мм			1	1						23,9 кг
54			-03	L 63×4, ℓ=6380 мм							1	1		24,9 кг
54		3	1.432.2-17.2 РЦ.23	Полоса-46×4, ℓ=92 мм ГОСТ 103-76	1	1	1	1	1	1	1	1		0,12 кг
54		4	1.432.2-17.2 РЦ.24	Полоса-46×4, ℓ=130 мм ГОСТ 103-76	1	1	1	1	1	1	1	1		0,18 кг

1.432.2-17.2.РЦ.20

Ригель цокольный РЦ

Стадия	Лист	Листов
Р		1

ЦНИИПРОМЗДАНИЙ

Рук. онок	Смилянский		04.03.81
Гл. инж. пр.	Дранчук		03.03.81
Рук. гр.	Рево		02.03.81
Ст. инж.	Силантьева		02.03.81

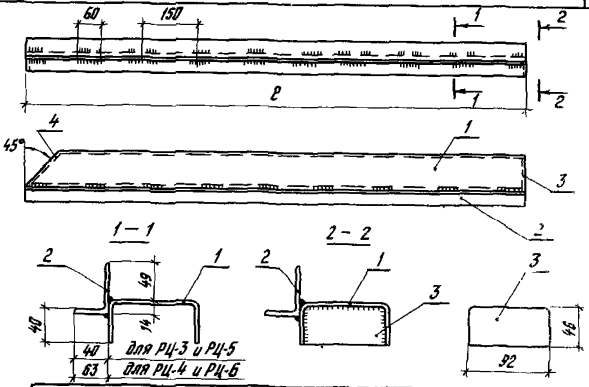

Обозначение	Марка	Размер ℓ, мм	Масса кг
1.432.2-17.2.РЦ.20	РЦ-3т	6130	55,1
-01	РЦ-3н		
-02	РЦ-4т		59,5
-03	РЦ-4н		
-04	РЦ-5т	6380	57,3
-05	РЦ-5н		
-06	РЦ-6т		62,0
-07	РЦ-6н		

1. В районах строительства с температурой наружного воздуха (наиболее холодной пятидневки) ниже -40°С следует принимать марку стали В Ст3 сп5, электроды типа Э42.
2. Толщина сварных швов $h_ш$=4мм

Рук. онок	Смилянский		04.03.81
Гл. инж. пр.	Дранчук		03.03.81
Рук. гр.	Рево		02.03.81
Ст. инж.	Силантьева		02.03.81

1.432.2-17.2 РЦ.20СБ

Ригель цокольный РЦ
Сборочный чертеж

Стадия	Масса	Масштаб
Р	См табл	1:10

Лист | Листов 1

Сталь марки В Ст3 кп2

ЦНИИПРОМЗДАНИЙ

Инв. № подл. | Подпись и дата | Взам. инв. №

gost.e-ecolog.ru