ТИПОВАЯ ДОКУМЕНТАЦИЯ НА КОНСТРУКЦИИ, ИЗДЕЛИЯ И УЗЛЫ ЗДАНИЙ И СООРУЖЕНИЙ

Серия 1.432.2-17

СТЕНЫ ОДНОЭТАЖНЫХ ПРОМЫШЛЕННЫХ ЗДАНИЙ ИЗ МЕТАЛЛИЧЕСКИХ ТРЕХСЛОЙНЫХ ПАНЕЛЕЙ С УТЕПЛИТЕЛЕМ ИЗ ПЕНОПОЛИУРЕТАНА

Выпуск 0-1

МАТЕРИАЛЫ ДЛЯ ПРОЕКТИРОВАНИЯ

17711
ЦЕНА 0-61

gost.e-ecolog.ru

ЦЕНТРАЛЬНЫЙ ИНСТИТУТ ТИПОВОГО ПРОЕКТИРОВАНИЯ
ГОССТРОЯ СССР

Москва, А-445, Смоленская ул., 22

Сдано в печать 11 1982 года

Заказ № 4155 Тираж 4560 экз.

ТИПОВАЯ ДОКУМЕНТАЦИЯ НА КОНСТРУКЦИИ, ИЗДЕЛИЯ И УЗЛЫ ЗДАНИЙ И СООРУЖЕНИЙ

Серия 1.432.2-17

СТЕНЫ ОДНОЭТАЖНЫХ ПРОМЫШЛЕННЫХ ЗДАНИЙ ИЗ МЕТАЛЛИЧЕСКИХ ТРЕХСЛОЙНЫХ ПАНЕЛЕЙ С УТЕПЛИТЕЛЕМ ИЗ ПЕНОПОЛИУРЕТАНА

Выпуск 0-1

МАТЕРИАЛЫ ДЛЯ ПРОЕКТИРОВАНИЯ

Разработаны ЦНИИпромзданий

Заместитель директора С.М. Гликин

Рук. отдела наружных [illegible]ающих конструкций Г.М. Смилянский

Гл. инженер проекта А.П. Дранчук

Утверждены Госстроем СССР

Протокол от 25 декабря 1981г. N 88

Обозначение	Наименование	Стр.
	Содержание	2
1.432.2-17.0-1 00 ПЗ	Пояснительная записка	2-5
1.432.2-17.0-1 008М	Ведомость расхода изделий и материалов по узлам выпуска 3	5
1.432.2-17.0-1 01	Номенклатура ригелей	6-8
1.432.2-17.0-1 02	Таблицы подбора марок опорных консолей и марок приколонных стоек фахверка	9
1.432.2-17.0-1 03	Схемы установки приколонных стоек фахверка и опорных консолей	10
1.432.2-17.0-1 04	Схемы расположения ригелей в продольных стенах	11
1.432.2-17.0-1 05	Схемы расположения ригелей в торцовых стенах	12
1.432.2-17.0-1 06	Схемы крепления панелей	13
1.432.2-17.0-1 07	Схемы крепления панелей в поперечном и продольном температурных швах	14

I Общая часть

1.1. В настоящей серии приведены чертежи стен одноэтажных промышленных зданий из металлических трехслойных панелей с утеплителем из пенополиуретана.

1.2. Серия состоит из следующих выпусков:

Выпуск 0-1. Материалы для проектирования.

Выпуск 0-2. Материалы для проектирования стен с проемами.

Выпуск 1. Панели металлические трехслойные стеновые. Рабочие чертежи.

Выпуск 2. Стальные изделия фахверка. Рабочие чертежи.

Выпуск 3. Узлы установки фахверка и стеновых панелей. Рабочие чертежи.

Выпуск 4. Узлы установки окон, дверей, ворот и сопряжения их с панелями. Рабочие чертежи.

Выпуск 5-1. Изделия комплектующие для глухих участков стен. Рабочие чертежи.

Выпуск 5-2. Изделия комплектующие для участков стен с проемами. Рабочие чертежи.

1.3. Конструкции металлических стен, приведенные в настоящей серии, разработаны для отапливаемых одноэтажных производственных зданий высотой до 18м, строящихся в I-IV районах по скоростному напору ветра. Решения узлов стен не учитывают особенностей строительства в районах с расчетной сейсмичностью более 6 баллов, с вечной мерзлотой и просадочными грунтами, а также на подрабатываемых территориях.

1.4. Проектирование металлических стен надлежит вести с учетом требований ГОСТ 23486-79 „Панели металлические трехслойные стеновые с утеплителем из пенополиуретана. Технические условия."

Инв.№ подл. | Подпись и дата | Взам.инв.№

Рук.НПК	Смыслянский		03.03.81
Гл.инж.	Драгчук		03.03.81
Рук.гр.	Ребо		02.03.81
Ст.инж.	Силантьева		02.03.81

1.432.2-17.0-1 00ПЗ

Пояснительная записка

Стадия	Лист	Листов
Р	1	5

ЦНИИПромзданий

СН 454-76 „Инструкция по проектированию зданий из легких металлических конструкций."

1.5. Узлы фахверка стен разработаны применительно к следующим типовым стальным конструкциям:

Серия 1.423-4. Стальные колонны одноэтажных производственных зданий без мостовых кранов, выпуск 1;

Серия 1.424-4, стальные колонны одноэтажных производственных зданий, выпуски 1 и 2;

Серия 1.427-2, Стальные стойки продольного и торцового фахверка для одноэтажных производственных зданий, выпуск 1;

Серии; 1.460.2-10, выпуск 1 и 1.460-5 – Стальные конструкции покрытий производственных зданий с применением круглых труб, выпуск 1.

1.6. Конструкции приколонных стоек марки СФ, устанавливаемых по средним рядам колонн, торцевого ряда и в температурных швах, марки СУ, устанавливаемых в углах здания, принимаются по чертежам настоящей серии.

1.7. Настоящий выпуск содержит номенклатуру ригелей, схемы расположения приколонных стоек фахверка и ригелей, схемы узлов крепления панелей.

2. Конструктивное решение стены

2.1. Стена состоит из вертикально расположенных стеновых панелей и горизонтальных ригелей, к которым крепятся панели.

2.2. Ригели крепятся болтами М16 к опорным консолям, которые в продольных стенах привариваются к основным и фахверковым колоннам (в температурном шве – к приколонным стойкам) и к опорным стойкам стропильных ферм, а в торцовых стенах – к фахверковым колоннам и к приколонным стойкам.

2.3. Стеновые панели типа 1 крепятся к ригелям сквозными

Инв. № подл. | Подпись и дата | Взам. инв. №

болтами М8 с увеличенной шайбой (ф40мм) с наружной стороны.

Панели типа 2 крепятся к ригелям в вертикальном шве между панелями с помощью специального комплекта крепежных деталей КДЗ, кроме того, панели типа 2 скрепляются друг с другом в промежутке между ригелями, что обеспечивает совместную работу панелей. Промежуточные крепления КДЧ ставятся с шагом 0,9÷1,2 м, причем первое от ригеля крепление должно отстоять от него не более, чем на 0,3 м (минимальное количество промежуточных креплений между ригелями – 2 шт. при шаге ригелей 1,8 м).

Панели типа 3 крепятся к ригелям потайным креплением за внутреннюю обшивку самонарезающими винтами ф 6 мм, при этом верх и низ каждой панели дополнительно крепятся двумя сквозными болтами М8 с увеличенной шайбой (ф 50 мм) с наружной стороны.

2.4. Ригели по местоположению в стене здания подразделяются на рядовые, стыковые, надоконные, подоконные и цокольные (см. номенклатуру ригелей на листе 1.432.2-17.0-1 01). Ригели воспринимают ветровую нагрузку, приходящуюся на стену. Вертикальная нагрузка от массы стены передается на цоколь или стыковые, надоконные и подоконные ригели. В конкретном проекте марки ригелей подбираются по номенклатуре в зависимости от их назначения и величин горизонтальных и вертикальных нагрузок. При этом расстояния между ригелями рекомендуется принимать 1,8; 2,4; 3,0 и 3,6 м.

2.5. Цоколь стен должен выполняться из легкобетонных панелей толщиной, определяемой теплотехническим расчетом, но не менее 250 мм по конструктивным соображениям. Высота цоколя принимается равной 0,9 или 1,2 м от отметки уровня чистого пола здания. В настоящей серии приняты легкобетонные панели высотой 1,2 м, толщиной 250 мм (при применении панелей типа „Сендвич" толщиной 4+6+50+6+6 мм) и толщиной 300 мм (при применении

панелей типа „Сендвич" толщиной 80; 81,6; 91,6 и 100 мм).

2.6. Узлы установки и крепления цокольных легкобетонных панелей принимаются по серии 2.432-3 „Монтажные узлы панельных стен отапливаемых одноэтажных производственных зданий со стальными колоннами," выпуски 0 и 1. Стальные изделия для крепления легкобетонных панелей приведены в серии 1.439-2 „Стальные изделия креплений панельных стен одноэтажных производственных зданий с железобетонным каркасом. Рабочие чертежи".

2.7. Углы зданий решаются с применением угловых панелей, которые изготовляются из трехслойных элементов, получаемых продольной косой распиловкой рядовых панелей. Рабочие чертежи угловых панелей даны в выпуске 1 настоящей серии.

3. Антикоррозионная защита, уплотнение швов и герметизация стыков.

3.1. Все крепежные изделия должны иметь цинковое покрытие толщиной не менее 20мкм. При сквозном креплении панелей к ригелям рекомендуется применение более устойчивых к коррозии оцинкованных болтов с пластмассовой облицовкой или защищенных снаружи пластмассовыми колпачками, чертежи которых приведены в вып. 5-1. настоящей серии.

3.2. При применении панелей с алюминиевыми облицовками в зданиях со стальным каркасом все стальные элементы, имеющие контакт с алюминием, должны быть покрыты цинком или грунтовкой ГФ-020 (ТУ6-10-1642-77) 2 раза, либо плоскости контакта должны быть изолированы лентами: тиоколовой (ТУ 38-10574-75) или поливинилхлоридной (ГОСТ 16214-70). В местах возможного контакта алюминиевых панелей с раствором или бетоном нужно покрывать поверхность алюминия лаком воздушной сушки или применять битумные или битумно-эпоксидные составы.

3.3 Для уплотнения стыковых соединений, до освоения специальных уплотнительных прокладок с гидрофобной пропиткой, следует применять прокладки из эластичного морозостойкого пенополиуретана по ТУ6-05-1473-76 или ТУ6-05-1688-74, ОСТ 6-05-407-75, ТУ6-05-251-47-78. В горизонтальных швах под нижним рядом панелей (для всех типов панелей) и в вертикальных швах между панелями типа 2 возможно применение гернитовых прокладок по ГОСТ 5.1014-71. В температурных швах рекомендуется применять морозостойкий пенополиуретан по ТУ6-05-1473-76 в полиэтиленовой обертке. Для герметизации стыковых соединений применять клей-герметик „Эластосил 11-06" по ТУ6-02-775-73.

4. Указания по применению чертежей настоящей серии

4.1. В конкретном проекте должны быть приведены:

а) Монтажные схемы стен с маркировкой узлов, выполненные на основании схем, приведенных в данном выпуске. Узлы на рабочих монтажных схемах обозначаются также, как и на схемах, приведенных в настоящем выпуске. Узлы заполнения горизонтальных и вертикальных швов на монтажных схемах конкретного объекта не маркируются, а оговариваются примечанием на листе проекта: „Заполнение швов см. №№ узлов в выпуске 3 серии 1.432.2-17;

б) спецификации панелей, ригелей и изделий комплектующих;

в) Указания по антикоррозионной защите стальных элементов стен (включая ригели, консоли и стойки), разработанные в соответствии с требованиями СНиП II-28-73„ Защита строительных конструкций от коррозии";

г) Указания о применяемых марках стали и электродов для изготовления стальных конструкций и электродах для монтажной сварки;

д) Порядок и условия выполнения монтажных работ (в необходимых случаях);

е) Противопожарные мероприятия, которые должны быть разработаны в соответствии с СН 454-78.

Инв. № подл. | Подпись и дата | Взам. инв. №

4.2. Детали крепления панелей, уплотнительные прокладки и погонажные изделия должны поставляться комплектно с панелями в соответствии со спецификацией заказчика. Для глухих участков стен количество поставляемых комплектующих изделий на 100 пог. м панелей дано в пояснительной записке в выпуске 5-1.

Расход деталей крепления и материалов не учтенных комплектной поставкой дан в ведомости расхода изделий и материалов по узлам приведенным в вып. 3.

Наименование материалов	Код материала	Код ед. изм.	NN узлов 13,14	17÷24	25,35	26,36	48	49÷52	Примеч.
Стандартные изделия			Колич. на один узел						
Болт М20х60.36.029 ГОСТ 7798-70* шт	128200	796	4	–	–	–	–	–	
Гайка М20.4.029 ГОСТ 5915-70* шт	128300	796	4	–	–	–	–	–	
Болт М16х40.36.029 ГОСТ 7798-70* шт	128200	796	–	4	–	–	–	–	
Гайка М16.4.029 ГОСТ 5915-70* шт	128380	796	–	4	–	–	–	–	
Шайба 16.01.029 ГОСТ 11371-78 шт	128600	796	–	8	–	–	–	–	
			Колич. на 1м узла						
Гвоздь 3х70, ГОСТ 4028-63* шт.	128400	796	–	–	–	–	8	–	
Шуруп 6х40 ГОСТ 1145-70, шт,	128400	796	–	–	–	–	8	–	
Материалы			Колич. на 1м узла						
Минераловатная плита повышенной жесткости ГОСТ 22950-78, м³	576264	113	–	–	1,6	–	–	–	
Пергамин П300 ГОСТ 2697-75, кг	577431	116	–	–	0,02	0,02	–	–	
Битумная мастика марки МБК-Х-65, ГОСТ 6617-76, кг	577521	116	–	–	0,14	0,14	–	–	
Герметик Эластосил Н-05" ТУ 6-02-775-73, кг	577540	116	–	–	–	–	0,15		
Пленка полиэтиленовая δ = 0,1 мм, ГОСТ 10354-73, кг	224001	116	–	–	–	–	–	0,04	

Инв.№ подл. | Подпись и дата | Взам. инв.№

Рук. ОПОК	Смиланский		04.03.81
Гл. инж.	Арапчук		03.03.81
Рук. гр.	Ребо		02.03.81
Ст. инж.	Силантьева		02.03.81

1.432.2-17.0-1.008М

Ведомость расхода изделий и материалов по узлам выпуска 3

Стадия	Лист	Листов
Р		1

ЦНИИПРОМЗДАНИЙ

17711-6

Наименование и эскиз поперечного сечения ригеля	Обозначение	Марка	Состав сечения	Масса кг	*Расчетная вертикальная нагрузка p кгс/м	Нормативная ветровая нагрузка q кгс/м	Местоположение ригелей: при толщине панелей, мм	Местоположение ригелей: в плане здания	Местоположение ригелей: по высоте стены
Рядовой	1.432.2-17.2.РР	РР-1-1	ГН С160×60×4	49,6	—	90	46,6; 50; 61,6; 80; 81,6; 91,6; 100	У рядовых осей, в углах зданий при привязке „0", в углах зданий по продольной стене при привязке „250"	На глухих участках стен
	-01	РР-1-2	ГН С160×60×5	61,4	—	130			
	-02	РР-1-3	ГН С160×80×5	70,9	—	220			
					—				
	-03	РР-2-1	ГН С160×60×4	[illegible],7	—	90		В углах зданий по торцовой стене при привязке „250"	
	-04	РР-2-2	ГН С160×60×5	64,0	—	130			
	-05	РР-2-3	ГН С160×80×5	73,9	—	220			
					—				
Надоконный	1.432.2-17.2.РН.10	РН-1-1	2ГН С160×60×4, 2L45×4	130,6	130	305	46,6; 50 81,6	У рядовых осей, в углах зданий при привязке „0", в углах зданий по продольной стене при привязке „250"	Над оконным проемом при ширине окон 6м
	-01	РН-1-2	2ГН С160×60×5, 2L45×4	155,6	150	355			
	-02	РН-1-3	2ГН С160×80×5, 2L45×4	172,7	235	425			
	-03	РН-2-1	2ГН С160×60×4, L63×40×4, L45×4	133,6	130	305	60; 81,6; 91,6; 100		
	-04	РН-2-2	2ГН С160×60×5, L63×40×4, L45×4	158,2	150	355			
	-05	РН-2-3	2ГН С160×80×5, L63×40×4, L45×4	175,3	285	425			
	-06	РН-3-1	2ГН С160×60×4, 2L45×4	136,2	105	270	46,6; 50; 61,6	В углах зданий по торцовой стене при привязке „250"	
	-07	РН-3-2	2ГН С160×60×5, 2L45×4	160,5	120	315			
	-08	РН-3-3	2ГН С160×80×5, 2L45×4	180,1	235	375			
	-09	РН-4-1	2ГН С160×60×4, L63×40×4, L45×4	138,9	105	270	80; 81,6; 91,6; 100		
	-10	РН-4-2	2ГН С160×60×5, L63×40×4, L45×4	163,6	120	315			
	-11	РН-4-3	2ГН С160×80×5, L63×40×4, L45×4	182,8	235	375			

Ригели обозначены марками. Марка ригеля состоит из буквенного и цифровых индексов. Буквенный индекс обозначает вид конструкции (ригель рядовой - РР, ригель стыковой - РС, ригель надоконный - РН, ригель подоконный - РП, ригель цокольный - РЦ). Первый цифровой индекс обозначает местоположение ригеля в стене, второй цифровой индекс - несущую способность ригеля.

*Расчетная вертикальная нагрузка с коэффициентом перегрузки 1,12, без учета массы ригеля.

Рук.отдел	Смилянский	[signature]	04.03.81
Гл.инж.пр.	Дранчук	[signature]	03.03.81
Рук.гр.	Рево	[signature]	02.03.81
Ст.инж.	Силантьева	[signature]	02.03.81

1.432.2-17.0-1 01

Номенклатура ригелей

Стадия	Лист	Листов
Р	1	3

ЦНИИПРОМЗДАНИЙ

Наименование и эскиз поперечного сечения ригеля	Обозначение	Марка	Состав сечения	Масса кг	*Расчетная вертикальн. нагрузка p кгс/м	Нормативн. ветровая нагрузка q кгс/м	Местоположение ригелей: При толщине панелей, мм	Местоположение ригелей: В плане здания	Местоположение ригелей: По высоте здания
Надоконный 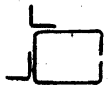	1.432.2-17.2.РН.20	РН-5-1	2ГН[160×60×4, 4L45×4	по проекту	120	250	46,6; 50; 61,6	У рядовых осей, в углах зданий при привязке „0," в углах зданий по продольной стене при привязке „250"	Над оконным проемом при ширине окон менее 6м
	-01	РН-5-2	2ГН[160×60×5, 4L45×4	— " —	145	295			
	-02	РН-5-3	2ГН[160×80×5, 4L45×4	— " —	285	360			
	-03	РН-6-1	2ГН[160×60×4, L63×4, L45×4	— " —	120	250	80; 81,6 91,6; 100		
	-04	РН-6-2	2ГН[160×60×5, L63×4, L45×4	— " —	145	295			
	-05	Р11-6-3	2ГН[160×80×5, L63×4, L45×4	— " —	285	360			
	-06	РН-7-1	2ГН[160×60×4, 4L45×4	— " —	95	220	46,6; 50; 61,6	В углах зданий по торцовой стене при привязке „250"	
	-07	РН-7-2	2ГН[160×60×5, 4L45×4	— " —	115	260			
	-08	РН-7-3	2ГН[160×80×5, 4L45×4	— " —	235	320			
	-09	РН-8-1	2ГН[160×60×4, L63×4, L45×4	— " —	95	220	80; 81,6 91,6; 100		
	-10	РН-8-2	2ГН[160×60×5, L63×4, L45×4	— " —	115	260			
	-11	РН-8-3	2ГН[160×80×5, L63×4, L45×4	— " —	235	320			
Подоконный 	1.432.2-17.2.РП.10	РП-1-1	2ГН[160×60×4, L45×4	117,1	120	250	46,6; 50; 61,6; 80; 81,6; 91,6; 100	У рядовых осей, в углах зданий при привязке „0," в углах зданий по продольной стене при привязке „250"	Под оконным проемом
	-01	РП-1-2	2ГН[160×60×5, L45×4	142,1	145	295			
	-02	РП-1-3	2ГН[160×80×5, L45×4	159,2	285	360			
	-03	РП-2-1	2ГН[160×60×4, L45×4	122,0	95	220		В углах зданий по торцовой стене при привязке „250"	
	-04	РП-2-2	2ГН[160×60×5, L45×4	146,3	115	260			
	-05	РП-2-3	2ГН[160×80×5, L45×4	165,9	235	320			
Стыковой 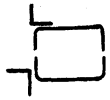	1.432.2-17.2.РС.10	РС-1-1	2ГН[160×60×4, L63×40×4, L45×4	133,2	155	285	46,6; 50; 61,6	У рядовых осей, в углах зданий при привязке „0," в углах зданий по продольной стене при привязке „250"	На глухих участках стен
	-01	РС-1-2	2ГН[160×60×5, L63×40×4, L45×4	158,2	175	360			
	-02	РС-1-3	2ГН[160×80×5, L63×40×4, L45×4	175,3	350	425			
	-03	РС-2-1	2ГН[160×60×4, L63×4, L45×4	137,6	155	285	80; 81,6; 91,6; 100		
	-04	РС-2-2	2ГН[160×60×5, L63×4, L45×4	162,6	175	360			
	-05	РС-2-3	2ГН[160×80×5, L63×4, L45×4	179,7	350	425			
	-06	РС-3-1	2ГН[160×60×4, L63×40×4, L45×4	139,1	130	250	46,6; 50; 61,6	В углах зданий по торцовой стене при привязке „250"	
	-07	РС-3-2	2ГН[160×60×5, L63×40×4, L45×4	163,2	145	315			
	-08	РС-3-3	2ГН[160×80×5, L63×40×4, L45×4	182,8	290	375			
	-09	РС-4-1	2ГН[160×60×4, L63×4, L45×4	143,6	130	250	80; 81,6 91,6; 100		
	-10	РС-4-2	2ГН[160×60×5, L63×4, L45×4	167,7	145	315			
	-11	РС-4-3	2ГН[160×80×5, L63×4, L45×4	188,5	290	375			

Наименование и эскиз поперечного сечения ригеля	Обозначение	Марка	Состав сечения	Масса кг	Расчетная вертикальная нагрузка p кгс/м	Нормативная ветровая нагрузка q кгс/м	Местоположение ригелей: При толщине панелей мм	Местоположение ригелей: В плане здания	Местоположение ригелей: По высоте здания
Стыковой	1.432.2-17.2.РС.20	РС-5-1	2ГН[160×60×4, L63×40×4, L45×4	по проекту	155	285	46,6; 50; 61,6.	У рядовых осей, в углах зданий при привязке „0", в углах зданий по продольной стене при привязке „250"	Для участка стены с проемом
	-01	РС-5-2	2ГН[160×60×5, L63×40×4, L45×4	—"—	175	360			
	-02	РС-5-3	2ГН[160×80×5, L63×40×4, L45×4	—"—	350	425			
	-03	РС-6-1	2ГН[160×60×4, L63×4, L45×4		155	285	80; 81,6; 91,6; 100.		
	-04	РС-6-2	2ГН[160×60×5, L63×4, L45×4	—"—	175	360			
	-05	РС-6-3	2ГН[160×60×5, L63×4, L45×4	—"—	350	425			
	-06	РС-7-1	2ГН[160×60×4, L63×40×4, L45×4	—"—	130	250	46,6; 50; 61,6.	В углах зданий по торцовой стене при привязке „250"	
	-07	РС 7 2	2ГН[160×60×5, L63×40×4, L45×4	—"—	145	315			
	-08	РС-7-3	2ГН[160×80×5, L63×40×4, L45×4	—"—	290	375			
	-09	РС-8-1	2ГН[160×60×4, L63×4, L45×4	—"—	130	250	80; 81,6; 91,6; 100		
	-10	РС-8-2	2ГН[160×60×5, L63×4, L45×4	—"—	145	315			
	-11	РС-8-3	2ГН[160×80×5, L63×4, L45×4	—"—	290	375			
Цокольный	1.432.2-17.2.РЦ.10	РЦ-1	ГН[100×50×4, L 63×40×4	53,8	255	175	46,6; 50; 61,6	У рядовых осей	В месте сопряжения стены с цокольными ж.б. панелями
	-01	РЦ-2	ГН[100×50×4, L63×4	58,5			80; 81,6; 91,6; 100		
	1.432.2-17.2.РЦ.20	РЦ-3т	ГН[100×50×4, L63×40×4	55,1			46,6; 50; 61,6	В углах зданий по торцовой и продольной стене при привязке „0"	
	-01	РЦ-3н							
	-02	РЦ 4т	ГН[100×50×4, L63×4	59,6			80; 81,6; 91,6; 100		
	-03	РЦ-4н							
	-04	РЦ-5т	ГН[100×50×4, L 63×40×4	57,3			46,6; 50; 61,6	В углах зданий по торцовой стене при привязке „250"	
	-05	РЦ-5н							
	-06	РЦ-6т	ГН[100×50×4, L 63×4	62,0			80; 81,6; 91,6; 100		
	-07	РЦ-6н							

Таблица подбора консолей при различных сочетаниях сопряжения ригелей в углу здания и в продольных и торцовых стенах

Марки ригелей**		Марки опорных консолей				
Возможные сочетания		Левый угол		Правый угол		Продольные и торцовые стены
Продольная стена	Торцовая стена	Продольная стена	Торцовая стена	Продольная стена	Торцовая стена	
РР	РР	УК1	УК2	УК2	УК1	К1
РР	РН	УК1	УК4	УК2	УК3	К2
РР	РП	УК1	УК2	УК2	УК1	
РР	РС	УК5*	УК6*	УК6*	УК5*	
РН	РР	УК3	УК2	УК4	УК1	
РН	РН	УК3	УК4	УК4	УК3	
РН	РП	УК3	УК2	УК4	УК1	
РН	РС	УК5*	УК6*	УК6*	УК5*	
РП	РР	УК1	УК2	УК2	УК1	
РП	РН	УК1	УК4	УК2	УК3	
РП	РП	УК1	УК2	УК2	УК1	
РП	РС	УК5*	УК6*	УК6*	УК5*	
РС	РР	УК5*	УК6*	УК6*	УК5*	
РС	РН	УК5*	УК6*	УК6*	УК5*	
РС	РП	УК5*	УК6*	УК6*	УК5*	
РС	РС	УК5*	УК6*	УК6*	УК5*	

Таблица подбора марок приколонных стоек фахверка

Несущие конструкции покрытия	Высота на опоре	Местоположение стойки фахверка	Марка стойки при высоте здания										
			6,0	7,2	8,4	9,6	10,8	12,0	13,2	14,4	15,6	16,8	18,0
Стальные фермы по сериям 1.460.2-10 вып. 1 1.460-5, вып.1.	3300	В углу здания	СУ-1	СУ-2	СУ-3	СУН-1 СУВ-1	СУН-1 СУВ-2	СУН-1 СУВ-3	СУН-2 СУВ-1	СУН-2 СУВ-2	СУН-2 СУВ-3	СУН-3 СУВ-1	СУН-3 СУВ-2
		У колонны среднего ряда и в температурных швах	СФ-1	СФ-2	СФ-3	СФН-1 СФВ-1	СФН-1 СФВ-2	СФН-1 СФВ-3	СФН-2 СФВ-1	СФН-2 СФВ-2	СФН-2 СФВ-3	СФН-3 СФВ-1	СФН-3 СФВ-2
Стальные фермы по серии 1.460-4 вып. 6	2400	В углу здания	СУ-4	СУ-5	СУ-6	СУН-1 СУВ-4	СУН-1 СУВ-5	СУН-1 СУВ-6	СУН-2 СУВ-4	СУН-2 СУВ-5	СУН-2 СУВ-6	СУН-3 СУВ-4	СУН-3 СУВ-5
		У колонны среднего ряда и в температурных швах	СФ-4	СФ-5	СФ-6	СФН-1 СФВ-4	СФН-1 СФВ-5	СФН-1 СФВ-6	СФН-2 СФВ-4	СФН-2 СФВ-5	СФН-2 СФВ-6	СФН-3 СФВ-4	СФН-3 СУВ-5

1. Высота здания указана до низа стропильных конструкций
2. Приколонные фахверковые стойки обозначены марками:
   СУ, СФ – цельные стойки,
   СУН, СФН – нижняя часть составных стоек,
   СУВ, СФВ – верхняя часть составных стоек.
3. Чертежи опорных консолей и приколонных стоек фахверка приведены в выпуске 2.

* Марки угловых консолей УК5 и УК6 приведены без цифровых индексов, обозначающих их назначение в зависимости от принятой толщины стеновых панелей. Консоли УК5-1, УК6-1 ставятся в стенах из панелей толщиной 46,6; 50; 61,6 мм, консоли УК5-2, УК6-2 ставятся в стенах из панелей толщиной 80; 81,6; 91,6 и 100 мм.

** Марки ригелей приведены без цифровых индексов, обозначающих местоположение и несущую способность.

				1.432.2-17.0-1.02			
Рук. онок	Смилянский	[signature]	04.03.81	Таблицы подбора марок опорных консолей и марок приколонных стоек фахверка	Стадия	Лист	Листов
Гл. инж. пр.	Дранчук	[signature]	03.03.81		Р		1
Рук. гр.	Рево	[signature]	02.03.81		ЦНИИПРОМЗДАНИЙ		
Ст. инж.	Силантьева	[signature]	02.03.81				

Продольный ряд

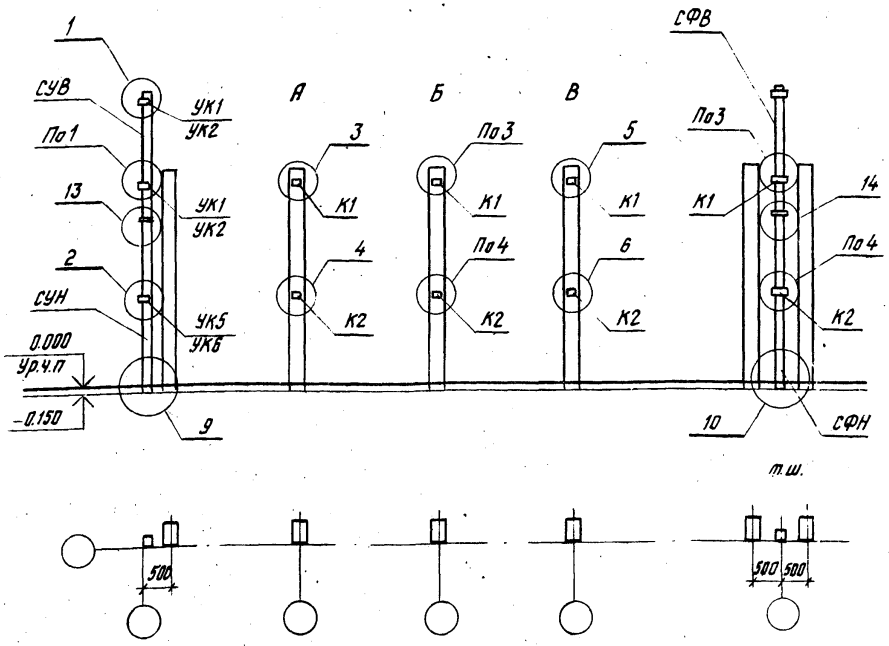

Торцовый ряд

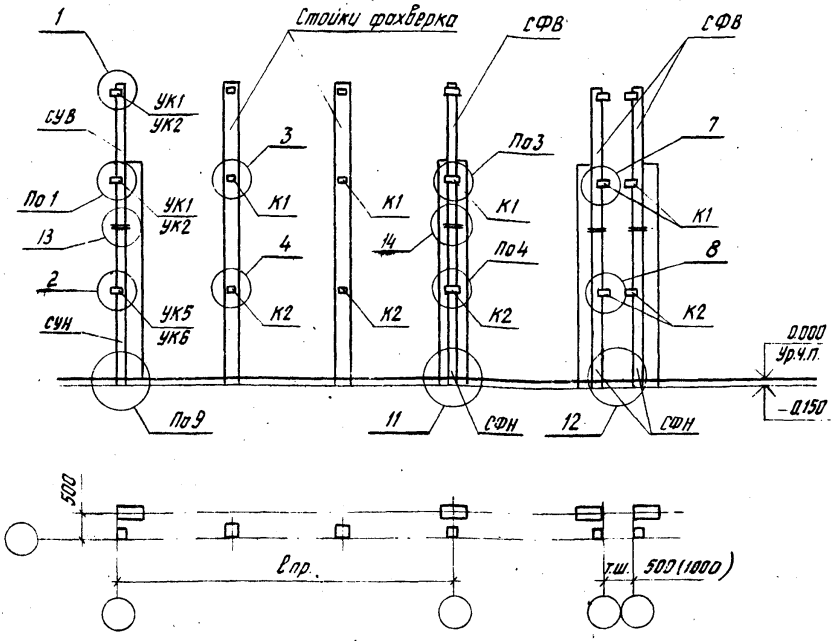

1. На схеме продольного ряда колонны обозначены буквенными индексами:
   А – колонна двутаврового сечения
   Б – колонна с ветвью швеллерного сечения
   В – колонна с ветвью двутаврового сечения
2. Сечения всех колонн в плане условно показаны в виде прямоугольника.
3. На схемах марки приколонных фахверковых стоек приведены без цифровых индексов обозначающих высоту стоек.
4. На схемах приведены марки угловых консолей только для левого уг

5. Таблицы подбора марок приколонных стоек и марок опорных консолей даны на листе 1.432.2-17.0 1 02
6. Все замаркированные узлы приведены В Вып. 3

Рук. ОНОК	Стюлянский		04.03.81
Гл. инж. пр	Дранчук		03.03.81
Рук. гр	Ребо		02.03.81
Ст. инж.	Филонтьева		02.03.81

1.432.2-17.0-1 03

Схемы установки приколонных стоек фахверка и опорных консолей

Стадия	Лист	Листов
Р		1

ЦНИИПРОМЗДАНИЙ

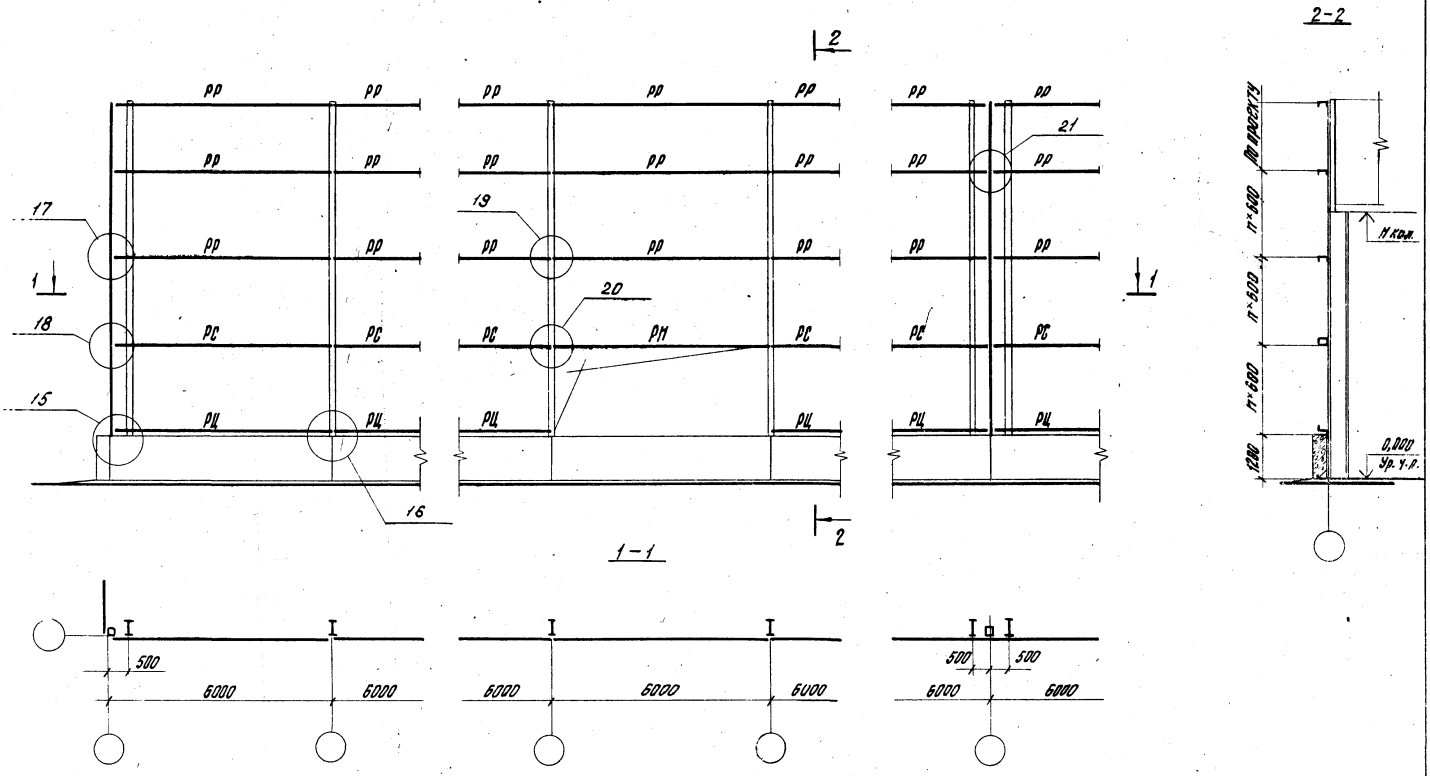

1. На схеме марки ригелей приведены без цифровых индексов, обозначающих местоположение и несущую способность.
2. Все замаркированные узлы приведены в вып. 3.

Рук. ОПОК	Смиянский		04.03.81
Гл. инж. пр.	Драгчук		03.03.81
Рук. гр.	Рево		02.03.81
Ст. инж.	Сидентьева		02.03.81

1.432.2-17. 0-1 04

Схемы расположения ригелей в продольных стенах

Стадия	Лист	Листов
Р		1

ЦНИИПРОМЗДАНИЙ

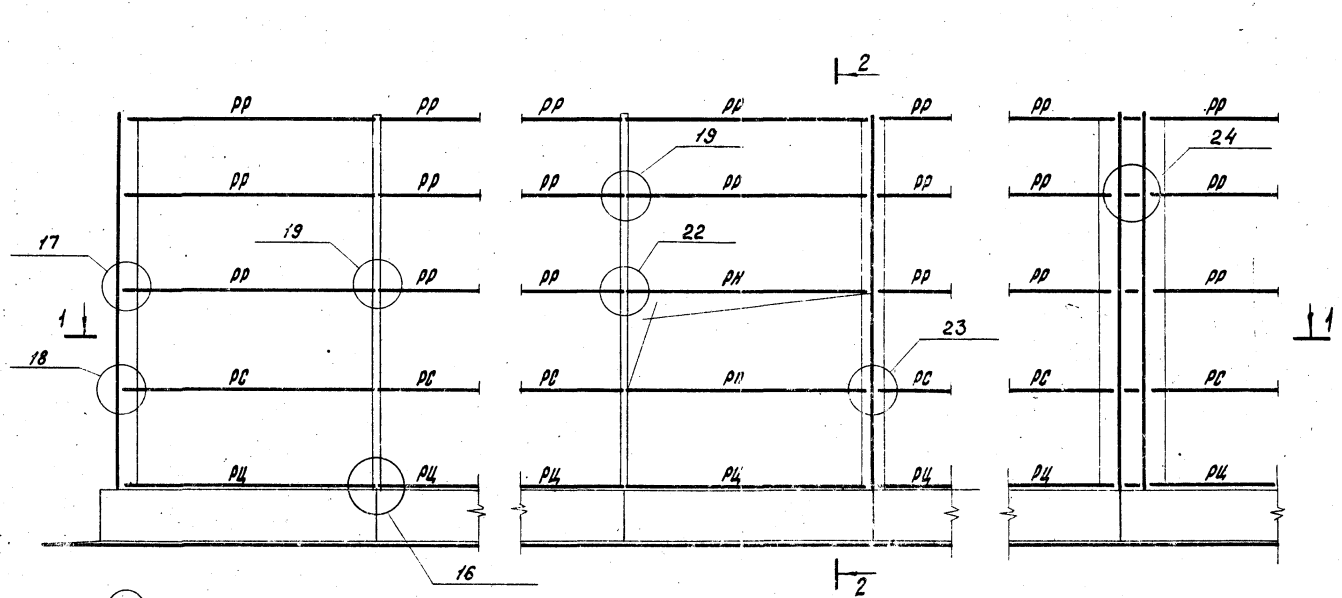

1. На схеме марки ригелей приведены без цифровых индексов, обозначающих местоположение и несущую способность.
2. Все замаркированные узлы приведены в вып. 3.

Рук. отд.	Стилянский		04.03.81
Гл. инж. пр.	Драгчук		03.03.81
Рук. гр.	Ребо		02.03.81
Ст. инж.	Силантьева		02.03.81

1.432.2-17.0-1 05

Схемы расположения ригелей в торцовых стенах

Стадия	Лист	Листов
Р		1

ЦНИИПРОМЗДАНИЙ

Для панелей типа 1

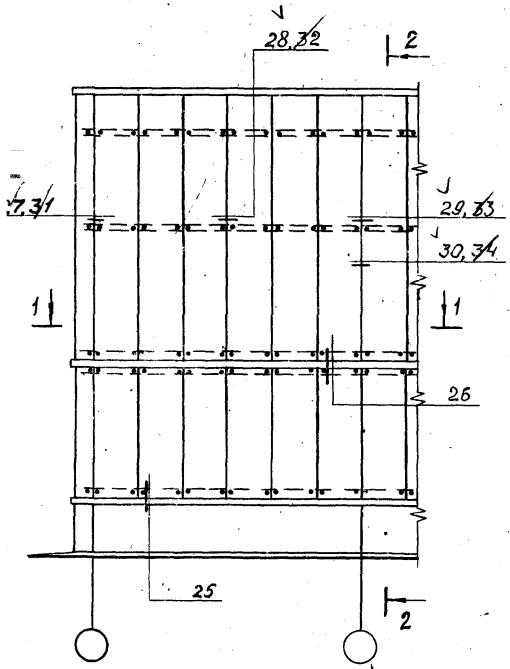

Для панелей типа 2

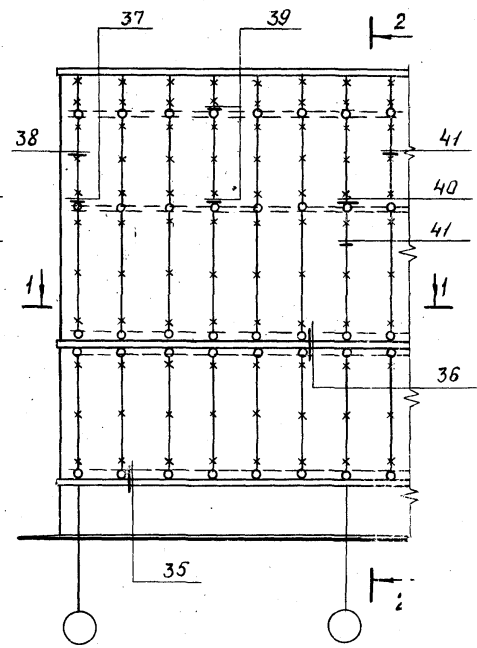

Для панелей типа 3

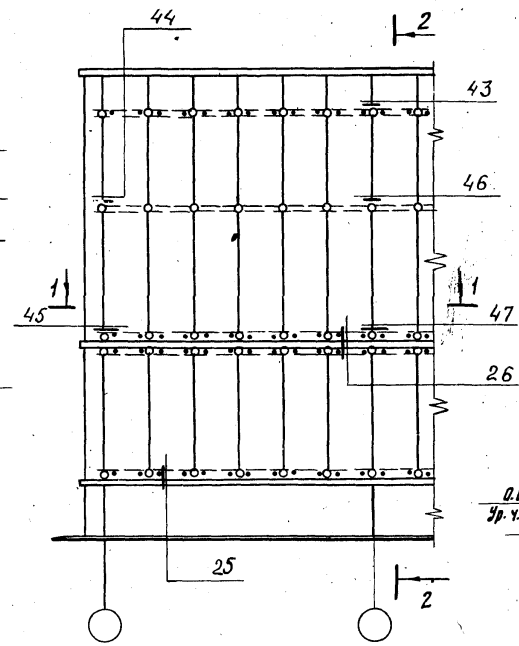

2-2

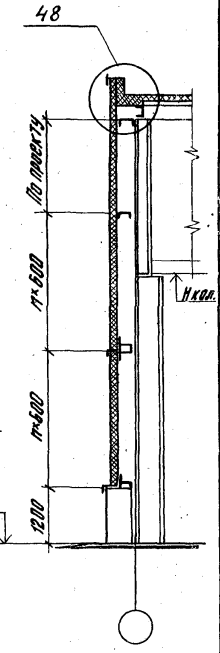

1-1

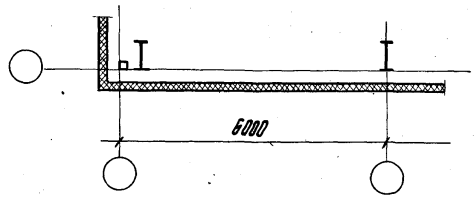

Условные обозначения:

- • — сквозное крепление панелей к ригелям
- × — крепление панелей между собой в промежутке между ригелями
- ○ — потайное крепление панелей к ригелям.

ванные узлы приведены в вып. 3.

Гл. инж.	Смиянский		04.03.81
Гл. инж. пр.	Дранчук		03.03.81
Рук. гр.	Ребо		02.03.81
Ст. инж.	Филантьева		02.03.81

1.432.2-17. 0-1 06

Схемы крепления панелей

Стадия	Лист	Листов
Р		1

ЦНИИПРОМЗДАНИЙ

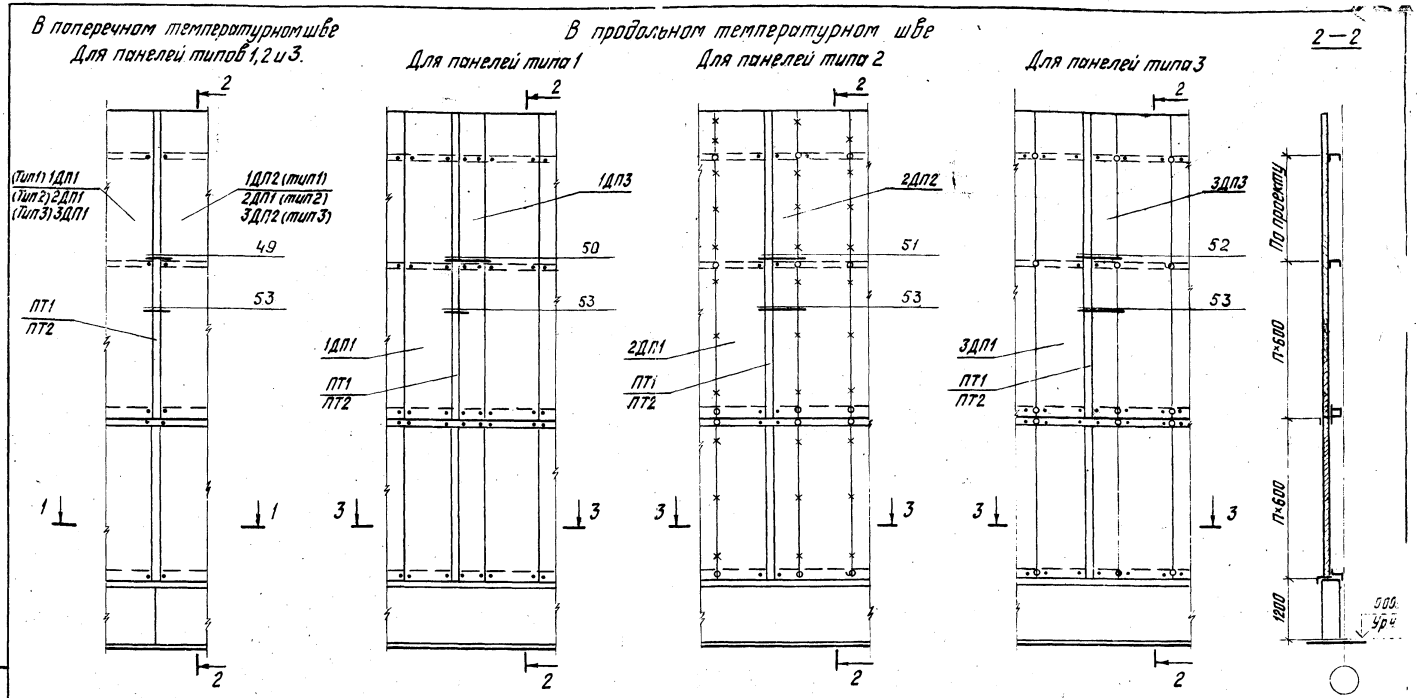

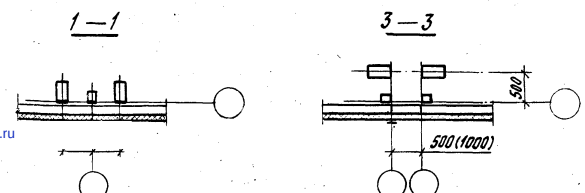

1. Сечения колонн в плане условно показаны в виде прямоугольника.
2. Все замаркированные узлы приведены в вып. 3.

2. Условные обозначения:

• – сквозное крепление панелей к ригелям.
o – потайное крепление панелей к ригелям.
x – скрепление панелей между собой в промежутке между риге

Рук. ОНОК	Смилянский		04.03.81	1.432.2-17. 0-1 07
Гл. инж. пр.	Дранчук		03.03.81	Схемы крепления панелей в поперечном и продольном температурных швах
Рук. гр.	Рево		02.03.81	
Ст. инж.	Силантьева		02.03.81	

Стат

17711 (15)

Подпись и дата | Взам. инв. №

gost.e-ecolog.ru