УДК 621.885.6

Группа Г38

ОТРАСЛЕВОЙ СТАНДАРТ

ОСТ 1 12112-75

СКОБЫ

Конструкция и размеры

На 5 страницах

Взамен 5196А

Проверено в 1982 г.

Распоряжением Министерства от 30 мая 1975 г. № 087-16

срок введения установлен с 1 января 1976 г.

Несоблюдение стандарта преследуется по закону

СКОБЫ ПО ОСТ 1 12112-75 ВЗАИМОЗАМЕНЯЕМЫ СО СКОБАМИ ПО НОРМАЛИ 5196А

1. Конструкция и размеры скоб должны соответствовать указанным на чертеже и в таблице.

Издание официальное ГР 4331 от 06.06.75 Перепечатка воспрещена

Инв. № подл. 2470 | Подпись и дата | Взам. инв. № 8713 | Инв. № дубл. 1

gost.e-ecolog.ru

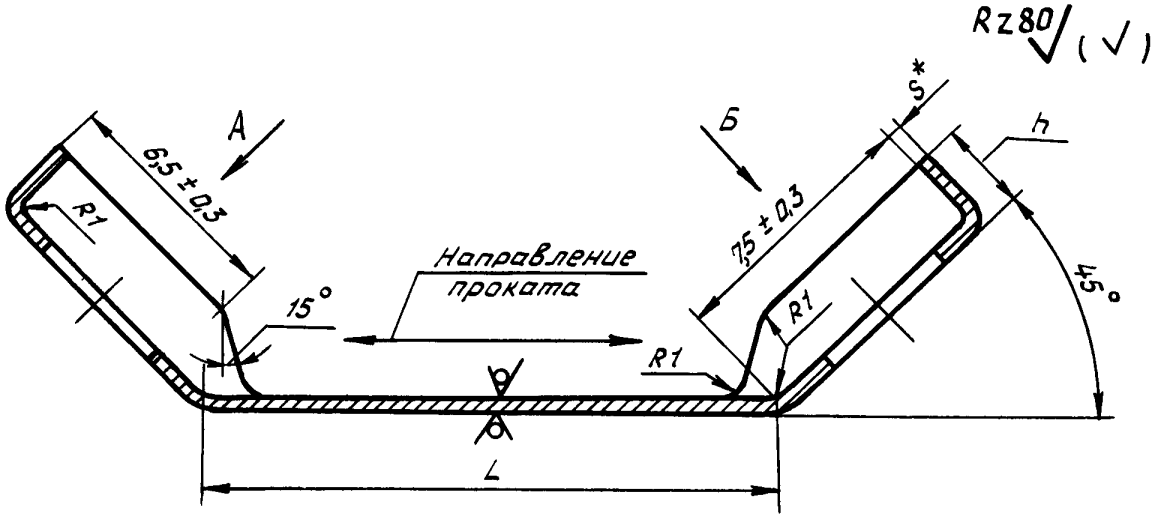

Вид А

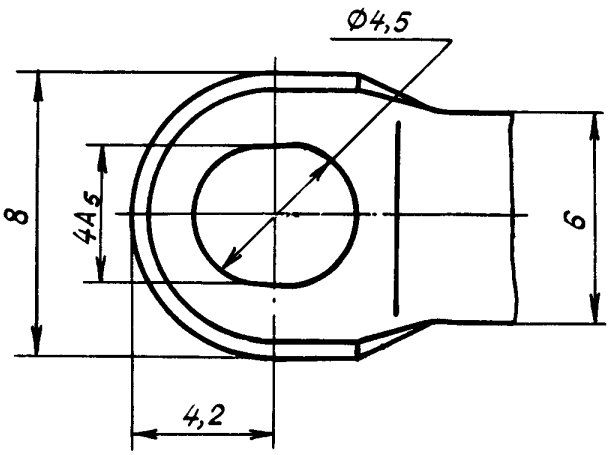

Вид Б

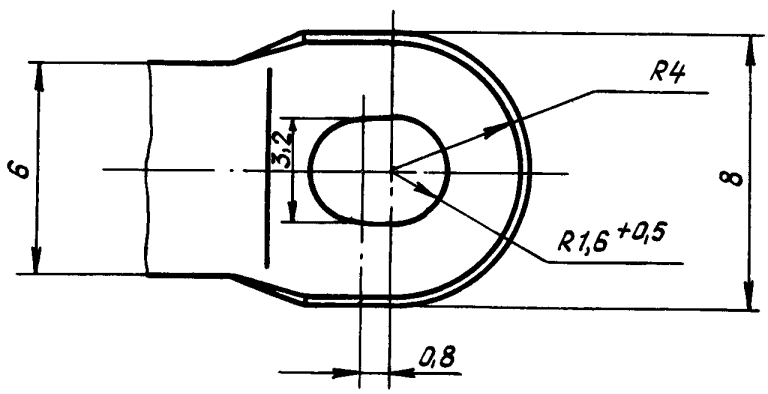

*Размер для справок.

Инв. № дубликата
Инв. № подлинника
2470
№ изм.
№ изв.

Размеры в мм

Типоразмеры	Применяемость	L Пред. откл. ±0,5	h	S	Масса, г
1		16,5	2,5	0,5	2,0
2		22,5			2,1
3		29,0			2,4
4		35,0			2,6
5		41,5	3,0	0,8	2,9
6		48,0			3,4
7		54,0			3,7
8		60,5			4,0
9		67,0		1,0	4,3
10		73,5			4,7
11		80,0			5,2
12		86,0			5,8
13		92,5			6,5

2. Материал: сталь 10 – по ГОСТ 16523-70.

3. Неуказанные предельные отклонения размеров, формы и расположения поверхностей – по ОСТ 1 00022-80.

4. Покрытие: Кд9.хр[*].

5. Таблица соответствия скоб по настоящему стандарту скобам по нормали 5196А приведена в справочном приложении.

6. Общие технические условия – по ОСТ 1 00615-73.

Пример наименования и обозначения скобы типоразмера 8:

Скоба 8-ОСТ 1 12112-75

[*] По действующему в отрасли документу.

№ изм. 1
№ изв. 8713
Инв. № дубликата
Инв. № подлинника 2470

ПРИЛОЖЕНИЕ
Справочное

Таблица соответствия скоб по настоящему стандарту скобам по нормали 5196А

Обозначение	
по стандарту	по нормали
1-ОСТ 1 12112-75	5196А-1
2-ОСТ 1 12112-75	5196А-2
3-ОСТ 1 12112-75	5196А-3
4-ОСТ 1 12112-75	5196А-4
5-ОСТ 1 12112-75	5196А-5
6-ОСТ 1 12112-75	5196А-6
7-ОСТ 1 12112-75	5196А-7
8-ОСТ 1 12112-75	5196А-8
9-ОСТ 1 12112-75	5196А-9
10-ОСТ 1 12112-75	5196А-10
11-ОСТ 1 12112-75	5196А-11
12-ОСТ 1 12112-75	5196А-12
13-ОСТ 1 12112-75	5196А-13

Инв. № дубликата 2470
Инв. № подлинника
№ изм. 1
№ изв. 8713

ЛИСТ РЕГИСТРАЦИИ ИЗМЕНЕНИЙ

№ изм.	Номера страниц				Номер "Изв. об изм."	Подпись	Дата	Срок введения изменения
	измененных	замененных	новых	аннулированных				
1	1,3,4		5		8713		15.12.82	01.01.83

gost.e-ecolog.ru

Инв. № дубл.
Инв. № подл.